INSTRUKCJA OBSŁUGI SYSTEMU ATS

1. INSTRUKCJA PRODUKTU

System ATS został zaprojektowany do wyłączania zasilania sieciowego i uruchamiania generatora w celu awaryjnego włączenia.

Po wyłączeniu zasilania sieciowego generator uruchomi się w ciągu 2-6 sekund, a następnie zasili obciążenie. Po włączeniu zasilania sieciowego system ATS automatycznie przełączy się na zasilanie sieciowe, a następnie zatrzyma generator w ciągu 2-6 sekund.

1.1 System wykorzystuje rdzeń SCM i technologię cyfrową do sterowania i zarządzania automatycznym systemem pracy.

1.2 Łatwa instalacja i obsługa

1.3 Automatyczna praca bez konieczności kontroli przez osoby trzecie. W przypadku awarii systemu, system zapisuje błąd i wskazuje inżynierowi konieczność sprawdzenia i ponownej konfiguracji. Nie musisz martwić się o jednoczesne działanie zasilania sieciowego i generatora.

1.4 Wewnątrz znajduje się ładowarka akumulatora, która automatycznie ładuje akumulator generatora.

2. KROKI OPERACYJNE

Za pomocą kabla podłącz skrzynkę ATS do panelu sterowania generatora i przełącz zamek elektryczny drzwi do pozycji „WYŁ.”. (Dotyczy tylko generatorów diesla, w przypadku generatorów benzynowych przełącz do pozycji „WŁ.”)

2.1 Automatyczne ustawianie porcji

Naciśnij przycisk AUTO, zaświeci się kontrolka AUTO, system ATS uruchomi się automatycznie.

2.2 System ATS działa

Gdy system ATS działa automatycznie, jeśli zasilanie sieciowe zostanie wyłączone, system ATS automatycznie otworzy przepustnicę powietrza i uruchomi generator w ciągu 2 sekund, po czym odczeka 5 sekund, aż generator zacznie pracować. Następnie system przełączy obciążenie na zasilanie generatora..

2.3 Trzykrotny start systemu ATS

Gdy generator nie uruchamia się prawidłowo, system ATS uruchomi go cyklicznie 3 razy, jak poniżej.

Wyłączenie zasilania sieciowego → uruchomienie generatora na 3 sekundy

za pierwszym razem → nieudane uruchomienie i odczekanie 5 sekund → uruchomienie generatora na 4 sekundy za drugim razem → nieudane uruchomienie i odczekanie 5 sekund → uruchomienie generatora na 5 sekund za trzecim razem

UWAGA: Jeżeli generator nie uruchomi się pomyślnie trzy razy, zaświeci się kontrolka „FAULT”..

2.4 Zatrzymanie generatora

Po ponownym włączeniu zasilania sieciowego system ATS przełączy obciążenie na zasilanie sieciowe, a generator zatrzyma się po 5 sekundach pracy bez obciążenia.

2.5 Uruchomienie ręczne

Jeśli nie chcesz, aby system ATS działał automatycznie, ustaw przełącznik w pozycji „MANUAL”.

2.6 Automatyczne sterowanie przepustnicą powietrza

Jeśli generator ma sterowanie przepustnicą powietrza, po uruchomieniu generatora system ATS automatycznie ją otworzy i zamknie po pomyślnym uruchomieniu generatora..

3. Konserwacja akumulatora

System ATS ładuje akumulator automatycznie, prąd ładowania wynosi 2A.

4. Dostęp ATS do schematu systemu zasilania

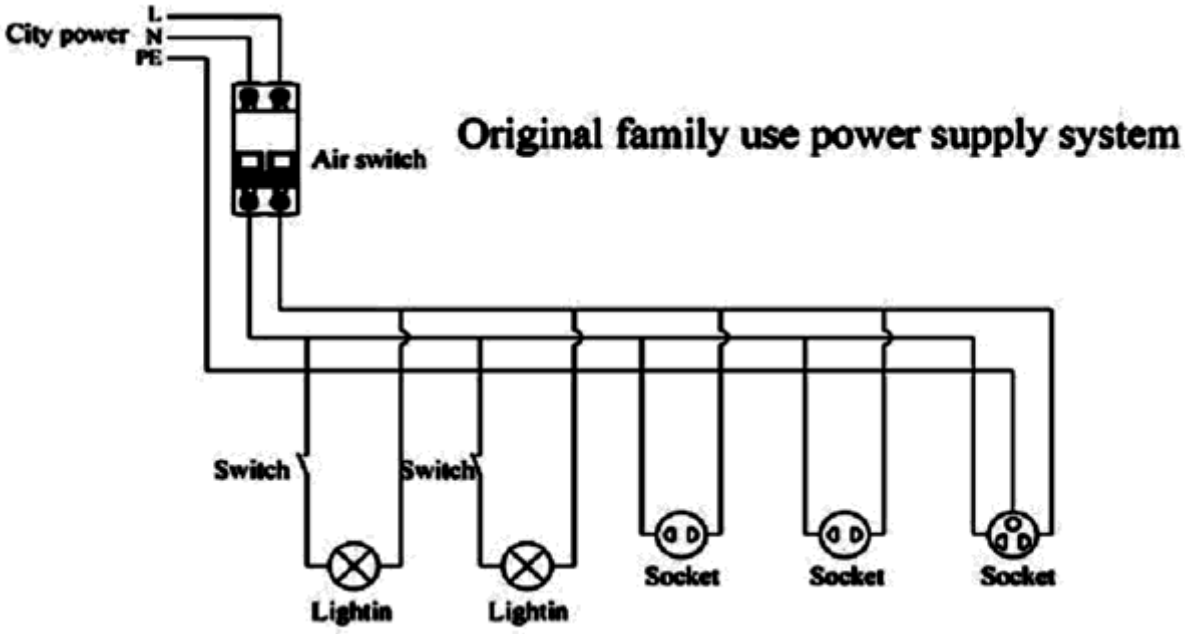

Uzyskaj dostęp do systemu ATS

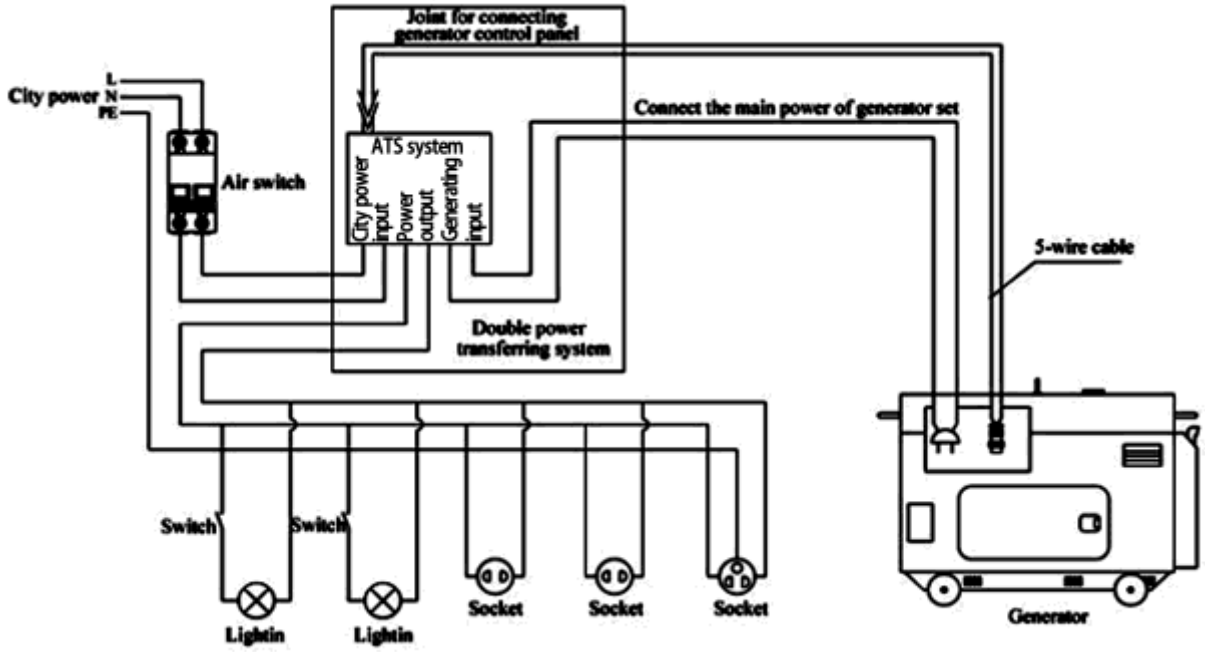

5. Okablowanie złącza okrągłego

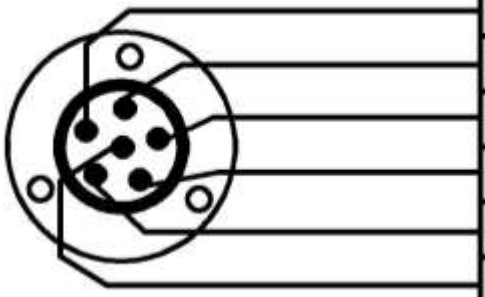

Number	Instruction
1	12V power+
2	Fuel oil
3	12V power-
4	Start relay
5	Juge frequency of flywheel
6	

(3KW-6KW) Kabel sześciożyłowy Diesel

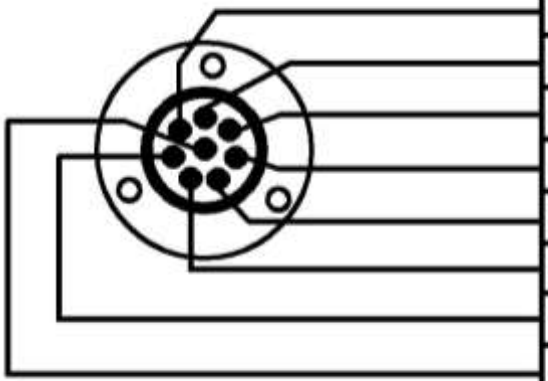

Number	Instruction
1	12V power+
2	Ignition coil
3	12V power-
4	Start relay
5	Air damper control
6	Carburetor solenoid valve
7	Charge coil
8	12V power-

(3KW-6KW) Kabel benzynowy ośmiożyłowy

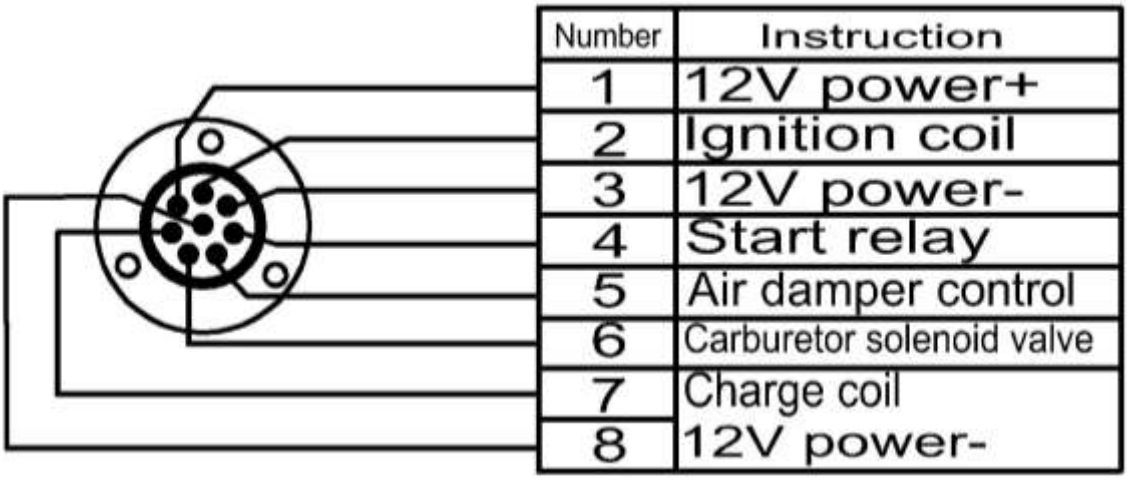

Number	Instruction
1	12V power+
2	Ignition coil
3	12V power-
4	Start relay
5	Air damper control
6	Carburetor solenoid valve
7	Charge coil
8	12V power-

(10 kW) Kabel benzynowy ośmiożyłowy

6. Schemat okablowania

6-1 Schemat okablowania jednofazowego, jednonapięciowego:

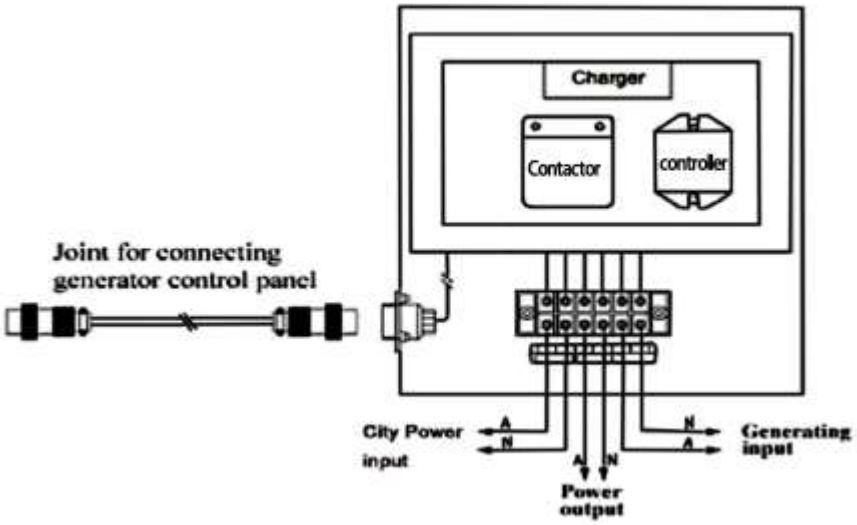

6-2 Schemat okablowania trójfazowego:

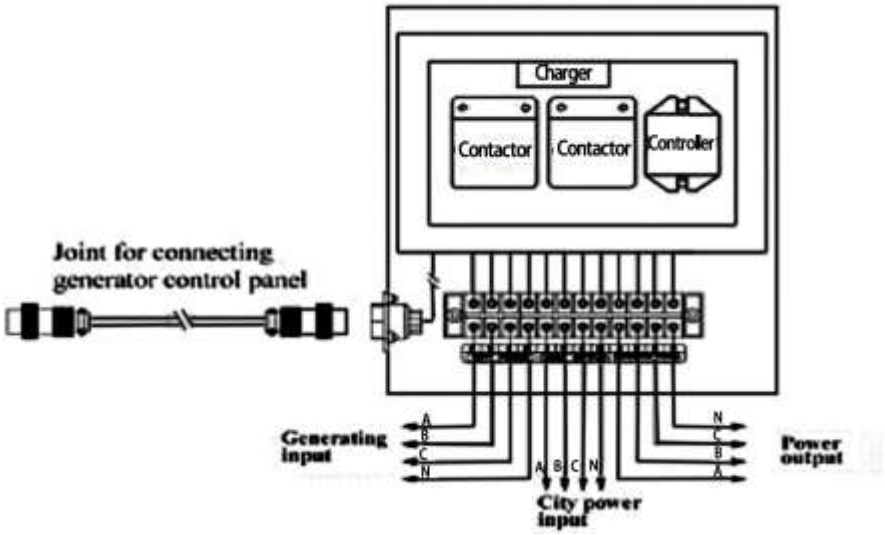

6-3 Schemat okablowania jednofazowego i trójfazowego:

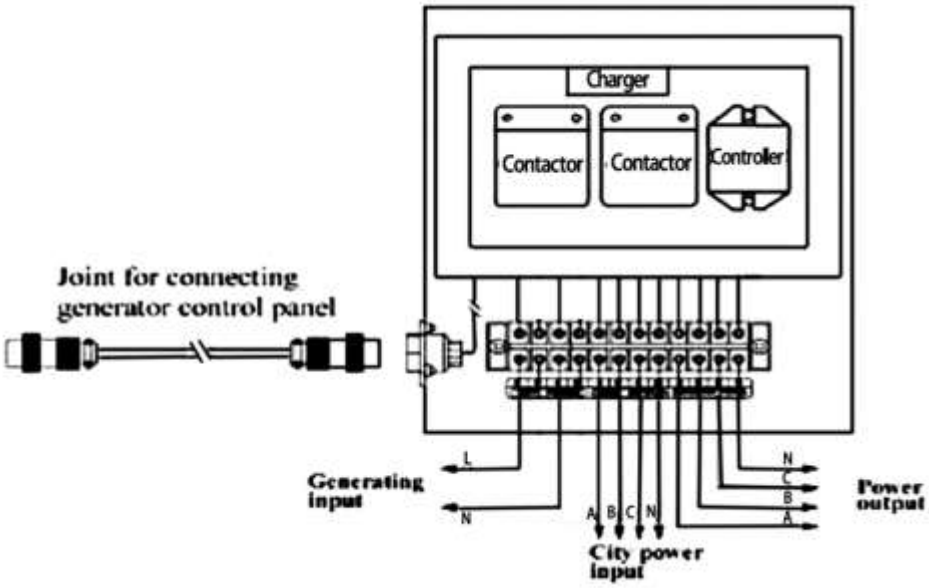

7. Uwaga

1. Moc układu ATS musi być większa niż moc obciążenia.

2. Po podłączeniu przewodu zasilania sieciowego do skrzynki ATS należy zainstalować WYŁĄCZNIK POWIETRZA, aby zabezpieczyć system ATS.

3. Zamek elektryczny drzwi należy ustawić w pozycji „WYŁ”. (Dotyczy tylko generatorów diesla, w przypadku generatorów benzynowych należy ustawić go w pozycji „WŁ”).

4. Najpierw należy uruchomić generator w pozycji „WYŁ”, a następnie można

użyć trybu „AUTO”, aby działał automatycznie.

5. Podczas korzystania z systemu ATS należy ustawić wyłącznik powietrza w pozycji „WŁ”.

6. Tylko elektryk może otwierać skrzynkę w celu kontroli i naprawy, istnieje niebezpieczeństwo wysokiego napięcia.