STHOR 79135

PL	SZLIFIERKA KĄTOWA
EN	ANGLE GRINDER
DE	WINKELSCHLEIFMASCHINE
RU	УГЛОВОЙ ШЛИФОВАЛЬНЫЙ СТАНОК
UA	ДИСКОВОЇ ШЛІФУВАЛЬНОЇ МАШИНКИ
LT	APTARNAVIMO INSTRUKCIJA
LV	LIETOŠANAS INSTRUKCIJA
CZ	ÚHLOVÁ BRUSKA
SK	UHLOVÁ BRÚSKA
HU	SAROKCSISZOLÓ
RO	POLIZOR UNGHIULAR
ES	MAQUINA DE PULIR ANGULAR
FR	MEULEUSE D'ANGLE
IT	SMERIGLIATRICE ANGOLARE
NL	HAAKSE SLIJPER
GR	ΓΩΝΙΑΚΟΣ ΤΡΟΧΟΣ
BG	ЪГЛОШЛАЙФ
PT	RECTIFICADORA ANGULAR
HR	KUTNA BRUSILICA
AR	زاوية طاحونة

CE

STHOR STHOR STHOR STHOR STHOR STHOR

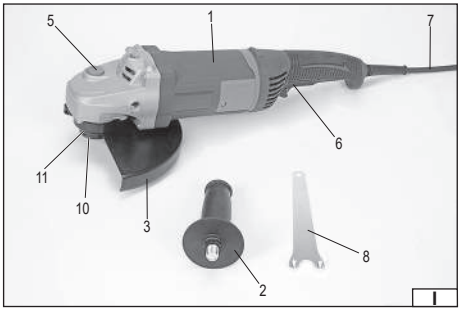

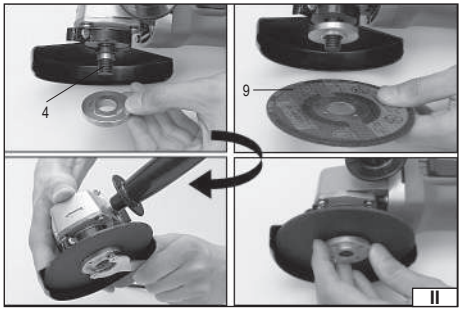

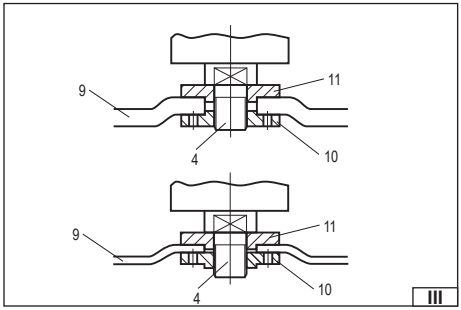

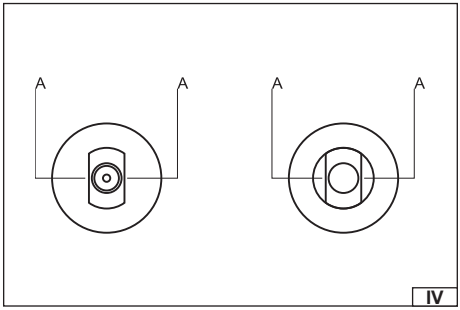

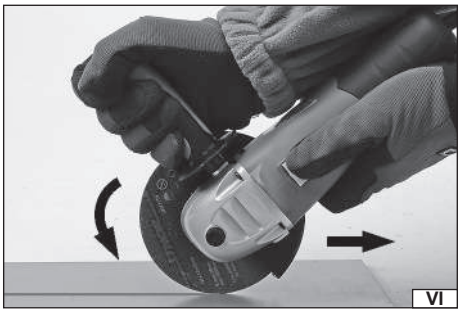

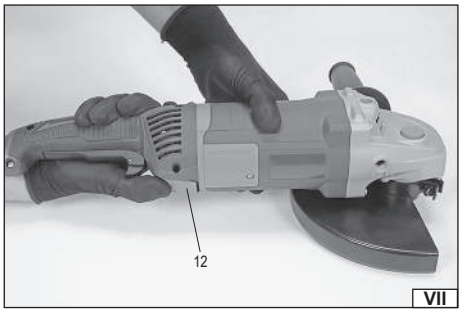

TOYA S.A. ul. Sołtysowicka 13-15, 51-168 Wrocław, Polska

PL EN DE RU UA LT LV CZ SK HU RO ES FR IT NL GR BG PT HR AR

PL

1. korpus
2. rękojeść dodatkowa
3. osłona tarczy ściernej
4. wrzeciono
5. blokada wrzeciona
6. włącznik
7. przewód sieciowy z wtyczką
8. klucz do mocowania tarczy ściernej
9. tarcza ścierna (ściernica)
10. kołnierz mocujący dolny
11. kołnierz mocujący górny
12. przycisk blokady rękojeści

RU

1. корпус
2. дополнительная рукоятка
3. кожух шлифовального диска
4. шпиндель
5. блокировка шпинделя
6. выключатель
7. сетевой кабель с вилкой
8. гаечный ключ для крепления шлифовального диска
9. шлифовальный диск (наждачный круг)
10. нижний крепежный фланец
11. верхний крепежный фланец
12. кнопка блокировки ручки

LV

1. korpuss
2. papildrokturis
3. slīpdiska pārsegs
4. vārpsta
5. vārpstas bloķētājs
6. slēdzis
7. elektriskais kabelis ar kontaktdakšu
8. atslēga slīpdiska stiprināšanai
9. slīpdisks
10. apakšējais stiprināšanas atloks
11. augšējais stiprināšanas atloks
12. roktura bloķēšanas poga

HU

1. ház
2. plusz fogantyú
3. csiszolókorong védőburkolat
4. orsó
5. orsóretesz
6. kapcsológomb
7. tápkábel dugóval
8. csiszolókorong rögzítő kulcs
9. csiszolókorong
10. alsó rögzítő karima
11. felső rögzítő karima
12. fogantyú reteszelő gombja

FR

1. corps
2. poignée supplémentaire
3. protection de la meule abrasive
4. broche
5. verrouillage de la broche
6. bouton de mise en marche
7. cordon d'alimentation avec fiche
8. clé de fixation de la meule abrasive
9. meule abrasive
10. bride de serrage inférieure
11. bride de serrage supérieure
12. Bouton de blocage de la poignée

GR

1. σώμα
2. πρόσθετη λαβή
3. προστατευτικό τροχού λείανσης
4. άτρακτος
5. κλείδωμα άξονα
6. διακόπτης λειτουργίας
7. καλώδιο τροφοδοσίας με βύσμα
8. κλειδί για την προσάρτηση του τροχού λείανσης
9. τροχός λείανσης
10. κάτω φλάντζα στερέωσης
11. άνω φλάντζα στερέωσης
12. κουμπί κλειδώματος λαβής

EN

1. body
2. additional handle
3. protection of the abrasive disc
4. spindle
5. spindle lock
6. switch
7. power supply cable with plug
8. wrench for installation of the abrasive disc
9. abrasive disc
10. lower fixing disc
11. upper fixing disc
12. handle lock button

UA

1. корпус
2. додаткова рукоятка
3. кожух шліфувального диска
4. шпиндель
5. блокування шпинделя
6. вимикач
7. електричний кабель з вилкою
8. ключ для кріплення абразивного диска
9. абразивний диск
10. нижній кріпильний фланець
11. верхній кріпильний фланець
12. кнопка блокування ручки

CZ

1.tělo pily
2. přídavná rukojeť
3. kryt brusného kotouče
4. vřeteno
5. blokáda vřetene
6. spínač
7. síťový kabel s kolíkem
8. klíč k upevnění brusného kotouče
9. brusný kotouč (brusné kolo)
10. spodní upínací příruba
11. horní upínací příruba
12. tlačítko zámku rukojeti

RO

1. carcasă
2. mâner suplimentar
3. apărătoarea discului abraziv
4. ax
5. blocare ax
6. comutator de alimentare
7. cablu electric cu ștecher
8. cheie hexagonală pentru fixarea discului abraziv
9. disc abraziv
10. flanșă de fixare inferioară
11. flanșă de fixare superioară
12. buton de blocare a mânerului

BG

1. корпус
2. допълнителна ръкохватка
3. защита на шлифовъчния диск
4. шпиндел
5. заключване на шпиндела
6. бутон за включване
7. захранващ кабел с щепсел
8. ключ за фиксиране на шлифовъчния диск
9. абразивен диск (шлифовъчен диск)
10. долен монтажен фланец
11. горен монтажен фланец
12. бутон за заключване на дръжката

IT

1. corpo
2. impugnatura supplementare
3. schermo di protezione della mola
4. mandrino
5. blocco del mandrino
6. pulsante di accensione
7. cavo di alimentazione con spina
8. chiave per il fissaggio della mola
9. mola (platorello abrasivo)
10. flangia di fissaggio inferiore
11. flangia di montaggio superiore
12. pulsante di blocco maniglia

DE

1. Gehäuse
2. Zusatzhandgriff
3. Abdeckung der Schleifscheibe
4. Spindel
5. Blockade der Spindel
6. Schalter
7. Netzanschlussleitung mit Stecker
8. Schlüssel zum Befestigen der Schleifscheibe
9. Schleifscheibe
10. unterer Befestigungsflansch
11. oberer Befestigungsflansch
12. Griffverriegelungsknopf

LT

1. korpusas
2. papildoma rankena
3. šlifavimo disko dangtis
4. suklys
5. suklio blokada
6. jungiklis
7. tinklo laidas su kištuku
8. veržliaraktis šlifavimo diskui pritvirtinti
9. šlifavimo diskas
10. apatinis tvirtinimo flanšas
11. viršutinis tvirtinimo flanšas
12. rankenos užrakto mygtukas

SK

1. korpus
2. pomocná rukoväť
3. kryt brúsneho kotúča
4. vreteno
5. blokáda vretena
6. zapínač
7. napájací kábel so zástrčkou
8. kľúč na upevňovanie brúsneho kotúča
9. brúsny kotúč (disk)
10. dolná upevňovacia príruba
11. horná upevňovacia príruba
12. tlačidlo zámku rukoväte

ES

1. cuerpo
2. mango auxiliar
3. protección del disco abrasivo
4. husillo
5. bloqueo del husillo
6. interruptor de encendido
7. cable de alimentación con enchufe
8. llave para fijar el disco abrasivo
9. disco abrasivo (muela)
10. brida de fijación inferior
11. brida de fijación superior
12. botón de bloqueo del mango

NL

1. behuizing
2. bijkomende handgreep
3. slijpschijfafdekking
4. spindel
5. spilvergrendeling
6. schakelaar
7. netsnoer met stekker
8. sleutel voor het bevestigen van de slijpschijf
9. slijpschijf
10. onderste bevestigingsflens
11. bovenste bevestigingsflens
12. knop voor vergrendeling van handgreep

PT

1. corpo
2. cabo auxiliar
3. proteção do disco abrasivo
4. fuso
5. bloqueio do fuso
6. botão ligar / desligar
7. cabo de alimentação com ficha
8. chave de montagem do disco abrasivo
9. disco abrasivo (mó)
10. flange de fixação inferior
11. flange de fixação superior
12. botão de bloqueio da alça

HR

1. tijelo
2. dodatna ručka
3. zaštita brusne ploče
4. vreteno
5. blokada vretena
6. prekidač
7. mrežni kabel s utičnicom
8. Ključ za montažu brusne ploče
9. brusna ploča
10. donja montažna prirubnica
11. gornja montažna prirubnica
12. gumb za zaključavanje ručke

AR

١. الهيكل
٢. مقبض إضافي
٣. غطاء عجلة الجلاخة
٤. المغزل
٥. قفل المغزل
٦. مفتاح التشغيل
٧. سلك كهرباء مع قابس
٨. مفتاح لتثبيت عجلة الجلاخة
٩. عجلة الجلاخة
١٠. طوق تثبيت سفلي
١١. طوق تثبيت علوي
زر قفل المقبض .

Przeczytać instrukcję
Read the operating instruction
Bedienungsanleitung durchgelesen
Прочитать инструкцию
Прочитать інструкцію
Perskaityti instrukciją
Jālasa instrukciju
Přečtet návod k použití
Prečítať návod k obsluhe
Olvasni utasítást
Citeşti instrucţunile
Lea la instrucción
Lisez la notice d'utilisation
Leggere il manuale d'uso
Lees de instructies
Διαβάστε τις οδηγίες χρήσης
Прочетете ръководството
Ler as presentes instruções
Pročitajte priručnik
اقرأ الدليل

Przeczytać instrukcję
Read the operating instruction
Bedienungsanleitung durchgelesen
Прочитать инструкцию
Прочитать інструкцію
Perskaityti instrukciją
Jālasa instrukciju
Přečtet návod k použití
Prečítať návod k obsluhe
Olvasni utasítást
Citeşti instrucţunile
Lea la instrucción
Lisez la notice d'utilisation
Leggere il manuale d'uso
Lees de instructies
Διαβάστε τις οδηγίες χρήσης
Прочетете ръководството
Ler as presentes instruções
Pročitajte priručnik
اقرأ الدليل

Używaj gogle ochronne
Wear protective goggles
Schutzbrille verwenden
Пользоваться защитными очками
Користуйтесь захисними окулярами
Vartok apsauginius akinius
Jālieto drošības brilles
Používej ochranné brýle
Používaj ochranné okuliare
Használjon védőszemüveget!
Intrebuinţează ochelari de protejare
Use protectores del oído
Portez des lunettes de protection
Utilizzare gli occhiali di protezione
Draag een veiligheidsbril
Χρησιμοποιήστε τα γυαλιά προστασίας
Използвайте защитни очила
Usar óculos de proteção
Koristite zaštitne naočale
استخدم نظارات الحماية

Używać ochrony słuchu
Wear hearing protectors
Tragen Sie Gehörschutz
Пользоваться средствами защиты слуха
Користуйтесь засобами захисту слуху
Vartoti ausines klausai apsaugoti
Jālieto dzirdes drošības līdzekļu
Používej chrániče sluchu
Používaj chrániče sluchu
Használjon fülvédőt!
Intrebuinţează antifoane
Use protectores de la vista
Portez une protection auditive
Utilizzare i dispositivi di protezione dell'udito
Draag gehoorbescherming
Χρησιμοποιήστε τις ωτασπίδες
Използвайте средства за защита на слуха
Use proteção auditiva
Nosite zaštitu za sluh
ارتداء واقي السمع

Nie stosować do cięcia
Do not use for cutting
Nicht zum Schneiden verwenden
Не используйте для резки
Не використовуйте для різання
Nenaudokite pjovimui
Neizmantojiet to griešanai
Nepoužívejte k řezání
Nepoužívajte na pílenie/rezanie
Ne használja vágásra
Nu îl folosiţi pentru tăiere
No use la amoladora para cortar
Ne pas l'utiliser pour couper
Non utilizzarla per tagliare
Niet gebruiken om te snijden
Μην το χρησιμοποιείτε για κοπή
Не използвайте инструмента за рязане
Não utilizar para corte
Ne koristiti za rezanje
لا تستخدم للتقطيع

Druga klasa bezpieczeństwa elektrycznego
Second class of insulation
Zweite Klasse der elektrischen Sicherheit
Второй класс электрической безопасности
Другий клас електричної ізоляції
Antros klasės elektrinė apsauga
Elektrības drošības II. klase
Druhá třída elektrické bezpečnosti
Druhá trieda elektrickej bezpečnosti
Második osztályú elektromos védelem
Securitatea electrică de clasa a doua
Segunda clase de la seguridad eléctrica
Seconde classe de sécurité électrique
Seconda classe di sicurezza elettrica
Tweede klasse elektrische veiligheid
Δεύτερη τάξη ηλεκτρικής ασφαλείας
Втори клас по електрическа безопасност
Segurança elétrica de segunda classe
Drugi razred električne sigurnosti
سلامة كهربائية من الدرجة الثانية

Zawsze pracuj szlifierka trzymając ją dwiema rękami
Always work the grinder holding it with two hands
Arbeiten Sie immer mit zwei Händen an der Schleifmaschine
Всегда работайте шлифовальной машиной двумя руками
Завжди працюйте зі шліфувальною машиною двома руками
Šlifuokliu visada dirbkite dviem rankomis
Vienmēr strādājiet ar slīpmašīnu, turot to ar abām rokām
Brusku při práci vždy obsluhujte oběma rukama
Brúsku pri práci vždy držbe oboma rukami
Mindig két kézzel fogja a csiszológépet munka közben
Folosiţi întotdeauna polizorul ţinându-l cu ambele mâini
Use siempre la amoladora con las dos manos
Utiliser toujours la meuleuse en la tenant à deux mains
Lavorare con la smerigliatrice afferrandola sempre con entrambe le mani
Werk altijd met de slijper terwijl u deze met twee handen vasthoudt
Να εργάζεστε πάντα κρατώντας το τριβείο και με τα δύο χέρια
Винаги работете с ъглошлайфа с две ръце
Trabalhar sempre a afiadora com as duas mãos
Sa brusilicom uvijek radite držeći nju objema rukama
قم دائمًا بتشغيل آلة الصنفرة عن طريق إمساكها بكلتا يديك

Ten symbol informuje o zakazie umieszczania zużytego sprzętu elektrycznego i elektronicznego (w tym baterii i akumulatorów) łącznie z innymi odpadami. Zużyty sprzęt powinien być zbierany selektywnie i przekazany do punktu zbierania w celu zapewnienia jego recyklingu i odzysku, aby ograniczać ilość odpadów oraz zmniejszyć stopnień wykorzystania zasobów naturalnych. Niekontrolowane uwalnianie składników niebezpiecznych zawartych w sprzęcie elektrycznym i elektronicznym może stanowić zagrożenie dla zdrowia ludzkiego oraz powodować negatywne zmiany w środowisku naturalnym. Gospodarstwo domowe pełni ważną rolę w przyczynianiu się do ponownego użycia i odzysku, w tym recyklingu zużytego sprzętu. Więcej informacji o właściwych metodach recyklingu można uzyskać u władz lokalnych lub sprzedawcy.

This symbol indicates that waste electrical and electronic equipment (including batteries and storage cells) cannot be disposed of with other types of waste. Waste equipment should be collected and handed over separately to a collection point for recycling and recovery, in order to reduce the amount of waste and the use of natural resources. Uncontrolled release of hazardous components contained in electrical and electronic equipment may pose a risk to human health and have adverse effects for the environment. The household plays an important role in contributing to reuse and recovery, including recycling of waste equipment. For more information about the appropriate recycling methods, contact your local authority or retailer.

Dieses Symbol weist darauf hin, dass Elektro- und Elektronik-Altgeräte (einschließlich Batterien und Akkumulatoren) nicht zusammen mit anderen Abfällen entsorgt werden dürfen. Altgeräte sollten getrennt gesammelt und bei einer Sammelstelle abgegeben werden, um deren Recycling und Verwertung zu gewährleisten und so die Abfallmenge und die Nutzung natürlicher Ressourcen zu reduzieren. Die unkontrollierte Freisetzung gefährlicher Stoffe, die in Elektro- und Elektronikgeräten enthalten sind, kann eine Gefahr für die menschliche Gesundheit darstellen und negative Auswirkungen auf die Umwelt haben. Der Haushalt spielt eine wichtige Rolle bei der Wiederverwendung und Verwertung, einschließlich des Recyclings von Altgeräten. Weitere Informationen zu den geeigneten Recyclingverfahren erhalten Sie bei den örtlichen Behörden oder Ihrem Händler.

Этот символ информирует о запрете помещать изношенное электрическое и электронное оборудование (в том числе батареи и аккумуляторы) вместе с другими отходами. Изношенное оборудование должно собираться селективно и передаваться в точку сбора, чтобы обеспечить его переработку и утилизацию, для того, чтобы ограничить количество отходов, и уменьшить использование природных ресурсов. Неконтролируемый выброс опасных веществ, содержащихся в электрическом и электронном оборудовании, может представлять угрозу для здоровья человека, и приводить к негативным изменениям в окружающей среде. Домашнее хозяйство играет важную роль при повторном использовании и утилизации, в том числе, утилизации изношенного оборудования. Подробную информацию о правильных методах утилизации можно получить у местных властей или у продавца.

Цей символ повідомляє про заборону розміщення відходів електричного та електронного обладнання (в тому числі акумуляторів), у тому числі з іншими відходами. Відпрацьоване обладнання повинно бути вибірково зібрано і передано в пункт збору для забезпечення його переробки і відновлення, щоб зменшити кількість відходів і зменшити ступінь використання природних ресурсів. Неконтрольоване вивільнення небезпечних компонентів, що містяться в електричному та електронному обладнанні, може представляти небезпеку для здоров'я людини і викликати негативні зміни в навколишньому середовищі. Господарство відіграє важливу роль у розвитку повторного використання та відновлення, включаючи утилізацію використаного обладнання. Більш детальну інформацію про правильні методи утилізації можна отримати у місцевої влади або продавця.

Šis simbolis rodo, kad draudžiama išmesti panaudotą elektrinę ir elektroninę įrangą (įskaitant baterijas ir akumuliatorius) kartu su kitomis atliekomis. Naudota įranga turėtų būti renkama atskirai ir siunčiama į surinkimo punktą, kad būtų užtikrintas jos perdirbimas ir utilizavimas, siekiant sumažinti atliekas ir sumažinti gamtos išteklių naudojimą. Nekontroliuojamas pavojingų komponentų, esančių elektros ir elektroninėje įrangoje, išsiskyrimas gali kelti pavojų žmonių sveikatai ir sukelti neigiamus natūralios aplinkos pokyčius. Namų ūkis vaidina svarbų vaidmenį prisidedant prie pakartotinio įrenginių naudojimo ir utilizavimo, įskaitant perdirbimą. Norėdami gauti daugiau informacijos apie tinkamus perdirbimo būdus, susisiekite su savo vietos valdžios institucijomis ar pardavėju.

Šīs simbols informē par aizliegumu izmest elektrisko un elektronisko iekārtu atkritumus (tostarp baterijas un akumulatorus) kopā ar citiem atkritumiem. Nolietotas iekārtas ir jāsavāc atsevišķi un jānodod savākšanas punktā ar mērķi nodrošināt atkritumu otrreizējo pārstrādi un reģenerāciju, lai ierobežotu to apjomu un samazinātu dabas resursu izmantošanas līmeni. Elektriskajās un elektroniskajās iekārtās ietverto bīstamo sastāvdaļu nekontrolēta izdalīšanās var radīt cilvēku veselības apdraudējumu un izraisīt negatīvas izmaiņas apkārtējā vidē. Mājsaimniecība pilda svarīgu lomu otrreizējās izmantošanas un reģenerācijas, tostarp nolietoto iekārtu pārstrādes veicināšanā. Vairāk informācijas par atbilstošām otrreizējās pārstrādes metodēm var saņemt pie vietējo varas iestāžu pārstāvjiem vai pārdevēja.

Tento symbol informuje, že je zakázáno likvidovat použité elektrické a elektronické zařízení (včetně baterií a akumulátorů) společně s jiným odpadem. Použité zařízení by mělo být shromažďováno selektivně a odesíláno na sběrné místo, aby byla zajištěna jeho recyklace a využití, aby se snížilo množství odpadu a snížil stupeň využívání přírodních zdrojů. Nekontrolované uvolňování nebezpečných složek obsažených v elektrických a elektronických zařízeních může představovat hrozbu pro lidské zdraví a způsobit negativní změny v přírodním prostředí. Domácnost hraje důležitou roli při přispívání k opětovnému použití a využití, včetně recyklace použitého zařízení. Další informace o vhodných způsobech recyklace Vám poskytne místní úřad nebo prodejce.

Tento symbol informuje o zákaze vyhadzovania opotrebovaných elektrických a elektronických zariadení (vrátane batérií a akumulátorov) do komunálneho (netriedeného) odpadu. Opotrebované zariadenia musia byť separované a odovzdané do príslušných zberných miest, aby mohli byť náležite recyklované, čím sa znižuje množstvo odpadov a zmenšuje využívanie prírodných zdrojov. Nekontrolované uvoľňovanie nebezpečných látok, ktoré sú v elektrických a elektronických zariadeniach, môže ohrozovať ľudské zdravie a mať negatívny dopad na životné prostredie. Každá domácnosť má dôležitú úlohu v procese opätovného použitia a opätovného získavania surovín, vrátane recyklácie, z opotrebovaných zariadení, Bližšie informácie o správnych metódach recyklácie vám poskytne miestna samospráva alebo predajca.

Ez a szimbólum arra hívja fel a figyelmet, hogy tilos az elhasznált elektromos és elektronikus készüléket (többek között elemeket és akkumulátorokat) egyéb hulladékokkal együtt kidobni. Az elhasznált készüléket szelektíven gyűjtse és a hulladék mennyiségének, valamint a természetes erőforrások felhasználásának csökkentése érdekében adja le a megfelelő gyűjtőpontban újrafeldolgozás és újrahasznosítás céljából. Az elektromos és elektronikus készülékben található veszélyes összetevők ellenőrizetlen kibocsátása veszélyt jelenthet az emberi egészségre és negatív változásokat okozhat a természetes környezetben. A háztartások fontos szerepet töltenek be az elhasznált készülék újrafeldolgozásában és újrahasznosításában. Az újrahasznosítás megfelelő módjaival kapcsolatos további információkat a helyi hatóságoktól vagy a termék értékesítőjétől szerezhet.

Acest simbol indică faptul că deșeurile de echipamente electrice și electronice (inclusiv baterii și acumulatori) nu pot fi eliminate împreună cu alte tipuri de deșeuri. Deșeurile de echipamente trebuie colectate și predate separat la un punct de colectare în vederea reciclării și recuperării, pentru a reduce cantitatea de deșeuri și consumul de resurse naturale. Eliberarea necontrolată a componentelor periculoase conținute în echipamentele electrice și electronice poate prezenta un risc pentru sănătatea oamenilor și are efect advers asupra mediului. Gospodăriile joacă un rol important prin contribuția lor la reutilizare și recuperare, inclusiv reciclarea deșeurilor de echipamente. Pentru mai multe informații în legătură cu metodele de reciclare adecvate, contactați autoritățile locale sau distribuitorul dumneavoastră.

Este símbolo indica que los residuos de aparatos eléctricos y electrónicos (incluidas las pilas y acumuladores) no pueden eliminarse junto con otros residuos. Los aparatos usados deben recogerse por separado y entregarse a un punto de recogida para garantizar su reciclado y recuperación a fin de reducir la cantidad de residuos y el uso de los recursos naturales. La liberación incontrolada de componentes peligrosos contenidos en los aparatos eléctricos y electrónicos puede suponer un riesgo para la salud humana y causar efectos adversos en el medio ambiente. El hogar desempeña un papel importante en la contribución a la reutilización y recuperación, incluido el reciclado de los residuos de aparatos. Para obtener más información sobre los métodos de reciclaje adecuados, póngase en contacto con su autoridad local o distribuidor.

Ce symbole indique que les déchets d'équipements électriques et électroniques (y compris les piles et accumulateurs) ne peuvent être éliminés avec d'autres déchets. Les équipements usagés devraient être collectés séparément et remis à un point de collecte afin d'assurer leur recyclage et leur valorisation et de réduire ainsi la quantité de déchets et l'utilisation des ressources naturelles. La dissémination incontrôlée de composants dangereux contenus dans des équipements électriques et électroniques peut présenter un risque pour la santé humaine et avoir des effets néfastes sur l'environnement. Le ménage joue un rôle important en contribuant à la réutilisation et à la valorisation, y compris le recyclage des équipements usagés. Pour plus d'informations sur les méthodes de recyclage appropriées, contactez votre autorité locale ou votre revendeur.

Questo simbolo indica che l'apparecchiatura elettrica e elettronica usurata (comprese le batterie e gli accumulatori) non può essere smaltita insieme con altri rifiuti. Le apparecchiature usurate devono essere raccolte separatamente e consegnate al punto di raccolta specializzato per garantire il riciclaggio e il recupero, al fine di ridurre la quantità di rifiuti e diminuire l'uso delle risorse naturali. Il rilascio incontrollato dei componenti pericolosi contenuti nelle apparecchiature elettriche e elettroniche può costituire il rischio per la salute umana e causare gli effetti negativi sull'ambiente naturale. Il nucleo familiare svolge il ruolo importante nel contribuire al riutilizzo e al recupero, compreso il riciclaggio dell'apparecchiatura usurata. Per ottenere le ulteriori informazioni sui metodi di riciclaggio appropriate, contattare l'autorità locale o il rivenditore.

Dit symbool geeft aan dat afgedankte elektrische en elektronische apparatuur (inclusief batterijen en accu's) niet samen met ander afval mag worden weggegooid. Afgedankte apparatuur moet gescheiden worden ingezameld en bij een inzamelpunt worden ingeleverd om te zorgen voor recycling en terugwinning, zodat de hoeveelheid afval en het gebruik van natuurlijke hulpbronnen kan worden beperkt. Het ongecontroleerd vrijkomen van gevaarlijke componenten in elektrische en elektronische apparatuur kan een risico vormen voor de menselijke gezondheid en schadelijke gevolgen hebben voor het milieu. Het huishouden speelt een belangrijke rol bij het bijdragen aan hergebruik en terugwinning, inclusief recycling van afgedankte apparatuur. Voor meer informatie over de juiste recyclingmethoden kunt u contact opnemen met uw gemeente of detailhandelaar.

Αυτό το σύμβολο δείχνει ότι απαγορεύεται η απόρριψη χρησιμοποιημένου ηλεκτρικού και ηλεκτρονικού εξοπλισμού (συμπεριλαμβανομένων των μπαταριών και συσσωρευτών) με άλλα απόβλητα. Ο χρησιμοποιούμενος εξοπλισμός θα πρέπει να συλλέγεται επιλεκτικά και να αποστέλλεται σε σημείο συλλογής για να εξασφαλιστεί η ανακύκλωσή του και η ανάκτησή του για τη μείωση των αποβλήτων και τη μείωση του βαθμού χρήσης των φυσικών πόρων. Η ανεξέλεγκτη απελευθέρωση επικίνδυνων συστατικών που περιέχονται στον ηλεκτρικό και ηλεκτρονικό εξοπλισμό μπορεί να αποτελέσει απειλή για την ανθρώπινη υγεία και να προκαλέσει αρνητικές αλλαγές στο φυσικό περιβάλλον. Το οικοκυρό διαδραματίζει σημαντικό ρόλο στην συμβολή στην επαναχρησιμοποίηση και ανάκτηση, συμπεριλαμβανομένης της ανακύκλωσης, χρησιμοποιημένου εξοπλισμού. Για περισσότερες πληροφορίες σχετικά με τις κατάλληλες μεθόδους ανακύκλωσης, επικοινωνήστε με τις τοπικές αρχές ή τον πωλητή.

Този символ информира, че изхвърлянето на изхабеното електрическо и електронно оборудване (включително батерии и акумулатори) заедно с битовите отпадъци е забранено. Изхабеното оборудване трябва да се събира отделно и да се предаде в пункта за събиране на такива отпадъци, за да се осигури неговото рециклиране и оползотворяване, да се намали количеството на отпадъците и да се намали разхода на природни ресурси. Неконтролираното изпускане на опасни съставки, съдържащи се в електрическото и електронното оборудване, може да представлява заплаха за човешкото здраве и да причини отрицателни промени в околната среда. Домакинството играе важна роля в приноса за повторната употреба и оползотворяването, включително рециклирането на изхабеното оборудване. За повече информация относно правилните методи за рециклиране, моля, свържете се с местните власти или с продавача.

Este símbolo indica que os resíduos de equipamentos elétricos e eletrónicos (incluindo pilhas e baterias) não podem ser colocados juntamente com outros resíduos. Os resíduos de equipamentos devem ser recolhidos separadamente e entregues a um ponto de recolha para garantir a sua reciclagem e recuperação, a fim de reduzir a quantidade de resíduos e a utilização de recursos naturais. A libertação não controlada de componentes perigosos contidos em equipamentos elétricos e eletrónicos pode representar um risco para a saúde humana e causar efeitos ambientais adversos. O lar desempenha um papel importante ao contribuir para a reutilização e recuperação, incluindo a reciclagem de resíduos de equipamentos. Para mais informações sobre os métodos de reciclagem apropriados, contacte a sua autoridade local ou revendedor.

Ovaj simbol označava da se otpadna električna i elektronička oprema (uključujući baterije i akumulatore) ne smije odlagati s ostalim otpadom. Rabljenu opremu treba skupljati selektivno i predati na sabirno mjesto kako bi se osiguralo njezino recikliranje i oporaba, kako bi se smanjila količina otpada i smanjio stupanj korištenja prirodnih resursa. Nekontrolirano ispuštanje opasnih komponenti sadržanih u električnoj i elektroničkoj opremi može predstavljati prijetnju ljudskom zdravlju i uzrokovati negativne promjene u prirodnom okolišu. Kućanstvo ima važnu ulogu u doprinosu ponovnoj uporabi i oporabi, uključujući recikliranje otpadne opreme. Za više informacija o ispravnim metodama recikliranja obratite se lokalnim vlastima ili prodavaču.

يشير هذا الرمز إلى أنه يجب عدم التخلص من نفايات المعدات الكهربائية والإلكترونية (بما في ذلك البطاريات والمراكم) مع النفايات الأخرى. يجب جمع المعدات المستخدمة بشكل انتقائي وتسليمها إلى نقطة التجميع لضمان إعادة تدوير ها واستعادتها ، لتقليل كمية النفايات وتقليل مستوى استخدام الموارد الطبيعية. يمكن أن يشكل الإطلاق غير المنضبط للمكونات الخطرة الموجودة في المعدات الكهربائية والإلكترونية تهديدًا لصحة الإنسان ويسبب تغيرات سلبية في البيئة الطبيعية. تلعب الأسر دورًا مهمًا في المساهمة في إعادة الاستخدام والاسترداد ، بما في ذلك إعادة تدوير معدات النفايات. لمزيد من المعلومات حول طرق إعادة التدوير الصحيحة ، يرجى الاتصال بالسلطة المحلية أو بائع التجزئة.

CHARAKTERYSTYKA SZLIFIERKI KĄTOWEJ

Szlifierka kątowa jest elektronarzędziem przeznaczonym do szlifowania i cięcia metali oraz mineralnych materiałów budowlanych takich jak cegła, kamień naturalny i sztuczny, beton, glazura itp. za pomocą tarcz ściernych i ściernic dobranych odpowiednio dla danego materiału. W żadnym wypadku narzędzia nie wolno używać do obróbki materiałów innych niż wymienione wyżej, np. do szlifowania i cięcia drewna. Prawidłowa, niezawodna i bezpieczna praca szlifierki jest zależna od właściwej eksploatacji, dlatego przed przystąpieniem do użytkowania szlifierki:

Przed przystąpieniem do pracy z narzędziem należy przeczytać całą instrukcję i zachować ją.
Zawsze stosuj osłonę oczu!
Nie stosuj ściernic o maksymalnej dopuszczalnej prędkości obwodowej mniejszej niż 80 m/s!
Nie stosuj ściernic o maksymalnej dopuszczalnej prędkości obrotowej mniejszej niż prędkość obrotowa szlifierki.

Za szkody powstałe w wyniku nie przestrzegania przepisów bezpieczeństwa i zaleceń niniejszej instrukcji dostawca nie ponosi odpowiedzialności.

WYPOSAŻENIE SZLIFIERKI KĄTOWEJ

Szlifierki dostarczane są z poniższym wyposażeniem:
- rękojeść dodatkowa
- osłona tarczy ściernej
- klucz do mocowania tarczy ściernej

W skład wyposażenia nie wchodzą tarcze ścierne.

PARAMETRY TECHNICZNE

Parametr	Jednostka miary	Wartość
Numer katalogowy		79135
Napięcie sieci	[V~]	230 – 240
Częstotliwość sieci	[HZ]	50
Moc znamionowa	[W]	2000
Obroty znamionowe	[min^{-1}]	6500
Średnica tarczy ściernej	[mm]	230
Średnica otworu tarczy ściernej	[mm]	22
Końcówka wrzeciona		M14
Masa	[kg]	4,5
Poziom hałasu		
- ciśnienie akustyczne $L_{pA} \pm K_{pA}$	[dB (A)]	97 ± 3,0
moc $L_{WA} \pm K_{WA}$	[dB (A)]	105 ± 3,0
Poziom drgań $_{ah,AG} \pm K$ (ręk. gł. / ręk. dod.)	[m/s^2]	6,2 ± 1,5
Klasa izolacji		II
Stopień ochrony		IPX0

Deklarowana wartość emisji hałasu została zmierzona za pomocą standardowej metody badań i może być użyta do porównania jednego narzędzia z drugim. Deklarowana wartość emisji hałasu może zostać użyta we wstępnej ocenie ekspozycji.
Deklarowana, całkowita wartość drgań została zmierzona za pomocą standardowej metody badań i może być użyta do porównania jednego narzędzia z drugim. Deklarowana, całkowita wartość drgań może zostać użyta we wstępnej ocenie ekspozycji.
Uwaga! Emisja drgań podczas pracy narzędziem może się różnić od zadeklarowanej wartości, w zależności od sposobu użycia narzędzia.
Uwaga! Należy określić środki bezpieczeństwa mające chronić operatora, które są oparte na ocenie narażenia w rzeczywistych warunkach użytkowania (wliczając w to wszystkie części cyklu pracy, jak na przykład czas kiedy narzędzie jest wyłączone lub pracuje na biegu jałowym oraz czas aktywacji).

OGÓLNE OSTRZEŻENIA DOTYCZĄCE BEZPIECZEŃSTWA ELEKTRONARZĘDZI

Ostrzeżenie! Należy zapoznać się ze wszystkimi ostrzeżeniami bezpieczeństwa, ilustracjami oraz specyfikacjami dostarczonymi z tym elektronarzędziem. Nieprzestrzeganie ich może prowadzić do porażenia elektrycznego, pożaru albo do poważnych urazów.

Zachować wszystkie ostrzeżenia oraz instrukcje do przyszłego odniesienia się.

Pojęcie „elektronarzędzie” użyte w ostrzeżeniach odnosi się do wszystkich narzędzi napędzanych prądem elektrycznym zarówno przewodowych, jak i bezprzewodowych.

Bezpieczeństwo miejsca pracy

Miejsce pracy należy utrzymywać dobrze oświetlone i w czystości. Nieporządek i słabe oświetlenie mogą być przyczynami wypadków.

Nie należy pracować elektronarzędziami w środowisku o zwiększonym ryzyku wybuchu, zawierającym palne ciecze, gazy lub opary. Elektronarzędzia generują iskry, które mogą zapalić pył lub opary.

Nie należy dopuszczać dzieci i osób postronnych do miejsca pracy. Utrata koncentracji może spowodować utratę kontroli.

Bezpieczeństwo elektryczne

Wtyczka przewodu elektrycznego musi pasować do gniazdka sieciowego. Nie wolno modyfikować wtyczki w jakikolwiek sposób. Nie wolno stosować żadnych adapterów wtyczki z uziemionymi elektronarzędziami. Niemodyfikowana wtyczka pasująca do gniazdka zmniejsza ryzyko porażenia prądem elektrycznym.

Unikać kontaktu z uziemionymi powierzchniami takimi jak rury, grzejniki i chłodziarki. Uziemienie ciała zwiększa ryzyko porażenia prądem elektrycznym.

Nie należy narażać elektronarzędzi na kontakt z opadami atmosferycznymi lub wilgocią. Woda i wilgoć, która dostanie się do wnętrza elektronarzędzia zwiększa ryzyko porażenia prądem elektrycznym.

Nie przeciążać kabla zasilającego. Nie używać kabla zasilającego do noszenia, ciągnięcia lub odłączania wtyczki od gniazdka sieciowego. Unikać kontaktu kabla zasilającego z ciepłem, olejami, ostrymi krawędziami i ruchomymi częściami. Uszkodzenie lub splątanie kabla zasilającego zwiększa ryzyko porażenia prądem elektrycznym.

W przypadku pracy poza pomieszczeniami zamkniętymi należy używać przedłużaczy przeznaczonych do pracy poza pomieszczeniami zamkniętymi. Użycie przedłużacza przystosowanego do pracy na zewnątrz pomieszczeń zmniejsza ryzyko porażenia prądem elektrycznym.

W przypadku, gdy używanie elektronarzędzia w środowisku wilgotnym jest nieuniknione, jako ochronę przed napięciem zasilania należy stosować urządzenie różnicowoprądowe (RCD). Zastosowanie RCD zmniejsza ryzyko porażania prądem elektrycznym.

Bezpieczeństwo osobiste

Pozostań czujny, zwracaj uwagę na to, co robisz i zachowuj zdrowy rozsądek podczas pracy elektronarzędziem. Nie używaj elektronarzędzia będąc zmęczonym lub pod wpływem narkotyków alkoholu lub leków. Nawet chwila nieuwagi podczas pracy może prowadzić do poważnych urazów osobistych.

Używaj środków ochrony osobistej. Zawsze zakładaj ochronę wzroku. Stosowanie środków ochrony osobistej, takich jak maski przeciwpyłowe, przeciwpoślizgowe obuwie ochronne, kaski i ochronniki słuchu zmniejszają ryzyko poważnych urazów osobistych.

Zapobiegaj przypadkowemu uruchomieniu. Upewnij się, że włącznik elektryczny jest w pozycji „wyłączony” przed podłączeniem do zasilania i/lub akumulatora, podniesieniem lub przenoszeniem elektronarzędzia. Przenoszenie elektronarzędzia z palcem na włączniku lub zasilenie elektronarzędzia, gdy włącznik jest w pozycji „włączony” może prowadzić do poważnych urazów.

Przed włączeniem elektronarzędzia usuń wszelkie klucze i inne narzędzia, które zostały użyte do jego regulacji. Klucz pozostawiony na obracających się elementach narzędzia może prowadzić do poważnych urazów.

Nie sięgaj i nie wychylaj się zbyt daleko. Utrzymuj odpowiednią postawę oraz równowagę przez cały czas. Pozwoli to na łatwiejsze zapanowanie nad elektronarzędziem w przypadku niespodziewanych sytuacji podczas pracy.

Ubieraj się odpowiednio. Nie zakładaj luźniej odzieży lub biżuterii. Utrzymuj włosy oraz odzież z dala od ruchomych części elektronarzędzia. Luźna odzież, biżuteria lub długie włosy mogą zostać pochwycone przez ruchome części.

Jeżeli urządzenia są przystosowane do podłączenia odciągu pyłu lub gromadzenia pyłu, upewnij się, że zostały one podłączone i użyte prawidłowo. Użycie odciągu pyłu zmniejsza ryzyko zagrożeń związanych z pyłami.

Nie pozwól, aby doświadczenie nabyte z częstego użycia narzędzia spowodowały beztroskę i ignorowanie zasad bezpieczeństwa. Beztroskie działanie może spowodować poważne urazy w ułamku sekundy.

Użytkowanie i troska o elektronarzędzie

Nie przeciążaj elektronarzędzia. Używaj elektronarzędzia właściwego do wybranego zastosowania. Właściwe elektronarzędzie zapewni lepszą i bezpieczniejszą pracę jeżeli zostanie użyte do zaprojektowanego obciążenia.

Nie używaj elektronarzędzia, jeśli włącznik elektryczny nie umożliwia włączenia i wyłączenia. Narzędzie, które nie daje się kontrolować za pomocą włącznika sieciowego jest niebezpieczne i należy je oddać do naprawy.

Odłącz wtyczkę od gniazdka zasilającego i/lub zdemontuj akumulator, jeżeli jest odłączalny od elektronarzędzia przed regulacją, wymianą akcesoriów lub przechowywaniem narzędzia. Takie środki zapobiegawcze pozwolą na uniknięcie przypadkowego włączenia elektronarzędzia.

Przechowuj narzędzie w miejscu niedostępnym dla dzieci, nie pozwól osobom nieznającym obsługi elektronarzędzia lub tych instrukcji posługiwać się elektronarzędziem. Elektronarzędzia są niebezpieczne w rękach nieprzeszkolonych użytkowników.

Konserwuj elektronarzędzia oraz akcesoria. Sprawdzaj narzędzie pod kątem niedopasowań lub zacięć ruchomych części, uszkodzeń części oraz jakichkolwiek innych warunków, które mogą wpłynąć na działanie elektronarzędzia. Uszkodzenia należy naprawić przed użyciem elektronarzędzia. Wiele wypadków jest spowodowanych przez niewłaściwe konser-

wowane narzędzia.
Narzędzia tnące należy utrzymywać czyste i naostrzone. Właściwie konserwowane narzędzia tnące z ostrymi krawędziami jest mniej skłonne do zakleszczania i jest łatwiej kontrolować je podczas pracy.
Stosuj elektronarzędzia, akcesoria oraz narzędzia wstawiane itd. zgodnie z niniejszymi instrukcjami, biorąc pod uwagę rodzaj i warunki pracy. Stosowanie narzędzi do innej pracy niż zostały zaprojektowane, może spowodować powstanie niebezpiecznej sytuacji.
Rękojeści oraz powierzchnie do chwytania utrzymuj suche, czyste oraz wolne od oleju i smaru. Śliskie rękojeści i powierzchnie do chwytania nie pozwalają na bezpieczną obsługę oraz kontrolowanie narzędzia w niebezpiecznych sytuacjach.

Naprawy
Naprawiaj elektronarzędzie tylko w uprawnionych do tego zakładach, używających tylko oryginalnych części zamiennych. Zapewni to właściwe bezpieczeństwo pracy elektronarzędzia.

DODATKOWE INSTRUKCJE BEZPIECZEŃSTWA DLA SZLIFIEREK I POLEREK DYSKOWYCH

Narzędzie jest przeznaczone tylko do szlifowania, szlifowania za pomocą papieru ściernego, szlifowania za pomocą szczotek drucianych oraz przecinania. Zapoznać się ze wszystkimi ostrzeżeniami, instrukcjami, ilustracjami oraz specyfikacjami dostarczonymi wraz z elektronarzędziem. Nieprzestrzeganie wszystkich instrukcji zamieszczonych poniżej może prowadzić porażeniem elektrycznym, pożarem i / lub poważnymi obrażeniami.
Nie przekształcaj tego narzędzia do pracy, do której nie zostało zaprojektowane i wyszczególnione przez producenta. Taka konwersja skutkować utratą kontroli i spowodować poważne obrażenia.
Posługiwanie się narzędziem jako polerką lub w inny sposób niż opisany w instrukcji jest zabronione. Praca narzędziem, do której nie jest przeznaczone może stworzyć ryzyko i skutkować obrażeniami ciała.
Nie należy stosować akcesoriów, które nie zostały zaprojektowane i nie są przeznaczone przez producenta. To, że akcesoria można zamontować do narzędzia nie oznacza, że gwarantują bezpieczną pracę.
Maksymalna prędkość obrotowa akcesoriów musi być równa lub większa od maksymalnej prędkości obrotowej narzędzia. Akcesoria o mniejszej prędkości obrotowej niż prędkość narzędzia mogą, podczas pracy rozpaść się na kawałki.
Zewnętrzna średnica oraz grubość akcesoriów musi się zawierać w przedziale rozmiarów określonym dla narzędzia. Akcesoria o niewłaściwych rozmiarach nie mogą być właściwie osłaniane i obsługiwane.
Rozmiar otworu mocującego kół, tarcz, kołnierzy oraz innych akcesoriów musi pasować do rozmiaru wrzeciona narzędzia. Akcesoria, których rozmiar otworu mocującego nie odpowiada rozmiarowi wrzeciona narzędzia, po uruchomieniu wpadną w wibracje i może to spowodować utratę kontroli nad narzędziem.
Nie stosować uszkodzonych akcesoriów. Przed każdym użyciem zbadać stan akcesoriów na obecność, odprysków, pęknięć, przetarć i nadmiernego zużycia. W przypadku upuszczenia akcesoriów należy sprawdzić je pod kątem uszkodzeń albo zamontować nowe, nieuszkodzone akcesoria. Po oględzinach i zainstalowaniu akcesoriów należy umieścić siebie oraz osoby postronne poza płaszczyzną obrotu akcesoriów, następnie uruchomić narzędzie na jedną minutę przy maksymalnej prędkości obrotowej. Podczas testu uszkodzone akcesoria ulegną zniszczeniu.
Stosować środki ochrony osobistej. W zależności od zastosowania stosować osłony twarzy, gogle lub okulary ochronne. Jeżeli jest wymagane, stosować maski przeciwpyłowe, ochronę słuchu, rękawice oraz fartuchy chroniące przed niewielkimi fragmentami akcesoriów lub materiałów powstających podczas pracy. Ochrona oczu musi być zdolna do zatrzymania lecących odłamków powstających podczas pracy. Maska przeciwpyłowa musi być zdolna do filtracji pyłu powstającego podczas pracy. Zbyt długie wystawienie na działanie hałasu może skutkować utratą słuchu.
Utrzymywać bezpieczny dystans pomiędzy miejscem pracy, a osobami postronnymi. Osoby wchodzące do miejsca pracy muszą stosować środki ochrony osobistej. Odłamki powstające podczas pracy lub odłamki uszkodzonych akcesoriów mogą wylecieć poza najbliższe otoczenie miejsca pracy.
Podczas wykonywania pracy, w której tarcza może zetknąć się z ukrytym przewodem elektrycznym pod napięciem lub przewodem zasilającym trzymać szlifierkę tylko za pomocą izolowanych uchwytów. Tarcza podczas kontaktu z przewodem pod napięciem może spowodować, że metalowe elementy narzędzia mogą się znaleźć pod napięciem, co może spowodować porażenie elektryczne operatora narzędzia.
Umieszczać przewód zasilający z dala od obracających się elementów narzędzia. W przypadku utraty kontroli nad narzędziem, przewód może zostać przecięty lub pochwycony, a dłoń lub ramię operatora może zostać wciągnięte w obracające się elementy maszyny.
Nigdy nie odkładać narzędzia do momentu całkowite zatrzymania się obracających elementów. Obracające się elementy mogą „pochwycić" podłoże i wyrwać narzędzie spod kontroli.
Nie uruchamiać narzędzia podczas przenoszenia. Przypadkowy kontakt z obracającymi się elementami może spowodować pochwycenie i wciągnięcie odzieży i kontakt narzędzia z ciałem operatora.
Należy regularnie czyścić otwory wentylacyjne narzędzia. Wentylator silnika wciąga kurz i pył powstający podczas pracy, do środka narzędzia. Nadmierne nagromadzenie drobin metalu zawartych w kurzu zwiększa ryzyko porażenia elektrycznego.
Nie pracować narzędziem w pobliżu łatwopalnych materiałów. Iskry powstające podczas pracy mogą spowodować pożar.
Nie stosować akcesoriów wymagających chłodzenia cieczą. Woda lub płyn chłodzący mogą powodować porażenie prądem elektrycznym.

Rozmiar gwintu akcesoriów musi pasować do gwintu wrzeciona szlifierki. W przypadku akcesoriów montowanych za pomocą kołnierzy, otwór montażowy akcesoriów musi pasować do rozmiaru mocującego kołnierza. Akcesoria, które nie pasują do mocowania elektronarzędzia spowodują brak równowagi, nadmierne wibracje oraz mogą powodować utratę kontroli.

Ostrzeżenia związane z odbiciem narzędzia w stronę operatora

Odbicie narzędzia w stronę operatora jest nagła reakcją na zablokowane lub zaciśnięte: tarczę obrotową, taśmę polerującą szczotkę lub inne akcesorium. Zablokowanie lub zaciśnięcie powoduje gwałtowne zatrzymanie się obracającego się akcesorium, co skutkuje obrotem elektronarzędzia w stronę przeciwną do obrotu akcesorium.

Na przykład, jeżeli tarcza ścierna jest zablokowana lub zaciśnięty przez obrabiany przedmiot, krawędź tarczy, która wchodzi do punktu zaciśnięcia może się zagłębić w powierzchni materiału powodując, że tarcza wydostanie się lub zostanie wyrzucona.

Tarcza może także wydostać się w kierunku do lub od operatora, w zależności od kierunku ruchu ściernicy w miejscu zaciśnięcia. Tarcze ścierne mogą także pęknąć w tych warunkach.

Odbicie narzędzia w stronę operatora jest wynikiem niewłaściwego użycia i / lub niezastosowania się do wskazówek zawartych w instrukcji obsługi. Zjawiska można uniknąć przestrzegając poniższe zalecenia.

Stosować pewny chwyt narzędzia oraz odpowiednią pozycję ciała i rąk, pozwoli to oprzeć się siłom powstającym podczas odbicia. Zawsze stosować dodatkowy uchwyt, jeżeli został dostarczony wraz z narzędziem, zapewni to maksymalna kontrolę podczas odbicia lub niespodziewanego obrotu podczas uruchamiania narzędzia. Operator jest w stanie kontrolować obrót lub odbicie narzędzia, jeżeli zastosuje odpowiednie środki ostrożności.

Nigdy nie umieszczać dłoni w pobliżu obracających się elementów narzędzia. Obracające się elementy mogą, podczas odbicia, wejść w kontakt z dłonią.

Nie ustawiać się w strefie, w którą narzędzie przemieści się podczas odbicia. Odbicie skieruje narzędzie w kierunku przeciwnym do kierunku obrotu tarczy ściernej, w miejscu jej zakleszczenia się.

Zachować szczególną uwagę podczas pracy w pobliżu narożników, ostrych krawędzi itp. Unikać podbijania i zakleszczania się tarczy ściernej. Podczas obróbki narożników lub krawędzie występuje zwiększone ryzyko zakleszczenia się tarczy ściernej, co prowadzi do utraty kontroli nad narzędziem lub odbiciem narzędzia.

Nie stosować tarcz z łańcuchem tnącym do obróbki drewna, segmentowych tarcz diamentowych z obowodowym odstępem między segmentami większym niż 10 mm lub pił zębatych. Takie tarcze powodują częste odbicia i utratę kontroli nad narzędziem.

Ostrzeżenia związane ze szlifowaniem i cięciem

Stosować tylko tarcze przystosowane do pracy z narzędziem oraz osłony zaprojektowane do danego rodzaju tarczy. Tarcze, do których narzędzie nie zostało zaprojektowane nie mogą być właściwie osłaniane i nie są bezpieczne.

Tarcza wypukła musi być zamontowana w taki sposób, aby jej powierzchnia szlifująca musi nie wystawała poza płaszczyznę kołnierza ochronnego osłony. Nieprawidłowo zamontowana tarcza, która wystaje ponad osłonę stanowi zagrożenie bezpieczeństwa w trakcie pracy.

Osłona musi być bezpiecznie przymocowana do narzędzia i ustawiona w pozycji zapewniającej maksimum bezpieczeństwa, tak aby jak najmniejszy obszar tarczy był odsłonięty w kierunku operatora. Osłona pomaga ochronić operatora przed połamanymi fragmentami tarczy oraz zapobiega przypadkowemu zetknięciu się z tarczą.

Tarcza musi być stosowana zgodnie z przeznaczeniem. Na przykład: nie szlifować tarczą przeznaczoną do cięcia. Tarcze ścierne do cięcia są przeznaczone do obciążenia obwodowego, siły boczne przyłożone do takiej tarczy mogą spowodować jej rozpadnięcie się.

Zawsze stosować nieuszkodzone tarcze mocujące, które są we właściwym rozmiarze dostosowanym do tarczy ściernej. Właściwe tarcze mocujące tarczę ścierną zmniejszają możliwość uszkodzenia tarczy ściernej. Tarcze mocujące do tarcz tnących mogą być inne od tarcz mocujących do tarcz szlifierskich.

Nie stosować zużytych tarcz ściernych z większych narzędzi. Tarcza ścierna o większej średnicy nie jest przystosowana do większej prędkości obrotowej mniejszych narzędzi i może pęknąć.

Jeżeli stosujesz tarcze podwójnego przeznaczenia zawsze stosuj osłonę właściwą dla danego rodzaju pracy. Zastosowanie niewłaściwej osłony może prowadzić do tego, że nie zostanie zapewniony pożądany stopień zabezpieczenia, co może prowadzić do poważnego urazu.

Ostrzeżenia związane z cięciem

Nie należy „zacinać" tarczy lub przykładać zbyt dużego nacisku. Nie należy podejmować prób zbyt głębokiego cięcia. Nadmierne naprężenie tarczy ściernej zwiększa obciążenie i podatność na skręcenie lub pochwycenie tarczy w przecinanej szczelinie co zwiększa ryzyko odbicia w stronę operatora lub zniszczenia tarczy.

Nie umieszczać swojego ciała w linii cięcia oraz za obracającą się tarczą ścierną. Jeżeli podczas pracy tarcza ścierna porusza się oddalając od ciała operatora, odbicie w kierunku operatora może skierować wirującą tarczę oraz narzędzie w stronę operatora.

Jeżeli tarcza zostanie pochwycona lub nastąpi przerwanie cięcia z jakiegokolwiek powodu, należy wyłączyć narzędzie i przytrzymać je w bezruchu do czasu całkowitego zatrzymania obrotu tarczy. Nigdy nie należy podejmować prób wyprowadzenia wirującej tarczy tnącej ze szczeliny, ponieważ może to skutkować odbiciem w stronę operatora. Należy znaleźć przyczyny oraz podjąć właściwe kroki w celu wykluczenia pochwycenia tarczy.

Nie wznawiać cięcia w materiale. Należy pozwolić tarczy osiągnąć znamionowe obroty i dopiero ostrożnie wprowadzić

ją w szczelinę cięcia. Tarcza może zostać zaciśnięta, wyciągnięta lub odbita w stronę operatora jeżeli cięci jest wznawiane w materiale.
Należy podpierać panele oraz inne ponadwymiarowe materiały w celu zminimalizowania ryzyka zaciśnięcia i odbicia w stronę operatora. Ponad wymiarowe materiały wykazują tendencję do uginania się pod własnym ciężarem. Podpórki musza być umieszczone pod materiałem w pobliżu linii cięcia oraz w pobliżu krawędzi materiału, po obu stronach linii cięcia.
Zachować szczególną ostrożność w przypadku wykonywania cięć wgłębnych w ścianach oraz innych nieznanych powierzchniach. Wystająca tarcza może przeciąć przewody gazowe, elektryczne lub inne obiekty, które mogą spowodować odbicie w stronę operatora.
Nie podejmować prób cięcia po łuku. Przeciążenie tarczy zwiększa jej obciążenie i podatność na skręcanie lub zakleszczanie w szczelinie cięcia oraz prawdopodobieństwo odbicia w stronę operatora lub pęknięcie tarczy, co może prowadzić do poważnego urazu.

Ostrzeżenia związane ze szlifowaniem papierem ściernym
Stosuj papier ścierny we właściwym rozmiarze. Podczas doboru ściernicy, należy kierować się zaleceniami producenta. Znacznie wystający poza tarczą papier ścierny może spowodować skaleczenie, a także zwiększa ryzyko zakleszczenia, rozdarcia lub wystąpienia zjawiska odbicia wstecznego w stronę operatora.

Ostrzeżenia związane z pracą szczotką drucianą
Zachowaj ostrożność, ponieważ odłamki drutów są wyrzucane ze szczotki także podczas normalnej pracy. Nie przeciążać drutów przez przykładanie zbyt dużej siły do szczotki. Druty z łatwością mogą przebić lekkie ubranie i/ lub skórę.
Jeżeli jest zalecane użycie osłon podczas pracy szczotka drucianą należy zapobiec jakiemukolwiek kontaktowi szczotki z osłoną. Szczotka druciana może zwiększyć średnicę pod wpływem obciążenia oraz siły odśrodkowej.

Ostrzeżenia związane z polerowaniem
Nie pozwalaj aby jakakolwiek luźna część krążka polerskiego lub sznurka mocującego wirowała swobodnie. Luźne i wirujące sznurki mogą zaplątać się w palce lub zostać pochwycone przez obrabiany przedmiot.

MONTAŻ ELEMENTÓW WYPOSAŻENIA

Montaż osłony tarczy ściernej
W tym celu należy nałożyć osłonę tarczy na cylindryczną część korpusu wokół wrzeciona i przy pomocy śruby lub zacisku obejmy osłony, unieruchomić tak, aby osłona była zamocowana prosto, mocno i pewnie. Tak ustawić osłonę tarczy ściernej, by nie osłonięta część tarczy była możliwie jak najdalej od dłoni użytkownika szlifierki. Nigdy nie pracować szlifierką bez prawidłowo zamontowanej osłony tarczy!
Wraz ze szlifierką jest dostarczana osłona zapewniająca właściwą ochronę tylko podczas szlifowania za pomocą tarcz ściernych i tarcz wykorzystujących papier ścierny oraz niektórych szczotek drucianych. Tarcza po zamontowaniu na wrzecionie nie może wystawać poza boczną krawędź osłony. W przypadku wykonywania innego rodzaju dozwolonej pracy należy skontaktować się z producentem w celu nabycia osłony przeznaczonej do tego rodzaju pracy. W przypadku użycia osłony Typu A (do cięcia) do szlifowania powierzchnią boczną, osłona może kolidować z obrabianym przedmiotem powodując słabą kontrolę nad narzędziem. W przypadku użycia osłony Typu B (do szlifowania) do przecinania za pomocą ściernicy wzrasta ryzyko ekspozycji na iskry oraz cząstek oraz także na części tarczy w przypadku pęknięcia jej. Podczas użycia osłony Typu A (do cięcia), Typu B (do szlifowania) lub Typu C (kombinowanej) do cięcia lub szlifowania powierzchnią boczną betonu lub kamienia, wzrasta ryzyko ekspozycji na pył oraz utratę kontroli na skutek odbicia w stronę operatora. Podczas użycia osłony Typu A (do cięcia), Typu B (do szlifowania) lub Typu C (kombinowanej) z tarczową szczotką drucianą o grubości, która spowoduje, że szczotka będzie wystawała poza kołnierz osłony może spowodować, że druty mogą pochwycić osłonę co doprowadzi do pękania drutów.

Montaż rękojeści dodatkowej
Zamontować rękojeść przez jej pewne przykręcenie do głowicy narzędzia.

OBSŁUGA TARCZ ŚCIERNYCH

UWAGA! Montaż tarcz ściernych może być dokonywany tylko przy odłączonym napięciu zasilającym. Wyciągnąć wtyczkę przewodu szlifierki z gniazda!

Montaż tarcz ściernych
Odłączyć napięcie zasilające od narzędzia. Wyjąć wtyczkę z gniazda!
Podczas montażu należy zwrócić uwagę, by krawędzie A (IV) na dole trzpienia wrzeciona i kołnierzy mocujących dokładnie się nakładały. Osadzić górny kołnierz mocujący na wrzecionie. Osadzić tarczę ścierną na wrzecionie i górnym kołnierzu mocującym. Nakręcić dolny kołnierz mocujący na wrzeciono. Wcisnąć blokadę wrzeciona i dokręcić dolny kołnierz mocujący za pomocą klucza, a następnie zwolnić nacisk na przycisk blokady. Włożyć wtyczkę przewodu elektrycznego narzędzia do gniazdka sieciowego, włączyć szlifierkę i obserwować jej pracę bez żadnego obciążenia przez czas około 1 minuty. Wyjąć wtyczkę z gniazda i sprawdzić zamocowanie tarcz.

Usytuowanie kołnierzy mocujących
Należy zwrócić uwagę, że tarcze w miejscu mocowania do wrzeciona mogą mieć różną grubość. W zależności od używanych tarcz ściernych cienkich (grubość do 3,2 mm), bądź grubych (grubość powyżej 3,2 mm) inne jest usytuowanie kołnierzy mocujących (III). Maksymalna grubość tarczy ściernej, którą można zamocować do szlifierki wynosi 6 mm.

Demontaż tarcz ściernych
Wyłączyć szlifierkę i wyciągnąć wtyczkę przewodu elektrycznego z gniazdka sieciowego. Wcisnąć blokadę wrzeciona i odkręcić dolny kołnierz mocujących przy pomocy klucza do mocowania, a następnie zdjąć tarczę ścierną z wrzeciona. Oczyścić wrzeciono oraz kołnierze mocujące z pyłu oraz innych zanieczyszczeń powstałych w trakcie pracy.

Rodzaje tarcz ściernych
Do pracy szlifierką można stosować każdą ściernicę wzmocnioną oplotem, przeznaczoną do stosowania ze szlifierkami kątowymi o dopuszczalnej prędkości obwodowej co najmniej 80 m/s oraz średnicach mocowania i zewnętrznych określonych w tabeli z danymi technicznymi.
Jeżeli tarcza ścierna jest wyposażona w otwór niegwintowany do jej montażu należy użyć kołnierzy mocujących. Możliwy jest także montaż tarcz o średnicy zewnętrznej określonej w tabeli z danymi technicznymi, wyposażonych w otwór gwintowany M14. W takim wypadku nie należy stosować kołnierzy mocujących, a tarczę przykręcić bezpośrednio do wrzeciona, blokując go przyciskiem, a tarczę dokręcając mocno i pewnie za pomocą klucza płaskiego (nie będącego na wyposażeniu szlifierki). W przypadku tarcz umożliwiających montaż krążka papieru ściernego za pomocą rzepu, należy stosować tylko krążki papieru ściernego o średnicy określonej w tabeli z danymi technicznymi. Krążki należy umieszczać koncentrycznie na tarczy. Krawędź krążka nie może wystawać poza krawędź tarczy. Możliwe jest także stosowanie ściernych tarcz diamentowych o wymiarach określonych w tabeli z danymi technicznymi, przeznaczonych do cięcia i szlifowania na sucho. Montaż należy przeprowadzić tak samo jak w przypadku tarcz ściernych. Jeżeli wykorzystywane są diamentowe tarcze segmentowe, odstęp między segmentami nie może przekraczać 10 mm, mierzony na obwodzie tarczy, a segmenty muszą mieć ujemny kąt natarcia. Do obróbki metali zaleca się stosować tarcze ścierne wykonane z materiałów przeznaczonych do obróbki danego rodzaju metalu.
Należy zapoznać się z dokumentacją dołączoną do tarczy ściernej. Do obróbki materiałów ceramicznych można stosować tarcze ścierne przeznaczone do obróbki kamienia lub tarcze diamentowe, przeznaczone do pracy na sucho. Szczotki druciane i tarcze z papierem ściernym zaleca się wykorzystywać do usuwania starych powłok lakierniczych z elementów metalowych. Zabronione jest przerabianie otworu mocującego, wrzeciona lub stosowanie pierścieni redukcyjnych w celu dostosowania średnicy otworu mocującego do średnicy wrzeciona. Zabronione jest stosowanie tarcz ściernych o średnicy mocowania innej niż określona w tabeli z danymi technicznymi. Zabronione jest stosowanie tarcz z łańcuchem tnącym lub pił tarczowych, ze względu na to, że zwiększają ryzyko wystąpienia odbicia narzędzia w stronę operatora.
Uwaga! Zabronione jest stosowanie innych tarcz niż dopuszczone do użytku w tej instrukcji. Nawet jeżeli da się je zamontować do wrzeciona szlifierki. Niewłaściwe tarcze mogą nie wytrzymać obciążeń generowanych w trakcie pracy szlifierka kątową. Uszkodzone, rozpadające się tarcze ścierne stanowią zagrożenie poważnymi urazami ciała lub śmierci.

UŻYTKOWANIE SZLIFIERKI

Wyciągnąć wtyczkę z gniazda!
Przed przystąpieniem do pracy narzędziem należy sprawdzić czy korpus obudowy i kabel przyłączeniowy z wtyczką nie są uszkodzone. Jeżeli widoczne są jakiekolwiek uszkodzenia zabrania się podłączania szlifierki do sieci elektrycznej! Zamocować osłonę tarczy ściernej i rękojeść. Nigdy nie pracować szlifierką bez zamontowanej osłony tarczy ściernej!
Dobrać odpowiedni do rodzaju pracy typ tarczy ściernej i zamontować tarczę na wrzecionie szlifierki. Obrabiany materiał zamontować w odpowiedni sposób tak, aby nie przemieszczał się w trakcie obróbki, na przykład za pomocą imadeł lub zacisków. Tarcza szlifierki wiruje z wysoką prędkością i niewłaściwe zamocowanie obrabianego materiału może spowodować jego niekontrolowane przemieszczenie się w trakcie pracy, co zwiększa ryzyko odniesienia poważnych obrażeń. W przypadku cięcia należy podpierać przecinany materiał po obu stronach linii cięcia, ale w taki sposób, aby w trakcie przecinania nie spowodował zakleszczenia tarczy tnącej. Podpory należy umiejscowić w pobliżu krawędzi przecinanego materiału oraz w pobliżu linii cięcia.
Założyć ochronę oczu, ochronniki słuchu i rękawice ochronne.
Sprawdzić, czy włącznik znajduje się w pozycji „wyłączony - 0”. Następnie włożyć wtyczkę przewodu elektrycznego szlifierki do gniazda sieciowego.
Przyjąć odpowiednią pozycję gwarantującą zachowanie równowagi i uruchomić szlifierkę włącznikiem. Jeżeli włącznik jest umiejscowiony w górnej lub bocznej ścianie korpusu szlifierki, to w celu włączenia, należy nacisnąć włącznik w tylnej jego części, a następnie, nie zwalniając nacisku przesunąć go do przodu w kierunku oznaczonym symbolem „I”. Włącznik może posiadać zaczep, który pozwala na zablokowanie go w tej pozycji, co ułatwia długotrwałą pracę. Aby wyłączyć szlifierkę należy nacisnąć włącznik w jego tylnej części i pozwolić mu się wycofać. W przypadku utraty zasilania w trakcie pracy z zablokowanym włącznikiem, podjęcie pracy po przywróceniu zasilania będzie możliwe dopiero po odblokowaniu i ponownym załączeniu włącznika.
Jeżeli szlifierka jest wyposażona we włącznik umieszczony w dolnej części rękojeści, należy nacisnąć i przytrzymać przycisk blokady, a następnie wcisnąć włącznik. Wciśnięty włącznik należy trzymać podczas wykonywania pracy, ale nie jest konieczne przytrzymywanie przycisku blokady. Zwolnienie nacisku na włącznik spowoduje wyłączenie szlifierki. Taki włącznik nie posiada możliwości zablokowania go na czas pracy.

Przystąpić do pracy przykładając właściwą powierzchnię tarczy do obrabianego materiału:
- w przypadku tarcz ściernych do szlifowania należy szlifować powierzchnią boczną i / lub czołową,
- w przypadku ściernic listkowych należy szlifować powierzchnia boczną tak, aby listki papieru ściernego poruszały się równolegle do obrabianego materiału,
- w przypadku tarcz z rzepem umożliwiającym zamocowanie papieru ściernego, szlifowanie należy przeprowadzić powierzchnią boczną,
- w przypadku szczotek drucianych należy dokonywać obróbki zakończeniem drutów, a nie ich powierzchnią boczną,
- w przypadku tarcz do cięcia, należy ciąć powierzchnią czołową, nie szlifować powierzchnią czołową tarcz przeznaczonych do cięcia.

Podczas szlifowania powierzchnią boczną utrzymywać szlifierkę pod kątem nie większym niż 30 stopni względem obrabianej powierzchni (V). Przesuwać szlifierkę płynnymi ruchami do siebie i od siebie. Podczas cięcia, tarcza tnąca powinna się znajdować pod kątem prostym względem ciętej powierzchni. Nie należy dokonywać cięcia pod innym kątem. Zabronione jest zmienianie kąta tarczy tnącej względem obrabianego materiału w trakcie samego cięcia. Należy dokonywać cięcia tylko w linii prostej. Nie zastosowanie się do powyższych zaleceń zwiększa ryzyko zakleszczenia tarczy tnącej w obrabianym materiale, co może spowodować zjawisko odbicia narzędzia w stronę operatora, pęknięcie tarczy lub jej rozpadnięcie się. Podczas cięcia należy prowadzić szlifierkę w kierunku obrotów tarczy (VI). W czasie pracy szlifierką nie wywierać zbyt dużego nacisku na obrabiany materiał i nie wykonywać gwałtownych ruchów, aby nie spowodować zakleszczenia lub pęknięcia i rozerwania tarczy ściernej. Nie wolno dopuścić do przeciążenia szlifierki, temperatura powierzchni zewnętrznych nigdy nie może przekroczyć 60°C. Po zakończonej pracy wyłączyć szlifierkę, wyjąć wtyczkę przewodu szlifierki z gniazda sieciowego i dokonać przeglądu. Uwaga! Tarcza może wirować jeszcze przez jakiś czas po wyłączeniu szlifierki. Przed przystąpieniem do przeglądu należy odczekać do ostygnięcia tarczy. Podczas pracy zarówno tarcza jak i obrabiany materiał mogą się nagrzać do wysokiej temperatury.

Obrotowa rękojeść (VII)
Szlifierka posiada możliwość obrotu głównej rękojeści. Może to zwiększyć ergonomię pracy. W celu obrócenia rękojeści, należy wcisnąć przycisk blokady rękojeści umiejscowiony nad nią, a następnie obrócić rękojeść w kierunku wskazanym przez strzałkę na obudowie szlifierki, do momentu, aż blokada zablokuje obrót. Upewnić się, że rękojeść zablokowała się w wybranym położeniu.

Pamiętaj! Przy pracy szlifierką kątową:
Zawsze stosować osłonę oczu.
Nie stosować tarcz ściernych o maksymalnej dopuszczalnej prędkości obwodowej mniejszej niż 80 m/s.
Nie stosować tarcz ściernych o maksymalnej dopuszczalnej prędkości obrotowej mniejszej niż prędkość obrotowa szlifierki.

KONSERWACJA I PRZEGLĄDY

UWAGA! Przed przystąpieniem do regulacji, obsługi technicznej lub konserwacji wyciągnij wtyczkę narzędzia z gniazdka sieci elektrycznej. Po zakończonej pracy należy sprawdzić stan techniczny elektronarzędzia poprzez oględziny zewnętrzne i ocenę: korpusu i rękojeści, przewodu elektrycznego z wtyczką i odgiętką, działania włącznika elektrycznego, drożności szczelin wentylacyjnych, iskrzenia szczotek, głośności pracy łożysk i przekładni, rozruchu i równomierności pracy. W okresie gwarancji użytkownik nie może domontować elektronarzędzi, ani wymieniać żadnych podzespołów lub części składowych, gdyż powoduje to utratę praw gwarancyjnych. Wszelkie nieprawidłowości obserwowane przy przeglądzie, lub w czasie pracy, są sygnałem do przeprowadzenia naprawy w punkcie serwisowym. Po zakończeniu pracy, obudowę, szczeliny wentylacyjne, przełączniki, rękojeść dodatkową i osłony należy oczyścić np. strumieniem powietrza (o ciśnieniu nie większym niż 0,3 MPa), pędzlem lub suchą szmatką bez użycia środków chemicznych i płynów czyszczących. Narzędzia i uchwyty oczyścić suchą czystą szmatką.

ANGLE GRINDER OVEVIEW

The angle grinder is a power tool designed for grinding and cutting metals and mineral building materials such as brick, natural and artificial stone, concrete, glazing, etc. using abrasive discs and grinding wheels selected for a given material. Under no circumstances must the tool be used for processing materials other than those mentioned above, e.g. for grinding and cutting wood. The correct, reliable and safe operation of the grinder requires its proper use, so before using the grinder:

Read the entire instructions manual before the first use of the tool and keep it for future reference.
Always wear eye protections!
Do not use grinding discs with a maximum permissible perimeter speed of less than 80 m/s!
Do not use grinding discs with a maximum permissible rotational speed lower than the grinder's speed.

The supplier is not liable for any damage resulting from failure to observe the safety instructions and recommendations contained in this manual.

ANGLE GRINDER EQUIPMENT

Ginders are supplied with the following equipment:
- additional handle
- grinding disc guard
- hex wrench for fixing the grinding disc

The equipment does not include abrasive discs.

TECHNICAL DATA

Parameter	Unit	Value
Part No.		79135
Mains voltage	[V~]	230 – 240
Mains frequency	[Hz]	50
Rated power	[W]	2000
Rated rpm	[min^{-1}]	6500
Diameter of the abrasive disc	[mm]	230
Diameter of the abrasive disc hole	[mm]	22
Spindle taper		M14
Weight	[kg]	4,5
Noise level		
- sound pressure $L_{pA} \pm K_{pA}$	[dB (A)]	97 ± 3,0
power $L_{wA} \pm K_{wA}$	[dB (A)]	105 ± 3,0
Vibration level $_{ah,AG}$ ± K (main handle /additional handle)	[m/s^2]	6,2 ± 1,5
Insulation class		II
Protection rating		IPX0

The declared noise emission value has been measured using the standard test method and can be used to compare one tool to another. The declared noise emission value can be used in the preliminary exposure assessment.
The declared total vibration value has been measured using the standard test method and can be used to compare one tool to another. The declared total vibration value can be used in the initial exposure assessment.
Note! The vibration emission during tool operation may differ from the declared value, depending on the manner the tool is used.
Note! Safety measures to protect the operator, which are based on an assessment of exposure under actual conditions of use (including all parts of the work cycle, such as the time when the tool is switched off or idle and the activation time), must be specified.

GENERAL WARNINGS FOR THE SAFETY OF POWER TOOLS

Warning! Read all safety warnings, illustrations and specifications provided with this power tool. Failure to do so may result in electric shock, fire or serious injury.

Keep all warnings and instructions for future reference.

The term "power tool" used in warnings applies to all tools driven by power both wired and wireless.

Workplace safety

Keep the workplace well-lit and clean. Disorder and poor lighting can be causes of accidents.

Do not work with power tools in an environment with an increased risk of explosion, containing flammable liquids, gases or vapors. Power tools generate sparks that can ignite dust or fumes.

Children and third persons should not be allowed to enter the workplace. Loss of concentration can result in loss of control.

Electrical safety

The plug of the electric cable must match the power socket. You must not modify the plug in any way. Do not use any plug adapters with earthed power tools. An unmodified plug that fits the outlet reduces the risk of electric shock.

Avoid contact with earthed surfaces such as pipes, radiators and coolers. Grounding the body increases the risk of electric shock.

Do not expose power tools to contact with atmospheric precipitation or moisture. Water and moisture that gets inside the power tool increases the risk of electric shock.

Do not overload the power cable. Do not use the power cord to carry, pull or unplug the power plug from the power outlet. Avoid contact of the power cable with heat, oils, sharp edges and moving parts. Damage or entanglement of the power cord increases the risk of electric shock.

In the case of working outside closed rooms, use extension cords intended for work outside closed rooms. The use of an extension cord adapted for outdoor use reduces the risk of electric shock.

When using a power tool in a humid environment is unavoidable as a protection against supply voltage use a residual current device (RCD). The use of RCD reduces the risk of electric shock.

Personal safety

Stay alert, pay attention to what you do and keep common sense while working with the power tool. Do not use a power tool when you are tired or under the influence of alcohol or medication. Even a moment of inattention while working can lead to serious personal injury.

Use personal protective equipment. Always wear eye protection. The use of personal protective equipment such as dust masks, anti-slip safety shoes, helmets and hearing protection reduce the risk of serious personal injury.

Prevent accidental operation. Make sure that the electric switch is in the "off" position before connecting to the power supply and / or battery, lifting or moving the power tool. Moving the power tool with the finger on the switch or powering the power tool, when the switch is in the "on" position can lead to serious injuries.

Before turning on the power tool remove any keys and other tools that were used to adjust it. The key left on the rotating parts of the power tool can lead to serious injuries.

Do not reach and do not lean too far. Keep the right attitude and balance all the time. This will allow easier control over the power tool in case of unexpected work situations.

Dress accordingly. Do not wear loose clothing or jewelry. Keep your hair and clothing away from moving parts of the power tool. Loose clothing, jewelry or long hair can be caught by moving parts.

If the devices are fitted for the connection of dust extraction or dust collection, make sure that they are connected and used properly. The use of dust extraction reduces the risk of dust hazards.

Do not let the experience acquired from frequent use of the tool resulted in carelessness and ignoring safety rules. Carefree action can cause serious injuries in a fraction of a second.

Use and care of the power tool

Do not overload the power tool. Use the power tool appropriate for the selected application. The right power tool will provide a better and safer job if used according to the designed load.

Do not use the power tool, if the electric switch does not allow switching on and off. Power tool, which cannot be controlled by means of a power switch is dangerous and must be returned for repair.

Disconnect the plug from the power socket and / or remove the battery if it is detachable from the power tool before adjusting, changing accessories or storing the tool. Such preventive measures will allow you to avoid accidentally turning on the power tool.

Keep the tool out of the reach of children, do not let people who do not know how to operate the power tool or these instructions use a power tool. Power tools are dangerous in the hands of untrained users.

Maintain power tools and accessories. Check the tool for mismatches or jams of moving parts, damage to parts and any other conditions that may affect the operation of the power tool. Damage must be repaired before using the power tool. Many accidents are caused by incorrectly maintained tools.

Keep cutting tools sharp and clean. Properly maintained cutting tools with sharp edges are less prone to jamming and are easier to control when working.

Use power tools, accessories and inserted tools etc. in accordance with these instructions, taking into account the type and conditions of work. The use of tools for work other than designed is likely to result in a dangerous situation.

Handles and gripping surfaces must be dry, clean and free from oil and grease. Slippery handles and gripping surfaces do not allow for safe operation and control of the tool in dangerous situations.

Repairs

Repair the power tool only in authorized facilities using only original spare parts. This ensures proper operation safety of the power tool

ADDITIONAL SAFETY GUIDELINES FOR DISC GRINDERS AND POLISHING MACHINES

The tool is intended only for grinding, grinding with sandpaper, grinding with wire brushes and cutting. Read and view all warnings, instructions, figures, and specifications supplied with the power tool. Failure to follow all of the instructions provided below may result in electrocution, fire, or serious injury.
Do not convert this tool to make it fit for a job for which it has not been designed and specified by the manufacturer. Such conversion will result in loss of control and cause serious injuries.
It is prohibited to use the tool as a polishing machine or in any other manner which is non-compliant with the manual. Performing other works for which the tool is not intended may pose a risk and result in injuries.
Do not use accessories that have not been designed or intended for the work with the tool by the manufacturer. The fact that the accessories can be installed on the tool does not ensure safe operation.
The maximum rotational speed of the accessories must be equal to or greater than the maximum rotational speed of the tool. Accessories with a lower rotational speed than the tool speed can disintegrate into fragments during operation.
The outer diameter and thickness of accessories must be within the size range specified for the tool. It is not possible to properly guard or operate improperly sized accessories.
The size of the hole used for fixing wheels, discs, flanges, and other accessories must match the size of the tool spindle. Accessories with a fixing hole size not suitable for the tool spindle size will start to vibrate during operation, which may result in the loss of control of the tool.
Do not use damaged accessories. Before each use, examine the condition of the accessories for possible splinters, cracks, abrasions and excessive wear. If any accessories are dropped, check them for damages or install new and undamaged accessories. After checking and installing the accessories, make sure you and all bystanders stand outside the rotation plane of the accessories, then run the tool for one minute at a maximum rotational speed. Damaged accessories will disintegrate during the test.
Wear personal protective equipment. Use face shields, goggles, or safety goggles, depending on the application. If required, use dust masks, hearing protection, safety gloves, and aprons to protect against small pieces of accessories or materials generated during work. The eye protection must allow for stopping any flying debris generated during work. The dust mask must be capable of filtering out dust generated during work. Exposure to noise for too long can result in hearing loss.
Ensure all bystanders keep a safe distance from the work area. Persons entering the work area must wear personal protective equipment. Debris or pieces of damaged accessories which are generated during work can be thrown out of the immediate vicinity of the work area.
When carrying out work during which the disc may come into contact with a live concealed electrical cable or power cord, hold the sander by the insulated handles only. When the disc is in contact with a live wire, it may cause the metal parts of the tool to become live, which may lead to electrocution of the tool operator.
Keep the power cord away from rotating tool parts. If you lose control of the tool, the cord can be cut or caught, and your hand or arm can be drawn into the rotating parts of the machine.
Never put down the tool until the rotating parts have come to a complete standstill. The rotating parts can “catch” the ground and pull the tool out of your control.
Do not turn on the tool while carrying it around. Inadvertent contact with rotating parts can cause your clothes to be caught and pulled in by the tool, which can result in contact with the operator’s body.
Clean the tool’s ventilation openings regularly. The motor fan draws dust generated during operation inside the tool. Excessive accumulation of metal particles contained in the dust increases the risk of electrocution.
Do not use the tool near flammable materials. Sparks generated during operation may cause a fire.
Do not use accessories that require liquid cooling. Water or coolant may lead to electrocution.
The thread size of the accessories must match the thread of the sander spindle. For flange-mounted accessories, the fixing hole for the accessories must match the size of the fixing flange. Accessories which do not fit into the power tool mount will cause imbalance, excessive vibration and may result in loss of control.

Warnings related to tool kickback towards the operator
The kickback of the tool towards the operator is a sudden reaction to a blocked or clamped: rotating disc, polishing belt, brush or other accessory. Blocking or jamming causes a rotating accessory to stop suddenly, which results in the power tool rotating in the opposite direction to the accessory rotation.
For example, if the grinding wheel is blocked or clamped by the workpiece, the edge of the disc that enters the clamping point may sink into the surface of the material causing the disc to come out or be ejected.
The disc can also be ejected towards or away from the operator, depending on the direction of the grinding wheel movement at the jamming point. Abrasive discs may also break in these conditions.
The tool kickback towards the operator is a result of misuse or failure to follow the guidelines in the manual. This phenomenon can be avoided by following the instructions below.
Use a firm grip on the tool and the correct body posture and hands position to withstand the forces generated by the kickback. Always use an additional handle, if supplied with the tool, to ensure maximum control during the kickback or any unexpected rotation during the tool start. The operator will be able to control the tool rotation or the kickback if appropriate precautions are taken.
Keep your hands away from rotating tool parts. The rotating parts can come into contact with your hands during kickback.
Do not stand in the area where the tool may move during the kickback. The kickback will direct the tool in the opposite direc-

tion to the direction of the abrasive disc rotation at the jamming point.
Pay special attention when working near corners, sharp edges, etc. Prevent the abrasive disc from runout and being jammed. When machining corners or edges, there is an increased risk of the grinding wheel jam, leading to a loss of control or tool kickback.
Do not use discs with a cutting chain for wood processing, segmented diamond discs with circumferential spacing between segments greater than 10 mm or discs with teeth. Such discs cause frequent kickbacks and loss of control of the tool.

Warnings related to grinding and cutting
Use only discs intended for work with a chosen tool and guards designed for a given type of disc. The discs for which the tool is not designed cannot be properly guarded and are not safe.
The convex disc must be mounted in such a way that the grinding surface does not protrude beyond the plane of the protective flange of the guard. An incorrectly mounted disc that protrudes above the guard poses a risk to safety during operation.
The guard must be securely attached to the tool and positioned for maximum safety so that the smallest possible area of the disc is exposed towards the operator. This guard helps to protect the operator from broken disc fragments and prevents accidental contact with the disc.
The disc must be used as intended. For example, do not grind with a cutting disc. Abrasive discs for cutting are designed for circumferential load, lateral forces applied to such a disc may cause it to disintegrate.
Always use undamaged fixing discs, which are of the correct size adapted to the abrasive disc. The correct fixing discs for the abrasive discs reduce the possibility of damage to the abrasive discs. The fixing discs for cutting discs can be different from the fixing discs for abrasive discs.
Do not use worn abrasive discs from larger tools. A larger diameter grinding wheel is not suited for a higher rotational speed of smaller tools and may break.
If you use dual-purpose discs, always use a guard appropriate for the type of work. The use of the wrong guard may lead to the failure to provide the desired degree of protection, which can lead to serious injury.

Warnings related to cutting
Do not "jam" the disc or apply too much pressure. Do not try to cut too deep. Excessive stress of the grinding wheel increases load and susceptibility for twisting or catching the disc in the cut groove, which increases the risk of kickback towards the operator or disc damage.
Do not place your body in the cutting line or behind the rotating grinding wheel. If during operation, the grinding wheel rotates in the direction away from the operator's body, the kickback towards the operator can direct the rotating disc and tool towards the operator.
If the disc is caught or the cut is interrupted for any reason, turn off the tool then keep it at a standstill until the disc rotation stops completely. Never attempt to get the rotating cutting disc out of the groove as it may result in kickback towards the operator. It is recommended to find causes and take appropriate steps to prevent the disc from being caught.
Do not resume cutting in the material. Allow the disc to achieve its nominal rotational speed and only then carefully insert it into the cut groove. The disc may be clamped, pulled out, or kicked back towards the operator if the cut is resumed in the material.
Support panels and other oversized materials to minimise the risk of clamping and kickback towards the operator. Oversized materials tend to bend under their own weight. The supports must be placed under the material close to the cutting line and close to the edge of the material on both sides of the cutting line.
Take special care when performing deep cuts in the walls or other unknown surfaces. A protruding disc may cut through gas pipes, electric cables, or other objects that may cause a kickback towards the operator.
Do not attempt to cut following the shape of an arc. Overloading the disc increases its load and susceptibility to twisting or jamming in the cut groove and the likelihood of kickback towards the operator or disc damage, which can lead to serious injury.

Warnings related to grinding with sandpaper
Use the correct size sandpaper. When selecting a grinding wheel, follow the manufacturer's recommendations. Sandpaper that protrudes well beyond the disc may cause injury, and also increase the risk of jamming, tearing or kickback towards the operator.

Warnings related to the work with the wire brush
Be careful, as wire fragments are also ejected from the brush during normal operation. Do not overload the wires by applying too much pressure to the brush. The wires can easily pierce thin clothing or skin.
If the use of guards is recommended during the work with the wire brush, prevent any contact of the brush with the guard. The wire brush can increase its diameter under load and centrifugal force.

Safety warnings related to polishing
Do not allow any loose part of the polishing disc or fastening cord to rotate freely. Loose and rotating cords can entangle in the fingers or be caught in the workpiece.

EQUIPMENT INSTALLATION

Installation of the abrasive disc guard
To do this, place the disc guard on the cylindrical part of the body around the spindle and use a screw or clamp to fix the guard

so that it is attached straight, firmly and securely. Place the abrasive disc guard so that the covered part of the disc is as far away from the hand of the grinder as possible. Never operate the grinder without the disc guard installed correctly!
The grinder is supplied with a guard to ensure proper protection only when sanding with abrasive discs and discs using sandpaper and some wire brushes. The disc must not protrude beyond the side edge of the guard when mounted on the spindle. If any other type of authorised work is carried out, contact the manufacturer for a guard intended for this type of work. When using a Type A guard (for cutting) for grinding with a lateral surface, the guard may interfere with the workpiece causing poor control of the tool. When a Type B guard (for grinding) is used for cutting with a grinding wheel, the risk of exposure to sparks and particles increases, as well as to parts of the wheel in the event of a breakage. When using a Type A (for cutting), Type B (for grinding) or Type C (combined) guard for cutting or grinding of concrete or stone with side surface, the risk of exposure to dust and loss of control due to kickback towards the operator increases. When using a Type A (for cutting), Type B (for grinding) or Type C (combined) guard with a disc wire brush of a thickness that will cause the brush to protrude beyond the guard flange, it may cause the wires to catch the guard, which will cause the wires to break.

Installing the additional handle
Install the handle by screwing it securely to the tool head.

HANDLING OF THE GRINDING DISCS

CAUTION! Install the abrasive discs when the supply voltage is disconnected. Pull the grinder cable plug out of the socket!

Grinding wheel assembly
Disconnect the supply voltage from the tool. Unplug the tool!
During installation, make sure that the edges A (IV) at the bottom of the spindle tip and the fixing flanges overlap thoroughly. Place the upper fixing flange on the spindle. Place the abrasive disc on the spindle and the upper fixing flange. Screw the lower fixing flange on the spindle. Press the spindle lock and tighten the lower fastening flange with a wrench and then release the pressure on the lock button. Insert the power cable plug of the tool into the power outlet, turn on the grinder and observe its operation without any load for about 1 minute. Remove the plug from the socket and check the mounting of the discs.

Positioning of the fixing flanges
Note that the discs at the place of fixing to the spindle may be of different thickness. Depending on the thin abrasive discs used (thickness up to 3.2 mm) or thick ones (thickness over 3.2 mm), the location of the fixing flanges (III) is different. The maximum thickness of the abrasive disc that can be attached to the grinder is 6 mm.

Removing the abrasive discs
Turn off the grinder and pull the plug out of the power outlet. Press the spindle lock and unscrew the lower fixing flange with the fixing wrench and then remove the abrasive disc from the spindle. Clean the spindle and the fixing flanges of dust and other contaminants generated during operation.

Types of grinding wheels
Any grinding wheel reinforced with a plait intended for use with angle grinders with a permissible circumferential speed of at least 80 m/s and fixing and external diameters specified in the technical data table may be used with the grinder.
If the grinding wheel is provided with a non-threaded hole for its assembly, use the fixing flanges. It is also possible to assemble wheels with an external diameter specified in the technical data table, equipped with a M14 threaded hole. In this case, do not use fixing flanges and screw the wheel directly to the spindle, locking it with a button, and tightening the wheel firmly and securely using a flat wrench (not included with the grinder). In the case of wheels enabling the installation of the sandpaper disc with Velcro, only sandpaper discs with the diameter specified in the technical data table should be used. The disc should be placed concentrically on the wheel. The edge of the disc must not project beyond the edge of the wheel. It is also possible to use diamond grinding wheels with the dimensions specified in the technical data table intended for dry cutting and grinding. Perform the assembly in the same manner as in the case of grinding wheels. When using diamond segmented discs, the gap between the segments must not exceed 10 mm, measured at the perimeter of the disc, and the segments must have a negative angle of attack. It is recommended to use grinding wheels made of materials intended for machining a given type of metal.
Refer to the documentation provided with the grinding wheel. Grinding wheels intended for machining stone or diamond grinding wheels for dry working can be used for the machining of ceramic materials. It is recommended to use wire brushes and sandpaper discs to remove old paint coats from metal parts. It is forbidden to modify the fixing hole, spindle or use reduction rings to adjust the diameter of the fixing hole to the spindle diameter. It is forbidden to use grinding wheels with a fixing hole diameter other than specified in the technical data table. It is forbidden to use grinding wheels with a cutting chain or cutting discs because they increase the risk of tool kickback towards the operator.
Caution! It is forbidden to use discs other than those allowed for use in this manual, even if they can be assembled on the grinder spindle. Improper discs may not withstand the loads generated during the operation of the angle grinder. Damaged or decaying grinding wheels present a risk of serious injury or death.

USING THE GRINDER

Unplug the tool!
Before using the tool, check that the housing and and power cord are not damaged. If any damage is visible, it is forbidden to connect the grinder to the electrical network! Fix the abrasive disc cover and handle. Never work with the grinder without the abrasive disc guard installed! Select the type of abrasive disc suitable for the type of operation and install the disc on the grinder spindle. The workpiece must be secured, e.g. with vices or clamps, in such a manner that it cannot move during work. The grinder disc rotates at a high speed and, if not properly secured, the material may move uncontrollably during work, which would increase the risk of serious injury. In the case of cutting, support the material being cut on both sides of the cutting line, but in such a way that it does not cause the cutting disc to jam during cutting. Place the supports near the edge of the material being cut and near the cutting line.
Wear eye protection, hearing protectors and protective gloves.
Check that the power switch is in the off position “O”. Then insert the plug of the grinder into the mains socket.
Keep an appropriate body position to ensure balance and turn the tool on with the switch. If the power switch is located in the upper or side wall of the grinder body, press the power switch in the rear part of it to turn it on, and then, without releasing the pressure, move it forward in the direction marked with the symbol “I.” The power switch may have a hitch that allows it to be locked in this position easier prolonged use. To turn the grinder off, press the power switch on the back of the grinder and allow it to retract. If the power supply is lost while working with the locked power switch, it will only be possible to start work after the power switch has been restored after unlocking and restarting the power switch.
If the grinder is equipped with a power switch located in the lower part of the handle, press and hold the lock button and then press the power switch. Hold the power switch pressed while performing work, but it is not necessary to hold the lock button. Releasing the pressure on the power switch will turn the grinder off. Such a power switch cannot be locked for operation.
Start work by applying the correct surface of the disc to the workpiece:
- when using abrasive discs grind with the side and/or front surfaces,
- in the case of leaf grinding wheels, grind with the side surface so that the sandpaper leaves move parallel to the workpiece,
- in the case of velcro discs enabling the attachment of sandpaper, sanding should be carried out with the side surface,
- in the case of wire brushes, the surface should be worked on with ends of the wires and not with their side surface,
- in the case of cutting discs, cut with the front surface, do not grind with the front surface of the cutting discs.

When grinding with the side surface, keep the grinder at an angle of not more than 30 degrees from the surface to be worked on (V). Move the grinder smoothly to and from yourself. When cutting, the disc should be at a right angle to the cut surface. Do not cut at a different angle. It is forbidden to change the angle of the cutting disc to the workpiece while cutting. Cut only in a straight line. Failure to follow the above recommendations increases the risk of jamming the cutting disc in the workpiece, which can cause the tool to bounce towards the operator, break the disc or fall apart. When cutting, guide the grinder towards the rotation of the disc (VI). When working with the grinder, do not exert too much pressure on the workpiece and do not make sudden movements in order not to cause jamming or cracking and tearing of the abrasive disc. Do not overload the tool, the temperature of the external surface must never exceed 60°C. After the work has been completed, turn off the grinder, remove the hose plug of the grinder from the socket and check the tool. Caution! The disc may be still spinning for some time after turning the grinder off. Wait for the disc to cool down before starting the inspection. During operation, both the disc and the material to be processed can become heated to high temperatures.

Rotating handle (VII)
The grinder has the ability to rotate the main handle. This can increase work ergonomics. To rotate the handle, press the handle lock button located above it, and then turn the handle in the direction indicated by the arrow on the grinder housing until the lock blocks the rotation. Make sure the handle locks in the selected position.

Remember! When operating with an angle grinder:
Always use an eye guard.
Do not use abrasive discs with a maximum permissible circumferential speed of less than 80 m/s.
Do not use abrasive discs with a maximum permissible rotational speed of less than the grinder’s rotational speed.

MAINTENANCE AND OVERHAUL

ATTENTION! Before any adjustment, technical service or maintenance operations unplug the tool. Once the operations have been finished, the technical conditions of the tool must be assessed by means of external evaluation and inspection of the following elements: body and handle, conductor with a plug and deflection, functioning of the electric switch, patency of ventilation slots, sparking of brushes, noise level of functioning of bearings and gears, start-up and smoothness of operation. During the guarantee period, the user cannot dismantle the electric tools or change any sub-assemblies or elements, since it will cancel any guarantee rights. All irregularities detected at overhaul or during functioning of the tools are a signal to have the tool repaired at a service shop. Once the functioning has been concluded, the casing, ventilation slots, switches, additional handle and protections must be cleansed with a stream of air (at a pressure not exceeding 0.3 MPa), with a brush or a cloth without any chemical substances or cleaning liquids. Tools and handles must be cleansed with a clean cloth.

EIGENSCHAFTEN DES WINKELSCHLEIFERS

Der Winkelschleifer ist ein Elektrowerkzeug zum Schleifen und Trennen von metallischen und mineralischen Baumaterialien wie Ziegel, Natur- und Kunststein, Beton, Fliesen usw. unter Verwendung von Schleifscheiben und Schleifkörpern, die auf das jeweilige Material abgestimmt sind. Das Werkzeug darf auf keinen Fall zur Bearbeitung anderer als der oben genannten Materialien verwendet werden, z. B. zum Schleifen und Schneiden von Holz. Ein korrekter, zuverlässiger und sicherer Betrieb des Schleifers hängt von der korrekten Bedienung ab, daher müssen die folgenden Schritte vor der Verwendung des Schleifers durchgeführt werden:

Lesen Sie daher vor dem Betrieb die gesamte Bedienungsanleitung durch und bewahren Sie sie auf.
Tragen Sie immer einen Augenschutz!
Verwenden Sie keine Schleifscheiben mit einer maximal zulässigen Umfangsgeschwindigkeit von weniger als 80 m/s!
Verwenden Sie keine Schleifscheiben, deren maximal zulässige Drehzahl niedriger ist als die Drehzahl der Schleifmaschine.

Der Lieferant haftet nicht für Schäden infolge der Nichtbeachtung der Sicherheitsvorschriften und der Bestimmungen dieser Bedienungsanleitung.

ZUBEHÖR FÜR WINKELSCHLEIFER

Die Schleifmaschinen werden mit folgendem Zubehör geliefert:
- Zusatzgriff
- Schleifscheibenschutz

Schraubenschlüssel zum Befestigen der Schleifscheibe
Schleifscheiben sind nicht enthalten.

TECHNISCHE DATEN

Parameter	Maßeinheit	Wert
Artikel-Nr.		79135
Netzspannung	[V~]	230 – 240
Netzfrequenz	[Hz]	50
Nennleistung	[W]	2000
Nenndrehzahl	[min^{-1}]	6500
Durchmesser der Schleifscheibe	[mm]	230
Lochdurchmesser der Schleifscheibe	[mm]	22
Spindel-Endung		M14
Gewicht	[kg]	4,5
Lärmpegel		
- Schalldruck $L_{pA} \pm K_{pA}$	[dB (A)]	97 ± 3,0
Leistung $L_{wA} \pm K_{wA}$	[dB (A)]	105 ± 3,0
Schwingungspegel $_{ah,AG}$ ± K (Hauptgriff / Zusatzgriff)	[m/s^2]	6,2 ± 1,5
Schutzklasse		II
Schutzart		IPX0

Der angegebene Lärmemissionswert wurde nach einem Standardprüfverfahren gemessen und kann zum Vergleich eines Werkzeugs mit einem anderen verwendet werden. Der angegebene Lärmemissionswert kann für eine vorläufige Expositionsbewertung verwendet werden.
Der angegebene Gesamtschwingungswert wurde mit dem Standardprüfverfahren gemessen und kann zum Vergleich des Werkzeugs mit einem anderen verwendet werden. Der angegebene Gesamtschwingungswert kann für die erste Expositionsbewertung verwendet werden.
Achtung! Die Schwingungsemission während des Werkzeugbetriebs kann je nach Einsatz des Werkzeugs vom angegebenen Wert abweichen.
Achtung! Zum Schutz des Bedieners sind Sicherheitsmaßnahmen festzulegen, die auf einer Bewertung der Exposition unter tatsächlichen Einsatzbedingungen (einschließlich aller Teile des Arbeitszyklus, wie z. B. der Zeit, in der das Werkzeug ausgeschaltet ist oder im Leerlauf anläuft, sowie der Aktivierungszeit) beruhen.

ALLGEMEINE SICHERHEITSHINWEISE FÜR ELEKTROWERKZEUGE

Warnung! Alle mit diesem Elektrowerkzeug / dieser Maschine mitgelieferten Sicherheitshinweise, Abbildungen und Spezifikationen gründlich lesen. Bei Nichtbeachten ist elektrischer Schlag, Brand oder ernsthafte Verletzungen nicht auszuschließen.
Alle Warnungen sowie Anleitungen für mögliche Bezugnahme aufbewahren.

Der in den Warnungen verwendete Begriff „Elektrowerkzeug / Maschine“ betrifft alle Werkzeuge / Maschinen mit dem Netz- oder kabellosen Elektroantrieb.

Sicherheit am Arbeitsplatz

Arbeitsplatz gut beleuchtet und sauber halten. Bei Unordnung oder schwacher Beleuchtung kann es zu Unfällen kommen.

Elektrowerkzeuge / Maschinen nicht in einer Umgebung mit erhöhter Explosionsgefahr, mit brennbaren Flüssigkeiten, Gasen oder Dämpfen gebrauchen. Bei Einsatz von Elektrowerkzeugen / Maschinen kann der Funkenflug zr Staub- oder Dampfentzündung führen.

Kinder und Unbefugte fern vom Arbeitsplatz halten. Bei reduzierter Konzentration kann die Kontrolle über das Werkzeug verloren gehen.

Elektrische Sicherheit

Der Stecker des Stromkabels muss für die Steckdose geeignet sein. Stecker niemals modifizieren. Keine Steckeradapter mit geerdeten Elektrowerkzeugen / Maschinen verwenden. Originalstecker, die zur Steckdose passen, minimieren die Gefahr eines möglichen elektrischen Schlages.

Berührung geerdeter Flächen, wie Rohre, Heizkörper, Kühlgeräte, vermeiden. Die Erdung auf den Körper erhöht die Gefahr eines möglichen elektrischen Schlages.

Elektrowerkzeuge / Maschinen gegen direkte Regen- oder Schneeeinwirkung schützen. Dringt Wasser oder Feuchte ins Elektrowerkzeug / die Maschine, erhöht sich die Gefahr eines möglichen elektrischen Schlages.

Stromkabel nicht überlasten. Gerät am Stromkabel werde tragen, noch ziehen, Gerät durch Ziehen des Steckers und nicht des Stromkabels elektrisch abschalten. Kontakt des Stromkabels mit Wärme, Ölen, scharfen Kanten und beweglichen Teilen vermeiden. Ein beschädigtes oder verwirrtes Stromkabel erhöht die Gefahr eines elektrischen Schlages.

Bei der Arbeit im Freien nur Verlängerungskabel für den Einsatz im Freien verwenden. Mit derartigen Verlängerungskabeln wird die Gefahr eines elektrischen Schlages minimiert.

Ist der Einsatz der Elektrowerkzeugen / Maschinen in einer feuchten Umgebung unvermeidbar, sind Stromschutzvorrichtungen zum Schutz gegen die Versorgungsspannung einzusetzen. Dadurch wird die Gefahr eines elektrischen Schlages minimiert.

Persönliche Sicherheit

Immer achtsam bleiben, alle Tätigkeiten vorsichtig durchführen und Zurechnungsfähigkeit bei der Arbeit mit Elektrowerkzeugen / Maschinen behalten. Elektrowerkzeuge / Maschinen bei Müdigkeit oder unter Einfluss von Alkohol, Drogen oder Arzneimitteln nicht bedienen. Nur eine kurze Unachtsamkeit kann bei der Arbeit ernsthafte Körperverletzungen herbeiführen.

Persönliche Schutzausrüstungen verwenden. Schutzbrille immer tragen. Persönliche Schutzausrüstungen, wie Staubschutzmasken, rutschfreies Schutzschuhwerk, Schutzhelme und Gehörschutz, reduzieren die Gefahr ernsthafter Körperverletzungen.

Unerwartete Inbetriebnahme des Gerätes vermeiden. Vor dem Netz- / Akkuanschluss oder Vertragen des Elektrowerkzeuges / der Maschine sicherstellen, dass der Steuerschalter auf „Aus“ steht. Wird das Elektrowerkzeug / die Maschine mit dem Finger auf dem Steuerschalter vertragen oder mit dem Steuerschalter auf „Ein“ angeschlossen, kann es zu ernsthaften Körperverletzungen führen.

Alle Schlüssel und andere Werkzeuge, die zur Einstellung des Elektrowerkzeuges / der Maschine verwendet wurden, vor Einschalten des Gerätes entfernen. Ein an den rotierenden Komponenten des Elektrowerkzeuges / der Maschine zurückgelassener Schlüssel kann zu ernsthaften Verletzungen führen.

Nicht zu weit greifen oder sich beugen. Für eine korrekte Körperstellung während der Arbeit sorgen. Dadurch kann das Elektrowerkzeug / die Maschine bei unerwarteten Situationen bei der Arbeit einfacher beherrscht werden.

Entsprechende Schutzkleidung tragen. Lose Kleidung oder Schmuck nicht tragen. Lose Haare und die Kleidung fern von beweglichen Komponenten des Elektrowerkzeuges / der Maschine halten. Lose Kleidungsstücke, Schmuck oder lange Haare können durch diese Komponenten erfasst werden.

Sind die Geräte für den Anschluss einer Staubabsaugung ausgelegt, sicherstellen, dass sie korrekt angeschlossen und betrieben wird. Mithilfe einer Staubabsaugung wird die Gefahr ernsthafter Körperverletzungen minimiert.

Nicht zulassen, dass die bei der häufigen Bedienung von Elektrowerkzeugen / Maschinen gewonnenen Erfahrungen zur Unachtsamkeit und Ignorierung der Sicherheitsgrundsätze führen. Das unvorsitichige Vorgehen kann blitzschnell zu Körperverletzungen führen.

Elektrowerkzeuge / Maschinen gebrauchen und pflegen

Elektrowerkzeug / Maschine nicht überlasten und nur für den geplanten Einsatz gebrauchen. Ein entsprechendes Elektrowerkzeug / eine Maschine kann eine leistungsstärkere und sicherere Arbeit gewährleisten, wird das Gerät für die beabsichtigte Beanspruchung eingesetzt.

Elektrowerkzeug / Maschine nicht überlasten, wenn die Ein- und Ausschaltung mit dem Steuerschalter nicht möglich ist. Kann keine Kontrolle über das Elektrowerkzeug / die Maschine mit dem Steuerschalter gewährleistet werden, stellt es eine Gefahr dar und das Gerät ist dann reparieren lassen.

Stecker des Stromkabels ziehen und/oder (abbaubaren) Akku demontieren, bevor eine Einstellung, der Zubehörwechsel oder die Lagerung des Elektrowerkzeuges / der Maschine durchgeführt wird. Durch diese Sicherheitsmaßnahmen kann eine unerwartete Inbetriebnahme des Elektrowerkzeuges / der Maschine verhindert werden.

Elektrowerkzeug / Maschine fern von Kindern lagern, Elektrowerkzeug / Maschine durch Personen, die in der Geräte-

bedienung oder diesen Anleitungen nicht unterwiesen sind, nicht bedienen lassen. Von nicht unterwiesenen Personen bediente Elektrowerkzeuge / Maschinen stellen eine Gefahr dar.
Elektrowerkzeuge / Maschinen und Zubehör ordnungsgemäß warten. Elektrowerkzeuge / Maschinen auf nicht zusammenpassende oder verklemmte Werkzeuge, beschädigte Komponenten oder sonstige Fälle kontrollieren, die Funktion des Elektrowerkzeuges / der Maschine beeinträchtigen können. Alle Schäden vor Einsatz des Elektrowerkzeuges / der Maschine beheben lassen. Viele Unfälle werden durch eine mangelhafte Wartung des Elektrowerkzeuges / der Maschine herbeigeführt.
Schneidwerkzeuge immer sauber und geschärft halten. Ordnungsgemäß gewartete scharfkantige Schneidwerkzeuge verklemmen sich selten und können bei der Arbeit besser kontrolliert werden.
Nur Elektrowerkzeuge / Maschinen, Zubehör oder sonstige Anbauwerkzeuge usw. nach dieser Bedienungsanleitung einsetzen, dabei die Art und die Bedingungen der jeweiligen Arbeit berücksichtigen. Werden Werkzeuge nicht bestimmungsgemäß eingesetzt, kann es zu gefährlichen Situationen führen.
Handgriffe und Haleflächen immer trocken, sauber, öl- und schmierstofffrei halten. Durch verschmutzte Handgriffe und Halteflächen wird eine sichere Bedienung und Kontrolle des Elektrowerkzeuges / der Maschine bei gefährlichen Situationen unmöglich.

Reparaturen
Elektrowerkzeug / Maschine nur in entsprechenden Vertragswerkstätten unter Einsatz von Originalersatzteilen reparieren lassen. Dadurch wird eine entsprechende Arbeitssicherheit des Gerätes gewährleistet.

ZUSÄTZLICHE SICHERHEITSHINWEISE FÜR SCHLEIFMASCHINEN UND SCHEIBENPOLIERER

Das Werkzeug ist nur zum Schleifen, Schleifen mit Schleifpapier, Bürsten und Schneiden bestimmt. Alle mitgelieferten Warnungen, Anleitungen und Spezifikationen gründlich lesen. Werden folgende Anleitungen missachtet, kann es zum elektrischen Schlag, Brand und/oder ernsthaften Verletzungen führen.
Wandeln Sie dieses Werkzeug nicht für Arbeiten um, für die es nicht vom Hersteller konzipiert und spezifiziert wurde. Ein solcher Umbau führt zum Verlust der Kontrolle und zu schweren Verletzungen.
Die Verwendung des Geräts als Poliermaschine oder in einer anderen, nicht in diesem Handbuch beschriebenen Weise ist verboten. Bei bestimmungsfremdem Einsatz kann das Werkzeug eine Gefahr mit möglichen Körperverletzungen herbeiführen.
Zubehörteile nicht verwenden, die vom Hersteller nicht entwickelt und bestimmt wurden. Kann ein Zubehörteil am Werkzeug montiert werden, bedeutet es nicht, dass eine sichere Arbeit gewährleistet wird.
Die maximale Drehzahl der Zubehörteile muss gleich oder höher der maximalen Drehzahl des Werkzeugs sein. Die Zubehörteile mit einer kleineren Drehzahl können beim Einsatz auseinander brechen.
Der Außendurchmesser und die Dicke der Zubehörteile müssen den für das Werkzeug festgelegten Werten entsprechen. Sonst ist es nicht möglich, sie ordnungsgemäß abzuschirmen und zu bedienen.
Der Bohrungsdurchmesser der Schleifteller und -scheiben, der Befestigungsflanschen usw. muss dem Durchmesser der Arbeitsspindel entsprechen. Sonst können die Zubehörteile beim Gerätestart in Schwingungen geraten und zum Verlust der Werkzeugbeherrschung führen.
Beschädigte Zubehörteile nicht einsetzen. Vor jedem Gebrauch den Zustand des Zubehörs auf das Vorhandensein von Absplitterungen, Rissen, Abrieb und übermäßigem Verschleiß prüfen. Nach dem Sturz sollen die Zubehörteile auf mögliche Beschädigungen geprüft oder neuwertige, intakte eingebaut werden. Nachdem das Zubehörelement visuell geprüft wurde und montiert ist, sichere Körperlage außerhalb seiner Drehebene einnehmen, Unbefugte fernhalten und das Werkzeug für eine Minute mit maximaler Drehzahl laufen lassen. Bei diesem Test werden beschädigte Zubehörteile zerstört.
Persönliche Schutzausrüstung benutzen. Je nach Anwendung Gesichtsschutz, Korbbrille oder Schutzbrille verwenden. Wenn erforderlich, Staubschutzmasken, Gehörschutz, Schutzhandschuhe sowie Schutzkittel gegen kleine, betriebsbedingte Zubehörteil- oder Materialsplitter tragen. Der Augenschutz muss in der Lage sein, die während des Betriebs anfallenden Splitter abzuhalten. Die Staubschutzmaske muss den bei der Arbeit entstehenden Staub zurückhalten können. Eine anhaltende Lärmexposition kann zum Gehörverlust führen.
Unbefugte fern vom Arbeitsplatz halten. Personen, die den Arbeitsplatz betreten, müssen persönliche Schutzausrüstung tragen. Betriebsbedingte Materialpartikel oder Zubehörteilsplitter können weit herumfliegen.
Kann die Schleifscheibe bei der Arbeit eine versteckte, unter Spannung stehende elektrische Leitung berühren, ist das Werkzeug nur an isolierten Haltegriffen zu halten. Bei der Berührung einer unter Spannung stehenden Leitung können die Metallelemente des Werkzeugs unter Spannung stehen und den elektrischen Schlag des Bedieners herbeiführen.
Stromkabel fern von rotierenden Zubehörteilen halten. Bei Verlust der Werkzeugbeherrschung kann das Stromkabel geschnitten oder erfasst werden, die Hand oder der Arm des Bedieners kann durch rotierende Maschinenkomponenten mitgerissen werden.
Gerät mit rotierenden Komponenten niemals zur Seite legen und vor dem Ablegen immer auf ihren Stillstand warten. Rotierende Komponenten können den Untergrund erfassen und das Werkzeug außer Kontrolle bringen.
Werkzeug beim Transport nicht starten. Durch eine zufällige Berührung der rotierenden Elemente kann es zum Mitnehmen und Einziehen der Kleidungsstücke und dem Kontakt des Werkzeugs mit dem Körper des Bedieners kommen.
Lüftungsschlitze des Werkzeugs regelmäßig reinigen. Der bei der Arbeit entstehende Staub wird durch den Ventilator in den Werkzeuginnenraum gesaugt. Bei übermäßigem Metallpartikelgehalt im Staub kann es zu einem elektrischen Schlag kommen.
Mit dem Werkzeug nicht in der Nähe von brennbaren Stoffen arbeiten. Die entstehenden Funken können einen Brand ent-

fachen.
Flüssigkeitsgekühlte Zubehörteile nicht verwenden. Das Wasser oder die Kühlflüssigkeit können elektrischen Schlag verursachen.
Die Gewindegröße des Zubehörs muss mit dem Gewinde der Schleifspindel übereinstimmen. Bei flanschmontiertem Zubehör muss die Montagebohrung für das Zubehör mit der Montagegröße des Flansches übereinstimmen. Zubehör, das nicht in die Halterung des Elektrowerkzeugs passt, führt zu Unwucht, übermäßigen Vibrationen und kann zum Verlust der Kontrolle über das Gerät führen.

Warnhinweise zum Rückschlagen des Werkzeugs
Das Rückschlagen des Werkzeugs zum Bediener hin ist eine unerwartete Reaktion auf das Blockieren oder Verklemmen der Schleifscheibe, Bürste oder des Polierbands bzw. eines anderen Zubehörteils. Dann wird das rotierende Zubehörteil sofort zum Stillstand gebracht, folglich dreht sich das Elektrowerkzeug entgegen der Drehrichtung des Zubehörteils.
Beispiel: wird die Schleifscheibe im bearbeiteten Gegenstand verklemmt, kann die Schleifscheibenkante, die bis zum Verklemmungspunkt eingeführt wird, tief ins Material eingeführt werden, sodass sie herausgeführt oder weggeschleudert werden kann. Die Scheibe kann sich je nach ihrer Drehrichtung an der Verklemmungsstelle zum Bediener hin oder vom Bediener weg bewegen. Schleifscheiben können unter diesen Bedingungen brechen.
Das Rückschlagen des Werkzeugs zum Bediener hin ist Folge eines fehlerhaften Gebrauchs und/oder der Nichtbeachtung der Hinweise in der Bedienungsanleitung. Durch das Beachten folgender Hinweise kann es verhindert werden.
Schleifmaschine immer sicher fassen und entsprechende Körper- und Handposition halten, um maximale Werkzeugkontrolle beim Zurückschlagen zu gewährleisten. Gegebenenfalls mitgelieferten Zusatzhaltegriff verwenden, um maximale Werkzeugkontrolle beim Zurückschlagen oder der unerwarteten Drehung beim Werkzeugstart zu gewährleisten. Der Bediener kann die Drehung oder das Zurückschlagen des Werkzeugs kontrollieren, wenn er entsprechende Vorsichtsmaßnahmen beachtet.
Mit den Händen niemals in die Nähe rotierender Werkzeugkomponenten greifen. Sie können sich beim Zurückschlagen des Werkzeugs die Hand verletzen.
Nicht in den Bereich, in welchen das Werkzeug beim Rückschlag sich bewegen kann, treten. Durch den Rückschlag wird das Werkzeug an der Verklemmungsstelle entgegen der Drehrichtung der Schleifscheibe bewegt.
Seien Sie besonders vorsichtig bei Arbeiten in der Nähe von Ecken, scharfen Kanten usw. Vermeiden Sie Stampfen und Verklemmen der Schleifscheibe. Bei der Bearbeitung von Eckbereichen oder scharfen Kanten besteht eine größere Verklemmungsgefahr der Schleifscheibe, sodass das Werkzeug außer Kontrolle geraten und zum Bediener hin zurückschlagen kann.
Keine Sägekettenscheiben für die Holzbearbeitung, segmentierte Diamantscheiben mit einem Umfangsspalt zwischen den Segmenten von mehr als 10 mm oder Zahnsägen einsetzen. Diese Bauteile führen zu einem Versagen der Maschinenkupplung und einem Verlust der Kontrolle über die Maschine.

Warnhinweise zum Schleifen und Schneiden mit Schleifscheiben
Verwenden Sie nur Scheiben, die für die Verwendung mit dem Werkzeug geeignet sind, und Verkleidungen, die für den jeweiligen Scheiben-Typ ausgelegt sind. Scheiben, für die das Werkzeug nicht ausgelegt ist, können nicht ordnungsgemäß abgeschirmt werden und sind nicht sicher.
Eine konvexe Scheibe muss so montiert werden, dass die Schleiffläche nicht über die Ebene des Schutzflansches der Schutzeinrichtung hinausragt. Falsch montierte Scheiben, die über die Schutzeinrichtung hinausragen, stellen ein Risiko für die Sicherheit während des Betriebs dar.
Die Schutzvorrichtung muss sicher am Werkzeug befestigt und in eine Position gebracht werden, die maximale Sicherheit bietet, so dass der kleinste Bereich der Scheibe in Richtung des Bedieners freigelegt wird. Die Abdeckung schützt den Bediener vor Bruchstücken der Scheibe und verhindert den versehentlichen Kontakt mit der Scheibe.
Die Scheibe muss bestimmungsgemäß verwendet werden. Zum Beispiel: Schleifen Sie nicht mit einer Trennscheibe. Trennschleifscheiben sind für die Randbelastung ausgelegt, die Querkräfte, die auf die Trennscheibe wirken, können sie zum Zerfall bringen.
Verwenden Sie immer unbeschädigte Befestigungsscheiben, die in der für die Schleifscheibe richtigen Größe sind. Die richtige Befestigung der Schleifscheibe reduziert die Möglichkeit einer Beschädigung der Schleifscheibe. Die Spannscheiben für Trennscheiben können sich von den für Schleifscheiben unterscheiden.
Verwenden Sie keine abgenutzten Schleifscheiben von größeren Werkzeugen. Eine Schleifscheibe mit größerem Durchmesser ist nicht für die höhere Geschwindigkeit kleinerer Werkzeuge ausgelegt und kann brechen.
Wenn Sie Scheiben mit zwei Bestimmungszwecken verwenden, sollten Sie immer den richtigen Schutz für die jeweilige Aufgabe benutzen. Die Verwendung einer falschen Schutzvorrichtung kann dazu führen, dass der gewünschte Schutz nicht gegeben ist, was zu schweren Verletzungen führen kann.

Warnungen bezüglich des Schneidens
Schneiden Sie die Scheibe nicht an und üben Sie nicht zu viel Druck aus. Versuchen Sie nicht, zu tief zu schneiden. Eine übermäßige Spannung der Schleifscheibe erhöht die Belastung und die Anfälligkeit für ein Verdrehen oder Greifen der Scheibe im Schneidebereich, was das Risiko eines Rückschlags für den Bediener oder einer Beschädigung der Scheibe erhöht.
Positionieren Sie Ihren Körper nicht in der Schnittlinie oder hinter einer rotierenden Schleifscheibe. Wenn sich die Schleifscheibe während des Betriebs vom Körper des Bedieners wegbewegt, kann der Rückschlag zum Bediener die rotierende Scheibe und das Werkzeug auf den Bediener richten.

Wenn die Scheibe eingeklemmt wird oder das Schneiden aus irgendeinem Grund unterbrochen wird, schalten Sie das Werkzeug aus und halten Sie es still bis die Drehung der Scheibe vollständig zum Stillstand kommt. Versuchen Sie niemals, eine rotierende Trennscheibe aus dem Schlitz zu nehmen, da dies zu einem Rückschlag auf den Bediener führen kann. Die Gründe müssen gefunden und geeignete Schritte unternommen werden, um die Scheibe von der Erfassung zu bewahren.
Nehmen Sie das Schneiden im Material nicht wieder auf. Lassen Sie die Scheibe ihre Nenndrehzahl erreichen und führen Sie sie nur vorsichtig in den Schneidschlitz ein. Die Scheibe kann geklemmt, herausgezogen oder zum Bediener zurückgeschlagen werden, wenn der Schnitt im Material wieder aufgenommen wird.
Platten und andere übergroße Materialien stützen, um das Risiko des Einklemmens und des Rückschlags zum Bediener hin zu minimieren. Übergroße Materialien neigen dazu, sich unter ihrem eigenen Gewicht zu verbiegen. Die Stützen müssen unter dem Material nahe der Schnittlinie und nahe der Materialkante, auf beiden Seiten der Schnittlinie, angebracht werden.
Seien Sie besonders vorsichtig, wenn Sie Einschnitte in Wände und andere unbekannte Oberflächen vornehmen. Eine hervorstehende Scheibe kann Gas- bzw. Stromkabel oder andere Gegenstände durchschneiden, die einen Rückschlag in Richtung des Bedieners verursachen können.
Versuchen Sie nicht, in einem Bogen zu schneiden. Eine Überlastung des Messers erhöht die Belastung des Messers und macht es anfälliger für ein Verdrehen oder Verklemmen im Schnittspalt und erhöht die Wahrscheinlichkeit, dass es auf den Bediener zurückprallt oder das Messer bricht, was zu schweren Verletzungen führen kann.

Warnhinweise zum Schleifpapiereinsatz
Verwenden Sie Schleifpapier in der richtigen Größe. Herstellerhinweise bei der Schleifscheibenwahl beachten. Ist das Schleifpapier wesentlich größer als der Schleifteller, kann es Verletzungen verursachen sowie eine erhöhte Gefahr von Verklemmung, Aufreißen, oder Rückschlag zum Bediener hin herbeiführen.

Warnungen im Zusammenhang mit dem Betrieb von Drahtbürsten
Seien Sie vorsichtig, da im normalen Betrieb auch Drahtsplitter aus der Bürste herausgeschleudert werden. Überlasten Sie die Drähte nicht, indem Sie zu viel Kraft auf die Bürste ausüben. Die Drähte können problemlos Kleidung und/oder Haut leicht durchstechen.
Wenn während des Betriebs einer Drahtbürste die Verwendung von Abdeckungen empfohlen wird, muss jeglicher Kontakt zwischen der Bürste und der Abdeckung verhindert werden. Eine Drahtbürste kann unter Belastung und infolge der Zentrifugalkraft ihren Durchmesser vergrößern.

Warnungen bezüglich des Polierens
Achten Sie darauf, dass sich kein loses Teil der Polierscheibe oder der Befestigungsschnur frei drehen kann. Lose und sich drehende Schnüre können sich in den Fingern verfangen oder im Werkstück hängen bleiben.

MONTAGE VON AUSRÜSTUNGSELEMENTEN

Montage der Schleifscheibenabdeckung
Legen Sie dazu die Schleifscheibenabdeckung auf den zylindrischen Teil des Gehäuses um die Spindel und befestigen Sie ihn mit einer Schraube oder Klemme am Schutzbügel, so dass die Schleifscheibenabdeckung gerade, fest und sicher befestigt ist. Stellen Sie die Schleifscheibenabdeckung so ein, dass der ungeschützte Teil der Schleifscheibe so weit wie möglich von der Hand des Schleifers entfernt ist. Betreiben Sie den Schleifer niemals ohne korrekt montierte Schleifscheibenabdeckung!
Zusammen mit dem Schleifer wird eine Schleifscheibenabdeckung geliefert, die nur beim Schleifen mit Schleifscheiben und Schleifpapier und einigen Drahtbürsten den richtigen Schutz bietet. Die auf der Spindel montierte Scheibe darf nicht über die Seitenkante der Abdeckung herausragen. Für andere zulässige Arbeiten wenden Sie sich bitte an den Hersteller, um eine für diese Art von Arbeiten geeignete Abdeckung zu erhalten. Bei der Verwendung eines Schutzes vom Typ A (Schneiden) für das seitliche Schleifen kann der Schutz das Werkstück behindern und eine schlechte Werkzeugkontrolle verursachen. Bei der Verwendung eines Schutzes vom Typ B (Schleifen) zum Trennen mit einer Schleifscheibe besteht ein erhöhtes Risiko der Exposition gegenüber Funken und Partikeln sowie gegenüber Teilen der Scheibe im Falle eines Scheibenbruchs. Bei der Verwendung eines Schutzes vom Typ A (Schneiden), Typ B (Schleifen) oder Typ C (Kombination) zum Schneiden oder Schleifen mit einer Seitenfläche aus Beton oder Stein besteht ein erhöhtes Risiko der Staubbelastung und des Kontrollverlusts aufgrund der eines Rückschlags zum Bediener. Bei Verwendung eines Schutzes vom Typ A (Schneiden), Typ B (Schleifen) oder Typ C (Kombination) mit einer Tellerdrahtbürste, die so dick ist, dass die Bürste über den Flansch des Schutzes hinausragt, können die Drähte am Schutz hängen bleiben, was zu Drahtbruch führen kann.

Montage des Zusatzhandgriffs
Montieren Sie den Griff, indem Sie ihn fest auf den Werkzeugkopf schrauben.

BEDIENUNG DER SCHLEIFSCHEIBEN

ACHTUNG! Die Montage von Schleifscheiben darf nur bei ausgeschalteter Versorgungsspannung erfolgen. Ziehen Sie den Stecker des Schleifers aus der Steckdose!

Montage der Schleifscheiben
Trennen Sie die Versorgungsspannung vom Werkzeug. Ziehen Sie den Stecker aus der Steckdose!
Beim Zusammenbau ist darauf zu achten, dass sich die Kanten A (IV) an der Unterseite der Spindel und die Befestigungsflansche genau überlappen. Montieren Sie den oberen Befestigungsflansch auf die Spindel. Befestigen Sie die Schleifscheibe auf der Spindel und dem oberen Spannflansch. Schrauben Sie den unteren Befestigungsflansch auf die Spindel. Drücken Sie die Spindelarretierung ein und ziehen Sie den unteren Befestigungsflansch mit einem Schraubenschlüssel fest, lassen Sie dann den Druck auf den Arretierungsknopf los. Stecken Sie den Netzstecker des Geräts in die Steckdose, schalten Sie die Schleifmaschine ein und beobachten Sie den Betrieb ca. 1 Minute lang ohne Belastung. Ziehen Sie den Stecker aus der Steckdose und überprüfen Sie die Befestigung der Scheiben.

Lage der Befestigungsflansche
Es sollte beachtet werden, dass die Scheiben an der Stelle, an der sie an der Spindel befestigt sind, unterschiedliche Dicken haben können. Je nachdem, ob dünne (Dicke bis 3,2 mm) oder dicke (Dicke über 3,2 mm) Schleifscheiben verwendet werden, ist die Lage der Spannflansche (III) unterschiedlich. Die maximale Dicke der Schleifscheibe, die am Schleifer angebracht werden kann, beträgt 6 mm.

Entfernung von Schleifscheiben
Schalten Sie die Schleifmaschine aus und ziehen Sie den Netzstecker aus der Steckdose. Drücken Sie die Spindelarretierung und schrauben Sie den unteren Spannflansch mit einem Spannschlüssel ab und nehmen Sie den Schleifteller von der Spindel. Reinigen Sie die Spindel und die Befestigungsflansche von Staub und anderen Verunreinigungen, die während des Betriebs entstehen.

Schleifscheibentypen
Für Schleifarbeiten kann jede für den Einsatz mit Winkelschleifern konzipierte gewebeverstärkte Schleifscheibe mit einer zulässigen Umfangsgeschwindigkeit von mindestens 80 m/s und den in der Tabelle der technischen Daten angegebenen Spann- und Außendurchmessern verwendet werden.
Wenn die Schleifscheibe mit einer Montagebohrung ohne Gewinde versehen ist, verwenden Sie die Befestigungsflansche. Es ist auch möglich, die Scheiben mit einem in der Tabelle mit den technischen Daten angegebenen Außendurchmesser zu montieren, die eine M14-Gewindebohrung haben. Verwenden Sie in diesem Fall keine Befestigungsflansche und schrauben Sie die Scheibe direkt auf die Spindel, indem Sie sie mit einem Knopf verriegeln und die Scheibe fest und sicher mit einem Maschinenschlüssel festziehen (nicht im Lieferumfang der Schleifmaschine enthalten). Bei Scheiben, die die Montage einer Schleifpapierscheibe mit Klette ermöglichen, sollten nur Schleifpapierscheiben mit einem in der Tabelle mit den technischen Daten angegebenen Durchmesser verwendet werden. Die Papierscheiben sollten konzentrisch auf die Scheibe gelegt werden. Ihre Außenkante darf aus der Scheibe nicht ragen. Es ist auch möglich, Diamantschleifscheiben mit den in der Tabelle mit den technischen Daten angegebenen Abmessungen, die zum Trockenschneiden und Schleifen bestimmt sind, zu verwenden. Die Montage sollte in der gleichen Weise wie bei Schleifscheiben erfolgen. Werden diamantbesetzte Scheiben verwendet, darf der Abstand zwischen den Segmenten, gemessen am Umfang der Scheibe, 10 mm nicht überschreiten, und die Segmente müssen einen negativen Anstellwinkel haben. Es wird empfohlen, zur Metallbearbeitung Schleifscheiben aus Materialien zu verwenden, die zur Bearbeitung der jeweiligen Metallart bestimmt sind. Lesen Sie die mit der Schleifscheibe gelieferte Dokumentation. Zur Bearbeitung von keramischen Werkstoffen können Schleifscheiben für die Steinbearbeitung oder Diamantscheiben für den Trockenbetrieb verwendet werden. Es wird empfohlen, Drahtbürsten und Schleifpapierscheiben zu verwenden, um alte Lackschichten von Metallteilen zu entfernen.

Es ist verboten, das Befestigungsloch, die Spindel zu ändern oder Reduzierringe zu verwenden, um den Durchmesser des Befestigungslochs an den Durchmesser der Spindel anzupassen. Es ist verboten, Schleifscheiben mit anderen als den in der Tabelle der technischen Daten angegebenen Befestigungsdurchmessern zu verwenden. Es ist verboten Scheiben mit Schneidkette oder Kreissägen einzusetzen, da sie das Risiko von Zurückwerfen des Werkzeugs zum Bediener hin erhöhen.
Achtung! Es ist verboten, andere als die in dieser Bedienungsanleitung zugelassene Scheiben zu verwenden. Auch wenn sie auf der Schleifspindel montiert werden kann. Falsche Scheiben können den während des Betriebs des Winkelschleifers auftretenden Belastungen nicht standhalten. Beschädigte, gebrochene Schleifscheiben können zu schweren Verletzungen oder zum Tod führen.

BETRIEB DES SCHLEIFERS

Ziehen Sie den Stecker aus der Steckdose!
Überprüfen Sie vor der Arbeit mit dem Gerät, dass der Gehäusekörper und das Anschlusskabel mit Stecker nicht beschädigt sind. Bei sichtbaren Schäden darf die Schleifmaschine nicht an das Stromnetz angeschlossen werden! Befestigen Sie die Schleifscheibenabdeckung und den Griff. Betreiben Sie die Schleifmaschine niemals ohne montierte Schleifscheibenabdeckung!
Wählen Sie den für die Betriebsart geeigneten Schleifscheibentyp und montieren Sie die Schleifscheibe auf der Schleifspindel. Wenn erforderlich ist das bearbeitete Material so zu befestigen, dass es sich bei der Bearbeitung nicht verschieben kann. Dazu dienen bspw. Schraubstöcke oder Klemmzangen. Die Schleifscheibe rotiert mit einer hohen Drehzahl und falsch befestigtes Material kann sich bei der Arbeit unkontrolliert bewegen, dadurch entsteht eine erhöhte ernsthafte Verletzungsgefahr. Beim Schneiden das geschnittene Werkstück beidseitig der Schneidlinie abstützen, jedoch so, dass die Trennscheibe beim Schneiden nicht klemmt. Die Stützen sollten nahe der Schnittkante des Werkstückes und nahe der Schnittlinie lokalisiert werden.
Tragen Sie Augen- und Gehörschutz sowie Arbeitshandschuhe.
Prüfen Sie, ob der Schalter in der Stellung „Aus - 0“ steht. Stecken Sie dann den Stecker des Netzkabels der Schleifmaschine

in die Steckdose.
Halten Sie richtigen Stand, der das Gleichgewicht garantiert, und starten Sie die Schleifmaschine mit dem Schalter. Wenn sich der Schalter auf der Oberseite oder an der Seite des Schleifmaschinengehäuses befindet, drücken Sie zum Einschalten den Schalter auf der Rückseite der Schleifmaschine und schieben Sie ihn dann, ohne den Druck zu lösen, nach vorne in die mit „I“ markierte Richtung. Der Ein/Aus-Schalter kann mit einer Arretierung versehen werden, die es ermöglicht, ihn in dieser Position zu verriegeln, damit er auch langfristig problemlos funktioniert. Um den Schleifer auszuschalten, drücken Sie den Schalter auf der Rückseite des Schleifers und lassen Sie ihn einfahren. Wenn die Stromversorgung während des Betriebs bei verriegeltem Schalter unterbrochen wird, kann die Arbeit erst wieder aufgenommen werden, wenn die Stromversorgung wiederhergestellt ist und der Schalter entriegelt und wieder eingeschaltet wurde.
Wenn der Schleifer mit einem Ein/Aus-Schalter an der Unterseite des Griffs ausgestattet ist, halten Sie die Sperrtaste gedrückt und drücken Sie dann den Schalter. Halten Sie den Schalter während der Arbeit gedrückt, aber es ist nicht notwendig, den Arretierungsknopf gedrückt zu halten. Wenn Sie den Druck auf den Schalter loslassen, schaltet sich der Schleifer aus. Ein solcher Schalter hat nicht die Möglichkeit, ihn für den Betrieb zu sperren.
Beginnen Sie mit der Arbeit, indem Sie die richtige Oberfläche der Scheibe auf das Werkstück ansetzen:
- bei Schleifscheiben mit der Seiten- und/oder Stirnfläche schleifen,
- bei Lamellenschleifscheiben ist mit der Seitenfläche so zu schleifen, dass sich die Schleifpapierlamellen parallel zum Werkstück bewegen;
- bei Scheiben mit Klette, die die Befestigung von Schleifpapier ermöglichen, sollte das Schleifen mit einer Seitenfläche durchgeführt werden.
- bei Drahtbürsten sollte die Bearbeitung mit den Drahtenden und nicht mit ihrer Seitenfläche geführt werden.
- bei Trennscheiben mit der Stirnfläche schneiden, nicht mit der Stirnfläche der Trennscheiben schleifen.

Halten Sie die Schleifmaschine beim Schleifen mit der Seitenfläche unter einem Winkel von nicht mehr als 30 Grad zur bearbeiteten Oberfläche (V). Bewegen Sie das Werkzeug sanft hin und her. Beim Schneiden sollte die Trennscheibe senkrecht zur geschnittenen Fläche stehen. Nicht unter anderem Winkel schneiden. Es ist verboten, den Winkel der Trennscheibe gegenüber dem Werkstück während des Schneidens selbst zu ändern. Nur in einer geraden Linie schneiden. Die Nichtbeachtung der obigen Empfehlungen erhöht die Gefahr der Klemmung der Trennscheibe im Werkstück, was dazu führen kann, dass das Werkzeug zum Bediener hin zurückgeworfen wird, die Scheibe bricht oder zerfällt. Führen Sie den Schleifer beim Schneiden in der Drehrichtung der Scheibe (VI). Üben Sie beim Arbeiten nicht zu viel Druck auf das Werkstück aus und machen Sie keine ruckartigen Bewegungen, um eine Klemmung oder einen Bruch der Schleifscheibe zu vermeiden. Die Schleifscheibe darf nicht überlastet werden und die Außenflächentemperatur darf 60°C nicht überschreiten. Schalten Sie nach Abschluss der Arbeiten den Schleifer aus, ziehen Sie das Kabel des Schleifers aus der Steckdose und überprüfen Sie es. Achtung! Die Scheibe kann nach dem Ausschalten der Maschine noch einige Zeit nachlaufen. Lassen Sie die Scheibe abkühlen, bevor Sie die Inspektion durchführen. Während des Betriebs können sich sowohl die Scheibe als auch das Werkstück auf eine hohe Temperatur erwärmen.

Drehgriff (VII)
Der Hauptgriff der Mühle lässt sich drehen. Dadurch kann die Arbeitsergonomie verbessert werden. Um den Griff zu drehen, drücken Sie den darüber befindlichen Griffverriegelungsknopf und drehen Sie dann den Griff in die durch den Pfeil auf dem Mühlengehäuse angezeigte Richtung, bis die Verriegelung die Drehung blockiert. Stellen Sie sicher, dass der Griff in der gewählten Position einrastet.

Wichtig! Bei Arbeiten mit dem Winkelschleifer:
Verwenden Sie immer Augenschutz.
Verwenden Sie keine Schleifscheiben, deren maximal zulässige Umfangsgeschwindigkeit weniger als 80 m/s beträgt.
Es ist verboten, Schleifscheiben zu verwenden, deren maximal zulässige Drehzahl niedriger als die der Schleifmaschine ist.

KONSERVIERUNG UND ÜBERSICHTUNGEN

ACHTUNG! Vor dem Beitritt zur Regulierung, technischen Bedienung und Konservierung soll man die Einrichtung von der Elektronetz durch die Herausziehung des Steckers aus der Netzdose abschalten. Nach der Beendung der Arbeit soll man technischen Stand durch äußere Besichtigungen und die Beurteilung von: Gestell und Handgriff, Elektroleitung mit Stecker und Abbiegungsstück, Tätigkeit des Elektroschalters, Durchgängigkeit von Lüftungsschlitzen, Funken von Bürsten, Arbeitslautstärke von Lager und Getriebe, Anfahren und Arbeitsgleichmäßigkeit überprüfen. In der Garantiezeit kann der Benutzer keine Elektrowerkzeuge demontieren oder keine Bauteile sowie Bestandteile austauschen, weil dies eine Verlierung der Garantierechte verursacht. Alle beobachtete bei der Übersicht oder in der Arbeitszeit Unrichtigkeiten bestimmen das Signal zur Durchführung der Reparatur im Service. Nach der Beendung der Arbeit soll man Gehäuse, Lüftungsschlitze, Schalter, Zusatzhandgriff und Bedeckungen z.B. mit dem Druckluftstrahl (vom Druck nicht größer als von 0,3 MPa), Pinsel oder trockenen Lappen ohne Benutzung von Chemiemittel und Reinigungsflüssigkeiten reinigen. Die Werkzeuge und Handgriffe soll man mit dem sauberen, trockenen Lappen reinigen.

ХАРАКТЕРИСТИКИ УГЛОВОЙ ШЛИФОВАЛЬНОЙ МАШИНЫ

Угловая шлифовальная машина - это электроинструмент, предназначенный для шлифования и резки металлических и минеральных строительных материалов, таких как кирпич, природный и искусственный камень, бетон, плитка и т.д., с помощью шлифовальный дисков и шлифовальных кругов, подобранных в соответствии с материалом. Ни в коем случае не используйте инструмент для обработки других материалов, кроме вышеуказанных, например, шлифовки и резки дерева. Правильная, надежная и безопасная работа шлифовальной машины зависит от правильной эксплуатации, поэтому перед использованием шлифовальной машины:

Прежде чем приступить к работе с инструментом, необходимо прочитать руководство и хранить его вблизи места проведения работ.
Всегда носите защиту для глаз!
Не используйте шлифовальные диски с максимальной допустимой окружной скоростью меньше чем 80 м/с!
Запрещается использовать вшлифовальные диски с максимальной допустимой скоростью вращения меньшей, чем номинальная скорость вращения шлифовальной машины.

Поставщик не несет ответственности за ущерб, возникший в результате несоблюдения правил техники безопасности и рекомендаций настоящего руководства.

ОСНАЩЕНИЕ УГЛОВОЙ ШЛИФОВАЛЬНОЙ МАШИНЫ

Шлифовальные машины поставляются со следующим оснащением:
- дополнительная рукоятка
- кожух шлифовального диска
- гаечный ключ для крепления шлифовального диска

Шлифовальные диски в комплект не входят.

ТЕХНИЧЕСКИЕ ХАРАКТЕРИСТИКИ

Параметр	Единица измерения	Значение
Номер по каталогу		79135
Напряжение сети	[В~]	230 – 240
Частота тока	[Гц]	50
Номинальная мощность	[Вт]	2000
Номинальная скорость вращения	[мин$^{-1}$]	6500
Диаметр шлифовального диска	[мм]	230
Диаметр отверстия шлифовального диска	[мм]	22
Наконечник шпинделя		M14
Вес	[кг]	4,5
Уровень шума		
- звуковое давление $L_{pA} \pm K_{pA}$	[дБ (А)]	97 ± 3,0
- мощность $L_{wA} \pm K_{wA}$	[дБ (А)]	105 ± 3,0
Уровень вибрации $_{ax\,AG}$ ± K (гл. рук. /доп. рук.)	[м/с^2]	6,2 ± 1,5
Класс изоляции		II
Степень защиты		IPX0

Заявленное значение эмиссии шума было измерено с использованием стандартного метода испытаний и может использоваться для сравнения одного инструмента с другим. Заявленное значение эмиссии шума может быть использовано при первоначальной оценке воздействия.
Заявленное общее значение вибрации было измерено с использованием стандартного метода испытаний и может использоваться для сравнения одного инструмента с другим. Заявленное общее значение вибрации может быть использовано при первоначальной оценке воздействия.
Внимание! Значение вибрации во время работы с инструментом может отличаться от заявленного значения в зависимости от способа использования инструмента.
Внимание! Необходимо определить меры безопасности для защиты пользователя, которые основаны на оценке воздействия в реальных условиях использования (включая все части рабочего цикла, например, когда инструмент выключен или работает на холостом ходу и время активации).

ОБЩИЕ ПРЕДОСТЕРЕЖЕНИЯ, КАСАЮЩИЕСЯ БЕЗОПАСНОСТИ ЭЛЕКТРОИНСТРУМЕНТОВ

Предостережение! Следует ознакомиться со всеми предостережениями по безопасности, иллюстрациями и спецификациями, которые доставлялись с этим электроинструментом / машиной. Несоблюдение их может привести к электрическому поражению, пожару или к серьезным травмам.
Сохранить все предостережения **и** инструкции для будущего отнесения**.**
Понятия «электроинструмент / машина», использованные в предостережениях, относится ко всем инструментам / машинам, которые приводятся в действие электрическим током, как проводных, так и беспроводных.

Безопасность рабочего места
Рабочее место следует сохранять при хорошем освещении и в чистоте. Беспорядок и слабое освещение могут быть причинами возникновения случаев.
Не следует работать электроинструментами / машинами в среде с увеличенным риском взрыва, который содержит горючие жидкости, газы или пары. Электроинструменты / машины **генерируют искры, которые могут зажечь пыль или пары.**
Не следует допускать детей и посторонних лиц к рабочему месту. Потеря концентрации может стать причиной потери контроля.

Электрическая безопасность
Штепсель провода должен подходить к сетевой розетке. Не полагается модифицировать штепсели каким-либо иным способом. Не полагается применять никаких адаптеров штепселя с заземленными электроинструментами / машинами. Не модифицированный штепсель, подходящий к розетке, уменьшает риск поражения электрическим током.
Следует избегать контакта с заземленными такими поверхностями, как трубы, обогреватели и холодильники. Заземление тела увеличивает риск поражения электрическим током.
Не следует подвергать электроинструменты / машин на контакт с атмосферными осадками или влажностью. Вода и влажность, которая проникнет внутрь электроинструмента / машины, **увеличивает риск поражения электрическим током.**
Не протягивать питающий кабель. Не применять питающего кабеля, чтобы носить, тянуть или отсоединять штепсель от сетевой розетки. Избегать контакта питающего кабеля с теплом, маслами, острыми кромками и подвижными частями. Повреждение или спутывание питающего кабеля увеличивает риск поражения электрическим током.
В случае работы вне закрытых помещений, следует применять удлинители, предназначенные для работы вне закрытых помещений. Использование удлинителя, приспособленного для работы наружу помещений, уменьшает риск поражения электрическим током.
В случае, когда применение электроинструмента **/ машин** во влажной среде является неизбежным**,** тогда как защиту от напряжения питания следует применять устройство дифференциального тока (УДТ) ***[англ. residual current device, RCD].*** Применение УДТ уменьшает риск поражения электрическим током.

Персональная безопасность
Будь бдителен, обращай внимание на то, что делаешь, и храни здравый рассудок во время работы с электроинструментом / машиной. Не применяй электроинструмента / машины, будучи переутомленным или под воздействием наркотиков алкоголя или лекарств. Даже минута невнимания во время работы может привести к серьезным персональным травмам.
Применяй средства персональной защиты. Всегда накладывай защиту зрения. Применение средств персональной защиты, таких как **пылезащитный респиратор**, **противоскользящая защитная обувь, каски и защитники слуха**, **уменьшают риск серьезных персональных травм.**
Предотвращай случайный ввод в действие. Убедись, что электрический включатель перед подсоединением к питанию и/или аккумулятору, поднесением или переноской электроинструмента / машины, находится в позиции «выключен». Переноска электроинструмента / машины **с пальцем на включателе или питание электроинструмента** / машины, когда включатель **находится в позиции «включен», может привести к серьезным травмам.**
Перед включением| электроинструмента / машины сними все ключи и другие инструменты, которые были использованы для его регулировки. Ключ, оставленный на вращательных элементах инструмента / машины, **может вести к серьезным травмам.**
Не протягивай руку и не высовывайся очень далеко. Удерживай соответствующее положение, а также равновесие на протяжении всего времени. Это позволит легче овладеть электроинструментом / машиной **в случае непредвиденных ситуаций во время работы.**
Соответственно одевайся. Не надевай более свободную одежду или бижутерию. Удерживай волосы и одежду в отдалении от подвижных частей электроинструмента / машины. Свободная одежда, бижутерия или длинные волосы могут быть схвачены подвижными частями.
Если устройства приспособлены для присоединения вытяжки| пыли или накопления пыли, убедись, что они были подсоединены и использованы правильно. Применение вытяжки пыли уменьшает риск угроз, связанных с пылями.

Не позволь, чтобы опыт, приобретенный частым использованием инструмента **/ машины,** повлекли беззаботность и игнорирование правил безопасности**.** Беззаботное действие может привести до серьезных травм в одну долю секунды.

Эксплуатация и заботливость об электроинструменте / машине
Не перегружай электроинструмент / машину. Применяй электроинструмент / машину, соответствующий для выбранного применения. Соответствующий электроинструмент / машина **обеспечит лучшую и более безопасную работу**, **если будет использован для спроектированной нагрузки**.
Не применяй электроинструмент / машину, если электрический включатель не делает возможным включение| и выключение. Инструмент / машина, которы**й не дается контролировать при помощи сетевого выключателя является опасным** и **его следует сдать в ремонт.**
Отсоедини штепсель от питающей розетки и/или демонтируй аккумулятор, если является отключаемым от электроинструмента / машины перед регулировкой, заменой принадлежностей или хранением инструмента / машины. Такие предохранительные мероприятия позволят избежать случайного включения электроинструмента / машины.
Храни инструмент в недоступном для детей месте, не позволь лицам, незнающим обслуживания электроинструмента / машины или этих инструкций, пользоваться электроинструментом / машиной. Электроинструменты / машины **опасны в руках пользователей**, не прошедших курсы подготовки.
Проводи технический уход за электроинструментами / машинами, а также за принадлежностью. Проверяй инструмент / машину под углом несоответствия или насечек подвижных частей, повреждений частей, а также каких-либо других условий, которые могут повлиять на действие электроинструмента / машины. Повреждения следует починить перед использованием электроинструмента / машины. Много случаев вызваны несоответственным техническим уходом за инструментами / машин**ами**.
Режущие инструменты следует удерживать в чистоте и в заостренном состоянии. Режущие инструменты с острыми кромками с соответственно проведенным техническим уходом являются менее склонными к **защемлению/ заклиниванию** и **можно легче контролировать их во время работы.**
Применяй электроинструменты / машины, принадлежности и инструменты, которые вставляются и т.д. согласно с данными инструкциями, принимая во внимание вид и условия работы. Применение инструментов для другой работы, чем для которой были спроектированы, может привести до возникновения опасной ситуации.
Рукояти и поверхности для хватки сохраняй сухими**, чист**ыми, а также свободными от масла и мази**.** Скользкие рукояти и поверхности для хватки не позволяют на безопасное обслуживание, а также контролирование инструмента / машины в опасных ситуациях.

Ремонты
Ремонтируй электроинструмент / машину только в учреждениях, имеющих на это служебные права, которые применяют только оригинальные запчасти. Обеспечь эту соответствующую безопасность работы электроинструмента.

ДОПОЛНИТЕЛЬНЫЕ ИНСТРУКЦИИ ПО БЕЗОПАСНОСТИ ДЛЯ ШЛИФОВАЛЬНЫХ МАШИН И ДИСКОВЫХ ПОЛИРОВАЛЬНЫХ МАШИН

Инструмент предназначен только для шлифования, шлифования с помощью шлифовальной бумаги, шлифования проволочной щеткой и резки. Пользователь обязан ознакомиться со всеми предупреждениями, инструкциями, изображениями и спецификациями, поставленными в комплекте с электрическим инструментом. Несоблюдение всех нижеприведенных инструкций может привести к поражению электрическим током, возникновению пожара и/ или серьезным травмам.
Не модифицируйте этот инструмент для работы, для которой он не был разработан и не был указан производителем. Такая модификация приведет к потере контроля и серьезным травмам.
Запрещается использовать данный инструмент в качестве полировальной машины или другим способом, отличным от описанного в настоящем руководстве. Работа с инструментом не по назначению может создать угрозу и привести к травмам.
Не используйте аксессуары, которые не были разработаны и предвидены производителем. Тот факт, что аксессуары могут быть закреплены на инструмент, не означает, что они гарантируют безопасную работу.
Максимальная скорость вращения аксессуаров должна быть равна или превышать максимальную скорость вращения инструмента. Аксессуары, которые работают с меньшей скоростью вращения, чем скорость инструмента, могут во время работы разлететься на куски.
Внешний диаметр и толщина аксессуаров должны находиться в диапазоне размеров, указанном для инструмента. Аксессуары несоответствующих размеров не могут быть должным образом защищены и использоваться.
Размер монтажного отверстия для крепления дисков, кругов, фланцев и других аксессуаров, должен соответствовать размеру шпинделя, закрепленного на инструмент. Аксессуары, размер монтажного отверстия которых не соответствует размеру шпинделя, закрепленного на инструмент, при включении подвергнутся воздействию вибрации, что может привести к потере контроля над инструментом.
Не допускать использования поврежденных элементов оснащения. Перед каждым использованием элементов оснащения необходимо проверить их техническое состояние на предмет отсутствия сколов, трещин, потертостей

и чрезмерного износа. При падении элементов оснащения следует убедиться в отсутствии их повреждений, а при необходимости установить новые. После осмотра и установки требуемого оснащения, следует убедиться, что оператор машины и другие люди находятся за пределами рабочей зоны инструмента, а затем включить его на одну минуту с максимальной скоростью вращения. Во время пробного включения поврежденные элементы оснащения будут сломаны.

При работе с инструментом следует использовать средства индивидуальной защиты. В зависимости от применения, использовать защиту лица и защитные очки. При необходимости использовать также противопылевую маску, противошумные наушники, защитные перчатки и одежду для защиты от мелких фрагментов элементов оснащения или частиц материалов во время работы. Защита глаз должна быть способна остановить летящие фрагменты, возникающие в процессе работы. Респиратор должен быть способен фильтровать пыль, образующуюся в процессе работы. Длительное воздействие шума может привести к потере слуха.

Сохраняйте безопасное расстояние между рабочим местом и посторонними лицами. Лица, которые приходят на рабочее место, должны использовать средства индивидуальной защиты. Во время работы машины, частицы обрабатываемого материала или фрагменты поврежденных элементов оснащения могут быть выброшены за пределы рабочей зоны.

При выполнении работы, при которой круг может соприкоснуться со скрытым электрическим проводом под напряжением или со шнуром питания, держите шлифовальную машину только за изолированные рукоятки. Круг, при контакте с проводом под напряжением, может привести к тому, что металлические элементы инструмента могут найтись под напряжением, что может привести к поражению электрическим током оператора инструмента.

Шнур питания помещайте вдали от вращающихся элементов инструмента. При потере контроля над инструментом, шнур может быть разрезан или захвачен, и ладонь или предплечье оператора могут быть втянуты во вращающиеся компоненты машины.

Не откладывайте инструмент до момента полной остановки вращающихся элементов. Вращающиеся элементы могут повредить находящиеся поблизости предметы и привести к потере контроля над инструментом.

Не включайте инструмент при его перемещении. Случайный контакт с вращающимися элементами может привести к защемлению одежды оператора и его травмированию.

Регулярно очищайте вентиляционные отверстия инструмента. Вентилятор двигателя втягивает пыль, образующуюся во время работы, внутрь инструмента. Чрезмерное скопление частиц металла в пыли увеличивает риск поражения электрическим током.

Не работать с инструментом вблизи легковоспламеняющихся материалов. Искры от соприкосновения инструмента с обрабатываемым материалом могут привести к возникновению пожара.

Не допускать использования элементов оснащения, требующих жидкостного охлаждения. Вода или охлаждающая жидкость может привести к поражению электрическим
током.

Размер резьбы аксессуаров должен подходить к резьбе шпинделя шлифовальной машины. В случае аксессуаров, устанавливаемых с помощью фланцев, монтажное отверстие аксессуаров должно соответствовать размерам монтажного фланца. Аксессуары, которые не подходят к креплению электроинструмента, могут вызывать отсутствие равновесия, чрезмерную вибрацию и привести к потере контроля над ним.

Предупреждения, связанные с обратным ударом в сторону оператора

Обратный удар – это отброс инструмента в сторону оператора в результате внезапной реакции на защемление или заклинивание вращающегося диска, полировальной ленты, щетки или другой насадки. Блокировка или зажим может стать причиной резкой остановки вращающегося аксессуара, что приводит к вращению электроинструмента, в сторону противоположную вращению аксессуара.

Например, если шлифовальный диск заблокировался или застрял в обрабатываемом материале, защемленный край диска в момент может углубиться в поверхность материала, в результате чего диск может высвободиться или быть отброшен.

Диск может также высвободиться в направлении оператора или от него, в зависимости от направления движения шлифовального круга в зоне зажатия. При этом шлифовальный диск может также сломаться.

Причиной обратного удара инструмента в сторону оператора является несоответствующее использование и/или несоблюдение указаний, приведенных в руководстве по обслуживанию устройства. Такой ситуации можно избежать, соблюдая рекомендации, приведенные ниже.

Работать с инструментом следует в устойчивом положении, крепко удерживая его двумя руками. Использовать дополнительный держатель, если он входит в комплект поставки, что обеспечит максимальный контроль над инструментом при обратном ударе или неожиданном движении инструмента при его включении. Оператор может контролировать вращение или обратный удар инструмента, если предпримет надлежащие меры предосторожности.

Никогда не помещайте руки рядом с вращающимися элементами инструмента. Во время обратного удара вращающиеся элементы могут быть причиной травмирования рук.

Не стойте в зоне, в которую инструмент переместится во время обратного удара. При обратном ударе инструмент будет приведен в движение, противоположное направлению вращения шлифовального диска в зоне его защемления или заклинивания.

Соблюдайте особую осторожность при работе вблизи углов, острых краев и т. п. Избегайте подпрыгивания и заклинивания шлифовального диска. Во время обработки углов или краев увеличивается риск заклинивания шлифовального диска, что может привести к потере контроля над инструментом или силой обратного удара инструмента.
Не используйте диски с режущей цепью для обработки древесины, сегментированные алмазные диски с периферийным зазором между сегментами более 10 мм или зубчатые пилы. Такие диски часто приводят к обратному удару и потере контроля над инструментом.

Предупреждения, связанные со шлифованием и резкой
Используйте только диски, предназначенные для работы с инструментом, и кожухи, предназначенные для данного типа диска. Диски, для которых инструмент не был разработан, могут быть ненадлежащим образом защищены и они небезопасны.
Выпуклый диск должен быть установлен таким образом, чтобы его шлифовальная поверхность не выступала за плоскость защитного фланца кожуха. Неправильно установленный диск, который выступает над кожухом, создает угрозу безопасности во время работы.
Кожух должен быть надежно прикреплен к инструменту и помещен в положении, обеспечивающем максимальную безопасность таким образом, чтобы для оператора была открыта минимальная площадь диска. Кожух помогает защитить оператора от отсоединившихся фрагментов диска и предотвращает случайный контакт с диском.
Диск должен использоваться по назначению. Например: не шлифуйте диском, предназначенным для резки. Режущие шлифовальные диски предназначены для нагрузок по периметру, боковые силы, приложенные к такому диску, могут привести к его распаду.
Всегда используйте неповрежденные крепящие диски, соответствующие размерам шлифовального диска. Соответствующие диски, крепящие шлифовальный диск, уменьшают риск повреждения шлифовального диска. Крепящие диски для режущих дисков могут отличаться от крепящих дисков для шлифовальных дисков.
Не используйте изношенные шлифовальные диски от большего инструмента. Шлифовальный диск большего диаметра не предназначен для более высокой скорости вращения меньшего инструмента и может сломаться.
Если вы используете диски двойного назначения, всегда используйте кожух, соответствующий типу работы. Использование неправильного кожуха может привести к тому, что не будет обеспечена требуемая степень защиты, что может привести к серьезным травмам.

Предупреждения, связанные с резкой
Не «заклинивайте» диск и не нажимайте слишком сильно на него. Не пытайтесь резать слишком глубоко. Чрезмерное напряжение шлифовального диска увеличивает нагрузку и склонность к поворачиванию или заклиниванию диска в выполняемой штробе, что увеличивает риск обратного удара в сторону оператора или повреждения диска.
Не располагайте свое тело вдоль линии резания или за вращающимся шлифовальным диском. Если во время работы шлифовальный диск перемещается от тела оператора, обратный удар в сторону оператора может направить вращающийся диск и инструмент в сторону оператора.
Если диск будет захвачен, или по какой-либо причине будет прекращена резка, выключите инструмент и удерживайте его в неподвижном состоянии до полной остановки вращения диска. Никогда не пытайтесь вывести вращающийся режущий диск из штробы, так как это может привести к обратному удару в сторону оператора. Найдите причины и примите меры, чтобы исключить захват диска.
Не возобновляйте резку в материале. Позвольте диску достичь номинальные обороты и только тогда осторожно введите ее в штробу резки. Диск может быть зажат, извлечен или отброшен в сторону оператора, если резка будет возобновлена в материале.
Подпирайте панели и другие крупногабаритные материалы для минимизации риска зажима и отскока в сторону оператора. У крупногабаритных материалов склонность сгибаться под собственным весом. Опоры должны быть расположены под материалом близко к линии разреза и близко к краю материала, с обеих сторон линии разреза.
Будьте особенно осторожны при выполнении резов в стенах и других неизвестных поверхностях. Торчащий диск может прорезать газовые трубы или электрические кабели или другие предметы, которые могут вызвать обратный удар в сторону оператора.
Не пытайтесь резать по дуге. Перегрузка диска увеличивает его нагрузку и восприимчивость к скручиванию или заклиниванию в пазу реза и вероятность отдачи в сторону оператора или трещины диска, что может привести к серьезным травмам.

Предупреждения, связанные с шлифовальной бумагой
Используйте шлифовальную бумагу правильного размера. При выборе диаметра диска необходимо следовать инструкциям производителя. Абразивный материал, выступающий за пределы шлифовального диска, может привести к травмированию, а также увеличению риска заклинивания, излома или отброса инструмента в сторону оператора.

Предупреждения, связанные с работой проволочной щетки
Соблюдайте осторожность, потому что фрагменты проволоки выбрасываются из щетки также при нормальной работе. Не перегружайте проволоку, прикладывая слишком большое усилие к щетке. Проволока может легко про-

колоть легкую одежду и/или кожу.
Если рекомендуется использовать защиту во время работы с помощью проволочной щетки, не допускайте какого-либо контакта щетки с защитой. Проволочная щетка может увеличить диаметр под нагрузкой или под действием центробежной силы.

Предупреждения, связанные с полировкой
Не допускайте, чтобы какая-либо незакрепленная часть полировочного диска или крепежного шнура вращалась свободно. Свободные и вращающиеся шнуры могут запутаться в пальцах или зацепиться за заготовку.

СБОРКА ЭЛЕМЕНТОВ ОБОРУДОВАНИЯ

Установка кожуха шлифовального диска
Для этого установите защитный кожух диска на цилиндрическую часть корпуса вокруг шпинделя и, используя винт или зажим на зажиме защитного кожуха, зафиксируйте его так, чтобы кожух был закреплен прямо, прочно и надежно. Отрегулируйте защитный кожух абразивного диска таким образом, чтобы незащищенная часть диска находилась как можно дальше от руки пользователя шлифовальной машины. Никогда не работайте на шлифовальной машине без правильно установленного защитного кожуха!
В комплекте со шлифовальной машиной поставляется защитный кожух, обеспечивающий надлежащую защиту только при шлифовании абразивными дисками и дисками с использованием наждачной бумаги и некоторых проволочных щеток. Диск, установленный на шпинделе, не должен выступать за боковую кромку защитного кожуха. Для других видов разрешенных работ обратитесь к производителю за защитой, предназначенной для данного вида работ. Если для шлифования боковой поверхности используется кожух типа А (для резки), он может создавать помехи для заготовки, приводя к плохому управлению инструментом. При использовании кожуха типа В (для шлифования) для резки шлифовальным кругом увеличивается риск воздействия искр и частиц, а также на части диска в случае его растрескивания. При использовании кожуха типа А (для резки), типа В (для шлифования) или типа С (комбинированный) для резки или шлифования боковой поверхности бетона или камня увеличивается риск воздействия пыли и потери контроля из-за отдачи в сторону оператора. При использовании кожуха типа А (для резки), типа В (для шлифования) или типа С (комбинированный) с дисковой проволочной щеткой такой толщины, что щетка будет выступать за пределы фланца кожуха, это может привести к тому, что проволока может захватываться крышкой, что приведет к разрыву проволоки.

Установка дополнительной ручки
Установите рукоятку, надежно прикрутив ее к головке инструмента.

ОБСЛУЖИВАНИЕ ШЛИФОВАЛЬНЫХ ДИСКОВ

ВНИМАНИЕ! Установку шлифовальных кругов можно производить только при отключенном источнике питания. Выньте вилку кабеля шлифовальной машины из розетки!

Установка шлифовальных дисков
Отсоедините инструмент от источника питания. Выньте вилку из розетки!
При сборке убедитесь, что края А (IV) в нижней части стержня шпинделя и крепежные фланцы точно совпадают. Установите верхний монтажный фланец на шпиндель. Установите шлифовальный диск на шпиндель и верхний крепежный фланец. Прикрутите нижний крепежный фланец к шпинделю. Вставьте фиксатор шпинделя и затяните нижний крепежный фланец гаечным ключом, затем ослабьте давление на кнопку фиксатора. Вставьте электрическую вилку инструмента в сетевую розетку, включите шлифовальную машину и наблюдайте за ее работой без нагрузки в течение примерно 1 минуты. Выньте вилку из розетки и проверьте крепление дисков.

Расположение крепежных фланцев
Обратите внимание, что диски в месте крепления к шпинделю могут иметь разную толщину. В зависимости от того, используются ли тонкие (толщина до 3,2 мм) или толстые (толщина более 3,2 мм) шлифовальные диски, расположение крепежных фланцев (III) отличается. Максимальная толщина шлифовального диска, который можно установить на шлифовальную машину, составляет 6 мм.

Удаление шлифовальных дисков
Выключите шлифовальную машину и выньте вилку электрического шнура из сетевой розетки. Нажмите на блокировку шпинделя и открутите нижний крепежный фланец с помощью зажимного ключа, затем снимите шлифовальный диск со шпинделя. Очистите шпиндель и крепежные фланцы от пыли и другого мусора, образующегося во время работы.

Типы шлифовальных дисков
Для шлифования может использоваться любой шлифовальный диск, усиленный оплеткой, предназначенный для использования с угловыми шлифовальными машинами с допустимой окружной скоростью не менее 80 м/с, диаметрами крепле-

ния и наружными диаметрами, указанными в таблице с техническими характеристиками.
Если шлифовальный диск имеет отверстие без резьбы, то для его установки используйте крепежные фланцы. Также можно устанавливать диски с наружным диаметром, указанным в таблице с техническими характеристиками, имеющими резьбовое отверстие M14. В этом случае не используйте крепежные фланцы и прикрутите диск непосредственно к шпинделю, зафиксировав его кнопкой и надежно затянув диск плоским ключом (не входит в комплект шлифовальной машины).
В случае дисков, позволяющих устанавливать круг наждачной бумаги с липучкой, следует использовать только круги наждачной бумаги с диаметром, указанным в таблице с техническими характеристиками. Круги размещайте концентрически на диске. Край круга не должен выступать за край диска. Также можно использовать алмазные шлифовальные диски с размерами, указанными в таблице с техническими характеристиками, предназначенные для сухой резки и шлифования. Монтаж должен выполняться таким же образом, как и монтаж шлифовальных дисков. В случае использования алмазных сегментированных дисков, зазор между сегментами, измеренный на периметре диска, не должен превышать 10 мм, а сегменты должны иметь отрицательный угол атаки. Рекомендуется использовать шлифовальные диски из материалов, предназначенных для обработки данного типа металла.
Необходимо ознакомиться с документаций, прилагаемой к шлифовальному диску. Для обработки керамических материалов могут использоваться шлифовальные диски, предназначенные для обработки камня, или алмазные диски, предназначенные для сухой работы. Рекомендуется использовать проволочные щетки и наждачные диски для удаления старых лакокрасочных покрытий с металлических элементов.

Запрещается переделывать крепежное отверстие, шпиндель или использовать переходные кольца для регулировки соответствия диаметра крепежного отверстия с диаметром шпинделя. Запрещается использовать шлифовальные диски с диаметрами крепления, отличными от указанных в таблице с техническими параметрами. Запрещается использовать диски с режущей цепью или циркулярными пилами, поскольку они увеличивают риск отдачи в сторону оператора.
Внимание! Запрещается использовать диски, отличные от разрешенных в данном руководстве. Даже если он может быть установлен на шпинделе шлифовальной машины. Несоответствующие диски могут не выдержать нагрузки, создаваемой во время работы угловой шлифовальной машины. Поврежденные, износившиеся шлифовальные диски могут привести к серьезным травмам или смерти.

ИСПОЛЬЗОВАНИЕ ШЛИФОВАЛЬНОЙ МАШИНЫ

Выньте вилку из розетки!
Перед началом работы с инструментом убедитесь, что корпус и присоединительный кабель с вилкой не повреждены. Если видны какие-либо повреждения, запрещается подключать шлифмашину к электросети! Установите защитный кожух шлифовального диска и рукоятку. Никогда не используйте шлифовальную машину без установленной крышки шлифовального диска!
Выберите тип шлифовального диска, подходящий для данного типа работы, и установите диск на шпиндель шлифовальной машины. Заготовку следует зафиксировать соответствующим образом, чтобы она не перемещалась во время обработки, например, с помощью тисков или зажимов. Шлифовальный диск вращается с высокой скоростью, а неправильная фиксация заготовки может привести к неконтролируемому перемещению заготовки во время работы, что увеличивает риск получения серьезной травмы. В случае резки, необходимо поддерживать разрезаемый материал с обеих сторон линии резки, но таким образом, чтобы это не привело к заклиниванию режущего диска во время резки. Опоры должны быть расположены по краю разрезаемого материала и вблизи линии разреза.
Надеть защитные очки, защитные наушники и защитные перчатки.
Убедитесь, что выключатель находится в положении «выключен» — O. Затем вставьте вилку электрического шнура шлифмашины в сетевую розетку.
Примите правильное положение, которое гарантирует поддержание равновесия и запустите шлифовальную машину с помощью переключателя. Если выключатель расположен на верхней или боковой части корпуса шлифовальной машины, для его включения нажмите на выключатель на задней части инструмента, а затем, не ослабляя давления, толкните его вперед в направлении, обозначенном «I». Выключатель может иметь фиксатор, который позволяет зафиксировать его в этом положении для удобства длительной работы. Чтобы выключить шлифовальную машину, нажмите на выключатель на задней части инструмента и дайте ему втянуться. В случае пропадания питания при работе с заблокированным выключателем начать работу после восстановления электропитания можно будет только после разблокировки и повторного включения выключателя.
Если шлифовальная машина оснащена выключателем, расположенным в нижней части рукоятки, нажмите и удерживайте кнопку блокировки, а затем нажмите на выключатель. Во время работы держите выключатель нажатым, но нет необходимости удерживать кнопку блокировки. Ослабление нажатия на выключатель приведет к отключению инструмента. Такой выключатель не имеет возможности блокировки для работы.
Приступите к работе, прикладывая соответствующую поверхность диска к обрабатываемой заготовке:
- в случае наждачных дисков для шлифовки необходимо использовать боковую и/ или торцевую поверхностью,
- в случае наждачной бумаги для шлифовки необходимо использовать боковую поверхность,чтобы листы наждачной бумаги перемещались параллельно обрабатываемой заготовке,
- в случае дисков на липучках, позволяющих прикреплять наждачную бумагу, шлифование должно осуществляться бо-

ковой поверхностью,
- в случае проволочных щеток, обработку следует выполнять концами проволоки, а не боковой поверхностью,
- в случае режущих дисков необходимо разрезать фронтальной стороной, не шлифовать фронтальной стороной дисков, предназначенных для резки.

При шлифовании боковой поверхностью держите шлифовальную машину под углом не более 30 градусов к обрабатываемой поверхности (V). Шлифовальную машину следует плавно перемещать к себе и от себя. При резке режущий диск должен находиться под прямым углом к поверхности резки. Не режьте под другим углом. Запрещается изменять угол режущего диска по отношению к заготовке во время самой резки. Необходимо резать только по прямой. Несоблюдение вышеуказанных рекомендаций повышает риск заклинивания режущего диска в обрабатываемой заготовке, что может привести к отдаче в сторону оператора, повреждению диска или поломке. При резке направляйте шлифовальную машину в сторону направления вращения диска (VI). Во время работы шлифовальной машиной не оказывайте чрезмерного давления на обрабатываемый материал и не делайте резких движений, чтобы избежать заклинивания, повреждения или поломки диска для шлифовки. Не допускайте перегрузки шлифовальной машины - температура внешних поверхностей никогда не может превышать 60˚C. По окончании работы выключите шлифовальную машину, отсоедините кабель шлифовальной машины от сетевой розетки и осмотрите. Внимание! Диск может вращаться в течение некоторого времени после выключения шлифовальной машины. Перед выполнением осмотра необходимо дождаться пока диск остынет. Во время работы диск и заготовка могут нагреваться до высокой температуры.

Поворотная ручка (VII)
У кофемолки есть возможность вращать основную ручку. Это может улучшить эргономику работы. Чтобы повернуть ручку, нажмите кнопку блокировки ручки, расположенную над ней, а затем поверните ручку в направлении, указанном стрелкой на корпусе кофемолки, пока фиксатор не заблокирует вращение. Убедитесь, что ручка зафиксировалась в выбранном положении.

Помните! При работе с угловой шлифовальной машиной:
Всегда используйте средства защиты глаз.
Не используйте шлифовальные диски с максимальной допустимой окружной скоростью меньше чем 80 м/с.
Запрещается использовать шлифовальные диски с максимальной допустимой скоростью вращения меньшей, чем номинальная скорость вращения шлифовальной машины.

КОНСЕРВАЦИЯ И ОСМОТРЫ

ВНИМАНИЕ! Перед началом настройки, технического обслуживания или консервации следует вынуть штепсель устройства из гнезда электросети. После завершения работы следует проверить техническое состояние электроустройства путем внешнего осмотра и оценки: корпуса и рукоятки, электропровода со штепселем и отгибкой, работы электрического включателя, проходимости вентиляционных щелей, искрения щеток, уровня шума при работе подшипников и передачи, запуска и равномерности работы. В течение гарантийного периода потребитель не может проводить дополнительного монтажа электроустройств и проводить замену любых частей и составных, поскольку это вызывает потерю гарантийных прав. Все перебои, обнаруженные во время осмотра или работы, являются сигналом для проведения ремонта в сервисном пункте. После завершения работы корпус, вентиляционные щели, переключатели, дополнительную рукоятку и щитки следует очистить, напр., струей воздуха (давление не более 0,3 MPa), кистью или сухой тряпочкой без применения химических средств и моющих жидкостей. Устройство и зажимы очистить сухой чистой тряпкой.

ХАРАКТЕРИСТИКИ КУТОВОЇ ШЛІФУВАЛЬНОЇ МАШИНИ

Кутова шліфувальна машина - це електроінструмент, призначений для шліфування та різання металевих і мінеральних будівельних матеріалів, таких як цегла, природний і штучний камінь, бетон, плитка тощо, за допомогою абразивних дисків і шліфувальних кругів, підібраних відповідно до матеріалу. За жодних обставин не використовуйте інструмент для обробки інших матеріалів, окрім зазначених вище, наприклад, для шліфування та різання деревини. Правильна, надійна і безпечна робота шліфувальної машини залежить від правильної експлуатації, тому перед використанням шліфувальної машини:

Перш ніж приступити до роботи з інструментом, необхідно ознайомитися з інструкцією з експлуатації і зберегти її для подальшого використання.
Завжди носіть захисні окуляри!
Не використовуйте абразивні диски з максимальною допустимою швидкістю обертання менше 80 м/с!
Забороняється використовувати абразивні диски з максимальною допустимою швидкістю обертання меншою, ніж номінальна частота обертання інструмента.

Постачальник не несе відповідальності за шкоду, які виникла внаслідок недотримання правил техніки безпеки і рекомендацій, заміщених у цій інструкції.

ОСНАЩЕННЯ КУТОВИХ ШЛІФУВАЛЬНИХ МАШИН

Шліфувальні машини поставляються з наступним оснащенням:
- додаткова рукоятка
- кожух шліфувального диска
- ключ для кріплення абразивного диска

Шліфувальні круги не входять до комплекту.

ТЕХНІЧНІ ХАРАКТЕРИСТИКИ

Параметр	Одиниця вимірювання	Значення
Каталожний номер		79135
Напруга мережі	[В~]	230 – 240
Частота мережі	[Гц]	50
Номінальна потужність	[Вт]	2000
Номінальне обертання	[хв$^{-1}$]	6500
Діаметр шліфувального круга	[мм]	230
Діаметр отвору шліфувального круга	[мм]	22
Наконечник шпинделя		M14
Маса	[кг]	4,5
Рівень шуму		
- звуковий тиск $L_{pA} \pm K_{pA}$	[дБ(А)]	97 ± 3,0
потужність $L_{wA} \pm K_{wA}$	[дБ(А)]	105 ± 3,0
Рівень вібрації $_{ah,AG} \pm K$ (гол. рук. / додат. рук.)	[м/с^2]	6,2 ± 1,5
Клас ізоляції		II
Ступінь захисту		IPX0

Заявлене значення випромінювання шуму було виміряно за допомогою стандартного методу випробувань і може бути використане для порівняння одного інструменту з іншим. Заявлене значення випромінювання шуму може бути використано при первинній оцінці впливу.
Заявлене загальне значення вібрацій було виміряно з використанням стандартного методу випробувань і може використовуватися для порівняння одного інструмента з іншим. Заявлене загальне значення вібрацій може бути використано при первинній оцінці впливу.
Увага! Значення вібрацій під час роботи з інструментом може відрізнятися від заявленого значення залежно від способу використання інструмента.
Увага! Необхідно вказати заходи безпеки для захисту користувача, які засновані на оцінці впливу в реальних умовах використання (включаючи всі частини робочого циклу, наприклад, час, коли інструмент вимкнений або працює на холостому ходу, а також час запуску).

ЗАГАЛЬНІ ЗАСТЕРЕЖЕННЯ, ЩО СТОСУЮТЬСЯ БЕЗПЕКИ ЕЛЕКТРОІНСТРУМЕНТІВ

Застереження! Належить ознайомитися зі всіма застереженнями щодо безпеки, ілюстраціями і специфікаціями, які доставлялися з цим електроінструментом / машиною. Недотримання їх може привести до електричної поразки, пожежі або до серйозних травм.

Зберегти всі застереження і інструкції для майбутнього віднесення.
Поняття «електроінструмент / машина», використані в застереженнях, відноситься до всіх інструментів / машин, які приводяться в дію електричним струмом, як провідних, так і безпровідних.

Безпека робочого місця

Робоче місце належить зберігати при доброму освітленні та в чистоті. Безлад і слабке освітлення можуть бути причинами виникнення випадків.

Не належить працювати електроінструментами / машинами в середовищі із збільшеним ризиком вибуху, який містить горючі рідини, гази або пари. Електроінструменти / машини генерують іскри, які можуть запалити пил або пари.

Не належить допускати дітей і сторонніх осіб до робочого місця. Втрата концентрації може стати причиною втрати контролю.

Електрична безпека

Штепсель проводу повинен підходити до мережевої розетки. Не належить модифікувати штепселі яким-небудь іншим способом. Не належить застосовувати жодних адаптерів штепселя із заземленими електроінструментами / машинами. Не модифікований штепсель, що пасує до розетки, зменшує ризик поразки електричним струмом.

Належить уникати контакту із заземленими такими поверхнями, як труби, обігрівачі і холодильники. Заземлення тіла збільшує ризик поразки електричним струмом.

Не належить наражати електроінструменти / машини на контакт з атмосферними опаданнями або вологістю. Вода і вологість, яка проникне всередину електроінструменту / машини, збільшує ризик поразки електричним струмом.

Не протягувати живильний кабель. Не застосовувати живильного кабелю, щоб носити, тягнути або від›єднувати штепсель від мережевої розетки. Уникати контакту живильного кабелю з теплом, маслами, гострими кромками і рухомими частинами. Пошкодження або сплутування живильного кабелю збільшує ризик поразки електричним струмом.

У разі роботи поза закритими приміщеннями, належить застосовувати подовжувачі, призначені для роботи поза закритими приміщеннями. Використання подовжувача, пристосованого для роботи назовні приміщень, зменшує ризик поразки електричним струмом.

У разі, коли застосування електроінструменту **/ машини** у вологому середовищі є неминучим, тоді як захист від напруги живлення належить застосовувати пристрій диференціального струму (ПДС) ***[англ. residual current device, RCD].*** Застосування ПДС зменшує ризик поразки електричним струмом.

Персональна безпека

Будь пильним, звертай увагу на те, що робиш, та бережи здоровий глузд під час роботи з електроінструментом / машиною. Не застосовуй електроінструменту / машини, будучи перевтомленим або під впливом наркотиків алкоголю або ліків. Навіть хвилина неуваги під час роботи може привести до серйозних персональних травм.

Застосовуй засоби персонального захисту. Завжди накладай захист зору. Застосування засобів персонального захисту, таких як пилозахисний респіратор, протиковзке захисне взуття, каски і захисники слуху, **зменшують ризик серйозних персональних травм.**

Запобігай випадковому введенню в дію. Переконайся, що електричний вмикач перед під›єднанням до живлення і акумулятора, піднесенням або перенесенням електроінструменту / машини, знаходиться в позиції «вимкнений». Перенесення електроінструменту / машини **з пальцем на вмикачі або живлення електроінструменту** / машини, коли вмикач знаходиться в позиції «включений», може привести до серйозних травм.

Перед включенням електроінструменту / машини зніми всі ключі та інші інструменти, які були використані для його регулювання. Ключ, залишений на обертальних елементах інструменту / машини, може **вести до серйозних травм.**

Не протягуй руки і не висовуйся дуже далеко. Утримуй відповідне положення, а також рівновагу протягом всього часу. Це дозволить легше оволодіти електроінструментом / машиною **у випадку непередбачених ситуацій під час роботи.**

Відповідно одягайся. Не надівай вільніший одяг або біжутерію. Утримуй волосся і одяг на віддалі від рухомих частин електроінструменту / машини. Вільний одяг, біжутерія або довге волосся можуть бути схоплені рухомими частинами.

Якщо пристрої пристосовані для приєднання витягу пилу або накоплення пилу, переконайся, що вони були приєднані і використані правильно. Застосування витягу пилу зменшує ризик загроз, зв›язаних з пилом.

Не дозволь, щоби досвід, придбаний частим використанням інструменту **/ машини, спричинили безтурботність і ігнорування правил безпеки.** Безтурботна дія може привести до серйозних травм за одну частку секунди.

Експлуатація і дбайливість за електроінструмент / машину

Не перенавантажуй електроінструмент / машину. Застосовуй електроінструмент / машину, відповідний для вибра-

ного застосування. Відповідний електроінструмент / машина **забезпечить кращу і безпечнішу роботу, якщо буде використаний для спроектованого навантаження.**
Не застосовуй електроінструмент / машину, якщо електричний вмикач не робить можливим включення і виключення. Інструмент / машина, який не дається контролювати за допомогою мережевого в**имикача є небезпечним і його належить здати на ремонт.**
Від›єднай штепсель від живильної розетки та демонтуй акумулятор, якщо є таким, що відключається від електроінструменту / машини перед регулюванням, заміною приладдя або зберіганням інструменту / машини. Такі запобіжні заходи дозволять уникнути випадкового включення електроінструменту / машини.
Бережи інструмент в недоступному для дітей місці, не дозволь особам, що не знають обслуговування електроінструменту / машини або цих інструкцій, користуватися електроінструментом / машиною. Електроінструменти / машини **небезпечні в руках користувачів**, **що не пройшли курси підготовки.**
Проводь технічний догляд за електроінструментами / машинами, а також за приналежністю. Перевіряй інструмент / машину під кутом невідповідності або зарубок рухомих частин, пошкоджень частин, а також яких-небудь інших умов, які можуть вплинути на дію електроінструмента / машини. Пошкодження належить полагодити перед використанням електроінструменту / машини. Багато випадків викликані невідповідним технічним доглядом за інструментами / машинами.
Ріжучі інструменти належить утримувати в чистоті та в загостреному стані. Ріжучі інструменти з гострими кромками з відповідно проведеним технічним доглядом менш схильні до затискування /заклинювання та можна легко контролювати їх під час роботи.
Застосовуй електроінструменти / машини, приладдя та інструменти, які вставляються і т.д. згідно з даними інструкціями, беручи до уваги вигляд і умови роботи. Застосування інструментів для іншої роботи, ніж для якої були спроектовані, може привести до виникнення небезпечної ситуації.
Рукояті і поверхні для хватки зберігай сухими, чистими, а також вільними від масла і мазі. Слизькі рукояті і поверхні для хватки не дозволяють на безпечне обслуговування, а також на контроль інструменту / машини в небезпечних ситуаціях.

Ремонти
Ремонтуй електроінструмент / машину лише в установах, що мають на це службові права, які застосовують лише оригінальні запчастини. Забезпеч цю відповідну безпеку роботи електроінструменту.

ДОДАТКОВІ ІНСТРУКЦІЇ З ТЕХНІКИ БЕЗПЕКИ ДЛЯ ШЛІФУВАЛЬНИХ ПРИСТРОЇВ ТА ДИСКОВИХ ПОЛІРУВАЛЬНИКІВ

Інструмент призначений тільки для шліфування, шліфування наждачним папером, шліфування дротяною щіткою та різання. Ознайомтеся з усіма попередженнями, інструкціями, ілюстраціями та специфікаціями, що додаються до електропристрою . Недотримання всіх наведених нижче інструкцій може призвести до ураження електричним струмом, пожежі та/або серйозних травм.
Не перетворюйте цей інструмент для роботи, для якої він не був розроблений і це не зазначено виробником. Таке перетворення призведе до втрати контролю та серйозних травм.
Забороняється використовувати інструмент в полірувального пристрою або іншим способом, ніж описано в інструкціях. Використання даного інструмента не за призначенням може створювати загрозу для здоров'я користувача і привести до травмування.
Не допускати використання елементів оснащення, що не були запроектовані і передбачені виробником. Той факт, що елементи оснащення можуть бути встановлені на інструмент, не означає, що вони гарантують безпечну роботу.
Максимальна швидкість обертання елементів оснащення повинна дорівнювати або перевищувати максимальну швидкість обертання інструмента. Елементи оснащення, які працюють з меншою швидкістю обертання, по відношенню до швидкості інструмента, під час роботи можуть бути зламані.
Значення зовнішнього діаметра і товщини елементів оснащення повинні знаходитися в межах розмірів, зазначених для цього інструмента. Елементи оснащення невідповідних розмірів не можуть бути належним чином закриті захисним кожухом і забезпечити справну роботу пристрою.
Розмір монтажного отвору для кругів, дисків, фланців і інших елементів оснащення, повинен відповідати розміру шпинделя, встановленого в інструменті. Елементи оснащення, розмір монтажного отвору яких не відповідає розміру шпинделя, при включенні пристрою піддадуться сильної вібрації, що може привести до втрати контролю над інструментом.
Не допускати використання пошкоджених елементів оснащення. Перед кожним використанням елементів оснащення необхідно перевірити їх технічний стан на предмет відсутності сколів, тріщин, потертостей і надмірного зносу. При падінні елементів оснащення слід переконатися у відсутності їх пошкоджень, а при необхідності встановити нові. Після огляду і установки необхідного оснащення, слід переконатися, що оператор машини і інші люди знаходяться за межами робочої зони інструмента, а потім включити його на одну хвилину з максимальною швидкістю обертання. Під час пробного включення пошкоджені елементи оснащення будуть зламані.
При роботі з інструментом слід використовувати засоби індивідуального захисту. Залежно від застосування, використовувати захист обличчя і захисні окуляри. При необхідності використовувати також протипилову маску, засоби захисту органів слуху, захисні рукавички і одяг для захисту від дрібних фрагментів елементів оснащення

або частинок матеріалів під час роботи. Захист очей повинен бути здатний затримувати під час роботи дрібні фрагменти і частки оброблюваного матеріалу. Протипилова маска повинна бути здатна фільтрувати пил, що утворюється в процесі обробки поверхні. Занадто тривалий вплив шуму може привести до втрати слуху.

Сторонні особи повинні перебувати на безпечній відстані від робочого місця оператора шліфувальної машини. Особи, які перебувають в зоні роботи оператора, повинні використовувати засоби індивідуального захисту. Під час роботи машини, частки оброблюваного матеріалу або фрагменти пошкоджених елементів оснащення можуть бути викинуті за межі робочої зони.

Під час виконання робіт, при яких існує можливість зіткнення диска з електричним проводом всередині стіни, що знаходяться під напругою або з силовим кабелем, шліфувальну машину слід тримати тільки за допомогою ізольованих власників. Контакт проводу під напругою з шліфувальним кругом машини, яка містить металеві елементи, може призвести до ураження електричним струмом та серйозних травм оператора.

Кабель живлення пристрою повинен знаходитися на безпечній відстані від обертових елементів інструмента. Втрата контролю над інструментом може привести до затискання або обриву кабелю живлення і травмування оператора.

Ніколи не кладіть інструмент до моменту повної зупинки його обертових елементів. Обертові елементи можуть пошкодити предмети, що знаходяться поблизу і привести до втрати контролю над інструментом.

Не вмикайте інструмент при його перенесенні. Випадковий контакт з обертовими елементами може призвести до затискання одягу оператора і його травмування.

Необхідно регулярно проводити очищення вентиляційних отворів інструмента. Вентилятор двигуна втягує пил, що утворюється під час роботи, всередину інструмента. Надмірне скупчення частинок металу в пилу збільшує ризик ураження електричним струмом.

Не працюйте з інструментом поблизу легкозаймистих матеріалів. Іскри від дотику інструмента з оброблюваним матеріалом можуть привести до виникнення пожежі.

Не допускайте використання елементів оснащення, що вимагають рідинного охолодження. Охолоджувальна рідина або вода може призвести до ураження електричним
струмом.

Розмір різьблення аксесуарів повинен підходити до різьби шпинделя шліфувальної машини. У разі аксесуарів, що кріпляться за допомогою фланців, монтажний отвір аксесуарів повинен відповідати розміру кріпильного фланця. Аксесуари, які не підходять для кріплення до електроінструмента, можуть викликати відсутність рівноваги, від надмірної вібрації і привести до втрати контролю.

Застереження щодо відкидання інструмента в напрямку оператора

Відкидання інструмента у бік оператора може виникнути в результаті раптової реакції на защемлення або заклинювання диска, що обертається, полировальной стрічки, щітки або іншої насадки. Защемлення або заклинювання може стати причиною раптової затримки обертової насадки, що призводить пристрій в рух в напрямку, протилежному обертанню насадки. Наприклад, якщо абразивний круг затиснений або застряг в оброблюваному матеріалі, край диска в момент защемлення може поглибитися в поверхню матеріалу, в результаті чого диск може вийти або відбитися з матеріалу.

Відкидання абразивного диска може статися в сторону оператора або від нього, в залежності від напрямку руху диска в зоні защемлення. При цьому абразивний диск може також зламатися.

Причиною відкидання інструмента у бік оператора є невідповідне використання і/або недотримання вказівок, наведених в керівництві по обслуговуванню пристрою. Такої ситуації можна уникнути, дотримуючись рекомендацій, наведених нижче.

Працювати з інструментом слід в стійкому положенні, міцно утримуючи його двома руками. Використовувати додаткову рукоятку, якщо вона входить в комплект поставки, що забезпечить максимальний контроль над інструментом при відкиданні або несподіваному русі інструмента при його включенні. Якщо оператор буде застосовувати відповідні запобіжні заходи, він зможе контролювати рух інструмента або силу відкидання.

Тримайте руки далеко від обертових елементів інструмента. Під час відкидання обертові елементи можуть бути причиною травмування рук.

Перебувайте за межами зони дії відкидання інструмента. При відкиданні інструмент буде приведений в рух, протилежний напрямку обертання шліфувального диска в зоні його защемлення або заклинювання.

Дотримуйтеся особливоїобережності при роботі поблизу кутових конструкцій, гострих країв тощо. Уникайте відхилення і заклинювання шліфувального диска. Під час обробки кутів або країв збільшується ризик заклинювання абразивного диска, що може призвести до втрати контролю над інструментом або зворотного удару інструмента.

Не використовуйте диски з ріжучим ланцюгом для обробки деревини, сегментовані алмазні диски з периферійним зазором між сегментами більше 10 мм або зубчасті пилки. Такі диски часто призводять до зворотного удару і втрати контролю над інструментом.

Застереження щодо шліфування і різання

Використовуйте тільки диски, пристосовані для роботи з інструментом і кожухи, призначені для даного типу диска. Диски, для яких інструмент не був спроектований, можуть бути неналежним чином захищені кожухами і не бути безпечними.

Випуклий диск повинен бути встановлений таким чином, щоб його шліфувальна поверхня не виступала за площину захисного фланця кожуха. Неправильно встановлений диск, який виступає над кожухом, створює загрозу безпеці

під час роботи.

Кожух повинен бути надійно прикріплений до інструмента і поміщений в положенні, що забезпечує максимальну безпеку, щоб для оператора була відкрита максимально можлива площа диска. Кожух допомагає захистити оператора від зламаних частин диска і запобігає випадковому контакту з диском.

Диск повинен використовуватися за призначенням. Наприклад: не шліфувати диском, призначеним для різання. Абразивні ріжучі диски призначені для кругових навантажень, бічні сили, прикладені до такого диску, можуть викликати його розпадання.

Завжди використовуйте неушкоджені кріпильні диски, що відповідають розмірам абразивного диска. Відповідні диски, що кріплять шліфувальний круг, зменшують ризик пошкодження шліфувального круга. Кріпильні диски для ріжучих дисків можуть відрізнятися від кріпильних дисків для шліфувального круга.

Не використовуйте зношені шліфувальні диски від великих інструментів. Наждачний диск більшого діаметра не розрахований на більш високу швидкість обертання менших інструментів і може тріснути.

Якщо ви використовуєте диски подвійного призначення, завжди використовуйте захист, відповідний до типу роботи. Використання неправильного захисту може призвести до того, що бажаний ступінь захисту не буде забезпечений, що може призвести до серйозних травм.

Попередження, пов'язані з різанням

Не слід «заклинювати» диски або докладати надмірну силу натиску. Не слід намагатися здійснювати спробу надто глибокого різання. Надмірне напруження абразивного диску збільшує навантаження та сприйнятливість до деформації або захоплення дику в утвореному пазі, що збільшує ризик відкидання або пошкодження диску.

Не розташовуйте своє тіло на лінії різання та за абразивним диском, що обертається. Якщо під час роботи абразивний диск рухається, віддаляючись від тіла оператора, відкидання в напрямку оператора може спрямувати диск, що обертається, та інструмент в бік оператора.

Якщо диск буде захоплено або відбудеться зупинка різання з будь-якої причини, слід вимкнути інструмент та притримати його без руху до повної зупинки обертання диску. Ніколи не слід здійснювати спроб виймання ріжучого диску, що обертається, з пазу, оскільки це може призвести до його виривання в бік оператора. Слід з'ясувати причини та здійснити відповідні заходи для недопущення захоплення диску.

Не продовжуйте різання матеріалу. Слід дозволити досягнути диску номінальних обертів і лише тоді обережно ввести його в паз різання. Диск може бути затиснутим, витягнутим або вирваним в бік оператора, якщо продовжити різання в матеріалі.

Панелі та інші негабаритні матеріали слід підпирати, щоб мінімізувати ризик затискання та відкидання в напрямку оператора. Негабаритні матеріали мають тенденцію вигинатися під власною вагою. Підпори слід розташовувати під матеріалом неподалік лінії різання та біля краю матеріалу з обох боків від лінії різання.

Дотримуватися особливої обережності у випадку виконання заглибин в стінах та інших невідомих поверхнях. Виступаючий диск може розрізати електричні кабелі, газові труби та інші об'єкти, які можуть призвести до відкидання в бік оператора.

Не намагайтеся різати по дузі. Перевантаження леза збільшує його навантаження та сприйнятливість до закручування або заклинювання в щілині розрізу та ймовірність відскоку в сторону оператора або розриву диска, що може призвести до серйозних травм.

Застереження щодо використання абразивного паперу

Використовуйте наждачний папір відповідного розміру. При виборі діаметра круга необхідно слідувати інструкціям виробника. Абразивний матеріал, який виступає за межі шліфувального круга, може привести до травмування, а також збільшення ризику заклинювання, зламу або віддачі інструмента у бік оператора.

Попередження, пов'язані роботи з дротяною щіткою

Дотримуйтесь обережності, оскільки уламки дротів викидаються зі щітки також під час звичайної роботи. Не перевантажуйте дроти, прикладаючи надмірні зусилля до щітки. Дроти легко можуть проколоти одяг і/або шкіру.

Якщо рекомендується використання захисних елементів під час роботи дротяною щіткою, слід запобігти будь-якому контакту щітки із захисним елементом. У дротяної щітки під впливом навантаження та відцентрової сили може збільшуватися діаметр.

Попередження, пов'язані з поліруванням

Не допускайте, щоб будь-яка вільна частина полірувального диска або шнура кріплення вільно оберталася. Вільні шнури та шнури, що обертаються, можуть заплутатися в пальцях або зачепитися за заготовку.

МОНТАЖ ЕЛЕМЕНТІВ ОБЛАДНАННЯ

Монтаж захисного кожуха шліфувального круга

Для цього встановіть захисний кожух диска на циліндричну частину корпусу навколо шпинделя і, використовуючи гвинт або затискач на хомуті кожуха, зафіксуйте так, щоб кожух був закріплений прямо, міцно і надійно. Встановіть захисний

кожух шліфувального круга так, щоб незахищена частина круга була якомога далі від руки користувача шліфувальної машини. Ніколи не використовуйте шліфувальну машину без правильно встановленого захисного кожуха!
Захисний кожух поставляється з шліфувальною машиною для забезпечення належного захисту тільки при шліфуванні абразивними дисками і дисками з використанням наждачного паперу і деяких дротяних щіток. Диск, встановлений на шпинделі, не повинен виступати за бічну кромку захисного кожуха. Для інших видів дозволених робіт зверніться до виробника, щоб отримати захисний кожух, призначений для цього виду робіт. Якщо для шліфування бічної поверхні використовується кожух типу А (для різання), кожух може зіткнутися із заготовкою, що спричинить поганий контроль інструмента. При використанні захисту типу В (для шліфування) для різання з використанням шліфувального круга збільшується ризик нараження на іскри та частинки диску, якщо він трісне. При використанні кришки типу А (для різання), типу В (для шліфування) або типу С (комбінованого) для різання або шліфування бічної поверхні бетону або каменю, збільшується ризик нараження на пил та втрати контролю через відскакування в сторону оператора. При використанні кришки типу А (для різання), типу В (для шліфування) або типу С (комбінованої) з дисковою дротяною щіткою з товщиною, що призведе до виступу щітки за межі фланця кришки, це може призвести до захоплення кришки, що призведе до розриву дроту.

Монтаж додаткової рукоятки
Закріпіть рукоятку, надійно прикрутивши її до головки інструмента.

ВИКОРИСТАННЯ АБРАЗИВНИХ ДИСКІВ

УВАГА! Монтаж абразивних дисків може здійснюватися тільки при відключеній напрузі живлення. Вийміть вилку кабелю шліфувальної машини з розетки!

Монтаж абразивних дисків
Від'єднайте напругу живлення від інструмента. Вийміть вилку з розетки!
Під час монтажу переконайтеся, що краї А (IV) в нижній частині стрижня шпинделя і кріпильні фланці точно перекривають один одного. Встановіть верхній кріпильний фланець на шпиндель. Закріпіть шліфувальний круг на шпинделі та верхньому кріпильному фланці Прикрутіть нижній кріпильний фланець до шпинделя. Вставте фіксатор шпинделя і затягніть нижній монтажний фланець за допомогою гайкового ключа, потім відпустіть кнопку фіксатора. Вставте штепсельну вилку інструмента в розетку, увімкніть шліфувальну машину і спостерігайте за її роботою без навантаження протягом приблизно 1 хвилини. Вийміть вилку з розетки і перевірте фіксацію дисків.

Розташування кріпильних фланців
Зверніть увагу, що круги в місці кріплення до шпинделя можуть мати різну товщину. Залежно від того, чи використовуються тонкі (товщина до 3,2 мм) або товсті (товщина понад 3,2 мм) шліфувальні круги, розташування кріпи льних фланців (III) відрізняється. Максимальна товщина шліфувального круга, який можна закріпити на шліфувальній машині, становить 6 мм.

Зняття шліфувальних дисків
Вимкніть шліфувальну машину та витягніть вилку шнура живлення з розетки. Натисніть на фіксатор шпинделя та відкрутіть нижній кріпильний фланець за допомогою затискного ключа, а потім зніміть шліфувальний круг зі шпинделя. Очистіть шпиндель і кріпильні фланці від пилу та іншого сміття, що утворюється під час роботи.

Види абразивних дисків
Для шліфування може використовуватися будь-який шліфувальний диск, посилений обплетенням, призначений для використання з кутовими шліфувальними машинами з допустимою обертовою швидкістю не менше 80 м/с та діаметрами кріплення та зовнішнім діаметрами, зазначеними в таблиці з технічними даними.
Якщо абразивний диск обладнаний ненарізним отвором для його встановлення, використовуйте кріпильні фланці. Також можна встановити диски з зовнішнім діаметром, зазначеним в таблиці з технічними даними, обладнані нарізним отвором М14. У цьому випадку не використовуйте кріпильні фланці та прикручуйте диск безпосередньо на шпиндель, зафіксувавши його за допомогою кнопки та надійно затягнувши диск плоским ключем (не входить до комплекту шліфмашини). У разі дисків, що дозволяють встановлювати круг з наждачним папером за допомогою липучки, слід використовувати лише круги з наждачним папером діаметром, зазначеним в таблиці з технічними даними. Круги слід розміщувати концентрично на диску. Край круга не може виступати за межі диска. Також можна використовувати алмазні шліфувальні диски з розмірами, зазначеними в таблиці з технічними даними, призначені для сухого різання та шліфування. Монтаж повинен виконуватися таким же чином, як і у випадку абразивних дисків. У випадку використання алмазних сегментованих дисків проміжок між сегментами не може перевищувати 10 мм, якщо вимірювати по окружності диска, а сегменти повинні мати від'ємний кут атаки. Рекомендується використовувати абразивні диски, виготовлені з матеріалів, призначених для обробки даного типу металу.
Див. документацію, що додається до абразивного диска. Для обробки керамічних матеріалів можуть використовуватися абразивні диски, призначені для обробки каменю, або алмазні диски, призначені для сухого шліфування. Для видалення старих лакофарбових покриттів з металевих компонентів рекомендується використовувати дротяні щітки та диски з наждачним папером.

Забороняється переробка кріпильного отвору, шпинделя або використання редукційних кілець для регулювання діаметра кріпильного отвору до діаметра шпинделя. Забороняється використовувати абразивні диски з діаметрами кріплення, відмінними від зазначених в таблиці з технічними даними. Забороняється використовувати диски з різальним ланцюгом або циркулярними пилами, оскільки вони підвищують ризик відбиття інструмента в бік оператора.
Увага! Заборонено використовувати інші диски, ніж ті, що дозволені для використання в цьому посібнику. Навіть якщо його можна встановити на шпинделі шліфувальної машини. Невідповідні диски можуть не витримати навантаження, що виникають під час роботи кутової шліфувальної машини. Пошкоджені, тріснуті шліфувальні диски - це ризик серйозних травм або смерті.

ВИКОРИСТАННЯ ШЛІФУВАЛЬНОЇ МАШИНИ

Витягніть вилку з розетки!
Перед початком роботи з інструментом переконайтеся, що корпус і кабель з'єднання не пошкоджені. Якщо помітні будь-які пошкодження, забороняється підключати шліфувальну машину до електромережі! Встановіть захисний кожух шліфувального круга та рукоятку. Ніколи не використовуйте шліфувальну машину без встановленого кожуха шліфувального диска!
Виберіть тип шліфувального диска, що відповідає типу роботи, і встановіть шліфувальний диск на шпинделі шліфувальної машини. Заготовку слід зафіксувати відповідним чином, щоб вона не переміщалася під час обробки, наприклад, з використанням лещат або затискачів. Шліфувальний диск обертається з високою швидкістю, а неправильна фіксація заготовки може призвести до неконтрольованого переміщення заготовки під час роботи, що збільшує ризик отримання серйозної травми. У разі різання підтримуйте різаний матеріал з обох боків лінії різання, але таким чином, щоб в ньому не защемлювався шліфувальний диск під час різання. Опори слід розміщувати біля краю різаного матеріалу та біля лінії різання.
Використовуйте засоби захисту органів зору, засоби захисту органів слуху та захисні рукавички.
Переконайтеся, що вимикач знаходиться в положенні «вимкнено» - O. Потім вставте вилку електричного кабеля шліфувальної машини в розетку.
Займіть правильне положення, щоб забезпечити рівновагу, і запустіть шліфмашину за допомогою вимикача. Якщо вимикач розташований зверху або збоку на корпусі шліфувальної машини, для його ввімкнення натисніть на вимикач на задній панелі шліфувальної машини, а потім, не відпускаючи кнопки, просуньте його вперед у напрямку, позначеному літерою «I». Вимикач може мати фіксатор, який дозволяє зафіксувати його в цьому положенні для зручності тривалої роботи. Щоб вимкнути шліфмашину, натисніть на вимикач на задній панелі інстумента і дайте йому втягнутися. Якщо під час роботи з заблокованим вимикачем зникне живлення, розпочати роботу після відновлення живлення можна буде лише після того, як вимикач буде розблоковано та знову увімкнено.
Якщо шліфувальна машина оснащена вимикачем, розташованим внизу рукоятки, натисніть і утримуйте кнопку блокування, а потім натисніть на вимикач. Під час роботи тримайте вимикач натиснутим, але не обов'язково утримувати кнопку блокування. Якщо відпустити вимикач, шліфувальна машина вимкнеться. Такий вимикач не має можливості блокування на час роботи.
Приступайте до роботи, прикладаючи відповідну поверхню диска до заготовки:
- у випадку шліфувальних дисків, слід шліфувати боковою та/або лицевою поверхнею,
- у випадку пелюсткових кругів, шліфуйте боковою поверхнею так, щоб пелюстки абразивного паперу рухалися паралельно заготовці,
- у випадку дисків з липучкою, що дозволяють закріпити абразивний папір, шліфування повинно здійснюватися з бічною поверхнею,
- у випадку дротових щіток слід обробляти кінцями дротів, а не їх бічною поверхнею,
- у випадку різальних дисків, слід різати торцевою поверхнею, не шліфувати торцевою поверхнею дисків, призначеними для різки.

При шліфуванні боковою поверхнею, тримайте шліфувальну машину під кутом не більше 30 градусів до поверхні заготовки (V). Шліфувальну машину слід плавно переміщати до себе і від себе. При різанні різальний диск повинен розміщуватися під прямим кутом до поверхні різання. Не виконувати різання під іншим кутом. Забороняється змінювати кут різального диска по відношенню до заготовки під час самої різки. Слід виконувати різання тільки в прямій лінії. Недотримання вищезазначених рекомендацій збільшує ризик защемлення різального диска в заготовці, що може призвести до відкидання інструмента в напрямку оператора, зламу диска або його тріщин. Під час різання ведіть інструмент в напрямку обертання диска (VI). Під час роботи шліфувальною машиною не прикладайте сильного натиску на заготовку і не робіть різких рухів, щоб не викликати защемлення або тріщини шліфувального диска. Не перевантажуйте інструмент, температура зовнішньої поверхні ніколи не повинна перевищувати 60°C. Після закінчення роботи вимкніть шліфувальну машину, від'єднайте кабель шліфувальної машини від мережевої розетки та огляньте її. Увага! Диски можуть обертатися протягом деякого часу після вимкнення інструмента. Перед виконанням огляду дайте диску охолонути. Під час роботи і диск, і заготовка можуть нагріватися до високої температури.

Ручка, що обертається (VII)
М'ясорубка має можливість обертання основної ручки. Це може підвищити ергономічність роботи. Щоб повернути ручку, натисніть кнопку фіксатора ручки, розташовану над нею, а потім поверніть ручку в напрямку, зазначеному стрілкою на

корпусі м'ясорубки, доки замок не заблокує обертання. Переконайтеся, що ручка зафіксована у вибраному положенні.

Пам'ятайте! При роботі з кутовою шліфувальною машиною:
Завжди використовуйте засоби захисту очей.
Не використовуйте абразивні диски з максимальною допустимою швидкістю обертання менше 80 м/с.
Забороняється використовувати абразивні диски з максимальною допустимою швидкістю обертання меншою, ніж номінальна частота обертання інструмента.

КОНСЕРВАЦІЯ ТА ОГЛЯД

УВАГА! Перед початком регулювання, технічного обслуговування або консервації слід вийняти штепсель приладу з гнізда електромережі. Після завершення роботи слід перевірити технічний стан електроприладу шляхом зовнішнього огляду та оцінки: корпуса та рукоятки, електропровода з штепселем і відгинкою, роботи електричного вимикача, прохідності вентиляційних щілин, іскрення щіток, рівня шуму при роботі підшипників та передачі, запуска та рівномірності роботи. Протягом гарантійного періоду користувач не може проводити додатковий монтаж електроприладів або заміну будь-яких елементів та частин, оскільки це викликає втрату гарантійних прав. Всілякі перебої, викриті під час огляду або роботи, є сигналом до проведення ремонту у сервісному пункті. Після завершення роботи корпус, вентиляційні щілини, перемикачі, додаткову рукоятку та щитки слід прочистити, напр., струменем повітря (тиск не більше 0,3 MPa), пензлем або сухою шматкою без застосовування хімічних речовин та миючих рідин. Прилад та затиски прочистити сухою чистою шматою.

KAMPINIO ŠLIFUOKLIO CHARAKTERISTIKOS

Kampinis šlifuoklis - elektrinis įrankis, skirtas metalinėms ir mineralinėms statybinėms medžiagoms, pvz., plytoms, natūraliam ir dirbtiniam akmeniui, betonui, plytelėms ir t. t., šlifuoti ir pjauti, naudojant pagal medžiagą parinktus plonus ir storesnius šlifavimo diskus. Jokiu būdu nenaudokite šio įrankio kitoms medžiagoms apdoroti, pvz., šlifuoti ir pjauti medieną. Teisingas, patikimas ir saugus šlifuoklio veikimas priklauso nuo teisingo veikimo, todėl prieš naudodami šlifuoklį:

Prieš naudodami įrankį reikia perskaityti visą darbo su produktu instrukciją ir ją išsaugoti ateičiai.
Visada dėvėkite akių skydelį!
Nenaudokite storų šlifavimo diskų, kurių maksimalus leistinas perimetro greitis yra mažesnis nei 80 m/s.
Draudžiama naudoti storus šlifavimo diskus, kurių maksimalus greitis yra mažesnis už šlifuoklio greitį.

Tiekėjas neatsako už nuostolius, atsiradusius dėl saugos taisyklių ir šios instrukcijos rekomendacijų nesilaikymo.

KAMPINIO ŠLIFUOKLIO ĮRANGA

Šlifuokliai tiekiami su šia įranga:
- papildoma rankena
- šlifavimo disko dangtis
- veržliaraktis šlifavimo diskui pritvirtinti

Šlifavimo diskai į komplektą neįeina.

TECHNINIAI PARAMETRAI

Parametras	Matavimo vienetas	Vertė
Katalogo numeris		79135
Tinklo įtampa	[V~]	230 – 240
Tinklo dažnis	[HZ]	50
Nominali galia	[W]	2000
Nominalūs apsisukimai	[min^{-1}]	6500
Šlifavimo disko skersmuo	[mm]	230
Šlifavimo disko skylės skersmuo	[mm]	22
Suklio antgalis		M14
Masė	[kg]	4,5
Triukšmo lygis		
- akustinis slėgis $L_{pA} \pm K_{pA}$	[dB (A)]	97 ± 3,0
galia $L_{wA} \pm K_{wA}$	[dB (A)]	105 ± 3,0
Vibracijos lygis $_{ah,AG}$ ± K (pagr. rank. / papild. rank.)	[m/s^2]	6,2 ± 1,5
Izoliacijos klasė		II
Apsaugos laipsnis		IPX0

Deklaruota bendra triukšmo skleidimo vertė buvo matuojama naudojant standartinį bandymo metodą ir gali būti naudojama tam, kad palyginti vieną įrankį su kitu. Deklaruota bendra triukšmo skleidimo vertė gali būti naudojama pradiniame ekspozicijos įvertinime.
Deklaruota bendra vibracijos vertė buvo matuojama naudojant standartinį bandymo metodą ir gali būti naudojama tam, kad palyginti vieną įrankį su kitu. Deklaruota bendra vibracijos vertė gali būti naudojama pradiniame ekspozicijos įvertinime.
Dėmesio! Vibracijos emisija darbo metu naudojant įrankį gali skirtis nuo deklaruojamos vertės, priklausomai nuo įrankio naudojimo.
Dėmesio! Būtina nurodyti saugos priemones operatoriaus apsaugai, kurios grindžiamos poveikio vertinimu esant realioms naudojimo sąlygoms (įskaitant visas darbo ciklo dalis pavyzdžiui, laikas, kai įrankis yra išjungtas arba tuščiosios eigos atveju bei aktyvinimo laikas).

BENDRI ĮSPĖJIMAI DĖL ELEKTROS ĮRANKIŲ SAUGUMO

Įspėjimas! **Reikia susipažinti su visais saugumo įspėjimais, iliustracijomis, o taip pat specifikacijomis, pristatytomis su elektros įrankiais / mašina.** Jų nesilaikymas gali privesti prie elektros srovės smūgio, gaisro arba kūno sužalojimo.

Saugoti visus įspėjimus, o taip pat instrukcijas sekančiam kartui.

Sąvoka „elektros įrankis / mašina” panaudota įspėjimuose susijusiuose su visais įrankiais / mašinų maitinamų elektros srove, su

laidais kaip ir be laidų.

Saugumas darbo vietoje
Darbo vieta turi būti gerai apšviesta ir švari. Netvarka ir silpnas apšvietimas gali būti nelaimingų atsitikimų priežastimi.
Negalima naudoti elektros įrankių / mašinų aplinkoje kur yra didesnė sprogimo rizika, kuriose yra degūs skysčiai, dujos arba garai. Elektros įrankiai / mašinos generuoja kibirkštis, kurios gali uždegti dulkes arba garus.
Neleiskite į darbo vietą vaikų pašalinių žmonių. Koncentracijos praradimas gali privesti prie kontrolės praradimo.

Elektrinė sauga
Maitinimo laido kištukas turi būti pritaikytas prie tinklinio lizdo. Negali jokiu būdu pakeisti kištuko. Negalima naudoti jokių kištuko adapterių su įžemintais elektros įrankiais / mašinomis. Nemodifikuotas kištukas tinkantis prie lizdo mažina elektros srovės smūgio riziką.
Vengti sąlyčio su įžemintais paviršiais, tokiais kaip vamzdžiai, šildytuvai ir aušintuvai. Kūno įžeminimas didina elektros srovės smūgio riziką.
Negalima privesti prie elektros įrankių / mašinos sąlyčio su atmosferos krituliais arba drėgme. Vanduo ir drėgmė, kuri pateks į elektros įrankio / mašinos vidaus didina elektros srocės smūgio riziką.
Negalima perkrauti maitinimo laido. Negalima naudoti maitinimo laido kištuko nešimui, prijungimui ir atjungimui nuo tinklinio lizdo. Vengti sąlyčio maitinimo lizdo su šiluma, aliejais, aštriomis briaunomis ir judančiais elementais. Maitinimo laido pažeidimas didina elektros srovės smūgio riziką.
Darbo už uždarų patalpų ribų atveju reikia naudoti prailgintuvus, skirtus darbui už uždarų patalpų ribų. Tinkamo prailgintuvo panaudojimas, pritaikyto darbui išorėje mažina elektros smūgio riziką.
Atveju kai naudojamas elektros įrankis / mašina drėgnoje aplinkoje yra neišvengiamas, kaip apsaugą nuo maitinimo įtampos reikia naudoti skirtingos įtampos įrengimą (RCD). RCD panaudojimas mažina elektros srovės smūgio riziką.

Asmeninis saugumas
Būkite jautrūs, kreipkite dėmesį į tai ką darai ir vadovaukis sveiku protu darbo su elektros įrankiu / mašina metu. Nenaudokite elektros įrankio / mašinos esant nuovargiui arba suvartojus narkotikus, alkoholį ar vaistus. Dėmesingumo akimirkai trūkumas gali privesti prie rimtų asmeninių sužeidimų.
Naudoti asmenines apsaugos priemones Visada dėvėkite akių apsaugą. Asmeninės apsaugos priemonių, tokių kaip dulkių kaukės, apsauginė nuo slydimo apsauganti avalynė, šalmai ir klausos apsauga mažina rimtų asmeninių sužeidimų riziką.
Saugokite nuo atsitiktinio įrenginio užvedimo. Įsitikinkite, kad elektros jungiklis yra „išjungtas" pozicijoje prieš prijungiant prie maitinimo ir/arba akumuliatoriaus, elektros įrankio / mašinos pakėlimo arba perkėlimo. Elektros įrankio / mašinos su pirštu ant jungiklio perkėlimas arba elektros įrankio / mašinos maitinimas, kai jungiklis yra pozicijoje „įjungtas" gali privesti prie rimtų sužalojimų.
Prieš elektros įrankio / mašinos įjungimą išimkite visus raktus ir kitus įrankius, kurie buvo panaudoti jo reguliavimui. Raktas paliktas ant judamų elementų įrankio / mašinos gali privesti prie rimtų sužalojimų.
Nesiekite ir nepasilenkite per toli. Išsaugokite tinkamą poziciją ir lygsvarą per visą laiką. Tai leis lengviau valdyti elektros įrankį / mašiną netikėtų situacijų darbo metu atveju..
Dėvėkite tinkamą aprangą. Nedėvėkite laisvos aprangos arba bižuterijos. Turėkite plaukus o taip pat aprangą atokiau nuo judančių elektros įranki / mašinos elementų. Laisva apranga, bižuterija arba ilgi plaukai gali būti įsukti į judamus elementus.
Jeigu įrengimai yra pritaikyti prijungti prie dulkių ištraukimo arba dulkių kaupimo, įsitikinkite, kad buvo jie prijungti ir tinkamai panaudoti. Dulkių ištraukimo panaudojimas mažina pavojų, susijusių su dulkėmis rizika.
Neprileiskite prie to, kad patirtis įgyta dėl elektros įrankio / mašinos panaudojimas privedė prie saugumo taisyklių ignoravimo. Nesaugus veikimas gali privesti prie rimtų sužeidimų per akimirką.

Elektros įrankių / mašinos naudojimas ir priežiūra
Neapkraukite elektros įrankio / mašinos. Naudokite elektros įrankius / mašinas tinkamam pasirinktam naudojimui. Tinkamas elektros įrankis / mašina užtikrins geresnį ir saugesnį darbą, jeigu bus panaudotas suprojektuotai apkrovai.
Nenaudokite elektros įrankio / mašinos, jeigu elektros jungiklis neleidžia įjungti arba išjungti. Įrankis / mašina, kurių negalima kontroliuoti su tinkliniu jungikliu yra nesaugus ir reikia juos atiduoti taisymui.
Išimkite kištuką iš maitinimo lizdo ir/arba išmontuokite akumuliatorių, jeigu yra atjungtas nuo elektros įrankio / mašinos prieš reguliavimą, aksesuarų pakeitimu arba įrankio / mašinos sandėliavimo. Tokios apsaugos priemonės padės išvengti atsitiktinio elektros įrankio / mašinos įjungimo.
Laikykite įrankį vaikams neprieinamoje vietoje,neprileiskite, kad asmenys nežinantys kaip naudoti elektros įrankį / mašiną arba tų instrukcijų naudotų elektros įrankius / mašiną. Elektros įrankiai / mašinos yra pavojingos naudojant mokymų nepraėjusiems naudotojams.
Prižiūrėkite elektros įrankius / mašinas ir aksesuarus. Patikrinkite įrankius / mašinas judamų dalių nepritaikymo arba užstrigimo atveju, elementų arba kokių nors kitų sąlygų, kurie gali turėti įtaką elektros įrankio / mašinos veikimui. Sugedimus reikia pataisyti prieš elektros įrankio / mašinos panaudojimą. Daugelis atvejų įvyko dėl netinkamos elektros įrankio / mašinos priežiūros.
Pjovimo įrankius reikia laikyti švaroje ir aštrus. Tinkamai prižiūrimi pjovimo įrankiai su aštriomis briaunomis yra mažiau linkę

užstrigti ir lengviau yra lengviau kontroliuoti darbo metu.
Naudokite elektros įrankius / mašinas, aksesuarus, o taip pat montuojamus įrankius ir t.t. pagal šias instrukcijas, atsižvelgiant į darbo sąlygas ir rūšį. Įrankių naudojimas skirtingam darbui negu buvo suprojektuota, gali privesti prie pavojingos situacijos atsiradimo.
Rankenas ir laikymo paviršius išlaikykite sausus, švarius, o taip pat be alyvos ir tepalų. Slidžios rankenos ir laikymo paviršiai neleidžia saugiai naudoti ir kontroliuoti įrankio / mašinos pavojingų situacijų metu.

Remontas
Remontuokite įrankius / mašinas tik įgaliotuose servisuose, naudojant vien tik originalias atsargines dalis. Tai užtikrins elektros įrankio darbo tinkamą saugumą.

PAPILDOMOS SAUGUMO INSTRUKCIJOS ŠLIFUOKLIAMS IR DISKINIAMS POLIRAVIMO ĮRENGINIAMS

Įrankis skirtas tik šlifavimui, šlifavimui švitriniu popieriumi, šlifavimui vieliniais šepečiais ir pjovimui. Susipažinkite su visais kartu su elektros įrankiu pateikiamais įspėjimais, instrukcijomis, iliustracijomis ir specifikacijomis. Dėl visų žemiau išvardytų nurodymų nesilaikymo gali atsirasti elektros šoko, gaisro ir/arba sunkių sužalojimų.
Nekeiskite šio įrankio darbams, kuriems jis nebuvo sukurtas ir nenurodytas gamintojo. Dėl tokio pakeitimo prarandama kontrolė ir galima rimtai susižaloti.
Draudžiama naudoti įrankį kaip poliravimo mašiną ar kitokiu būdu nei nurodyta instrukcijose. Darbas su įrankiu ne pagal paskirtį, gali sukelti pavojų ir kūno sužalojimą.
Nenaudokite priedų, kurie nebuvo gamintojo suprojektuoti ir kurių gamintojas nenumatė. Tai, kad priedai gali būti montuojami ant įrankio, nereiškia, kad jie užtikrina saugų darbą.
Didžiausias priedų greitis turi būti lygus arba didesnis už didžiausią įrankio greitį. Priedai, kurių apsisukimų greitis yra mažesnis nei įrankio greitis, darbo metu gali subyrėti į gabalus.
Priedų išorinis skersmuo ir storis turi atitikti įrankiui nustatytą dydžio diapazoną. Netinkamo dydžio priedai negali būti tinkamai patikrinti ir valdomi.
Ratų, diskų, flanšų ir kitų priedų montavimo skylės dydis turi atitikti įrankio suklio dydį. Priedai, kurių montavimo skylės dydis neatitinka įrankio suklio dydžiui, po įjungimo pradės virpėti ir dėl to galima netekti įrankio valdymo galimybės.
Nenaudokite pažeistų priedų. Prieš kiekvieną naudojimą, patikrinkite priedų būklę atplaišų, įtrūkimų, nutrynimų ir pernelyg didelio nudilimo atžvilgiu. Jei priedai nukris, patikrinkite, ar jie sugadinti, ar įmontuokite naujus, nepažeistus priedus. Patikrinus ir įmontavus priedus, patalpinkite save ir pašalinius asmenis už priedų sukimosi plokštumos, tada įjunkite įrankį vieni minutei maksimaliu greičiu. Bandymo metu sugadinti priedai bus sunaikinti.
Naudokite asmenines apsaugos priemones. Priklausomai nuo naudojimo, naudokite veido skydus ar apsauginius akinius. Jei reikia, naudokite dulkių kaukes, klausos apsaugos priemones, pirštines ir prijuostes, kad darbo metu apsaugotumėte nuo nedidelių priedų arba darbo medžiagų fragmentų. Akių apsauga turi sugebėti sustabdyti skraidančius gabaliukus, kurie atsiranda darbo metu. Dulkių kaukė turi sugebėti filtruoti darbo metu susidariusias dulkes. Per ilgas triukšmo poveikis gali sukelti klausos praradimą.
Laikykite saugų atstumą tarp darbo vietos ir pašalinių asmenų. Į darbo vietą įeinantys asmenys turi naudoti asmenines apsaugos priemones. Darbo metu atsiradę fragmentai arba sugadintų priedų fragmentai gali iškristi už artimiausios darbo vietos zonos.
Atliekant darbą, kai diskas gali liestis su paslėptu laidu su įtampa arba maitinimo laidu, laikykite šlifuoklį tik su izoliuotų rankenų pagalba. Kai diskas liečiasi su laidu su įtampa, gali sukelti, kad metalinės įrankio dalys gali būti veikiamos įtampos, kas gali sukelti elektros smūgį.
Maitinimo laidą dėti atokiau besisukančių įrankio elementų. Jei prarandamas įrankio valdymas, laidas gali būti nupjautas arba sugautas, o operatoriaus delnas ar petys gali būti įtraukta į besisukančią mašiną.
Niekada neatidėkite įrankio tol, kol nesustos besisukančios dalys. Besisukantys elementai gali „sugauti“ pagrindą ir ištraukti įrankį iš valdymo.
Nejunkite įrankio pernešant. Atsitiktinis sąlytis su besisukančiomis dalimis gali sukelti drabužių sugavimą ir ištraukimą bei įrankio susidūrimą su operatoriaus kūnu.
Reguliariai valykite įrankio ventiliacijos angas. Įrankio variklio ventiliatorius įtraukia dulkes, kurios susidaro įrankiui veikiant, į jo vidų. Per didelis metalinių dalelių kaupimasis dulkėse padidina elektros smūgio pavojų.
Nenaudokite prietaiso netoli degių medžiagų. Darbo metu atsirandančios kibirkštys gali sukelti gaisrą.
Nenaudokite priedų, kuriems reikia aušinimo skysčiu. Vanduo ar aušinimo skystis gali sukelti elektros šoką.

Priedų sriegių dydis turi atitikti šlifuoklio suklio sriegiui. Kai priedai montuojami su flanšų pagalba, priedų montavimo anga turi atitikti tvirtinimo movos dydžiui. Priedai, neatitinkantys elektrinio įrankio tvirtinimams, sukelia pusiausvyros stoką, pernelyg didelę vibraciją ir gali sukelti kontrolės netekimą.

Įspėjimai, susiję su įrankio atsimušimo link operatoriaus
Įrankio atsimušimas link operatoriaus yra staigia reakcija į besisukančio disko, poliravimo juostos, šepetėlio ar kito priedo sublokavimą arba užspaudimą. Besisukančio priedo sublokavimas arba užspaudimas staigų jo sustojimą, dėl kurio įrenginys sukasi

priešinga kryptimi nei sukasi priedas.
Pvz., jei šlifavimo diskas yra užblokuotas arba užstrigęs dėl apdirbamo daikto, disko kraštas, kuris patenka į užsispaudimo tašką, gali įsiskverbti į medžiagos paviršių, o diskas gali iškristi arba būti išmestas iš paviršiaus.
Diskas taip pat gali judėti link operatoriaus ar nuo jo, priklausomai nuo šlifavimo disko judėjimo krypties užsispaudimo vietoje. Šiose sąlygose šlifavimo diskai gali taip pat surūkti.
Įrankio atsimušimas link operatoriaus yra netinkamo naudojimo ir/arba instrukcijose esančių nuorodų nesilaikymo rezultatas. Galima išvengti reiškinio vadovaujantis toliau pateiktomis rekomendacijomis.
Įrankį laikykite stipriai ir tinkamai nustatykite kūno ir rankų padėtį, tai leis Jums pasipriešinti atsimušimo metu susidariusioms jėgoms. Visada naudokite papildomą rankeną, jei ji tiekiama su įrankiu, tai užtikrins maksimalų valdymą atsimušant ar netikėto apsisukimo metu, kai įjungiate įrankį. Operatorius gali valdyti įrankio sukimąsi ar atšokimą, jei jis taiko tinkamas atsargumo priemones.
Niekada nedėkite rankos šalia besisukančių įrankio dalių. Besisukantys elementai atsimušimo metu gali liestis su delnu.
Negalima statyti zonoje, kurioje įrankis gali persistumti atsimušimo metu. Atmušimas nukreips įrankį priešinga kryptimi nei šlifavimo disko apsisukimų kryptis, vietoje kurio jis susiblokuos.
Dirbdami prie kampų, aštrių briaunų ir t.t., būkite labai atsargūs. Venkite šlifavimo disko atsimušimo ir įstrigimo. Kai apdirbami kampai ar briaunos, yra padidėjusi šlifavimo disko atsimušimo ir įstrigimo rizika, dėl kurios prarandamas įrankio valdymas arba įrankis atsimušą.
Nenaudokite pjovimo diskų su grandinės medienai apdirbti, segmentuotų deimantų diskų su didesniu nei 10 mm periferiniu tarpu tarp segmentų ar dantytų pjūklų. Tokie diskai sukelia dažnai atšokimą ir įrankio valdymo praradimą.

Įspėjimai, susiję su šlifavimu ir pjovimu
Naudokite tik diskus, pritaikytus darbui su įrankiu, ir duotam diskų tipui suprojektuotus dangčius. Diskai, kuriems įrankis nebuvo suprojektuotas, negali būti tinkamai apsaugoti ir nėra saugūs.
Išgaubtas diskas turi būti montuojamas taip, kad jo šlifavimo paviršius neišsikištų už apsauginio dangčio plokštumos. Netinkamai įmontuotas diskas, kuris išsikišęs virš dangčio, darbo metu kelia grėsmę saugumui.
Dangtis turi būti patikimai pritvirtintas prie įrankio ir turi būti tokioje padėtyje, kad būtų užtikrinta maksimali sauga, kad kuo mažesnė disko dalis būtų atidengta operatoriaus kryptimi. Dangtis padeda apsaugoti operatorių nuo sulaužytų skydo dalių ir apsaugo nuo atsitiktinio sąlyčio su disku.
Diskas turi būti naudojamas taip, kaip numatyta. Pavyzdžiui: nešlifuoti disku skirtu pjovimui. Abrazyviniai pjovimo diskai yra suprojektuoti apskritiminėms apkrovoms, tiems diskams taikomos šoninės jėgos gali sukelti jų suirimą.
Visada naudokite nesugadintus montavimo diskus, kurie atitinka šlifavimo disko dydžiui. Tinkami šlifavimo diskus tvirtinantys diskai sumažina šlifavimo disko pažeidimą. Pjovimo diskų tvirtinantys diskai gali skirtis nuo šlifavimo diskų tvirtinimo diskų.
Nenaudoti sunaudotų švitrinių diskų iš didesnių įrankių. Didesnio skersmens šlifavimo diskas nėra skirtas didesniam mažesnių įrankių sukimosi greičiui ir gali sutrūkti.
Jei naudojate dvigubos paskirties diskus, visada naudokite darbo tipą atitinkančią apsaugą. Naudojant netinkamą apsaugą gali nepavykti užtikrinti norimo lygio apsaugos, todėl galima sunkiai susižaloti.

Įspėjimai, susiję su pjovimu
Negalima „strigdyti“ diskų ir per stipriai jų spausti. Nebandykite pjauti per giliai. Dėl per didelio šlifavimo disko įtempimo padidėja disko apkrova ir galimybė susisukti ar sukibti su pjovimo vaga, o tai padidina atatrankos ar sugadinimo riziką.
Nestapinkite savo kūno pjovimo linijoje ir už besisukančio šlifavimo disko. Jei šlifavimo diskas darbo metu juda nutolstant nuo operatoriaus kūno, atatranka operatoriaus kryptimi gali nukreipti besisukantį diską ir įrankį operatoriaus link.
Jei diskas bus sugautas arba pjovimas dėl kokių nors priežasčių nutrūksta, išjunkite įrankį ir laikykite jį nejudantį, kol disko sukimasis visiškai sustos. Niekada nebandykite išstumti besisukančio pjovimo disko iš angos, nes tai gali sukelti atšokimą operatoriaus link. Suraskite priežastis ir imkitės reikiamų priemonių, kad išvengtumėte skydo sugavimo.
Nestiprinti pjovimo medžiagoje. Leiskite diskams pasiekti vardinį greitį ir tada atsargiai įstumkite juos i pjovimo vagą. Diskas gali būti užspausti, ištraukti arba atmušti operatoriaus link, jei pjaunamas medžiagoje armavimas.
Plokštės ir kitos negabaritinės medžiagos turėtų būti paremtos, kad būtų sumažinta užspaudimo ir atšokimo operatoriaus kryptimi rizika. Negabaritinės apdirbamos medžiagos yra linkę linkti dėl savo svorio. Ramsčiai turi būti patalpinti po medžiaga šalia pjovimo linijos, o taip pat medžiagos krašto, abiejose pjovimo linijos pusėse.
Būkite ypač atsargūs, kai pjaunate sienas ir kitus paviršius nežinomus. Išsikišęs skydas gali nupjauti dujų vamzdžius, elektros laidus ar kitus daiktus, kurie gali sukelti atšokimą operatoriaus link.
Nebandykite pjauti lanku. Perkrovus geležtę padidėja jos apkrova ir imlumas susisukimui ar užstrigimui pjūvio angoje bei tikimybė, kad geležtė atsitrenks į operatorių ar plyš, o tai gali sukelti sunkius sužalojimus.

Įspėjimai, susiję su šlifavimu švitriniu popieriumi
Naudokite tinkamo dydžio švitrinį popierių. Renkantis šlifavimo diskus laikykitės gamintojo nurodymų. Didelis švitrinio popieriaus kiekis, išsikišęs iš disko, gali sukelti sužalojimą ir padidinti įstrigimo, suplyšimo ar atbulinio atsimušimo link operatoriaus riziką.

Įspėjimai susiję su vielinių šepetėlių naudojimu
Būkite atsargūs, nes vielos drožlės iš šepetėlio išmetamos ir normaliai dirbant. Neperkraukite vielų per stipriai spaudžiant šepetėlį. Vielos gali lengvai perdurti lengvus drabužius ir (arba) odą.
Jei naudojant vielinį šepetį rekomenduojama naudoti dangčius, apsaugokite nuo bet kokio kontakto tarp šepetėlio ir apsaugo. Vielinio šepetėlio skersmuo gali padidėti dėl apkrovos ir iščentrinės jėgos.

Įspėjimai, susiję su poliravimu
Neleiskite, kad kokia nors laisva poliravimo disko ar tvirtinimo virvelės dalis laisvai suktųsi. Atsilaisvinusios ir besisukančios virvelės gali įsipainioti į pirštus arba patekti į ruošinį.

ĮRANGOS ELEMENTO MONTAVIMAS

Šlifavimo disko dangčio montavimas
Norėdami tai padaryti, uždėkite disko dangtį ant cilindrinės korpuso dalies aplink suklį ir, naudodami apsauginio spaustuko varžtą arba spaustuką, užfiksuokite taip, kad dangtis būtų pritvirtinta tiesiai, tvirtai ir patikimai. Sureguliuokite šlifavimo disko dangtį taip, kad neapsaugota disko dalis būtų kuo toliau nuo šlifuoklio naudotojo rankos. Niekada nedirbkite su šlifuokliu tinkamai neužsidėję disko dangčio!
Kartu su šlifuokliu tiekiamas dangtis, kuris užtikrina tinkamą apsaugą tik šlifuojant plonais ar storais šlifavimo diskais, naudojant švitrinį popierių ir kai kuriuos vielinius šepečius. Ant suklio sumontuotas diskas neturi išsikišti už šoninio dangčio krašto. Dėl kitų leistinų darbų rūšių kreipkitės į gamintoją, kad įsigytumėte dangčius, skirtus tokiems darbams atlikti. Jei šoniniam paviršiui šlifuoti naudojamas A tipo (pjovimui) dangtis, jis gali kliudyti ruošiniui ir lemti netinkamą įrankio valdymą. Kai B tipo dangtis (šlifavimui) naudojama spjovimui su šlifavimo disku, padidėja kibirkščių ir dalelių, taip pat disko dalių, jei jis sulūžta, poveikio rizika. Naudojant A tipo (pjovimui), B tipo (šlifavimui) arba C tipo (kombinuotas) dangčius betonui arba akmens šoniniam paviršiui pjauti arba šlifuoti, padidėja dulkių poveikio ir kontrolės praradimo rizika dėl atšokimo operatoriaus link. Kai naudojate A tipo (pjovimui), B tipo (šlifavimui) arba C tipo (kombinuotas) dangčius su diskiniu šepečiu, kurio storis yra toks, kad šepetys gali išsikišti už apsaugos žiedo, laidai gali suimti dangtį, todėl vielos gali sulūžti.

Papildomos rankenos montavimas
Sumontuokite rankeną tvirtai prisukdami ją prie įrankio galvutės.

ŠLIFAVIMO DISKŲ VALDYMAS

DĖMESIO! Šlifavimo diskus galima montuoti tik atjungus maitinimo įtampą. Ištraukite šlifuoklio laido kištuką iš lizdo!

Šlifavimo diskų montavimas
Atjungti įrankio maitinimo įtampą. Ištraukite kištuką iš lizdo!
Surinkdami įsitikinkite, kad suklio koto apačioje esantys kraštai A (IV) ir tvirtinimo flanšai tiksliai sutampa. Uždėkite viršutinį tvirtinimo flanšą ant suklio. Šlifavimo disko montavimas ant suklio ir viršutinio prispaudimo flanšo. Prisukite apatinį tvirtinimo flanšą prie suklio. Įstumkite suklio fiksatorių ir veržliarakčiu priveržkite apatinį tvirtinimo flanšą, tada atleiskite fiksatoriaus mygtuką. Įkiškite įrankio kištuką į elektros tinklo lizdą, įjunkite šlifuoklį ir maždaug 1 minutę stebėkite, kaip jis veikia be apkrovos. Ištraukite kištuką iš lizdo ir patikrinkite diskų tvirtinimą.

Tvirtinimo flanšų vieta
Atkreipkite dėmesį, kad diskų storis tvirtinimo prie suklio vietoje gali skirtis. Priklausomai nuo to, ar naudojami ploni (iki 3,2 mm storio), ar stori (didesnio nei 3,2 mm storio) šlifavimo diskai, skiriasi prispaudimo flanšų vieta (III). Didžiausias šlifavimo disko, kurį galima pritvirtinti prie šlifuoklio, storis yra 6 mm.

Šlifavimo disko išėmimas
Išjunkite šlifuoklį ir ištraukite elektros laidą iš elektros lizdo. Įstumkite suklio fiksatorių ir veržliarakčiu priveržkite apatinį tvirtinimo flanšą, tada atleiskite fiksatoriaus mygtuką, tada nuimkite šlifavimo diską nuo suklio. Išvalykite suklį ir prispaudimo flanšus nuo dulkių ir kitų darbo metu susidariusių šiukšlių.

Šlifavimo diskų tipai
Šlifavimui gali būti naudojamas bet koks šlifavimo diskas sutvirtintas pynute, skirtas naudoti su kampiniais šlifuokliais, kurių leistinas apskritiminis greitis yra ne mažesnis kaip 80 m/s ir kurių tvirtinimo bei išoriniai skersmenys nurodyti techninių duomenų lentelėje.
Jei šlifavimo diske yra skylė be sriegio, naudokite tvirtinimo flanšą. Taip pat galima sumontuoti lentelėje su techniniais duomenimis nurodyto išorinio skersmens diskus su M14 sriegine anga. Šiuo atveju nenaudokite tvirtinimo flanšų ir prisukite diską tiesiai prie suklio, užfiksuodami jį mygtuku ir tvirtai bei patikimai priveržda mi diską plokščiu veržliarakčiu (jo nėra šlifuoklio įrangoje). Jei diskelius galima sumontuoti su lipukais, turėtų būti naudojami tik lentelėje su techniniais duomenimis nurodyto skersmens šlifavimo popieriaus diskai. Diskeliai turėtų būti koncentriškai išdėstyti ant disko. Diskelio briauna negali išsikišti už įrankio disko

briaunų. Taip pat galima naudoti lentelėje su techniniais duomenimis nurodytų matmenų deimantinius šlifavimo diskus, skirtus sausam pjaustymui ir šlifavimui. Montavimas turi būti atliekamas taip pat, kaip ir šlifavimo diskų atveju. Jei naudojami deimantiniai segmentuoti diskai, tarpas tarp segmentų neturi viršyti 10 mm, matuojant disko pakraštyje, o segmentų poveikio kampas turi būti neigiamas. Rekomenduojama naudoti šlifavimo diskus, pagamintus iš medžiagų, skirtų tam tikro tipo metalui apdoroti.
Žr. su šlifavimo disku pateiktą dokumentaciją. Keraminėms medžiagoms apdoroti gali būti naudojami šlifavimo diskai, skirti akmenims apdoroti, arba deimantiniai diskai, skirti sausiems darbams. Senas dažų dangas nuo metalinių komponentų rekomenduojama pašalinti vieliniais šepečiais ir šlifavimo popieriaus diskais.

Draudžiama keisti tvirtinimo angą, suklį arba naudoti redukcinius žiedus, kad sureguliuotumėte tvirtinimo angos skersmenį pagal suklio skersmenį. Draudžiama naudoti šlifavimo diskus, kurių tvirtinimo skersmenys nenurodyti techninių duomenų lentelėje. Draudžiama naudoti diskus su pjovimo grandine ar diskiniais pjūklais, nes jie padidina įrankio atspindėjimo operatoriaus link pavojų.
Dėmesio! Draudžiama naudoti diskus, išskyrus šioje instrukcijoje leidžiamus diskus. Net jei jį galima sumontuoti ant šlifuoklio suklio. Netinkami diskai gali neišlaikyti apkrovų, atsirandančių kampiniam šlifuokliui veikiant. Pažeisti, gendantys šlifavimo diskai kelia sunkaus sužalojimo ar mirties pavojų.

ŠLIFUOKLIO NAUDOJIMAS

Ištraukite kištuką iš elektros lizdo!
Prieš pradėdami dirbti su įrankiu patikrinkite, ar nepažeisti korpusas ir jungiamasis laidas su kištuku. Jei matomi kokie nors pažeidimai, šlifuoklį draudžiama prijungti prie elektros tinklo! Sumontuokite šlifavimo disko dangtį ir rankeną. Niekada nenaudokite šlifuoklio be sumontuoto šlifavimo disko dangčio!
Pasirinkite šlifavimo disko tipą, atitinkantį veikimo tipą, ir sumontuokite šlifavimo diską ant šlifuoklio suklio. Ruošinį reikia pritvirtinti tinkamu būdu, kad jis nejudėtų apdirbimo metu, pvz., naudojant tvirtinimus ar gnybtus. Šlifavimo diskai sukasi dideliu greičiu ir netinkamas apdorojamos medžiagos tvirtinimas darbo metu gali sukelti nekontroliuojamą judėjimą, o tai padidina rimtų sužeidimų pavojų. Jei pjaunate, laikykite pjaunamąją medžiagą abiejose pjovimo linijos pusėse, bet taip, kad pjovimo metu pjovimo diskas neužstrigtų. Atramos turi būti padėtos netoli pjovimo medžiagos krašto ir netoli pjovimo linijos.
Dėvėkite akių, ausų apsaugą ir apsaugines pirštines.
Įsitikinkite, kad jungiklis yra pozicijoje „išjungtas – 0“. Tada įkiškite šlifuoklio elektros laido kištuką į elektros lizdą.
Nustatykite tinkamą padėtį, kad užtikrintumėte pusiausvyrą, ir įjunkite šlifuoklį jungikliu. Jei jungiklis yra šlifuoklio korpuso viršuje arba šone, norėdami jį įjungti, paspauskite jungiklį šlifuoklio galinėje dalyje ir, neatleisdami spaudimo, stumkite jį į priekį, „I“ pažymėta kryptimi. Įjungimo ir išjungimo jungiklis gali būti su fiksatoriumi, kuris leidžia jį užfiksuoti šioje padėtyje, kad jį būtų lengva naudoti ilgą laiką. Norėdami išjungti šlifuoklį, paspauskite jungiklį šlifuoklio galinėje dalyje ir leiskite jam pasitraukti. Jei dirbant su užrakintu jungikliu dingsta elektra, darbą bus galima pradėti tik atkūrus maitinimą, kai jungiklis bus atrakintas ir vėl įjungtas.
Jei šlifuoklis turi įjungimo ir išjungimo jungiklį, esantį rankenos apačioje, paspauskite ir palaikykite užrakto mygtuką, tada paspauskite jungiklį. Dirbdami laikykite jungiklį nuspaustą, tačiau nebūtina laikyti nuspaustą užrakto mygtuką. Atleidus jungiklį, šlifuoklis išsijungia. Tokiame jungiklyje nėra galimybės jį užrakinti, kad jis veiktų.
Pradėkite darbą pridedami atitinkamą disko paviršių prie ruošinio:
- šlifavimo diskų atveju šlifuojama šoniniu ir (arba) priekiniu paviršiumi,
- šlifavimo diskų šoninis paviršius šlifuoti taip, kad šlifavimo popieriaus diskas judėtų lygiagrečiai ruošiniui,
- jei diskai yra su lipukais, leidžiančiu pritvirtinti šlifavimo popierių, šlifuoti reikia šoniniu paviršiumi,
- jei naudojami vieliniai šepečiai, apdirbimas turi būti atliekamas vielos galais, o ne šoniniu paviršiumi,
- jei naudojami pjovimo diskus, pjaustyti paviršiumi, nešlifuoti priekiniu disko paviršiumi.

Šlifuodami šoniniu paviršiumi, laikykite šlifuoklį ne didesniu kaip 30 laipsnių kampu ruošinio paviršiaus atžvilgiu (IV). Sklandžiais judesiais stumkite šlifuoklį nuo ir link savęs. Pjaunant pjovimo diskas turi būti stačiu kampu pjaunamo paviršiaus atžvilgiu. Nepjaukite kitu kampu. Pjovimo metu draudžiama keisti pjovimo disko kampą ruošinio atžvilgiu. Pjauti galima tik tiesia linija. Jei nesilaikysite aukščiau pateiktų rekomendacijų, padidėja pjovimo disko įstrigimo ruošinyje pavojus, dėl kurio įrankis gali atsimušti link operatoriaus, diskas gali sulūžti arba suirti. Pjaudami kreipkite šlifuoklį disko sukimosi kryptimi (VI). Darbo metu nespauskite pernelyg ruošinio ir nedarykite staigių judesių, kad nesugadintumėte įrankio antgalio ar šlifavimo disko. Neleiskite, kad šlifuoklis būtų perkrautas - išorinių paviršių temperatūra niekada negali viršyti 60 °C. Baigę darbą, išjunkite šlifuoklį, ištraukite šlifuoklio kabelį iš elektros lizdo ir apžiūrėkite. Dėmesio! Išjungus šlifuoklį diskas tam tikrą laiką gali suktis. Prieš tikrindami palaukite, kol diskas atvės. Darbo metu diskas ir ruošinys gali įkaisti iki aukštos temperatūros.

Besisukanti rankena (VII)
Šlifuoklis turi galimybę pasukti pagrindinę rankeną. Tai gali padidinti darbo ergonomiką. Norėdami pasukti rankeną, paspauskite virš jos esantį rankenos užrakto mygtuką, tada pasukite rankeną rodyklės nurodyta kryptimi ant malūnėlio korpuso, kol užraktas užblokuos sukimąsi. Įsitikinkite, kad rankena užsifiksuoja pasirinktoje padėtyje.

Atsiminkite! Dirbdami su kampiniu šlifuokliu:
Visada naudokite akių apsaugą.

Nenaudokite šlifavimo diskų, kurių maksimalus leistinas perimetro greitis yra mažesnis nei 80 m/s.
Draudžiama naudoti šlifavimo diskus, kurių maksimalus greitis yra mažesnis už šlifuoklio greitį.

KONSERVACIJA IR PERŽIŪRA

DĖMESIO! Prieš pradedant siaurapjūklio reguliavimą, techninį aptarnavimą ar konservaciją ištrauk įrankio laido kištuką iš elektros tinklo rozetės. Užbaigus darbą reikia patikrinti elektros įrankio techninį stovį apžiūrint jį iš išorės ir tikrinant: korpusą ir rankeną, elektros laidą su kištuku ir atlenkimu, elektros jungiklio veikimą, ventiliacijos angų praeinamumą, šepetėlių kibirkščiavimą, guolių ir pavarų darbo garsumą, paleidimą ir darbo tolygumą. Garantijos metu vartotojas negali demontuoti elektros įrenginių nei keisti bet kokius mazginius surinkimus arba sudedamąsias dalis, kadangi to pasekmėje būtų prarastos garantijos teisės. Visokie pastebėti peržiūros metu, arba darbo metu netaisyklingumai – tai signalas, kad reikia įrankį atiduoti pataisymui į serviso dirbtuvę. Užbaigus darbą reikia išvalyti korpusą, ventiliacijos angas, jungiklius, papildomą rankenėlę ir gaubtus, pvz. oro srautu (su slėgiu nedidesniu negu 0,3 MPa), teptuku arba sausa šluoste, be jokių chemiškų priemonių bei ploviklių. Įrankius ir rankenas išvalyti sausa švaria šluoste.

LEŅĶA SLĪPMAŠĪNAS ĪPAŠĪBAS

Leņķa slīpmašīna ir elektroinstruments, kas paredzēts metāla un minerālu būvmateriālu tādu kā ķieģeļi, dabīgs un mākslīgais akmens, betons, flīzes u. tml. slīpēšanai un griešanai ar atbilstošiem slīpdiskiem atkarībā no noteikta materiāla. Nekādā gadījumā nedrīkst izmantot instrumentu citu materiālu, izņemot iepriekš minētos, apstrādei, piemēram, koka slīpēšanai un griešanai. Pareiza, uzticama un droša slīpmašīnas darbība ir atkarīga no tās pareizas darbības, tāpēc pirms sākat lietot slīpmašīnu:

pirms sākat lietot instrumentu, izlasiet visu instrukciju un saglabājiet to.
Vienmēr lietojiet acu aizsardzības līdzekļus!
Nelietojiet slīpdiskus ar maksimālo pieļaujamo perifērisko ātrumu, kas ir zemāks par 80 m/s!
Nelietojiet slīpdiskus ar maksimālo pieļaujamo griešanās ātrumu, kas ir zemāks par slīpmašīnas griešanās ātrumu.

Piegādātājs neatbild par kaitējumiem, kas radušies, neievērojot drošības noteikumus un šīs instrukcijas norādījumus.

LEŅĶA SLĪPMAŠĪNAS APRĪKOJUMS

Slīpmašīnas komplektā ietilpst šāds aprīkojums:
— papildrokturis;
— slīpdiska pārsegs;
— atslēga slīpdiska stiprināšanai.
Ierīces aprīkojumā neietilpst slīpdiski.

TEHNISKIE PARAMETRI

Parametrs	Mērvienība	Vērtība
Kataloga numurs		79135
Tīkla spriegums	[V~]	230 – 240
Tīkla frekvence	[Hz]	50
Nominālā jauda	[W]	2000
Nominālais griešanās ātrums	[min^{-1}]	6500
Slīpdiska diametrs	[mm]	230
Slīpdiska cauruma diametrs	[mm]	22
Vārpstas uzgalis		M14
Svars	[kg]	4,5
Trokšņa līmenis		
— akustiskais spiediens $L_{pA} \pm K_{pA}$	[dB(A)]	97 ± 3,0
jauda $L_{wA} \pm K_{wA}$	[dB(A)]	105 ± 3,0
Vibrāciju līmenis$_{eh, AG}$ ± K (galv. rokt./papildrokt.)	[m/s^2]	6,2 ± 1,5
Izolācijas klase		II
Aizsardzības pakāpe		IPX0

Deklarētā trokšņa emisijas vērtība ir izmērīta ar standarta pētījumu metodi un var tikt izmantota, lai salīdzinātu vienu instrumentu ar otru. Deklarētā kopējā trokšņa emisijas vērtība var tikt izmantota sākotnējai iedarbības novērtēšanai.
Deklarētā kopējā vibrāciju emisijas vērtība ir izmērīta ar standarta pētījumu metodi un var tikt izmantota, lai salīdzinātu vienu instrumentu ar otru. Deklarētā kopējā vibrāciju emisijas vērtība var tikt izmantota sākotnējai iedarbības novērtēšanai.
Uzmanību! Vibrāciju emisija instrumenta darbības laikā var atšķirties no deklarētās vērtības atkarībā no instrumenta izmantošanas veida.
Uzmanību! Jānoteic drošības pasākumi lietotāja aizsardzībai, kas balstās uz iedarbības novērtējumu faktiskos lietošanas apstākļos (ieskaitot visas darba cikla daļas, piemēram, laiku, kad instruments ir izslēgts vai darbojas tukšgaitā, un aktivizēšanas laiku).

VISPĀRĪGIE BRĪDINĀJUMI PAR ELEKTROINSTRUMENTU DROŠĪBU

Brīdinājums! Iepazīstieties ar visiem drošības brīdinājumiem, attēliem un specifikācijām, kas piegādāti kopā ar šo elektroinstrumentu/iekārtu. To neievērošana var novest pie elektrošoka, ugunsgrēka vai nopietnām traumām.

Saglabājiet visus brīdinājumus un instrukcijas turpmākai izmantošanai.

Jēdziens “elektroinstruments/iekārta”, kas lietots brīdinājumos attiecas uz visiem ar elektrību darbināmiem vada un bezvada instrumentiem/iekārtām.

Darba vietas drošība

Uzturiet darba vietu tīrībā, nodrošiniet labu apgaismojumu. Nekārtība un sliktais apgaismojums var kļūt par nelaimes gadījumu iemesliem.

Nedrīkst strādāt ar elektroinstrumentiem/iekārtām vidē ar paaugstinātu sprādzienbīstamību, kas satur viegli uzliesmojošus šķidrumus, gāzes vai izgarojumus. Elektroinstrumenti/iekārtas ģenerē dzirksteles, kas var aizdedzināt putekļus vai izgarojumus.

Nepieļaujiet bērnu un nepilnvarotu personu piekļuvi darba vietai. Koncentrācijas zaudēšana var novest pie kontroles zaudējumam.

Elektriskā drošība

Elektriskā kabeļa kontaktdakšai ir jābūt piemērotai kontaktligzdai. Nedrīkst jebkādā veidā modificēt kontaktdakšu. Ar iezemētiem elektroinstrumentiem/iekārtām nedrīkst izmantot nekādus kontaktdakšas adapterus. Nemodificēta kontaktdakša, kas ir piemērota kontaktligzdai, samazina elektrošoka risku.

Izvairieties no saskares ar iezemētām virsmām, tādām kā caurules, radiatori un ledusskapji. Ķermeņa iezemēšana paaugstina elektrošoka risku.

Nedrīkst pakļaut elektroinstrumentus/iekārtas atmosfēras nokrišņu vai mitruma iedarbībai. Iekļūstot elektroinstrumenta/iekārtas iekšienē, ūdens un mitrums paaugstina elektrošoka risku.

Nepārslogojiet barošanas vadu. Neizmantojiet barošanas vadu nešanai, vilkšanai, kontaktdakšas pieslēgšanai elektriskajam tīklam vai atslēgšanai no tā. Izvairieties no barošanas vada **saskares ar siltumu, eļļām, asām malām un kustīgiem elementiem.** Bojāts vai sapinies barošanas kabelis paaugstina elektrošoka risku.

Darbības ārpus slēgtām telpām gadījumā jāizmanto pagarinātāji, kas paredzēti lietošanai ārpus slēgtām telpām. Pagarinātāja lietošana, kas pielāgots lietošanai ārpus telpām, samazina elektrošoka risku.

Ja elektroinstrumenta/iekārtas lietošana mitrā vidē ir nepieciešama, aizsardzībai pret barošanas spriegumu izmantojiet uz diferenciālo strāvu reaģējošu automātslēdzi (RCD). RCD izmantošanas samazina elektrošoka risku.

Individuālā drošība

Ievērojiet piesardzību, pievērsiet uzmanību tam, ko Jūs darat, saglabājiet veselo saprātu, strādājot ar elektroinstrumentu/iekārtu. Nelietojiet elektroinstrumentu/iekārtu noguruma stāvoklī, alkohola, narkotiku vai zāļu ietekmē. Pat viens neuzmanības mirklis darba laikā var novest pie nopietnām traumām.

Lietojiet individuālos aizsardzības līdzekļus. Vienmēr lietojiet redzes aizsardzības līdzekļus. Individuālo aizsardzības līdzekļu, tādu kā putekļu maskas, pretslīdes aizsargapavu, ķiveru un dzirdes aizsardzības līdzekļu, lietošana samazina nopietnu traumu risku.

Novērsiet nejaušu iedarbināšanu. Pirms pieslēgt elektroinstrumentu/iekārtu barošanas avotam un/vai akumulatoram, pacelt vai pārnest to, pārliecinieties, ka elektriskais slēdzis atrodas pozīcijā "izslēgts". Elektroinstrumenta/iekārtas pārnešana ar pirkstu uz slēdža vai elektroinstrumenta/iekārtas barošana, kad slēdzis atrodas pozīcijā "izslēgts", var novest pie nopietnām traumām.

Pirms ieslēgt elektroinstrumentu/iekārtu, noņemiet visas atslēgas un citus instrumentus, kas tika izmantoti tā regulēšanai. Uz rotējošiem elektroinstrumenta/iekārtas elementiem atstātā atslēga var novest pie nopietnām traumām.

Nestiepieties un neliecieties pārāk tālu. Saglabājiet pareizu ķermeņa pozīciju un līdzsvaru visu darbības laiku. Tas ļauj vieglāk kontrolēt elektroinstrumentu/iekārtu negaidītu situāciju darba laikā gadījumā.

Ģērbieties atbilstoši. Nevalkājiet brīvus apģērbus vai rotaslietas. Turiet matus un apģērbus tālu no kustīgām elektroinstrumenta/**iekārtas daļas.** Kustīgās daļas var aizķert brīvus apģērbus, rotaslietas vai garus matus.

Ja ierīces ir pielāgotas putekļu nosūkšanas vai putekļu savākšanas sistēmas pieslēgšanas, pārliecinieties, ka tā ir pieslēgta un tiek izmantota pareizi. Putekļu nosūkšanas sistēmas izmantošana samazina riskus, kas saistīti ar putekļiem.

Nepieļaujiet, lai pieredze, kas iegūta no biežas elektroinstrumenta/iekārtas izmantošanas, novestu pie bezrūpības un drošības noteikumu ignorēšanas. Bezrūpīga darbība sekundes daļā var novest pie nopietnām traumām.

Elektroinstrumenta/iekārtas lietošana un rūpes par to

Nepārslogojiet elektroinstrumentu/iekārtu. Lietojiet elektroinstrumentu/iekārtu, kas piemērots izvēlētajam pielietojumam. Atbilstošs elektroinstruments/iekārta nodrošina labāku un drošāku darbību, ja tas ir izmantots projektētai slodzei.

Neizmantojiet elektroinstrumentu/iekārtu, ja elektriskais slēdzis neļauj ieslēgt un izslēgt to. Elektroinstruments/iekārta, kuru nav iespējams kontrolēt ar tīkla slēdža palīdzību, ir bīstams, tas jānodod remontam.

Pirms regulēšanas, aksesuāru nomaiņas vai elektroinstrumenta/iekārtas uzglabāšanas atslēdziet kontaktdakšu no barošanas kontaktligzdas un/vai demontējiet akumulatoru, ja to var atslēgt no elektroinstrumenta/iekārtas. Šādi aizsardzības pasākumi ļauj izvairīties no nejaušas elektroinstrumenta/iekārtas ieslēgšanas.

Uzglabājiet instrumentu bērniem nepieejamā vietā, neļaujiet lietot elektroinstrumentu/iekārtu personām, kas nepārzina elektroinstrumenta/iekārtas apkalpošanu vai šo instrukciju. Elektroinstrumenti/iekārtas ir bīstami neapmācītu lietotāju rokās.

Veiciet elektroinstrumenta/iekārtas un aksesuāru tehnisko apkopi. Pārbaudiet elektroinstrumentu/iekārtu, lai pārliecinātos, kas tas ir brīvs no nesakritībām vai kustīgu daļu iesprūdumiem, daļu bojājumiem un jebkādiem citiem faktoriem, kas var ietekmēt elektroinstrumenta/iekārtas darbību. Pirms elektroinstrumenta/iekārtas lietošanas novērsiet tā bojājumus. Daudzi nelaimes gadījumi notiek elektroinstrumenta/iekārtas nepareizas tehniskās apkopes dēļ.

Griešanas elementus uzturiet tīrus un asus. Pareizi kopti griešanas instrumenti ar asām malām retāk iesprūst darbības laikā un tos ir vieglāk kontrolēt.

Lietojiet elektroinstrumentus/iekārtas, aksesuārus, ieliekamus instrumentus utt. atbilstoši šīm instrukcijām, ņemot vērā darba

veidu un apstākļus. Instrumentu izmantojošana citam darbam, izņemot to, kuram tie ir projektēti, var novest pie bīstamas situācijas.
Uzturiet rokturus un virsmas, kas paredzētas turēšanai, sausas un brīvas no eļļām un smērvielām. Slideni rokturi un virsmas, kas paredzētas turēšanai, neļauj droši apkalpot un kontrolēt elektroinstrumentu/iekārtu bīstamās situācijās.

Remonti
Veiciet elektroinstrumenta/iekārtas remontus tikai pilnvarotos servisa centros, izmantojot tikai oriģinālās rezerves daļas. Tas nodrošina elektroinstrumenta darbības drošību.

PAPILDU DROŠĪBAS INSTRUKCIJAS SLĪPMAŠĪNĀM UN DISKU PULĒTĀJIEM

Instruments ir paredzēts tikai slīpēšanai, slīpēšanai ar smilšpapīru, slīpēšanai ar stiepļu birstei un griešanai. Iepazīstieties ar visiem brīdinājumiem, instrukcijām, attēliem un specifikācijām, kas piegādāti kopā ar elektroinstrumentu. Visu turpmāk sniegto instrukciju neievērošana var radīt elektrošoka, ugunsgrēka un/vai nopietnu traumu risku.
Nemodificējiet šo instrumentu darbam, kuram to nav projektējis un norādījis ražotājs. Šāda modifikācija var kļūt par kontroles zaudēšanas un nopietnu traumu iemeslu.
Instrumentu nedrīkst izmantot kā pulētāju vai jebkādā citā veidā, kas nav aprakstīts instrukcijā. Instrumenta izmantošana darbam, kuram tas nav paredzēts, var radīt risku un izraisīt traumas.
Nedrīkst izmantot piederumus, ko ražotājs nav projektējis un nav paredzējis. Tas, ka piederumus var uzstādīt instrumentā, nenozīmē, ka tie garantē drošu darbu.
Piederumu maksimālajam griešanās ātrumam ir jābūt vienādam vai augstākam par instrumenta maksimālo griešanās ātrumu. Piederumi, kuru griešanās ātrums ir zemāks par instrumenta ātrumu, darbā laikā var sašķelties gabalos.
Piederumu ārējam diametram un biezumam ir jāietilpst izmēru diapazonā, kas noteikts instrumentam. Piederumi ar nepareiziem izmēriem nevar būt pareizi aizsargāti un apkalpoti.
Riteņu, disku, atloku un citu piederumu stiprināšanas cauruma izmēram ir jābūt piemērotam instrumenta vārpstas izmēram. Piederumi, kuru stiprināšanas cauruma izmērs neatbilst instrumenta vārpstas izmēram, pēc instrumenta iedarbināšanas sāk vibrēt, kas var izraisīt kontroles pār instrumentu zaudēšanu.
Nelietojiet bojātus piederumus. Pirms katras lietošanas reizes pārbaudiet piederumu stāvokli, lai pārliecinātos, ka tie ir brīvi no atlobījumiem, plaisām, noberzumiem vai nav pārmērīgi nodiluši. Piederumu nokrišanas gadījumā pārliecinieties, ka tie nav bojāti, vai uzstādiet jaunus piederumus, kas ir brīvi no bojājumiem. Pēc piederumu apskates un uzstādīšanas novietojiet sevi un apkārtējos cilvēkus ārpus piederumu griešanās plaknes, pēc tam iedarbiniet instrumentu uz vienu minūti ar maksimālo griešanās ātrumu. Testā laikā bojātie piederumi tiek iznīcināti.
Lietojiet individuālās aizsardzības līdzekļus. Atkarībā no pielietojuma izmantojiet sejas aizsardzības līdzekļus vai aizsargbrilles. Ja nepieciešams, izmantojiet putekļu maskas, dzirdes aizsardzības līdzekļus, aizsargcimdus un priekšautus, kas aizsarga no nelieliem piederumu vai materiālu fragmentiem, kuri rodas darba laikā. Acu aizsardzības līdzekļiem ir jāspēj aizturēt lidojošas atlūzas, kas rodas darba laikā. Putekļu maskai ir jāspēj filtrēt putekļus, kas rodas darba laikā. Pārāk ilga pakļaušana trokšņa iedarbībai var izraisīt dzirdes zaudēšanu.
Ievērojiet drošu attālumu starp darba vietu un apkārtējiem cilvēkiem. Personām, kas ieiet darba vietā, ir jāizmanto individuālās aizsardzības līdzekļi. Atlūzas, kas rodas darba laikā, vai bojātu piederumu fragmenti var tikt izsviesti ārpus tuvākās darba vietas apkārtnes.
Veicot darbu, kura laikā disks var saskarties ar slēptu elektrisko kabeli zem sprieguma vai barošanas kabeli, turiet slīpmašīnu tikai aiz izolētiem rokturiem. Diskam saskaroties ar kabeli zem sprieguma, instrumenta metāla elementos var rasties spriegums, kas var izraisīt instrumenta lietotāja elektrošoku.
Novietojiet barošanas kabeli tālu no rotējošiem instrumenta elementiem. Kontroles pār instrumentu zaudēšanas gadījumā kabelis var tikt pārgriezts vai aizķerts, un lietotāja plauksta vai roka var tikt ievilkta ierīces rotējošajos elementos.
Nekad neatlieciet instrumentu pirms tā rotējošu elementu pilnīgās apstāšanās. Rotējošie elementi var "aizķert" virsmu, izraisot kontroles pār instrumentu zaudēšanu.
Neiedarbiniet instrumentu tā pārnešanas laikā. Nejauša saskare ar rotējošiem elementiem var izraisīt apģērba aizķeršanu un ievilkšanu un instrumenta saskari ar lietotāja ķermeni.
Regulāri tīriet instrumenta ventilācijas atveres. Dzinēja ventilators ievelk putekļus, kas rodas darba laikā, instrumenta iekšā. Pārmērīga metāla daļiņu, ko satur putekļi, uzkrāšanās paaugstina elektrošoka risku.
Nelietojiet instrumentu viegli uzliesmojošu materiālu tuvumā. Dzirksteles, kas rodas darba laikā, var izraisīt ugunsgrēku.
Neizmantojiet piederumus, kas prasa dzesēšanu ar ūdeni. Ūdens vai dzesēšanas šķidrums var izraisīt elektrošoku.
Piederumu vītnes izmēram ir jābūt piemērotam slīpmašīnas vārpstas vītnes izmēram. Piederumu, kas uzstādāmi, izmantojot atlokus, montāžas caurumam ir jābūt piemērotam atloka stiprināšanas caurumam. Piederumi, kas nav piemēroti elektroinstrumenta stiprinājumam, rada līdzsvara trūkumu un pārmērīgas vibrācijas un var izraisīt kontroles pār instrumentu zaudēšanu.

Brīdinājumi, kas saistīti ar instrumenta atsitienu lietotāja virzienā
Instrumenta atsitiens lietotāja virzienā ir pēkšņa reakcija uz rotējoša diska, pulēšanas lentes, sukas vai cita piederuma iesprūšanu vai saspiešanu. Iesprūšana vai saspiešana izraisa strauju rotējošā piederuma apstāšanos, kā rezultātā elektroinstruments sāk

griezties pretējā virzienā nekā piederums.
Piemēram, ja apstrādājamais priekšmets ir bloķējis vai saspiedis slīpdisku, diska mala, kas ieiet saspiešanas punktā var iegriezties materiāla virsmā, kā rezultātā disks var izkļūt vai tikt izsviests.
Disks var arī izkļūt lietotāja virzienā vai pretējā virzienā atkarībā no slīpdiska kustības virziena saspiešanas vietā. Šādos apstākļos slīpdiski var arī saplīst.
Instrumenta atsitiens lietotāja virzienā ir nepareizas lietošanas un/vai lietošanas instrukcijā ietverto norādījumu neievērošanas rezultāts. No šīs parādības var izvairīties, ievērojot tālāk sniegtos norādījumus.
Droši turiet instrumentu, ieņemiet atbilstošu ķermeņa un roku pozu, kas ļauj pretoties spēkiem, kuri rodas atsitiena laikā. Vienmēr izmantojiet papildrokturi, ja tas ietilpst instrumenta komplektā. Tas nodrošina maksimālo kontroli atsitiena vai negaidītas kustības instrumenta iedarbināšanas laikā gadījumā. Lietotājs spēj kontrolēt instrumenta griešanos vai atsitienu, ja viņš ievēro atbilstošus piesardzības pasākumus.
Nekad nenovietojiet plaukstas instrumenta rotējošu elementu tuvumā. Instrumenta atsitiena laikā rotējošie elementi var saskarties ar plaukstu.
Nestāviet zonā, kurā instruments pārvietosies atsitiena gadījumā. Atsitiens novirza instrumentu pretējā virzienā attiecībā uz slīpdiska griešanās virzienu tā iesprūšanas vietā.
Ievērojiet īpašu piesardzību, strādājot stūru, asu malu u. tml. tuvumā. Izvairieties no diska uzsišanas un iesprūšanas. Stūru vai malu apstrādes laikā pastāv paaugstināts slīpdiska iesprūšanas risks, kas izraisa kontroles pār instrumentu zaudēšanu vai instrumenta atsitienu.
Neizmantojiet diskus ar griezējķēdi koka apstrādei, dimanta segmenta diskus ar perifēro atstarpi starp segmentiem, kas pārsniedz 10 mm, vai zobzāģus. Šādi diski bieži izraisa atsitienu un kontroles pār instrumentu zaudēšanu.

Brīdinājumi, kas saistīti ar slīpēšanu un griešanu
Izmantojiet tikai slīpdiskus, kas pielāgoti darbībai ar instrumentu, un pārsegus, kas projektēti šim slīpdiska veidam. Slīpdiski, kuriem instruments nav projektēts, nevar būt pareizi aizsargāti un nav droši.
Izliektam slīpdiskam ir jābūt uzstādītam tā, lai tā slīpējošā virsma neizvirzītos ārpus pārsega aizsargatloka virsmas. Nepareizi uzstādītais slīpdisks, kas izvirzās ārpus pārsega, rada risku drošībai darba laikā.
Pārsegam ir jābūt droši nostiprinātam pie instrumenta un uzstādītam pozīcijā, kas nodrošina maksimālo drošību tā, lai pēc iespējas mazāka slīpdiska daļa būtu atsegta lietotāja pusē. Pārsegs palīdz aizsargāt lietotāju no salauztiem diska fragmentiem un novērš nejaušu saskari ar disku.
Disks ir jālieto atbilstoši tā pielietojumam. Piemēram, nedrīkst slīpēt ar disku, kas paredzēts griešanai. Slīpdiski griešanai ir paredzēti perimetra slodzei, sānspēku pielikšana šādam diskam var izraisīt pie tā sašķelšanos.
Vienmēr lietojiet stiprināšanas diskus, kas nav bojāti un kam ir pareizs izmērs, kurš piemērots slīpdiskam. Pareizi slīpdiska stiprināšanas diski samazina tā bojāšanas risku. Griezējdisku stiprināšanas diski var atšķirties no slīpdisku stiprināšanas diskiem.
Nelietojiet nodilušus slīpdiskus, kas paredzēti lielākiem instrumentiem. Slīpdisks ar lielāku diametru nav pielāgots augstākam mazāku instrumentu griešanās ātrumam un var saplīst.
Izmantojot divfunkciju diskus, vienmēr lietojiet pārsegu, kas piemērots noteiktam darba veidam. Nepareiza pārsega izmantošanas gadījumā var netikt nodrošināta vēlamā aizsardzības pakāpe, kas var kļūt par nopietnu traumu iemeslu.

Brīdinājumi, kas saistīti ar griešanu
Nedrīkst izraisīt diska iesprūdumu vai izdarīt pārmērīgu spiedienu uz to. Nemēģiniet veikt pārāk dziļus griezumus. Pārmērīgs slīpdiska nospriegojums paaugstina slodzi un tā sagriešanas vai aizķeršanas griešanas spraugā risku, kas savukārt paaugstina atsitiena lietotāja virzienā vai slīpdiska bojājuma risku.
Nenovietojiet savu ķermeni griešanas līnijā un aiz rotējošā slīpdiska. Ja darba laikā slīpdisks kustās, attālinoties no lietotāja ķermeņa, atsitiens var novirzīt rotējošo slīpdisku un instrumentu lietotāja virzienā.
Ja slīpdisks tiek aizķerts vai griešana tiek pārtraukta jebkāda iemesla dēļ, izslēdziet instrumentu un turiet to nekustīgi līdz diska pilnīgas apstāšanās brīdim. Nekad nemēģiniet izvilkt rotējošo disku no spraugas, jo tas var izraisīt atsitienu lietotāja virzienā. Noskaidrojiet iemeslu un veiciet atbilstošus pasākumus, lai novērstu diska aizķeršanu.
Neatsāciet griešanu materiālā. Ļaujiet diskam sasniegt nominālo griešanās ātrumu un tikai pēc tam piesardzīgi ievadiet to griešanas spraugā. Ja griešana tiek atsākta materiālā, griezējdisks var tikt saspiests, izvilkts vai atsists lietotāja virzienā.
Atbalstiet paneļus un citus liela izmēra materiālus, lai samazinātu diska saspiešanas un atsitiena lietotāja virzienā risku. Liela izmēra materiāliem ir tendence izliekties sava svara ietekmē. Balsti ir jānovieto zem materiāla griešanas līnijas un materiāla malas tuvumā, abās griešanas līnijas pusēs.
Ievērojiet īpašu piesardzību, veicot dziļus griezumus sienās un citās nezināmās virsmās. Disks var pārgriezt gāzes caurules, elektriskos kabeļus vai citus objektus, kas var izraisīt atsitienu lietotāja virzienā.
Nemēģiniet griezt pa loku. Diska pārslogošana palielina tā slodzi un tendenci sagriezties vai iesprūst griezumā un atsitiena lietotāja virzienā vai diska sašķelšanās risku, kas var izraisīt nopietnu traumu.

Brīdinājumi, kas saistīti ar slīpēšanu ar smilšpapīru
Lietojiet pareiza izmēra smilšpapīru. Izvēloties slīpdisku, rīkojieties pēc ražotāja norādījumiem. Smilšpapīrs, kas ievērojami izvirzās ārpus pamatnes var izraisīt ievainojumu, paaugstina iesprūšanas, saplēšanas vai atsitiena lietotāja virzienā risku.

Brīdinājumi par slīpēšanu ar stiepļu birsti
Ievērojiet piesardzību, jo stiepļu atlūzas tiek izsviestas no birstes arī normālas darbības laikā. Nepārslogojiet stieples, izdarot pārāk lielu spiedienu uz birsti. Stieples var vienkārši izdurt vieglu apģērbu un/vai ādu.
Ja stiepļu birstes lietošanas laikā ieteicams lietot pārsegus, novērsiet jebkādu birstes saskari ar pārsegu. Stiepļu birste var paaugstināt diametru slodzes un centrbēdzes spēka ietekmē.

Brīdinājumi, kas saistīti sar pulēšanu
Nepieļaujiet, lai brīvi grieztos jebkāda pulēšanas diska vai stiprināšanas auklas vaļīga daļa. Vaļīgas un rotējošas auklas var sapīties pirkstos vai tās var aizķert apstrādājams priekšmets.

APRĪKOJUMA ELEMENTU UZSTĀDĪŠANA

Slīpdiska pārsega uzstādīšana
Šim mērķim uzlieciet slīpdiska pārsegu uz korpusa cilindriskās daļas ap vārpstu un bloķējiet to ar skrūvēm tā, lai pārsegs būtu nostiprināts taisni, stingri un droši. Uzstādiet slīpdiska pārsegu tā, lai slīpdiska daļa, kas nav aizsegta, atrastos pēc iespējas tālāk no slīpmašīnas lietotāja rokas. Nekad nelietojiet slīpmašīnu bez pareizi uzstādīta slīpdiska pārsega!
Slīpmašīnas komplektā ietilpst pārsegs, kas nodrošina atbilstošu aizsardzību, tikai slīpējot ar slīpdiskiem un diskiem ar smilšpapīra lapām un dažām stiepļu birstēm. Pēc slīpdiska uzstādīšanas uz vārpstas, disks nedrīkst izvirzīties ārpus pārsega sānu malas. Veicot citu atļautu darba veidu, sazinieties ar ražotāju, lai iegādātos pārsegu, kas paredzēts šim darba veidam. Izmantojot A tipa pārsegu (griešanai) slīpēšanai ar sānu virsmu, pārsegs var saskarties ar apstrādājamu priekšmetu, izraisot sliktu kontroli pār instrumentu. Izmantojot B tipa pārsegu (slīpēšanai), griešanai ar slīpdisku, tiek paaugstināts dzirksteļu un daļiņu, kā arī diska daļu tās sašķelšanas gadījumā iedarbības risks. Izmantojot A tipa pārsegu (griešanai), B tipa pārsegu (slīpēšanai) vai C tipa pārsegu (kombinēto) betona vai akmens griešanai vai slīpēšanai ar sānu virsmu, tiek paaugstināts putekļu iedarbības un kontroles zaudēšanas atsitiena lietotāja virzienā rezultātā risks. Izmantojot A tipa pārsegu (griešanai), B tipa pārsegu (slīpēšanai) vai C tipa pārsegu (kombinēto) ar diska stiepļu birsti ar biezumu, kura dēļ birste izvirzās ārpus pārsega atloku, stieples var aizķert pārsegu, kā rezultātā stieples sašķelsies.

Papildroktura uzstādīšana
Uzstādiet rokturi, droši pieskrūvējot to pie instrumenta galvas.

SLĪPDISKU LIETOŠANA

UZMANĪBU! Uzstādot slīpdiskus, barošanas spriegumam ir jābūt atvienotam. Izvelciet slīpmašīnas kabeļa kontaktdakšu no kontaktligzdas!

Slīpdisku uzstādīšana
Atslēdziet barošanas spriegumu no instrumenta. Izvelciet kontaktdakšu no kontaktligzdas!
Uzstādīšanas laikā pievērsiet uzmanību tam, lai A malas (IV) vārpstas stieņa apakšdaļā un stiprināšanas atloki precīzi sakristu. Uzstādiet augšējo stiprināšanas atloku uz vārpstas. Uzstādiet slīpdisku uz vārpstas un augšējā stiprināšanas atloka. Uzskrūvējiet apakšējo stiprināšanas atloku uz vārpstas. Iespiediet vārpstas bloķētāju un pievelciet apakšējo stiprināšanas atloku ar atslēgu, pēc tam atlaist spiedienu uz bloķētāja pogu. Ievietojiet instrumenta elektriskā kabeļa kontaktdakšu elektrotīkla kontaktligzdā, ieslēdziet slīpmašīnu un novērojiet tās darbību bez slodzes aptuveni vienu minūti. Izvelciet kontaktdakšu no kontaktligzdas un pārbaudiet slīpdisku stiprinājumu.

Stiprināšanas atloku novietojums
Pievērsiet uzmanību tam, ka slīpdisku biezums to stiprināšanas pie vārpstas var atšķirties. Atkarībā no izmantojamiem plāniem (biezums līdz 3,2 mm) vai bieziem (biezums virs 3,2 mm) slīpdiskiem abrazīvie diski, stiprināšanas atloku novietojums ir atšķirīgs (III). Maksimālais slīpdiska biezums, ko var uzstādīt slīpmašīnā, ir 6 mm.

Slīpdisku demontāža
Izslēdziet slīpmašīnu un izvelciet elektriskā kabeļa kontaktdakšu no tīkla kontaktligzdas. Nospiediet vārpstas bloķētāju un atskrūvējiet apakšējo stiprināšanas atloku ar stiprināšanas atslēgu, pēc tam noņemiet slīpdisku no vārpstas. Iztīriet vārpstu un stiprināšanas atlokus no putekļiem un citiem netīrumiem, kas radušies darba laikā.

Slīpdisku veidi
Darbam ar slīpmašīnu var izmantot jebkādu slīpdisku, kas pastiprināts ar pinumu un paredzēts lietošanai ar leņķa slīpmašīnām ar pieļaujamo perifērisko ātrumu vismaz 80 m/s un stiprinājuma un ārējo diametru, kas noteikts tabulā ar tehniskajiem datiem.
Ja slīpdisks ir aprīkots ar caurumu bez vītnes, tā uzstādīšanai izmantojiet stiprināšanas atlokus. Var arī uzstādīt diskus ar tabulā ar tehniskajiem datiem noteikto ārējo diametru, kas aprīkoti ar M14 vītņotu caurumu. Šādā gadījumā neizmantojiet stiprināšanas atlokus un pieskrūvējiet disku tieši pie vārpstas, bloķējot to ar pogu un stingri un droši pievelkot disku ar plakanu uzgriežņatslēgu (neietilpst slīpmašīnas komplektā). Disku gadījumā, kas ļauj uzstādīt smilšpapīra slīpdisku ar *Velcro* stiprinājumu, var lietot tikai

smilšpapīra slīpdiskus ar diametru, kas noteikts tabulā ar tehniskajiem datiem. Novietojiet slīpdiskus koncentriski uz diska. Slīpdiska mala nedrīkst izvirzīties ārpus diska malas. Var arī izmantot dimanta slīpdiskus ar tabulā ar tehniskajiem datiem noteiktajiem izmēriem, kas paredzēti sausai griešanai un slīpēšanai. Uzstādīšana ir jāveic tāpat kā slīpdisku gadījumā. Izmantojot dimanta segmentu diskus, atstarpe starp segmentiem, kas mērītas uz diska apkārtmēra, nedrīkst pārsniegt 10 mm, un segmentiem ir jābūt negatīvs uzplūdes leņķis. Metālu apstrādei ieteicams izmantot slīpdiskus, kas izgatavoti no materiāliem, kuri paredzēti noteikta metāla veida apstrādei.
Iepazīstieties ar dokumentāciju, kas pievienota slīpdiskam. Keramisko materiālu apstrādei var izmantot slīpdiskus, kas paredzēti akmens apstrādei, vai dimanta diskus, kas paredzēti sausai darbībai. Stiepļu birstes un smilšpapīra slīpdiskus ieteicams izmantot vecu krāsu pārklājumu noņemšanai no metāla elementiem.

Aizliegts modificēt stiprināšanas caurumu, vārpstu vai izmantot redukcijas gredzenus, lai pielāgotu stiprināšanas cauruma diametru vārpstas diametram. Aizliegts izmantot slīpdiskus ar citu stiprinājuma diametru, kas nav norādīts tabulā ar tehniskajiem datiem. Aizliegts izmantot diskus ar griezējķēdi vai zāģripas, jo tie paaugstina instrumenta atsitiena lietotāja virzienā risku.
Uzmanību! Aizliegts lietot citus slīpdiskus, kas nav atļauti lietošanai šajā instrukcijā, pat ja tos var uzstādīt uz slīpmašīnas vārpstas. Nepareizi diski var neizturēt slodzi, kas rodas leņķa slīpmašīnas darbības laikā. Bojātie, sašķēlušies slīpdiski rada nopietnu traumu vai nāves risku.

SLĪPMAŠĪNAS LIETOŠANA

Izvelciet kontaktdakšu no kontaktligzdas!
Pirms sākat darbu ar instrumentu, pārliecinieties, ka korpuss un pieslēgšanas kabelis ar kontaktdakšu nav bojāti. Ja ir redzami jebkādi bojājumi, aizliegts pievienot slīpmašīnu elektrotīklam! Uzstādiet slīpdiska pārsegu un rokturi. Nekad nestrādājiet ar slīpmašīnu bez uzstādīta slīpdiska pārsega!
Izvēlieties atbilstošu slīpdiska tipu atkarībā no darba veida un uzstādiet disku uz slīpmašīnas vārpstas. Nostipriniet apstrādājamo materiālu attiecīgā veidā tā, lai tas nepārvietotos apstrādes laikā, piemēram, izmantojot spīles vai skrūvspīles. Slīpmašīnas disks rotē ar augstu ātrumu un nepareiza apstrādājamā materiāla nostiprināšana var novest pie tā nekontrolētas pārvietošanās darbības laikā, kas paaugstina nopietnu traumu gūšanas risku. Griešanas gadījumā atbalstiet griezto materiālu abās griešanas līnijas pusēs tā, lai griezējdisks neiesprūstu griešanas laikā. Novietojiet balstus grieztā materiāla malas un griešanas līnijas tuvumā.
Uzvelciet acu un dzirdes aizsardzības līdzekļus un aizsargcimdus.
Pārliecinieties, ka slēdzis atrodas pozīcijā "izslēgts — O". Pēc tam ievietojiet slīpmašīnas elektriskā kabeļa kontaktdakšu elektrotīkla kontaktligzdā.
Ieņemiet atbilstošu pozīciju, kas garantē līdzsvara saglabāšanu, un iedarbiniet slīpmašīnu ar slēdzi. Ja slēdzis atrodas slīpmašīnas korpusa augšpusē vai sānos, lai ieslēgtu slīpmašīnu, nospiediet slēdzi tās aizmugurē un pēc tam, neatlaižot spiedienu, pārvietojiet to uz priekšu virzienā, kas apzīmēts ar "I". Slēdzim var būt fiksators, kas ļauj to bloķēt šajā pozīcijā, lai atvieglo ilgstošu darbu. Lai izslēgtu slīpmašīnu, nospiediet slēdzi slīpmašīnas aizmugurē un ļaujiet tai atgriezties sākotnējā pozīcijā. Strāvas padeves pārtraukšanas gadījumā, strādājot ar bloķētu slēdzi, darbu var atsākt pēc strāvas padeves atjaunošanas un slēdža atkārtotas nospiešanas.
Ja slīpmašīna ir aprīkota ar slēdzi roktura apakšdaļā, nospiediet bloķētāja pogu un turiet to nospiestu, pēc tam nospiediet slēdzi. Veicot darbu, jātur nospiests slēdzis, bet nav jātur nospiesta bloķētāja poga. Atlaižot spiedienu uz slēdzi, slīpmašīna tiek izslēgta. Šāds slēdzis nav aprīkots ar iespēju bloķēt to uz darba laiku.
Sāciet strādāt, pieliekot atbilstošu diska virsmu pie apstrādājama materiāla:
— slīpdisku slīpēšanai gadījumā slīpējiet ar sānu un priekšējo virsmu;
— lapiņveida slīpdisku gadījumā slīpējiet ar sānu virsmu tā, lai smilšpapīra lapiņas pārvietotos paralēli apstrādājamam materiālam;
— disku, kas ļauj nostiprināt smilšpapīru ar *Velcro* stiprinājumu, gadījumā slīpējiet ar sānu virsmu;
— stiepļu birstu gadījumā veiciet apstrādi ar stiepļu galiem, nevis ar to sānu virsmu;
— griezējdisku gadījumā grieziet ar priekšējo virsmu, neslīpējiet ar griezējdisku priekšējo virsmu.

Slīpējot ar sānu virsmu, turiet slīpmašīnu leņķī, kas nepārsniedz 30 grādus attiecībā pret apstrādājamu virsmu (V). Pārvietojiet slīpmašīnu ar plūstošām kustībām no sevis un uz sevi. Griešanas laikā griezējdiskam ir jāatrodas taisnā leņķī pret grieztu virsmu. Neveiciet griešanu citā leņķī. Aizliegts mainīt griezējdiska leņķi attiecībā pret apstrādājamu materiālu griešanas laikā. Veiciet griešanu tikai taisnā līnijā. Iepriekš minēto norādījumu neievērošana paaugstina griezējdiska iesprūduma apstrādājamā materiālā risku, kas var izraisīt atsitienu lietotāja virzienā, diska plīsumu vai sašķelšanos. Griešanas laikā vadiet slīpmašīnu diska griešanās virzienā (VI). Darba ar slīpmašīnu laikā neizdariet pārmērīgu spiedienu uz apstrādājamu materiālu un neveiciet straujas kustības, lai izvairītos no slīpdiska iesprūduma vai plīsuma un tā sašķelšanos. Nepieļaujiet slīpmašīnas pārslodzi — ārējās virsmas temperatūra nekad nedrīkst pārsniegt 60 °C. Pēc darba pabeigšanas izslēdziet slīpmašīnu izvelciet slīpmašīnas kabeļa kontaktdakšu no elektrotīkla kontaktligzdas un veiciet apskati. Uzmanību! Disks var rotēt vēl kādu laiku pēc slīpmašīnas izslēgšanas. Pirms apskates veikšanas pagaidiet, līdz disks atdziest. Darba laikā gan disks, gan apstrādājams materiāls var uzkarst līdz augstai temperatūrai.

Rotējošais rokturis (VII)
Slīpmašīnai ir iespēja pagriezt galveno rokturi. Tas var palielināt darba ergonomiku. Lai pagrieztu rokturi, nospiediet roktura bloķēšanas pogu, kas atrodas virs tā, un pēc tam pagrieziet rokturi bultiņas norādītajā virzienā uz dzirnaviņas korpusa, līdz bloķētājs

bloķē griešanos. Pārliecinieties, vai rokturis nofiksējas izvēlētajā pozīcijā.

Atcerieties! Strādājot ar leņķa slīpmašīnu:
vienmēr lietojiet acu aizsardzības līdzekļus;
nelietojiet slīpdiskus ar maksimālo pieļaujamo perifērisko ātrumu, kas ir zemāks par 80 m/s;
nelietojiet slīpdiskus ar maksimālo pieļaujamo griešanās ātrumu, kas ir zemāka par slīpmašīnas griešanās ātrumu.

KONSERVĀCIJA UN APSKATĪŠANA

UZMANĪBU! Pirms regulēšanai, tehniskai apskatīšanai un uzturēšanai jānoņem ierīces elektrības vadu no ligzdas. Pēc darbības jākontrolē elektroierīces tehnisko stāvokli, apskatīšot un vērtēšot: apvalku un rokturi, elektrības vadu ar kontaktdakšu un iztaisnotāju, kā arī - paplašināšanas vadus, aproču pogas darbību, ventilēšanas spraugas pārgājību, ogles sukas spīguļošanu, gultņu un transmisijas darbības skaņu, ierīces darba startu un darbības vienmērīgumu. Garantijas laikā lietotājs nevar demontēt elektroierīci un nevar mainīt nevienu daļu, jo tas veido garantijas zaudējumu. Visi nepareizumi piezīmēti ierīces darbā vai apskatīšanas laikā ir par signālu, lai veidot remontu servisā. Pēc darba beigšanu apvalku, ventilēšanas spraugas, pārslēdzi, papildu rokturi un ekrāni jātīra, piemēram, ar saspiestu gaisu (ar spiedienu ne vairāk nekā 0,3 MPa), otu vai sauso drānu, bez ķīmiskiem līdzekļiem un tīrīšanas šķidrumiem. Instrumentus un rokturus tīrīt ar sauso tīro drānu.

VLASTNOSTI ÚHLOVÉ BRUSKY

Úhlová bruska je elektrické nářadí určené k broušení a řezání kovových a minerálních stavebních materiálů, jako jsou cihly, přírodní a umělý kámen, beton, dlaždice atd., brusnými kotouči a brusnými hlavicemi vybranými podle daného materiálu V žádném případě nepoužívejte nářadí k jinému než výše uvedenému zpracování materiálů, např. k broušení a řezání dřeva. Správný, spolehlivý a bezpečný provoz brusky je závislý na správném používání, proto před použitím brusky:

Před zahájením práce s nářadím si přečtěte celý návod k obsluze a uschovejte ho pro pozdější potřebu.
Vždy používejte ochranu očí.
Nepoužívejte brusné hlavice s maximální přípustnou obvodovou rychlostí nižší než 80 m/s.
Nepoužívejte brusné hlavice s maximálními přípustnými otáčkami nižšími, než jsou otáčky brusky.

Dodavatel nenese odpovědnost za škody vzniklé v důsledku nedodržení bezpečnostních zásad a pokynů tohoto návodu k obsluze.

PŘÍSLUŠENSTVÍ K ÚHLOVÉ BRUSCE

Brusky se dodávají s následujícím příslušenstvím:
- přídavná rukojeť
- kryt brusného kotouče
- klíč k upevnění brusného kotouče

Brusné kotouče nejsou součástí dodávky.

TECHNICKÉ PARAMETRY

Parametr	Měrná jednotka	Hodnota
Katalogové číslo		79135
Síťové napětí	[V~]	230 – 240
Frekvence sítě	[HZ]	50
Jmenovitý výkon	[W]	2000
Jmenovité otáčky	[min^{-1}]	6500
Průměr brusného kotouče	[mm]	230
Průměr otvoru brusného kotouče	[mm]	22
Koncovka vřetene		M14
Hmotnost	[kg]	4,5
Hladina hluku		
- akustický tlak $L_{pA} \pm K_{pA}$	[dB (A)]	97 ± 3,0
výkon $L_{wA} \pm K_{wA}$	[dB (A)]	105 ± 3,0
Úroveň vibrací $_{ah\,AG}$ ± K (hlavní rukojeť / přídavná rukojeť)	[m/s^2]	6,2 ± 1,5
Třída izolace		II
Stupeň ochrany		IPX0

Deklarovaná hodnota emise hluku byla měřena standardní zkušební metodou a může se použít k porovnání hluku s jiným nářadím. Deklarovaná hodnota emise hluku se může použít pro předběžné posouzení expozice.
Deklarovaná celková hodnota vibrací byla měřena standardní zkušební metodou a může se použít k porovnání vibrací s jiným nářadím. Deklarovaná celková hodnota vibrací se může použít pro počáteční posouzení expozice.
Upozornění! Emise vibrací při práce s nářadím se mohou lišit od deklarované hodnoty v závislosti na způsobu použití nářadí.
Upozornění! Je třeba stanovit bezpečnostní opatření k ochraně obsluhy na základě posouzení expozice v reálných pracovních podmínkách (včetně všech částí pracovního cyklu, např. doba, kdy je nářadí vypnuté nebo pracuje na volnoběhu, doba aktivace).

VŠEOBECNÉ BEZPEČNOSTNÍ POKYNY PRO POUŽÍVÁNÍ ELEKTRICKÉHO NÁŘADÍ

Varování! Seznamte se se všemi bezpečnostními pokyny, obrázky a specifikacemi dodanými s tímto elektronářadím **/ strojem.** Jejich nedodržování může vést k úrazu elektrickým proudem, požáru nebo vážnému poranění.

Všechny bezpečnostní pokyny a návody si uschovejte pro budoucí použití.

Pojem „elektronářadí / stroj“ použitý v pokynech se vztahuje na všechno nářadí / stroje poháněné elektrickým proudem, jak drátové, tak i bezdrátové.

Bezpečnost pracoviště

Pracoviště udržujte dobře osvětlené a čisté. Nepořádek a špatné osvětlení mohou být příčinou úrazů.

S elektronářadím / strojem nepracujte v prostředí se zvýšeným nebezpečím výbuchu, obsahujícím hořlavé látky, plyny nebo výpary. Elektronářadí / stroje vytvářejí jiskry, které mohou zapálit prach nebo výpary.

Nepouštějte do blízkosti elektronářadí děti a nezúčastněné osoby. Okamžik nepozornosti může způsobit ztrátu kontroly.

Elektrická bezpečnost

Zástrčka napájecího kabelu musí odpovídat síťové zásuvce. Zástrčku nijak neupravujte. Nepoužívejte žádné adaptéry zástrčky s uzemněným elektronářadím / strojem. Neupravená zástrčka odpovídající zásuvce snižuje riziko úrazu elektrickým proudem.

Zabraňte styku těla s uzemněnými předměty, jako jsou trubky, radiátory a chladničky. Uzemněné tělo zvyšuje nebezpečí úrazu elektrickým proudem.

Nevystavujte elektronářadí / stroj atmosférickým vlivům nebo vlhkosti. Voda a vlhkost, které proniknou dovnitř elektronářadí / stroje, zvyšují nebezpečí úrazu elektrickým proudem.

Nepřetěžujte napájecí kabel. Nepoužívejte jej pro přenášení, tažení nebo odpojování zástrčky ze síťové zásuvky. Zabraňte styku napájecího kabelu s teplem, oleji, ostrými hranami a rotujícími částmi. Poškození nebo zamotání napájecího kabelu zvyšuje nebezpečí úrazu elektrickým proudem.

Při práci venku používejte prodlužovací kabely určené pro venkovní použití. Použití venkovního prodlužovacího kabelu snižuje riziko úrazu elektrickým proudem.

V případě, že elektronářadí / stroj musíte použít ve vlhkém prostředí, použijte jako ochranu proudový chránič (RCD). Použití RCD snižuje nebezpečí úrazu elektrickým proudem.

Osobní bezpečnost

Buďte opatrní, dávejte pozor na to, co děláte a používejte zdravý rozum při práci s elektronářadím / strojem. Elektronářadí / stroj nepoužívejte, když jste unaveni nebo pod vlivem drog, alkoholu nebo léků. Dokonce i sebemenší nepozornost při práci může způsobit vážný úraz.

Používejte osobní ochranné prostředky. Vždy pracujte s ochranou zraku. Používání osobních ochranných prostředků, jako jsou protiprachové masky, neklouzavá ochranná obuv, přilby a chrániče sluchu snižují nebezpečí vážného poranění.

Zabraňte náhodnému spuštění. Ujistěte se, že síťový spínač je v poloze „vypnuto“ před připojením k elektrickému napájení a/nebo akumulátoru, zvedáním nebo přenášením elektronářadí / stroje. Přenášení elektronářadí / stroje s prstem na spínači nebo napájení elektronářadí / stroje, když je spínač v poloze „zapnuto“, může způsobit vážný úraz.

Před zapnutím elektronářadí / stroje odstraňte veškeré klíče a jiné seřizovací nástroje. Klíče ponechané v rotujících částech elektronářadí / stroje mohou být příčinou úrazu.

Nesahejte a nevyklánějte se příliš daleko. Udržujte stabilní postoj a rovnováhu po celou dobu práce. Umožní to snadnější ovládání elektronářadí / stroje v případě nenadálých situací při práci.

Oblékejte se vhodně. Nenoste volný oděv nebo bižuterii. Vlasy a oděv mějte v dostatečné vzdálenosti od rotujících částí elektronářadí / stroje. Volný oděv, bižuterie nebo dlouhé vlasy mohou zachytit rotující části.

Pokud je zařízení přizpůsobeno odtahu prachu nebo hromadění prachu, ujistěte se, že zařízení byla správně připojena a použita. Použití odtahu prachu snižuje nebezpečí spojené s prachem.

Nedovolte, aby zkušenosti získané častým používáním elektronářadí / stroje byly příčinou nepozornosti a nedodržování bezpečnostních zásad. Nezodpovědné chování může způsobit vážný úraz ve zlomku sekundy.

Používání elektronářadí / stroje a servis

Elektronářadí / stroj nepřetěžuje. Elektronářadí / stroj používejte pro určené použití. Technický způsobilé elektronářadí / stroj zajistí lepší a bezpečnější práci, pokud bude použito pro navržené zatížení.

Elektronářadí / stroj nepoužívejte, pokud síťový spínač neumožňuje zapnutí a vypnutí. Elektronářadí / stroj, které nelze kontrolovat pomocí síťového spínače, je nebezpečné a musí se dát k opravě.

Před seřízením, výměnou příslušenství nebo uschování elektronářadí / stroje odpojte zástrčku ze síťové zásuvky a/nebo vytáhněte akumulátor, pokud jej lze vyjmout z elektronářadí / stroje. Takové bezpečnostní opatření zabrání náhodnému zapnutí elektronářadí / stroje.

Nářadí uchovávejte na místě nedostupném pro děti, nedovolte osobám neznalým obsluhy elektronářadí / stroje nebo těchto návodů obsluhovat elektronářadí / stroj. Elektronářadí / stroj jsou nebezpečné v rukou nezaškolených uživatelů.

Provádějte údržbu elektronářadí / stroje a příslušenství. Kontrolujte je z hlediska netěsností nebo zaseknutí rotujících částí, poškození dílů a jakýchkoli jiných podmínek, které mohou ovlivnit fungování elektronářadí / stroje. Poškození opravte před použitím elektronářadí / stroje. Mnoho úrazů je způsobeno nesprávným provedením údržby elektronářadí / stroje.

Řezné nástroje udržujte čisté a naostřené. Správně udržovaný řezný nástroj s ostrými hranami je méně náchylný na zaseknutí a snadněji se kontrolujte během práce.

Používejte elektronářadí / stroje, příslušenství a vestavené nástroje atd. v souladu s těmito návody, se zohledněním typu a pracovních podmínek. Používání nářadí pro jinou práci, než byla navržena, může vést k nebezpečné situaci.

Rukojeti a úchopné povrchy udržujte suché, čisté a bez oleje a maziv. Kluzké rukojeti a úchopné povrchy neumožňují bezpečnou obsluhu a kontrolu elektronářadí / stroje v nebezpečných situacích.

Opravy
Elektronářadí / stroj nechte opravit pouze v autorizovaných servisech, s použitím výlučně originálních náhradních dílů. Zajistí to správnou bezpečnou práci elektronářadí.

DOPLŇUJÍCÍ BEZPEČNOSTNÍ POKYNY PRO KOTOUČOVÉ BRUSKY A LEŠTIČKY

Nářadí je určeno pouze k broušení, broušení brusným papírem, broušení drátěnými kartáči a řezání. Seznamte se se všemi varováními, pokyny, ilustracemi a technickými údaji dodanými s elektronářadím. Nedodržení všech níže uvedených pokynů může mít za následek úraz elektrickým proudem, požár a/nebo vážné zranění.
Nepřestavujte nářadí pro práci, pro kterou nebylo navrženo a specifikováno výrobcem. Taková přeměna může mít za následek ztrátu kontroly a způsobit vážné zranění.
Nářadí je zakázáno používat jako leštičku nebo jiným způsobem, než je uvedeno v návodu k obsluze. Použití nářadí k jiným pracím, než ke kterým je určeno, vytváří riziko a může vést ke zranění osob.
Nepoužívejte příslušenství, které nebylo navrženo výrobcem a není k nářadí určeno. Skutečnost, že příslušenství lze k nářadí připojit, neznamená, že je zaručen bezpečný provoz.
Maximální rychlost otáček příslušenství musí být stejná nebo vyšší než maximální rychlost otáček nářadí. Příslušenství s nižší povolenou rychlostí otáček, než je rychlost otáček nářadí, se může během práce roztříštit na kusy.
Vnější průměr a tloušťka příslušenství musí být v rozsahu rozměrů, určených pro toto nářadí. Příslušenství nesprávné velikosti nelze správně zakrytovat a provozovat.
Velikost montážního otvoru pro disky, kotouče, příruby a další příslušenství musí odpovídat rozměru vřetene brusky. Příslušenství, u kterého rozměr upínacího otvoru neodpovídá velikosti vřetene nástroje, při spuštění vibruje, může tak dojít ke ztrátě kontroly nad nářadím.
Nepoužívejte poškozené příslušenství. Před každým použitím zkontrolujte stav příslušenství z hlediska přítomnosti odprýsknutých kousků, prasklin, odřených míst a nadměrného opotřebení. Pokud dojde k pádu příslušenství, zkontrolujte, zda není poškozené, případně použijte nové, nepoškozené příslušenství. Po prohlídce a montáži příslušenství se vy a další přítomné osoby postavte mimo rovinu rotace příslušenství, teprve nyní na jednu minutu spusťte nářadí s maximálními otáčkami. Je-li příslušenství poškozené, dojde během testu k jeho zničení.
Používejte osobní ochranné prostředky. V závislosti na způsobu použití používejte ochranné štíty, brýle nebo ochranné brýle. V případě potřeby používejte protiprachové masky, ochranu sluchu, rukavice a zástěry k ochraně před malými úlomky příslušenství nebo materiálů vytvářených během práce. Ochrana očí musí být schopna zastavit létající úlomky vznikající během práce. Protiprachová maska musí být schopna filtrovat prach vznikající při práci. Nadměrné vystavení hluku může mít za následek ztrátu sluchu.
Dodržujte bezpečnou vzdálenost mezi pracovištěm a přihlížejícími osobami. Osoby vstupující na pracoviště musí používat osobní ochranné pomůcky. Úlomky vznikající během práce nebo úlomky poškozeného příslušenství mohou odlétávat mimo nejbližší okolí pracoviště.
Pokud provádíte práce, při kterých může disk přijít do styku se skrytým elektrickým kabelem nebo kabelem napájecím brusku, držte brusku pouze za izolované rukojeti. Kotouč může při styku s vodičem pod napětím způsobit, že se kovové části nářadí ocitnou pod napětím, což může vést k úrazu obsluhy nářadí elektrickým proudem.
Napájecí kabel udržujte mimo dosah rotujících částí nářadí. Ztratíte-li kontrolu nad nářadím, může dojít k přeříznutí nebo k zachycení kabelu a dlaň nebo paže operátora mohou být zachyceny rotujícími částmi stroje.
Nikdy neodkládejte nářadí, dokud se rotující části úplně nezastaví. Rotující části mohou přijít do kontaktu s podkladem a vytrhnout nářadí mimo kontrolu.
Nespouštějte nářadí během přenášení. Náhodný kontakt s rotujícími součástmi může způsobit zachycení a namotání oděvu nebo kontakt s tělem uživatele.
Větrací otvory nářadí je nutné pravidelně čistit. Ventilátor motoru nasává dovnitř nářadí prach, který vzniká při práci. Nadměrné hromadění kovových částic v prachu zvyšuje riziko úrazu elektrickým proudem.
Nepracujte s nářadím v blízkosti hořlavých materiálů. Jiskry, které při práci vznikají, mohou způsobit požár.
Nepoužívejte příslušenství vyžadující chlazení kapalinou. Voda nebo chladivo mohou způsobit úraz elektrickým proudem.
Velikost závitu příslušenství musí odpovídat závitu vřetene brusky. V případě příslušenství, které se upevňuje přírubou, musí být montážní otvor příslušenství shodný s rozměrem upínací příruby. Příslušenství, které nepasuje k upevňovacímu prvku elektronářadí, může způsobit nevyváženost, nadměrné vibrace a může způsobit ztrátu kontroly.

Varování týkající se zpětného rázu nářadí
Odraz nářadí ve směru k uživateli je náhlou reakcí při zaseknutí nebo zatlačení rotačního kotouče, leštící pásky, kartáče nebo jiného příslušenství. Zablokování nebo zaseknutí způsobí náhle zastavení rotujícího příslušenství, což dále způsobí otáčení elektronářadí v opačném směru než příslušenství.
Pokud se například brusný kotouč zablokuje nebo zasekne o obráběný předmět, hrana kotouče se v místě zaseknutí může zaříznout do povrchu materiálu a tím způsobit, že se kotouč uvolní nebo bude vymrštěn.
V závislosti na směru pohybu kotouče v místě zaseknutí se může kotouč uvolnit směrem k operátorovi nebo od něj. Brusné kotouče mohou za těchto podmínek také prasknout.

Zpětný ráz nářadí je výsledkem nesprávného použití a/nebo nedodržení pokynů uvedených v návodu k použití. Výše uvedeným jevům se lze vyhnout při dodržování níže uvedených doporučení.

Nářadí držte pevně a udržujte správnou polohu těla a rukou, umožní vám to odolat silám vznikajícím při zpětném rázu. Vždy používejte přídavnou rukojeť, pokud je součástí nářadí, zajistí vám maximální kontrolu během zpětného rázu nebo neočekávaného otočení při spouštění nářadí. Pokud uživatel dodrží náležitá bezpečnostní opatření, je schopen mít otočení nebo odraz brusky pod kontrolou.

Nikdy neumisťujte ruce do blízkosti rotujících částí nářadí. Rotující součásti se mohou během odrazu dostat s rukama do kontaktu.

Nestůjte v oblasti, do které během zpětného rázu nářadí směřuje. Zpětný ráz nasměruje nářadí v opačném směru, než je směr otáčení brusného kotouče v místě jeho zaseknutí.

Zvláštní pozornost věnujte práci v blízkosti rohů, ostrých hran atd. Vyhněte se zaražení a zaseknutí brusného kotouče. Během obrábění rohů nebo hran existuje zvýšené riziko vzpříčení brusného kotouče, což vede ke ztrátě kontroly nad nářadím nebo k jeho odrazu.

Nepoužívejte kotouče s řezným řetězem pro zpracování dřeva, segmentové diamantové kotouče s obvodovou vzdáleností segmentů větší než 10 mm nebo ozubené pily. Takové kotouče způsobují častý zpětný ráz a ztrátu kontroly nad nářadím.

Varování při broušení a řezání

Používejte pouze kotouče přizpůsobené pro práci s nářadím a ochrannými kryty navrženými pro daný typ kotouče. Kotouče, pro které není nástroj navržen, nemohou být řádně chráněny a nejsou bezpečné.

Konvexní kotouč musí být namontován tak, aby jeho brusný povrch nevyčníval mimo rovinu ochranné příruby ochranného krytu. Nesprávně namontovaný kotouč, který vyčnívá mimo kryt, představuje během provozu bezpečnostní riziko.

Ochranný kryt musí být bezpečně připevněn k nářadí a nastaven do polohy zajišťující maximální bezpečnost tak, aby byla co nejmenší oblast kotouče odkryta směrem k operátorovi. Ochranný kryt chrání operátora před zlomenými částmi kotouče a zabraňuje náhodnému kontaktu s kotoučem.

Kotouč se musí používat v souladu s určením. Například: je zakázáno brousit kotoučem určeným k řezání. Brusné kotouče určené k řezání jsou určeny pro obvodové zatížení, boční síly působící na takový kotouč mohou způsobit jeho rozpad.

Vždy používejte nepoškozené upínací kotouče, které mají v poměru k brusnému kotouči správnou velikost. Správné upínací kotouče pro brusné kotouče snižují riziko poškození brusného kotouče. Upínací kotouče pro řezací kotouče se mohou lišit od upínacích kotoučů pro brusné kotouče.

Nepoužívejte opotřebované brusné kotouče z většího nářadí. Brusný kotouč s větším průměrem není určen pro vyšší rychlost menšího nářadí a může prasknout.

Pokud používáte dvouúčelové kotouče, vždy používejte správný kryt pro daný typ práce. Použití nevhodného krytu může vést k tomu, že nebude zajištěn požadovaný stupeň zabezpečení, což může vést k vážnému zranění.

Varování pro řezání

Je zakázáno „zasekávat“ kotouče nebo vyvíjet přílišný tlak. Nepokoušejte se řezat příliš hluboko. Nadměrné napětí brusného kotouče zvyšuje zatížení a náchylnost ke kroucení nebo zachycení kotouče v mezeře řezu, což zvyšuje riziko zpětného rázu nebo zničení kotouče.

Nestavte se do linie řezu a za rotující brusný kotouč. Pokud se při práci pohybuje brusný kotouč směrem od těla operátora, odraz ve směru operátora může nasměrovat rotující kotouč a nářadí směrem k operátorovi.

Pokud se kotouč zasekne nebo se řez z jakéhokoli důvodu přeruší, nářadí vypněte a ponechte v klidu, dokud nedojde k úplnému zastavení rotace kotouče. Nikdy se nepokoušejte vyvést rotující řezný kotouč ze štěrbiny, následkem může být zpětný ráz nářadí směrem k obsluze. Najděte příčinu a podnikněte příslušné kroky tak, aby nedošlo k opětovnému zaseknutí kotouče.

Nepokračujte v řezání materiálu. Až kotouč dosáhne jmenovité rychlosti, zasuňte ho opatrně do řezné mezery. Jestliže je řezání obnoveno s kotoučem zasunutým v materiálu, může dojít k zaseknutí, vytažení nebo odražení kotouče směrem k operátorovi.

Panely a jiné nadměrné materiály je třeba podepřít, aby se minimalizovalo riziko zaseknutí a zpětného rázu ve směru k operátorovi. Nadměrné materiály mají sklon se ohýbat pod vlastní hmotností. Podpěry musí být umístěny pod materiálem v blízkosti linie řezu a poblíž okraje materiálu na obou stranách linie řezu.

Při provádění zářezů do stěn a jiných neznámých povrchů buďte obzvláště opatrní. Vyčnívající kotouč může proříznout plynové, elektrické nebo jiné předměty, které mohou způsobit zpětný ráz nářadí.

Nepokoušejte se provádět zakřivené řezy. Přetížení kotouče zvyšuje zatížení kotouče a zvyšuje možnost zkroucení nebo zaseknutí v řezu a pravděpodobnost zpětného rázu směrem k operátorovi nebo prasknutí kotouče, což může vést k vážnému zranění.

Varování v souvislosti s broušením brusným papírem

Používejte brusný papír správné velikosti. Při výběru brusného kotouče se řiďte doporučeními výrobce. Brusný papír, který značně přesahuje kotouč, může způsobit poranění, a také zvyšuje riziko zaseknutí, roztržení nebo zpětného odrazu ve směru uživatele.

Varování pro práci s drátěným kartáčem
Buďte opatrní, jelikož úlomky drátků jsou vymršťovány z kartáče i během normálního provozu. Nepřetěžujte drátky příliš velkým tlakem na kartáč. Drátky mohou snadno proniknout lehkým oděvem a / nebo kůží.
Pokud se při použití drátěného kartáče doporučuje použití ochranných krytů, zabraňte jakémukoli kontaktu kartáče a krytu. Drátěný kartáč může zvětšit svůj průměr v důsledku zatížení a odstředivé síly.

Varování při leštění
Nedovolte, aby se jakákoli volná část leštícího kotouče nebo upevňovací šňůry volně otáčela. Volné a rotující šňůry se mohou namotat na vřeteno nebo se zachytit v obrobku.

MONTÁŽ SOUČÁSTÍ VYBAVENÍ

Montáž ochranného krytu brusného kotouče
Nasaďte ochranný kryt brusného kotouče na válcovou část tělesa kolem vřetena a šroubem nebo upínací svorkou zajistěte ochranný kryt tak, aby byl bezpečně a spolehlivě upevněn. Nastavte kryt brusného kotouče tak, aby nechráněná část kotouče byla co nejdále od ruky uživatele brusky. Brusku nikdy nepoužívejte bez správně nasazeného krytu kotouče!
S bruskou se dodává ochranný kryt, který poskytuje dostatečnou ochranu pouze při broušení brusnými kotouči, kotouči s brusným papírem a s některými drátěnými kartáči. Kotouč namontovaný na vřetenu nesmí přesahovat boční okraj ochranného krytu. Pro jiné povolené práce se obraťte na výrobce a vyžádejte si ochranný kryt určený pro tento typ prací. U krytu typu A (k řezání) k broušení boční plochou, může tento kryt kolidovat s obrobkem, což má za následek slabou kontrolu nad nářadím. U krytu typu B (k broušení) se během řezání brusným kotoučem zvyšuje riziko rozstřiku jisker a částic a při prasknutí kotouče také jeho částí. U krytu typu A (k řezání), typu B (k broušení) nebo typu C (kombinovaný) k řezání nebo broušení boční plochou betonu nebo kamene se při zpětném rázu zvyšuje riziko expozice prachu a ztráty kontroly odrazu směrem k operátorovi. U krytu typu A (k řezání), typu B (k broušení) nebo typu C (kombinovaný) s drátěným kotoučovým kartáčem o síle, která způsobuje, že kartáč vyčnívá mimo přírubu štítu, mohou dráty zachycovat štít, což vede k ulamování drátků.

Montáž přídavné rukojeti
Rukojeť pevně zašroubujete do hlavy nástroje.

MANIPULACE S BRUSNÝMI KOTOUČI

UPOZORNĚNÍ! Montáž brusného papíru se smí provádět pouze s odpojeným napájecím zdrojem. Vytáhněte zástrčku kabelu brusky ze zásuvky.

Montáž brusných kotoučů
Odpojte napájení od nářadí. Vytáhněte zástrčku ze zásuvky.
Při montáži dbejte na to, aby okraje A (IV) na spodní straně dříku vřetena a upínací příruby přesně lícovaly. Na vřeteno nasaďte horní upínací přírubu. Na vřeteno a horní upínací přírubu nasaďte brusný kotouč. Na vřeteno našroubujte dolní upínací přírubu. Stiskněte blokádu vřetena, klíčem dotáhněte spodní upínací přírubu, potom uvolněte tlak na aretačním tlačítku. Zasuňte elektrickou zástrčku nářadí do síťové zásuvky, zapněte brusku a přibližně 1 minutu sledujte její provoz bez zátěže. Vyjměte zástrčku ze zásuvky a zkontrolujte upevnění disků.

Umístění montážních přírub
Upozorňujeme, že kotouče v místě připojení k vřetenu mohou mít různé tloušťky. V závislosti na použitých tenkých (tloušťka do 3,2 mm) nebo silných (tloušťka nad 3,2 mm) brusných kotoučích se umístění montážních přírub (III) liší. Maximální tloušťka brusného kotouče, který lze na brusku připevnit, je 6 mm.

Vyjmutí brusných kotoučů
Vypněte brusku a odpojte elektrický kabel ze zásuvky. Stiskněte blokádu vřetena, klíčem odšroubujte dolní upínací přírubu, potom brusný kotouč vyjměte z vřetena. Vřeteno a upínací příruby očistěte od prachu a jiných nečistot vzniklých při práci.

Typy brusných kotoučů
K práci bruskou lze použít jakýkoli brusný kotouč zesílený opletením určený pro použití s úhlovými bruskami s přípustnou obvodovou rychlostí nejméně 80 m/s a s montážními a vnějšími průměry definovanými v tabulce s technickými údaji.
Pokud je brusný kotouč vybaven otvorem bez závitu, použijte k jeho montáži montážní příruby. Je možné montovat také kotouče s vnějším průměrem uvedeným v tabulce s technickými údaji, vybavené otvorem se závitem M14. V tomto případě nepoužívejte upínací příruby a kotouč našroubujte přímo na vřeteno, stiskněte blokádu a pevně a bezpečně dotáhněte plochým klíčem (není součástí dodávky brusky). U kotoučů, které umožňují upevnění brusného papíru pomocí suchého zipu, používejte pouze kruhový brusný papír o průměru uvedeném v tabulce s technickými údaji. Kruhový brusný papír musí být umístěn na kotouči soustředně. Hrana brusného papíru nesmí vyčnívat za okraj kotouče. Pro suché řezání a broušení je možné použít také diamantové brusné kotouče o rozměrech uvedených v tabulce technických údajů. Montáž se provádí stejným způsobem jako v případě brusných

kotoučů. U segmentových diamantových kotoučů nesmí vzdálenost segmentů přesáhnout 10 mm měřeno po obvodu kotouče a segmenty musí mít záporný úhel čela. Pro obrábění kovů se doporučuje používat brusné kotouče z materiálů určených pro obrábění daného typu kovu.
Seznamte se prosím s dokumentací dodanou s brusným kotoučem. Při práci s keramickými materiály je možné použít brusné kotouče určené pro obrábění kamene nebo diamantové kotouče určené pro práci za sucha. K odstraňování starých vrstev barvy z kovových dílů se doporučují drátěné kartáče a kotouče s brusným papírem.

Je zakázáno upravovat upínací otvor, vřeteno nebo používat redukční kroužky k přizpůsobení průměru upínacího otvoru průměru vřetene. Je zakázáno používat brusné kotouče s jiným průměrem upnutí, než je uvedeno v tabulce s technickými údaji. Je zakázáno používat kotouče řetězových nebo kotoučových pil, které zvyšují riziko zpětného rázu nářadí směrem k obsluze.
Upozornění! Je zakázáno používat jiné disky než ty, které jsou v této příručce schváleny pro použití. I v případě, že je možné je namontovat na vřeteno brusky. Nevhodné kotouče nemusí vydržet zatížení, kterému jsou při použití úhlové brusky vystaveny. Poškozené, rozpadající se brusné kotouče představují riziko vážného zranění nebo dokonce smrti.

POUŽÍVÁNÍ BRUSKY

Vytáhněte zástrčku ze zásuvky.
Před prací s nářadím zkontrolujte, zda nejsou pouzdro a připojovací kabel se zástrčkou poškozeny. Pokud je viditelné jakékoli poškození, je zakázáno brusku připojit k elektrické síti. Nasaďte kryt brusného kotouče a rukojeť. Brusku nikdy nepoužívejte bez nasazeného ochranného krytu brusného kotouče!
Vyberte typ brusného kotouče vhodného pro danou práci a nasaďte ho na vřeteno brusky. Obrobek upevněte vhodným způsobem tak, aby se během zpracování nepohyboval, například pomocí svěráků nebo svorek. Kotouč brusky rotuje velice rychle a nesprávné připevnění opracovávaného materiálu může způsobit, že se během práce začne nekontrolovaně přesouvat, což zvyšuje riziko těžkého zranění. Při řezání podepřete řezaný materiál na obou stranách linie řezu, ale tak, aby během řezání nedošlo k zaseknutí řezného kotouče. V blízkosti okrajů řezaného materiálu a v blízkosti linie řezu umístěte podpěry
Používejte ochranu očí, uší a ochranné rukavice.
Zkontrolujte, zda je vypínač v poloze „vypnuto – 0“. Poté zasuňte zástrčku elektrického kabelu brusky do zásuvky.
Zaujměte dostatečně vyváženou polohu a spínačem spusťte brusku. Pokud je vypínač umístěn v horní nebo boční stěně těla brusky, pro zapnutí stiskněte vypínač v jeho zadní části a potom, aniž byste uvolnili tlak, ho posuňte dopředu ve směru označeném symbolem „I“. Spínač může být vybaven západkou, která umožňuje jeho uzamčení v této poloze, což usnadňuje jeho dlouhodobé ovládání. Chcete-li brusku vypnout, stiskněte spínač na jeho zadní části a nechte ho zasunout. Pokud při práci se zablokovaným spínačem dojde k výpadku napájení, bude možné zahájit práci až po odblokování a opětovném zapnutí spínače.
Je-li bruska vybavena spínačem na dolní části rukojeti, stiskněte a přidržte tlačítko blokády a potom spínač stiskněte. Při práci držte spínač stisknutý, ale není nutné držet stisknuté tlačítko blokády. Uvolněním tlaku na spínač se bruska vypne. Takový vypínač nemá možnost zablokování během provozu.
Začněte pracovat přiložením správného povrchu kotouče na obrobek:
- v případě brusných kotoučů určených k broušení brousíme boční a/nebo čelní plochou,
- v případě lamelových kotoučů brousíme boční plochou tak, aby se lamely brusného papíru pohybovaly rovnoběžně s obrobkem,
- v případě kotoučů se suchým zipem umožňujícím připevnění brusného papíru je nutné broušení provádět boční plochou,
- v případě drátěných kartáčů by se mělo pracovat konci drátů, nikoli jeho boční plochou,
- v případě řezných kotoučů řežte čelní plochou, nebruste čelní plochou kotouče určeného k řezání.

Při broušení boční plochou udržujte brusku v úhlu maximálně 30 stupňů vůči obráběné ploše (V). Pohybujte bruskou plynulými pohyby k sobě a od sebe. Při řezání by měl být řezný nůž v pravém úhlu k řezanému povrchu. Neřežte pod jiným úhlem. Během řezání je zakázáno měnit úhel řezného kotouče vůči obrobku. Řezy provádějte pouze v přímém směru. Nedodržení těchto opatření zvyšuje riziko zaseknutí řezného kotouče v obrobku, což může způsobit zpětný ráz nářadí směrem k obsluze, prasknutí kotouče nebo jeho rozpad. Při řezání veďte brusku ve směru otáčení kotouče (VI). Při používání brusky nevyvíjejte na obrobek příliš velký tlak a neprovádějte prudké pohyby, aby nedošlo k zaseknutí nebo prasknutí a roztržení brusného kotouče. Brusku nepřetěžujte, teplota vnějšího povrchu nesmí nikdy překročit 60 ^{O}C. Po dokončení práce brusku vypněte, odpojte kabel brusky od síťové zásuvky a zkontrolujte ji. Upozornění! Kotouč se může otáčet ještě nějakou dobu po vypnutí brusky. Před údržbou nechte kotouč vychladnout. Během provozu se kotouč i obrobek mohou zahřívat na vysokou teplotu.

Otočná rukojeť (VII)
Bruska má možnost otáčet hlavní rukojetí. To může zvýšit ergonomii práce. Chcete-li rukojeť otočit, stiskněte tlačítko zámku rukojeti umístěné nad ní a poté otáčejte rukojetí ve směru šipky na krytu mlýnku, dokud zámek otáčení nezablokuje. Ujistěte se, že se rukojeť zablokuje ve zvolené poloze.

Nezapomeňte! Při práci s úhlovou bruskou:
Vždy používejte ochranu očí!
Nepoužívejte brusné hlavice s maximální přípustnou obvodovou rychlostí nižší než 80 m/s.
Nepoužívejte brusné kotouče s maximálními přípustnými otáčkami nižšími, než jsou otáčky brusky.

ÚDRŽBA A PROHLÍDKY

POZOR! Veškeré činnosti zvazané z; výměnou příslušenství, seřízovaním apod, je potřeba realizovat při vypnutým napětí napájení nářadí, proto před zahajením těchto činnosti je potřeba odpojit zástrčku od elektrické sítě. Po ukončení práce je třeba skontrolovat technický stav elektonářadí prohlídkou a hodnocením: stojanu a rukojeti, elektrického vodiče včetně zastrčky a ohybání, působení elektrického spínače, průchodnosti ventilačních mezer, jiskření kartáčů, hlasitosti práce ložisek a převodovek, spouštění a rovnoměrnosti práce. Během záruční doby použivatel nesmi demontovat elektronářadí, ani měnit veškere provozní jednotky nebo součásti, protože může stratit narok na záruku. Veškere nespravnosti zjištěne během prohlídky, nebo provozování, jsou signalem pro provedení opravy v záručním servisu. Po ukončení práce, stojan, ventilační mezery, přepínače, dodatečnou rukojeť a ochrany je třeba očistit, například proudem vzduchu (o tlaku maximum 0,3 MPa), štětcem nebo suchým hadříkem bez použití chemických prostředků a čisticích kapalin. Nářadí a rukojeť očistit suchým čistým hadříkem.

CHARAKTERISTIKA UHLOVEJ BRÚSKY

Uhlová brúska je elektrické náradie, ktoré je určené na brúsenie a rezanie kovových a minerálnych stavebných materiálov, ako sú tehly, prírodný a umelý kameň, betón, obklady a dlažby ap., s použitím brúsnych kotúčov a brúsnych valcov vybraných príslušne podľa typu obrábaného materiálu. Náradie sa v žiadnom prípade nesmie používať na obrábanie iných materiálov než tých, ktoré sú uvedené vyššie, napr. na brúsenie a rezanie dreva. Správna, spoľahlivá a bezpečná práca brúsky závisí od náležitého používania a údržby, preto predtým, než začnete brúsku používať:

Skôr než začnete výrobok používať oboznámte sa s celým obsahom používateľskej príručky. Príručku náležite uschovajte.
Vždy používajte náležitú ochranu tváre!
Nepoužívajte brúsne kotúče s najvyššou prípustnou obvodovou rýchlosťou nižšou než 80 m/s!
Nepoužívajte brúsne kotúče s najvyššou prípustnou uhlovou rýchlosťou nižšou než menovitá uhlová rýchlosť brúsky.

Za prípadné škody, ktoré vzniknú následkom nedodržiavania bezpečnostných pokynov a odporúčaní, ktoré sú uvedené v tejto príručke, výrobca ani dodávateľ nezodpovedá.

VYBAVENIE UHLOVEJ BRÚSKY

Brúsky sa dodávajú s nasledovným vybavením:
- pomocná rukoväť
- kryt brúsneho kotúča
- kľúč na upevňovanie brúsneho kotúča

Súčasťou súpravy výrobku nie sú brúsne kotúče.

TECHNICKÉ PARAMETRE

Parameter	Merná jednotka	Hodnota
Katalógové číslo		79135
Napätie el. siete	[V~]	230 – 240
Frekvencia el. napätia	[Hz]	50
Menovitý príkon	[W]	2000
Menovitá uhlová rýchlosť	[min^{-1}]	6500
Priemer brúsneho kotúča	[mm]	230
Priemer otvoru brúsneho kotúča	[mm]	22
Koncovka vretena		M14
Hmotnosť	[kg]	4,5
Úroveň hluku		
- akustický tlak $L_{pA} \pm K_{pA}$	[dB (A)]	97 ± 3,0
výkon $L_{wA} \pm K_{wA}$	[dB (A)]	105 ± 3,0
Úroveň vibrácií $_{ah,AG}$ ± K (hl. ruk. / pomoc. ruk.)	[m/s^2]	6,2 ± 1,5
Trieda izolácie (ochrany krytom)		II
Stupeň ochrany krytom		IPX0

Deklarovaná hodnota emisie hluku bola meraná štandardnou testovacou metódou a môže sa používať na porovnávanie jedného náradia s inými. Deklarovaná hodnota emisie hluku sa môže použiť na vstupné hodnotenie expozície.
Deklarovaná celková úroveň vibrácií bola meraná štandardnou testovacou metódou a môže sa používať na porovnávanie jedného náradia s inými. Deklarovaná celková úroveň vibrácií sa môže použiť na vstupné hodnotenie expozície na vibrácie.
Pozor! Skutočná úroveň vibrácií sa od deklarovanej hodnoty môže líšiť, a závisí od konkrétneho spôsobu použitia náradia.
Pozor! Bezpečnostné opatrenia a prostriedky, ktoré majú chrániť operátora, musia byť určené na základe hodnotenia expozície v skutočných podmienkach používania (zohľadňujúc všetky pracovné fázy, ako napríklad čas, keď je náradie vypnuté, keď je spustené na voľnobehu, ako aj pri jeho spúšťaní).

VŠEOBECNÉ UPOZORNENIA TÝKAJÚCE SA BEZPEČNOSTI PRE ELEKTRICKÉ NÁRADIE

Upozornenie! Oboznámte sa so všetkými bezpečnostnými upozorneniami, ilustráciami a špecifikáciami, ktoré sú dodané spolu s elektrickým náradím / strojom ich nedodržiavanie môže viesť k úrazu elektrickým prúdom, požiaru alebo k vážnym zraneniam.

Zachovajte všetky upozornenia a návod pre budúce použitie.

Termín „elektrické náradie / stroj" použité v upozorneniach sa vzťahuje na všetky náradia / stroje poháňané elektrickým prúdom, či už drôtové (s káblom), alebo bezdrôtové.

Bezpečnosť na pracovisku
Udržujte pracovisko dobre osvetlené a čisté. Neporiadok a zlé osvetlenie môžu byť príčinou nehôd.
Nepoužívajte elektrické náradia / stroje v prostredí so zvýšeným rizikom výbuchu, ktoré obsahuje horľavé kvapaliny, plyny alebo výpary. Elektrické náradia / stroje vytvárajú pri práci iskry, ktoré môžu zapáliť prach, alebo výpary.
Nedovoľte, aby deti a nepovolané osoby vstupovali na pracovisko. Strata koncentrácie môže spôsobiť stratu kontroly nad strojom.

Elektrická bezpečnosť
Zástrčka elektrického kábla musí pasovať do zásuvky. Zástrčku nesmiete upravovať akýmkoľvek spôsobom. Nie je dovolené používať žiadne adaptéry zástrčky s uzemneným elektrickým náradím / strojmi. Neupravovaná zástrčka, ktorá pasuje do zásuvky, znižuje riziko zasiahnutia elektrickým prúdom.
Vyhnite sa kontaktu s uzemnenými povrchmi ako sú rúry, radiátory a chladničky. Uzemnenie tela zvyšuje riziko úrazu elektrickým prúdom.
Nie je dovolené vystavovať elektrické náradie / stroje kontaktu s atmosférickými zrážkami, alebo s vlhkosťou. Voda a vlhkosť,ktoré sa dostanú do vnútra elektrického náradia / stroja, zvyšujú riziko zasiahnutia elektrickým prúdom.
Nepreťažujte sieťový kábel. Nepoužívajte napájací kábel na nosenie, ťahanie a odpojovanie zástrčky zo sieťovej zásuvky. Zabráňte kontaktu napájacieho kábla s teplom, olejmi, ostrými hranami a pohyblivými časťami. Poškodenie, alebo zamotanie napájacieho kábla zvyšuje riziko zasiahnutia elektrickým prúdom.
V prípade práce mimo uzavretých priestorov je potrebné používať predlžovacie káble určené pre prácu mimo uzavretých priestorov. Použitie náležitého predlžovacieho kábla na vonkajšiu prácu znižuje riziko zasiahnutia elektrickým prúdom.
V prípade, kedy je použitie elektrického náradia / stroja vo vlhkom prostredí nevyhnutné, tak je potrebné ako ochrana proti napájaciemu napätiu použiť zvyškové prúdové zariadenie (RCD). Použitie zariadenia RCD znižuje riziko úrazu elektrickým prúdom.

Osobná bezpečnosť
Zostaňte stále pozorný, venujte pozornosť tomu, čo robíte a počas práce s elektrickým náradím / strojom . používajte zdravý rozum. Nepoužívajte elektrické náradie / stroj, ak ste unavený, alebo pod vplyvom drog, alkoholu, alebo liekov. Dokonca aj chvíľa nepozornosti počas práce môže zapríčiniť vážne úrazy.
Používajte prostriedky osobnej ochrany. Vždy si nasaďte ochranné okuliare. Používanie prostriedkov osobnej ochrany, akými sú prachové respirátory, protišmyková ochranná obuv, prilby a chrániče sluchu znižujú riziko vážnych úrazov.
Zabráňte náhodnému zapnutiu náradia. Pred pripojením, zdvihnutím, alebo prenášaním elektrického náradia / stroja k elektrickej sieti, batérii sa uistite, že je elektrický spínač je v polohe „vypnuté". Prenášanie elektrického náradia / stroja s prstom na spínači, alebo pripájanie elektrického náradia /stroja, keď je spínač v polohe „zapnuté", môže zapríčiniť vážne úrazy.
Pred zapnutím elektrického náradia / stroja odstráňte všetky kľúče a iné nástroje, ktoré sa používali na jeho nastavenie. Kľúč ponechaný na rotujúcich častiach náradia / stroja môže zapríčiniť vážne úrazy.
Nesiahajte a nenakláňajte sa príliš ďaleko, udržujte rovnováhu. Po celý čas udržujte náležité postavenie a rovnováhu. Umožní to jednoduchšie ovládanie elektrického náradia / stroja v prípade neočakávaných situácií počas práce.
Používajte ochranný odev. Neobliekajte si voľný odev, nenoste bižutériu. Udržujte vlasy a odev v dostatočnej vzdialenosti od pohyblivých častí elektrického náradia / stroja. Voľný odev, bižutéria, alebo dlhé vlasy sa môžu zachytiť do pohyblivých častí náradia.
Ak je zariadené prispôsobené na pripojenie odsávača prachu, alebo zásobníka na prach, tak sa uistite, či boli dobre pripojené a správne použité. Použitie odsávača prachu znižuje riziko ohrozenia zdravia spojené s prachom.
Nedovoľte, aby skúsenosti z častého používania náradia / stroja mali za následok neopatrnosť a ignorovanie bezpečnostných pravidiel. Nezodpovedná činnosť môže spôsobiť vážne zranenia v zlomku sekundy.

Prevádzkovanie a starostlivosť o elektrické náradie / stroj
Nepreťažujte elektrické náradie / stroj. Používajte vhodné elektrické náradie / stroj pre vybranú činnosť. Správny výber elektrického náradia / stroja pre danú prácu zabezpečí lepšiu a bezpečnejšiu prácu.
Nepoužívajte elektrické náradie / stroj, ak nefunguje jeho sieťový spínač. Náradie / stroj, ktoré sa nedá ovládať pomocou sieťového spínača, je nebezpečné a je potrebné odovzdať ho do opravy.
Pred nastavovaním, výmenou príslušenstva, alebo uskladnením elektrického náradia / stroja, odpojte zástrčku z napájacej zásuvky a/alebo batérie, pokiaľ sa dá odpojiť od elektrického náradia / stroja. Takéto predbežné opatrenia zabránia náhodnému zapnutiu elektrického náradia / stroja.
Náradie uskladňujte na mieste neprístupnom pre deti, nedovoľte, aby s elektrickým náradím / strojom pracovali osoby nezaškolené pre jeho obsluhu, alebo oboznámené s návodom pre elektrické zariadenie / stroj. Elektrické náradie / stroj môže byť v rukách nezaškoleného používateľa nebezpečné.
Zabezpečte náležitú údržbu elektrického náradia / stroja a príslušenstva. Kontrolujte náradie / stroj po stránke neprispôsobení, alebo zasekávania pohyblivých častí, poškodení častí a akýchkoľvek iných podmienok, ktoré môžu mať vplyv na fungovanie elektrického náradia / stroja. V prípade zistenia závad je potrebné ich pred použitím elektrického náradia / stroja odstrániť. Veľa nehôd býva spôsobených nesprávnou údržbou náradia / stroja.
Rezné nástroje je potrebné udržiavať čisté a naostrené. Správne udržované rezné nástroje s ostrými hranami sa tak rýchlo

nezaseknú a dajú sa počas práce jednoduchšie ovládať.
Používajte elektrické náradia / stroje, príslušenstvo a nástroje atď. v súlade s týmito inštrukciami, pričom berte na vedomie druh a podmienky práce. Používanie náradia na iné práce, než na ktoré bolo navrhnuté, môže spôsobiť vytvorenie nebezpečných situácií.
Rukoväte a uchopovacie plochy udržiavajte v čistote, suché a bez oleja a tuku. Klzké rukoväte a upínacie plochy neumožňujú bezpečnú prevádzku a kontrolu náradia / stroja v nebezpečných situáciách.

Opravy
Opravy elektrického náradia / stroja zverte len k tomu oprávneným firmám, ktoré používajú výhradne originálne náhradné diely. Bude tak zabezpečená náležitá bezpečnosť práce elektrického náradia.

DODATOČNÉ BEZPEČNOSTNÉ POKYNY TÝKAJÚCE SA KOTÚČOVÝCH BRÚSOK A LEŠTIČIEK

Náradie je určené iba na brúsenie, brúsenie brúsnym papierom, brúsenie drôtenými kefami a na prerezávanie (pílenie). Oboznámte sa so všetkými výstrahami, varovaniami, pokynmi, odporúčaniami, obrázkami, výkresmi a špecifikáciami, ktoré sú dodané spolu s elektronáradím. Nedodržiavanie pokynov, ktoré sú uvedené nižšie, môže viesť k zásahu el. prúdom, požiaru a/alebo k vážnym úrazom a nehodám.
Neupravujte toto náradie na iné použitie, než na aké je navrhnuté a špecifikované výrobcom. Taká úprava môže viesť k strate kontroly a k vážnym úrazom.
Nepoužívajte náradie ako leštičku alebo iným spôsobom, než je to opísané v príručke, je to zakázané. Používanie náradia spôsobom, na ktoré nie je určené, predstavuje riziko a môže dôjsť k úrazu a nehode.
Nepoužívajte príslušenstvo, ktoré výrobca nenavrhol (nevyrobil) a neurčil (nepovolil) na také použitie. To, že sa nejaké príslušenstvo dá do náradia namontovať ešte neznamená, že sa môže bezpečne používať s daným náradím.
Prípustná maximálna uhlová rýchlosť príslušenstva sa musí zhodovať alebo musí byť vyššia ako maximálna uhlová rýchlosť náradia. Príslušenstvo, ktoré má prípustnú maximálnu uhlovú rýchlosť nižšiu než náradie, môže sa počas práce rozpadnúť na kúsky.
Vonkajší priemer a hrúbka príslušenstva musí byť v rozsahu stanovených rozmerov (veľkostí) daného náradia. Príslušenstvo s inými (nesprávnymi) rozmermi nemôže byť náležite zakryté (chránené) ani používané.
Veľkosť upevňovacieho o otvoru kotúčov, unášačov a iného príslušenstva musí pasovať k rozmerom vretena náradia. Príslušenstvo, ktorého upevňovací otvor nie je kompatibilný s rozmermi vretena náradia, po spustení začne vibrovať, čo môže viesť až k strate kontroly nad náradím.
Nepoužívajte poškodené príslušenstvo. Pred každým použitím vždy skontrolujte stav príslušenstva, či nie sú viditeľné vyštrbenia, prasknutia, predretia či nadmerné opotrebovanie. V prípade, ak príslušenstvo spadlo, dôkladne ho skontrolujte, či nie je poškodené, alebo použite nové, nepoškodené príslušenstvo. Keď náradie náležite skontrolujete a namontujete príslušenstvo postavte sa tak vy ako aj postranné osoby mimo rovinu rotovania príslušenstva, potom náradie spustite na cca 1 minútu pri maximálnych otáčkach. Počas tohto testu sa prípadné poškodené príslušenstvo väčšinou zničí.
Používajte osobné ochranné prostriedky. Podľa typu použitia používajte ochranu tváre alebo ochranné okuliare. Ak je to potrebné, používajte protiprachové masky, ochranu sluchu, rukavice ako aj zástery chrániace pred malými kúskami príslušenstva alebo sutín vznikajúcich počas práce. Ochrana očí musí dokázať zastaviť prípadné letiace úlomky vznikajúce počas práce. Protiprachová maska musí dokázať filtrovať (zachytiť) prach vznikajúci počas práce. Príliš dlhé vystavenie na pôsobenie hluku môže viesť k strate sluchu.
Zachovávajte bezpečnú vzdialenosť postranných osôb od miesta vykonávania práce. Osoby, ktoré vchádzajú na miesto vykonávania práce, musia používať náležité osobné ochranné prostriedky. Úlomky vznikajúce počas práce alebo úlomky poškodeného príslušenstva môžu odfrknúť mimo najbližšie okolie miesta vykonávania práce.
Počas vykonávania práce, pri ktorej môže dôjsť ku kontaktu kotúča so skrytým elektrickým káblom pod napätím alebo s napájacím káblom, brúsku držte iba za izolované rukoväte. Prípadný kontakt kotúča s vodičom pod napätím môže viesť k tomu, že kovové prvky náradia budú pod napätím, či následne môže spôsobiť, že operátor náradia bude zasiahnutý el. prúdom.
Napájací kábel umiestňujte tak, aby bol vždy v bezpečnej vzdialenosti od rotujúcich prvkov. V prípade, ak stratíte kontrolu nad elektronáradím, môže dôjsť k prerezaniu alebo k navinutiu napájacieho kábla, a tiež môže byť dlaň alebo celá ruka operátora zachytená rotujúcim prvkom náradia.
Náradie neodkladajte, kým sa rotujúce prvky úplne nezastavia. Rotujúce prvky môžu zachytiť podklad a operátor môže stratiť nad ním kontrolu.
Nespúšťajte náradie počas prenášania. Následkom náhodného kontaktu s rotujúcimi prvkami môže dôjsť k zachyteniu a k vtiahnutiu oblečenia, alebo môže dôjsť ku kontaktu s telom operátora.
Pravidelne čistite vetracie otvory náradia. Ventilátor motora vťahuje do vnútra náradia špinu a prach, ktoré sú vo vzduchu na mieste používania náradia. Ak sa v náradí nahromadí príliš veľa kovového prachu, zvyšuje sa riziko zásahu el. prúdom.
Náradie nepoužívajte v blízkosti ľahkohoľavých materiálov. Iskry vznikajúce počas práce môžu vznietiť požiar.
Nepoužívanie príslušenstvo, ktoré musí byť kvapalne chladené. Následkom kontaktu s vodou alebo chladiacou kvapalinou môže dôjsť k zásahu
el. prúdom.
Závit príslušenstva musí byť kompatibilný so závitom vretena brúsky. V prípade príslušenstva, ktoré sa montuje pomocou prírub, montážny otvor príslušenstva musí pasovať k rozmerom opevňovacej príruby. Príslušenstvo, ktoré nepasuje

(nie je kompatibilné) k upevneniu elektronáradia, pri prípadnom použití nie je zachovaná rovnováha, vznikajú nadmerné vibrácie, a následne môže dôjsť k strate kontroly nad náradím.

Varovania týkajúce sa odrazenia náradia smerom k operátorovi

Odrazenie náradie smerom k operátorovi je náhla reakcia na prípadne zablokovanie alebo zaseknutie rotujúceho kotúča, brúsnej kefy alebo iného príslušenstva. Následkom zablokovania alebo zaseknutia dochádza k náhlemu zastaveniu rotujúceho prvku, čo následne vedie k otočeniu elektronáradia opačným smerom ako smer otáčok príslušenstva.

Napríklad, ak sa brúsny kotúč zablokuje alebo zasekne do obrábaného predmetu, hrana kotúča, ktorá vchádza do bodu zaseknutia, môže sa zahĺbiť do materiálu, a kotúč následne môže vypadnúť alebo môže byť odhodený.

Kotúč môže z daného obrobku vyjsť v smere k alebo od operátora, v závislosti od smeru jeho pohybu v mieste uviaznutia. Brúsne kotúče môžu v takých prípadoch aj prasknúť.

K odhodeniu náradia smerom k operátorovi dochádza následkom nesprávneho používania a/alebo následkom nedodržania pokynov, ktoré sú uvedené v tejto príručke. Tomuto nežiaducemu javu môžete predísť, ak budete dodržiavať nasledovné odporúčania.

Náradie počas práce vždy držte pevne a počas práce zaujmite náležitú polohu tak, aby ste v prípade odhodenia náradia dokázali adekvátne zareagovať (princíp akcie a reakcie). Ak bola s náradím dodaná pomocná rúčka, náradie používajte s dodatočnou rukoväťou, to zaručí, že pri prípadnom odrazení alebo pri neočakávanom pohybe pri spustení budete mať nad náradím maximálnu kontrolu. Operátor dokáže kontrolovať (adekvátne zareagovať) prípadné otočenie alebo odrazenie náradia, ak zachová vhodné opatrenia.

Nikdy nepribližuje dlane k rotujúcim prvkom náradia. Rotujúce prvky môžu v prípade odhodenia náradia zasiahnuť dlaň (alebo inú časť tela).

Nestojte v oblasti, do ktorej sa náradie v prípade odhodenia presunie. Náradie pri odhodení smeruje opačným smerom k smeru otáčania brúsneho kotúča, s osou na mieste zaseknutia.

Počas práce v blízkosti rohov, ostrých hrán ap. zachovávajte náležitú obozretnosť. Predchádzajte odhodeniu a zaseknutiu brúsneho kotúča. Pri obrábaní rohov alebo hrán je riziko zaseknutia brúsneho kotúča väčšie, môže dôjsť k strate kontroly nad náradím alebo k odhodeniu náradia.

Nepoužívajte kotúče s reťazou na opracovávanie dreva, segmentové diamantové kotúče s obvodovou medzerou medzi segmentmi väčšou než 10 mm ani ozubené pílové kotúče. Pri používaní **takých kotúčov** často dochádza k odrazom a k strate kontroly nad náradím.

Varovania súvisiace s brúsením a rezaním

Používajte iba kotúče, ktoré sú určené na používanie s daným náradím, ako aj kryty, ktoré sú určené na daný typ práce. Kotúče, ktoré nie sú kompatibilné s náradím, nie sú náležite chránené a preto ich používanie nie je bezpečné.

Vypuklý kotúč musí byť namontovaný takým spôsobom, aby jeho brúsny povrch nepresahoval za rovinu ochrannej príruby krytu. Nesprávne upevnený kotúč, ktorý presahuje za kryt, počas práce predstavuje bezpečnostné riziko.

Kryt musí byť bezpečne upevnený k náradiu a musí byť v takej polohe, ktorá zaručuje maximálnu bezpečnosť, tak, aby bola smerom k operátorovi odkrytá čo najmenšia plocha kotúča. Kryt pomáha chrániť operátora pred odlomenými kúskami kotúča a predchádza prípadnému kontaktu s kotúčom.

Kotúč používajte v súlade s jeho určením. Napríklad: kotúčom, ktorý je určený na pílenie, neleštite. Brúsne kotúče na pílenie sú pripravené na axiálne zaťaženie (v rovine rotácie), v prípade síl pôsobiacich z boku (na rovinu rotácie) môže dôjsť k rozpadnutiu takého kotúča.

Vždy používajte iba nepoškodené unášače, ktoré majú náležitý rozmer vhodný pre používané brúsne kruhy. Správne používané unášače s brúsnymi kruhmi znižujú riziko prípadného poškodenia. Unášače na rezacie kotúče môžu byť iné než unášače na brúsne kruhy.

Nepoužívajte opotrebované brúsne kruhy z väčšieho náradia. Brúsny kotúč s väčším priemerom nie je prispôsobený vyšším otáčkam menších nástrojov a môže prasknúť.

Ak používate dvojúčelové kotúče, vždy použite kryt vhodný na danú prácu. Používanie nevhodného krytu môže viesť k tomu, že nebude zabezpečená náležitá úroveň ochrany, čo môže viesť k vážnemu úrazu.

Varovania súvisiace s rezaním/pílením

V žiadnom prípade „nezasekávajte“ kotúč ani náradie príliš silno netlačte. Nepokúšajte sa vykonávať príliš hlboký rez. Príliš silné napnutie kotúča zväčšuje zaťaženie a náchylnosť na skrútenie alebo na zachytenie kotúča vo vytváranej škáre, čo zvyšuje riziko odhodenia smerom k operátorovi alebo zničenia kotúča.

Neumiestňujte svoje telo na línii rezu ani za rotujúcim kotúčom. Ak sa kotúč počas práce otáča vzďaľujúc sa od tela operátora, pri odhodení smerom k operátorovi sa môžu rotujúce kotúče a náradie nasmerovať k operátorovi.

Ak dôjde k zachyteniu kotúča alebo sa práca preruší z akéhokoľvek iného dôvodu, náradie vypnite a podržte ho bez pohybu dovtedy, kým sa kotúče úplne nezastavia. Nikdy sa nepokúšajte vytiahnuť rotujúci kotúč zo škáry, pretože v takom prípade môže dôjsť k odhodeniu náradia smerom k operátorovi. Nájdite príčinu a prijmite potrebné opatrenia, aby ste zabránili zachytávaniu kotúča.

Nezačínajte píliť priamo v materiáli. Umožnite, aby sa kotúč rozkrútil na menovité otáčky, a až potom kotúč opatrne voveďte do reznej škáry. V opačnom prípade sa kotúč môže zaseknúť, vytiahnuť alebo odraziť smerom k operátorovi.

Paneli a iné rozmerné materiály náležite podoprite, aby ste minimalizovali riziko zaseknutia kotúča a odrazenia náradia

smerom k operátorovi. Nadrozmerné materiály sa môžu ohýbať iba v dôsledku vlastnej váhy. Podpery musia byť umiestnené pod materiálom v blízkosti línie rezu, ako aj v blízkosti okrajov materiálu, na oboch stranách línie rezu.
V prípade vykonávania rezov v stenách ako aj v iných neznámych povrchoch, zachovávajte náležitú opatrnosť. Rotujúci kotúč môže preseknúť plynové potrubie, elektrické káble alebo iné objekty, ktoré môžu byť príčinou odhodenia náradia smerom k operátorovi.
Nepokúšajte sa rezať po oblúku. Preťaženie kotúča zvyšuje jeho zaťaženie a náchylnosť na skrútenie alebo zaseknutie v reze, a pravdepodobnosť odrazu smerom k operátorovi alebo prasknutia kotúča, čo môže viesť k vážnemu úrazu.

Varovania týkajúce sa brúsenia brúsnym papierom
Používajte brúsny papier správnej veľkosti. Pri výbere brúsneho papiera dodržiavajte pokyny výrobcu. Značne vystávajúci brúsny papier môže spôsobiť úraz, a tiež zväčšuje riziko zaseknutia, roztrhnutia, ako aj riziko náhleho odhodenia náradia smerom k operátorovi.

Varovania súvisiace s používaním drôtených kotúčov
Zachovávajte opatrnosť, pretože odlomené kúsky drôtov odfrkujú z kotúča aj počas normálnej práce. Drôty nepreťažujte príliš silným pritláčaním kefy k materiálu. Drôty jednoducho prepichnú ľahké oblečenie a/alebo pokožku.
Ak pri práci s použitím drôteného kotúča používate ochranné prostriedky (napr. štíty), zabráňte akémukoľvek kontaktu kefy s ochranou. Drôtený kotúč môže v dôsledku zaťaženia a odstredivej sily zväčšiť svoj priemer.

Varovanie súvisiace s používaním leštiacich kotúčov
Zabráňte, aby akákoľvek voľná časť leštiaceho kotúča alebo upevňovacej šnúrky mohla voľne rotovať. Uvoľnené a rotujúce šnúrky sa môžu zapliesť do prstov alebo byť zachytené obrábaným predmetom.

MONTÁŽ DIELOV VYBAVENIA

Montáž ochranného krytu brúsneho kotúča
Postupujte nasledovne: založte kryt kotúča na valcovú časť korpusu okolo vretena, a s použitím skrutky alebo svorky uchopenia krytu, znehybnite tak, aby bol kryt upevnený rovno, silno a bezpečne. Kryt brúsneho kotúča umiestnite tak, aby nechránená časť kotúča bola čo najďalej od rúk operátora brúsky. Nikdy nepoužívajte brúsku bez správne upevneného krytu kotúča!
Spolu s brúskou sa dodáva kryt, ktorý zaručuje primeranú ochranu len pri brúsení s použitím brúsnych kotúčov, ako aj kotúčov z brúsneho papiera, ako aj niektorých drôtených kotúčov. Kotúč po namontovaní na vretene nesmie vyčnievať poza bočný okraj krytu. V prípade, ak chcete vykonávať iné typy povolených prác, obráťte sa na výrobcu, u ktorého si môžete kúpiť kryt určený na vykonávanie daného typu práce. V prípade, keď používate kryt typu A (na rezanie) pri brúsení bočným povrchom, kryt môže kolidovať s obrábaným predmetom, čo vedie k slabej kontrole nad náradím. V prípade, keď používate kryt typu B (na brúsenie) na rezanie s použitím brúsneho kotúča rastie riziko expozície na iskry a čiastočky, ako aj na časti kotúča v prípade, ak by došlo k jeho puknutiu. Pri použití krytu typu A (na rezanie), typu B (na brúsenie) alebo typu C (kombinovaného) na rezanie alebo brúsenie bočného povrchu betónu alebo kameňa sa zvyšuje riziko expozície na prach a stratu kontroly v dôsledku odrazu smerom k operátorovi. Pri použití krytu typu A (na rezanie), typu B (na brúsenie) alebo typu C (kombinovaného) s kotúčovou drôtenou kefou s hrúbkou, ktorá spôsobí, že kefa bude vyčnievať za prírubu krytu, môže to spôsobiť, že drôty zachytia kryt, čo vedie k lámaniu drôtov.

Montáž pomocnej rúčky
Namontujte rukoväť tak, že ju pevne priskrutkujete k hlave náradia.

POUŽÍVANIE BRÚSNYCH KOTÚČOV

POZOR! Brúsny kotúč namontujte vždy len vtedy, keď je náradie odpojené od el. napätia. Vytiahnite zástrčku kábla brúsky zo zásuvky!

Montáž brúsnych kotúčov
Náradie odpojte od el. napätia. Vytiahnite zástrčku zo zásuvky!
Pri montáži dávajte pozor, aby sa hrany A (IV) v spodnej časti vretena a upevňovacie príruby, presne prekrývali. Nasaďte hornú montážnu prírubu na vreteno. Nasaďte brúsny kotúč na vreteno a hornú upevňovaciu prírubu. Naskrutkujte dolnú montážnu prírubu na vreteno. Zatlačte blokádu vretena a s použitím kľúča utiahnite spodnú upevňovaciu prírubu, a následne uvoľnite tlačidlo blokády. Zastrčte zástrčku napájacieho kábla náradia do sieťovej zásuvky, zapnite brúsku bez zaťaženia a približne 1 minútu pozorujte jej prácu. Vytiahnite zástrčku zo zásuvky a skontrolujte upevnenie kotúčov.

Umiestnenie upevňovacích prírub
Upozorňujeme, že kotúče na mieste upevnenia k vretenu môžu mať rôznu hrúbku. Podľa toho, či používate tenké (do 3,2 mm) alebo hrubé (nad 3,2 mm) brúsne kotúče, závisí umiestnenie upevňovacích prírub (III), ktoré je odlišné. Maximálna hrúbka brúsneho kotúča, ktorý môže byť upevnený v brúske, je 6 mm.

Demontáž brúsnych kotúčov
Vypnite brúsku a vytiahnite zástrčku napájacieho kábla zo sieťovej zásuvky. Stlačte blokádu vretena a s použitím kľúča odskrutkujte spodnú upevňovaciu prírubu, a následne zložte brúsny kotúč z vretena. Vyčistite vreteno a upevňovacie príruby, odstráňte z nich prach a iné nečistoty, ktoré vznikli počas práce.

Typy brúsnych kotúčov
Na brúsenie sa môže používať akýkoľvek brúsny disk určený na používanie v uhlových brúskach s prípustnou obvodovou rýchlosťou aspoň 80 m/s, ako aj s upevňovacím a vonkajším priemerom v súlade s údajmi, ktoré sú uvedené v tabuľke technických parametrov.
Ak má brúsny kotúč otvor bez montážneho závitu, použite upevňovacie príruby. Môžete tiež namontovať kotúče s vonkajším priemerom v súlade s údajmi, ktoré sú uvedené v tabuľke technických parametrov, ktoré majú závitový otvor M14. V takomto prípade nepoužívajte upevňovacie príruby, a kotúč priskrutkujte priamo k vretenu, zablokujte ho tlačidlom, a kotúč silno a pevne dotiahnite plochým kľúčom (nie je dodaný s brúskou). V prípade kotúčov, na ktorých sa dá namontovať brúsny papier s použitím suchého zipsu, používajte iba brúsne kruhy s priemerom v súlade s údajmi, ktoré sú uvedeným v tabuľke technických parametrov. Kruhy umiestňujte presne v strede na disku (kotúči). Hrana kruhu nesmie vyčnievať cez okraj kotúča. Môžu sa tiež používať diamantové brúsne kotúče s rozmermi v súlade s údajmi, ktoré sú uvedené v tabuľke technických parametrov, ktoré sú určené na rezanie a brúsenie nasucho. Montáž vykonajte rovnako, ako v prípade brúsnych kotúčov. Ak sa používajú diamantové segmentové kotúče, odstup medzi jednotlivými segmentami, meraný na obvode kotúča, nepresiahne 10 mm, a segmenty majú záporný uhol sklonu. Odporúčame, aby ste na obrábanie kovov používali brúsne kotúče vyrobené z materiálov, ktoré sú určené na obrábanie daného typu kovu.
Oboznámte sa s dokumentáciou, ktorá je priložená k brúsnemu kotúču. Na obrábanie keramických materiálov používajte brúsne kotúče, ktoré sú určené na opracovávanie kameňa alebo diamantové kotúče, ktoré sú určené na obrábanie nasucho. Odporúčame, aby ste drôtené kefy a kotúče na brúsne kruhy používali na odstraňovanie starých náterov z kovových predmetov.

V žiadnom prípade neprerábajte upevňovací otvor, vreteno, ani nepoužívajte redukčné krúžky na prispôsobenie priemeru upevňovacieho otvoru k priemeru vretena, také konanie je zakázané. Nepoužívajte brúsne kotúče s inými upevňovacími priemermi než také, ktoré sú uvedené v tabuľke technických parametrov. Nepoužívajte reťazové alebo pílové kotúče, keďže zvyšujú riziko odrazenia náradia smerom k operátorovi.
Pozor! Nepoužívanie iné kotúče než tie, ktoré sú zreteľne povolené v tejto príručke. Dokonca aj vtedy, keď sa dajú namontovať na vreteno brúsky. Nesprávne kotúče nemusia vydržať zaťaženia vytvárané počas práci s uhlovou brúskou. Poškodené, rozpadajúce sa brúsne kotúče predstavujú riziko, môžu byť príčinou vážneho úrazu a dokonca smrti.

POUŽÍVANIE BRÚSKY

Vytiahnite zástrčku zo zásuvky!
Pred začatím práce s náradím vždy skontrolujte, či nie je poškodený plášť korpusu ani napájací kábel vrátane zástrčky. Ak je viditeľné akékoľvek poškodenie, brúsku v žiadnom prípade nepripájajte k elektrickému napätiu! Upevnite kryt brúsneho kotúča a rukoväť. Nikdy nepoužívajte brúsku bez namontovaného krytu brúsneho kotúča!
Vyberte náležitý typ brúsneho kotúča podľa typu vykonávanej práce, a brúsny kotúč namontujte na vreteno brúsky. Obrábaný materiál náležitým spôsobom upevnite tak, aby sa počas obrábania nepresúval, napr. pomocou zverákov alebo svoriek. Kotúč brúsky rotuje vysokou rýchlosťou, a v prípade, ak by bol obrábaný materiál nesprávne upevnený, môže počas práce dôjsť k jeho nekontrolovanému presunutiu, čo zvyšuje riziko vážneho úrazu či nehody. V prípade rezania podoprite rezaný materiál na oboch stranách línie rezania takým spôsobom, aby sa počas rezania v reze nezasekol rezný kotúč. Podpery umiestnite v blízkosti okrajov rezaného materiálu a v blízkosti línie rezu.
Založte si ochranu očí, ochranu sluchu a pracovné rukavice.
Skontrolujte, či je zapínač vo vypnutej polohe – O. Následne zastrčte zástrčku napájacieho kábla brúsky do sieťovej zásuvky.
Zaujmite správnu polohu, ktorá zaručí zachovanie rovnováhy, a brúsku spustite zapínačom. Ak je zapínač umiestnený na hornej alebo bočnej stene korpusu brúsky, keď chcete náradie zapnúť, stlačte zapínač na zadnej strane, a následne ho presuňte, bez toho, aby ste ho prestali stláčať, dopredu v smere označenom symbolom „I“. Zapínač môže mať západku, vďaka ktorej sa dá uzamknúť v zapnutej polohe, čo uľahčuje vykonávanie nepretržitej práce. Keď chcete brúsku vypnúť, stlačte zapínač na zadnej strane a umožnite, aby sa zapínač vrátil na vypnutú polohu. V prípade, ak počas práce s uzamknutým zapínačom dôjde k prerušeniu el. napätia, po obnovení el. napätia budete môcť začať pracovať až vtedy, keď zapínač najprv odblokujete, a potom opäť zapnete.
Ak má brúska zapínač umiestnený v dolnej časti rukoväte, stlačte a podržte tlačidlo blokády, a následne stlačte zapínač. Zapínač musíte počas práce držať stlačený, avšak nemusíte držať tlačidlo blokády. Brúska sa vypne, keď pustíte zapínač. Tento zapínač sa počas vykonávania práce nedá zablokovať.
Začnite prácu priložením náležitého povrchu kotúča k opracovávanému materiálu:
- v prípade brúsnych kotúčov brúste používajúc bočný a/alebo čelný povrch,
- v prípade lamelových kotúčov brúste používajúc bočný povrch tak, aby sa lamely brúsneho papiera pohybovali rovnobežne s obrábaným materiálom,
- v prípade kotúčov so suchým zipsom, na ktoré sa upevňujú brúsne kruhy, brúste používajúc bočný povrch,
- v prípade drôtených kotúčov, obrábajte používajúc koncovky drôtov, nepoužívajte bočné povrchy,

- v prípade rezných kotúčov, na rezanie používajte čelný povrch, kotúčmi, ktoré sú určené na rezanie, nepoužívajte na brúsenie.

Pri brúsení bočným povrchom držte brúsku pod uhlom najviac 30 stupňov voči obrábanému povrchu (V). Brúsku presúvajte plynulými pohybmi k sebe a od seba. Pri rezaní musí byť rezný kotúč pod pravým uhlom voči rezanému povrchu. Nerežte pod iným uhlom. Počas rezania v žiadnom prípade nemeňte uhol rezania voči obrábanému materiálu. Režte iba v priamej línii. Nedodržanie vyššie uvedených pokynov zvyšuje riziko zaseknutia rezného kotúča v obrábanom materiáli, čo môže viesť k odrazeniu náradia smerom k operátorovi, zlomeniu kotúča alebo k jeho rozpadnutiu. Pri rezaní brúsku veďte v smere otáčania kotúča (VI). Počas práce brúsku nepritláčajte k obrábanému materiálu príliš silno, ani nevykonávajte prudké pohyby, aby ste predišli zaseknutiu, puknutiu či roztrhnutiu brúsneho kotúča. Brúsku v žiadnom prípade nepreťažujte – teplota vonkajších povrchov v žiadnom prípade nesmie presiahnuť +60 ^{O}C. Po skončení práce brúsku vypnite, vytiahnite zástrčku napájacieho kábla brúsky zo sieťovej zásuvky, a vykonajte náležitú kontrolu a údržbu. Pozor! Kotúč po vypnutí brúsky môže ešte istý časť rotovať. Pred vykonaním kontroly počkajte, kým kotúč dostatočne nevychladne. Počas práce sa tak kotúč ako aj obrábaný materiál môžu zohriať na vysokú teplotu.

Otočná rukoväť (VII)
Brúska má možnosť otáčania hlavnej rukoväte. To môže zvýšiť ergonómiu práce. Ak chcete rukoväť otočiť, stlačte tlačidlo uzamknutia rukoväte, ktoré sa nachádza nad ňou, a potom otočte rukoväťou v smere šípky na kryte brúsky, kým zámok nezablokuje otáčanie. Uistite sa, že sa rukoväť zablokuje vo zvolenej polohe.

Nezabúdajte! Pri práci s uhlovou brúskou:
Vždy používajte ochranu očí.
Nepoužívajte brúsne kotúče s najvyššou prípustnou obvodovou rýchlosťou nižšou než 80 m/s.
Nepoužívajte brúsne kotúče s najvyššou prípustnou uhlovou rýchlosťou nižšou než je menovitá uhlová rýchlosť brúsky.

ÚDRŽBA I PREHLIADKY

POZOR! Všetké činnosti svazané z; výmenou príslušenstva, regulaciu apod, je potreba realizovať pri vypnutým napätiu napájenia náradí, preto pred zahajeniem techto činnosti je potreba odpojiť zástrčku od elektrické sietí. Po ukončení prace je treba skontrolovať technický stav elektonáradí prehlídkou i hodnocením: stojanu i rukojeti, elektrického vodiče vrátane zastrčky a ohybání, pôsobení elektrického spínača, prôchodnosti ventilačních štrbin, iskrenie kartáčov, hlasitosti ložisek a převodovek, uvádzania do pohybu a rovnomernosti prace. Počas záručného obdobia používateľ nesmi demontovať elektronáradí, ani meniť provozné jednotky alebo súčiasti, pretože môže stratiť narok na záruku. Všetké nespravnosti zjištené počas prehliadky, alebo provozovánia, su signalem pre provedení opravy v záručném servisu. Po ukončení prace, stojan, ventilačné šterbiny, prepínače, dodatečnou rukoväť a ochrany je treba očistiť, napríklad prúdem vzduchu (o tlaku maximum 0,3 MPa), štetcem alebo suchou handrou bez použití chemických prostredkov a čisticích tekutin. Náradí a rukoväť očistiť suchou čistou handrou.

SAROKCSISZOLÓ JELLEMZŐI

A sarokcsiszoló olyan elektromos szerszám, amelyet fém és ásványi építőanyagok, például tégla, természetes és mesterséges kő, beton, csempe stb. csiszolására és vágására terveztek, az anyagnak megfelelően kiválasztott csiszolókorongok használatával. A szerszám semmilyen körülmények között nem használható a fent említettektől eltérő anyagok megmunkálására, pl. fa csiszolására és vágására. A csiszológép helyes, megbízható és biztonságos működése a megfelelő kezeléstől függ, ezért a csiszológép használata előtt:

A termék használata előtt olvassa el az egész használati útmutatót és őrizze azt meg.
Mindig viseljen védőszemüveget!
Ne használjon olyan csiszolókorongokat, amelyeknek a megengedett kerületi fordulatszáma kisebb, mint 80 m/s!
Ne használjon olyan csiszolókorongokat, amelyeknek a megengedett kerületi fordulatszáma kisebb, mint a sarokcsiszoló fordulatszáma.

A szállító nem vállal felelősséget a biztonsági előírások és az ebben a használati utasításban foglalt ajánlások be nem tartásából eredő károkért.

SAROKCSISZOLÓ FELSZERELTSÉGE

A sarokcsiszolókat a következő tartozékokkal szállítjuk:
- plusz fogantyú
- csiszolókorong védőburkolat
- csiszolókorong rögzítő kulcs

A csiszolókorongok nem képezik a készlet részét.

MŰSZAKI PARAMÉTEREK

Paraméter	Mértékegység	Érték
Katalógusszám		79135
Hálózati feszültség	[V~]	230 – 240
Hálózati frekvencia	[HZ]	50
Névleges teljesítmény	[W]	2000
Névleges fordulatszám	[min^{-1}]	6500
Csiszolókorong átmérője	[mm]	230
Csiszolókorong furatátmérője	[mm]	22
Orsó csúcsa		M14
Tömeg	[kg]	4,5
Zajszint		
- hangnyomásszint $L_{pA} \pm K_{pA}$	[dB (A)]	97 ± 3,0
hangteljesítményszint $L_{WA} \pm K_{WA}$	[dB (A)]	105 ± 3,0
Rezgésszint $_{ah,AG}$ ± K (fő fogan. / kieg. fogan.)	[m/s^2]	6,2 ± 1,5
Érintésvédelmi osztály		II
Védettségi szint		IPX0

A zajszint nyilatkozott értéke hagyományos vizsgálati módszerekkel lett meghatározva és szerszámok összehasonlítására alkalmas. A zajszint nyilatkozott értéke az expozíció előzetes értékelésekor is felhasználható.
A rezgések megadott összértéke hagyományos vizsgálati módszerekkel lett meghatározva és szerszámok összehasonlítására alkalmas. A rezgések megadott összértéke az expozíció előzetes értékelésekor is felhasználható.
Figyelem! A szerszám használatakor kibocsátott rezgések a szerszám használatának módjától függően eltérhetnek a megadott értékektől.
Figyelem! Az operátor védelme érdekében meg kell határozni azokat a biztonsági óvintézkedéseket, amelyek a valós felhasználási körülmények között meghatározott expozícióra vannak alapozva (ideértve a munkaciklus mindegyik részét, például azt az időt, amikor a szerszám ki van kapcsolva, amikor alapjáraton működik, vagy az aktiválási időt).

AZ ELEKTROMOS KISGÉPEK BIZTONSÁGÁRA VONATKOZÓ, ÁLTALÁNOS FIGYELMEZTETÉSEK

Figyelmeztetés! Meg kell ismerkedni az összes figyelmeztetéssel, utasítással, illusztrációval, valamint az elektromos eszközzel / géppel szállított specifikációkkal. Ezek be nem tartása elektromos áramütéshez, tűzhöz vagy komoly testi sérüléshez vezethet.

Meg kell őrizni minden figyelmeztetést, valamint a használati utasítást, hogy később meg lehessen nézni.

A kezelési utasításban használt „elektromos berendezés / gép" fogalom vonatkozik minden, elektromos árammal működtetett berendezésre/ gépre, vezetékesre és vezeték nélkülire egyaránt.

Biztonság a munkahelyen

A munkavégzés helyét jól meg kell világítani, és tisztán kell tartani. A rendetlenség és a nem kellő megvilágítás balesetek okozója lehet.

Nem szabad az elektromos berendezésekkel / gépekkel fokozottan robbanásveszélyes, tűzveszélyes folyadékokat, gázokat, gőzöket tartalmazó környezetben dolgozni. Az elektromos berendezések / gépek szikrázhatnak, amely meggyújthatja a port vagy a párát.

Nem szabad a munkavégzés helyére gyermekeket vagy kívülálló személyeket engedni. A koncentráció elvesztése a kontrol elvesztéséhez vezethet.

Elektromos biztonság

Hálózati kábel dugaszának illenie kell az elektromos hálózat dugaszolóaljzatába. Semmilyen módon nem szabad változtatni dugaszon. Nem szabad semmilyen dugaszadaptert használni az elektromos berendezésekkel / gépekkel. Ha a dugaszok vagy dugaszolóaljzatok nincsenek átalakítva, az csökkenti az áramütés veszélyét.

Kerülni kell, hogy a test és a gép olyan földelt felületekkel érintkezzen, mint csövek, fűtőtestek és hűtők. A test földeltsége növeli az áramütés veszélyét.

Nem szabad a az elektromos berendezést / gépet csapadéknak vagy nedvességnek kitenni. A víz és nedvesség, amely az elektromos berendezés / gép belsejébe jut, megnöveli az elektromos áramütés veszélyét.

Ne vágja el a hálózati kábelt. Ne használja a hálózati kábelt az eszköz hordozásához, vonszolásához vagy a dugasz kihúzásához hálózati dugaszolóaljzatból. Kerülje, hogy a hálózati kábel hővel, olajjal, éles szélekkel és mozgó alkatrészekkel érintkezzen. A sérült vagy összegabalyodott hálózati kábel növeli az áramütés veszélyét.

Amennyiben zárt helyiségen kívül dolgozik, kültéri hosszabbítót kell használni. Kültéri hosszabbító használata csökkenti az áramütés veszélyét.

Abban az esetben, ha az elektromos berendezés /gép nedves környezetben történő használatát nem lehet elkerülni, a tápfeszültség elleni védelemként áram-védőkapcsolót (RCD) kell használni. Az RCD használata csökkenti az elektromos áramütés veszélyét.

Személyes biztonság

Legyen résen, figyeljen arra, amit csinál, és használja a józan eszét az elektromos berendezéssel / géppel végzett munka közben. Nem használja a elektromos berendezést / gépet, ha fáradt, illetve tudatmódosító szerek, alkohol vagy gyógyszer hatása alatt áll. A munkavégzés során már egy pillanatnyi figyelmetlenség komoly testi sérülésekhez vezethet.

Használjon egyéni védőeszközöket. Mindig vegyen fel védőszemüveget. Az olyan egyéni védőeszközök használata, mint a porvédő álarc, csúszásgátló munkavédelmi cipő, sisak és fülvédő, csökkenti a komoly testi sérülések veszélyét.

Előzze meg a véletlen beindítást. Bizonyosodjon meg róla, hogy a kapcsoló „kikapcsolt" állásban van, mielőtt az elektromos berendezést / gépet csatlakoztatja a tápfeszültséghez és/vagy az akkumulátorhoz, felemeli vagy hordozza azt. Az elektromos berendezés / gép olyan módon történő szállítása, hogy az ujja az elektromos berendezés / gép kapcsolóján vagy betáplálásán van, illetve ha a kapcsoló „bekapcsolt" állapotban van, súlyos, testi sérüléseket okozhat.

Az elektromos berendezés / gép bekapcsolása előtt el kell távolítani minden olyan kulcsot és egyéb szerszámot, amelyet a gép beállításához használt. Az elektromos berendezés / gép forgó elemein hagyott kulcs súlyos, testi sérüléseket okozhat.

Ne nyújtózkodjon és ne hajoljon ki túl messze. Mindig tartsa meg a kellő testhelyzetet és az egyensúlyát. Ez lehetővé teszi, hogy uralma alatt tartsa az elektromos berendezést / gépet a munkavégzés közben bekövetkező váratlan helyzetekben.

Öltözzön megfelelően. Ne viseljen laza ruházatot és ékszereket. Tartsd távol a haját és a ruháját az elektromos berendezés / gép mozgó alkatrészeitől. A laza ruházatot, ékszereket és a hosszú hajat a mozgó alkatrészek elkaphatják.

Ha a berendezések úgy vannak kialakítva, hogy csatlakoztatni lehet hozzájuk porelszívót vagy porgyűjtőt, győződjön meg róla, hogy azokat csatlakoztatták és jól használják. A porelszívó használata csökkenti a porral kapcsolatos veszélyek kockázatát.

Ne engedje, hogy a berendezés / gép használata során szerzett tapasztalatai gondatlanná tegyék, és figyelmen kívül hagyja a biztonsági szabályokat. A gondatlan cselekvés egy pillanat alatt súlyos balesetek okozója lehet.

Az elektromos berendezés / gép használata és gondozása

Ne terhelje túl az elektromos berendezést / gépet. Használja a kiválasztott alkalmazáshoz megfelelő elektromos berendezést / gépet. A megfelelő elektromos berendezés / gép jobb és biztonságosabb munkát tesz lehetővé, ha azt a tervezett terheléshez használják.

Ne használja az elektromos berendezést / gépet, ha az elektromos kapcsolóval nem tudja be- és kikapcsolni. A berendezés / gép, amit nem lehet a hálózati kapcsolóval kontrolálni, veszélyes, és meg kel javíttatni.

Mielőtt hozzáfog az elektromos berendezés / gép beállításához, tartozékának cseréhez vagy tárolása előtt, húzza ki a dugaszt a hálózati dugaszolóaljzatból és/vagy vegye ki az akkumulátort, ha az kivehető az elektromos berendezésből / gépből. Az ilyen megelőző intézkedések lehetővé teszik az elektromos berendezés / gép véletlen bekapcsolását.

Tartsa a szerszámot gyermekektől elzárva, ne engedje, hogy olyan személyek kezeljék az elektromos berendezést /

gépet, akik nem ismerik azt, vagy az elektromos berendezés / gép jelen használati utasítását. Az elektromos berendezés / gép veszélyesek a nem kioktatott személyek kezében.
Tartsa karban az elektromos berendezést / gépet és a tartozékokat. Ellenőrizze az elektromos berendezést / gépet, hogy minden megfelelően illeszkedik-e, vagy a mozgó alkatrészek nincsenek-e beékelődve, nincsenek-e sérült alkatrészek, valamint nincs-e bármilyen más olyan körülmény, ami hatással lehet az elektromos berendezés / gép működésére. A hibákat meg kell javítani az elektromos berendezés / gép használata előtt. Számos baleset okozója az elektromos berendezés / gép nem megfelelő karbantartása.
A vágó szerszámokat tiszta és megélesített állapotban kell tartani. A kellően karbantartott, éles vágószerszámokat könnyebb kezelni a munkavégzés során, nehezebben ékelődnek be.
Az elektromos berendezést / gépet, annak tartozékait, betét szerszámait stb. a jelen használati utasításnak megfelelően használja, a munka fajtájának és a munkavégzés körülményeinek a figyelembe vételével. Ha az eszközt nem a rendeltetésének megfelelő fajtájú munkához használja, az növeli a veszélyes helyzetek előállásának lehetőségét.
A nyeleket és fogófelületeket tartsa szárazon, tisztán, olajtól és kenőanyagtól mentesen. A csúszós nyél vagy fogófelület nem teszi lehetővé az elektromos berendezés / gép.

Javítások
Az elektromos berendezést / gépet kizárólag erre jogosult szervizekben és csak eredeti cserealkatrészek használatával szabad javítani. Ez biztosítja az elektromos eszköz működésének biztonságát.

TOVÁBBI BIZTONSÁGI UTASÍTÁSOK A CSISZOLÓKHOZ ÉS A TÁRCSÁS POLÍROZÓKHOZ

A szerszám kizárólag csiszolásra, csiszolópapírral való csiszolásra, drótkefével való csiszolásra és vágásra használható. Olvassa el az elektromos szerszámhoz mellékelt figyelmeztetéseket, útmutatókat, illusztrációkat és műszaki jellemzőket. Az alábbi utasítások valamelyikének be nem tartása elektromos áramütéshez, tűzhöz és/vagy komoly sérülésekhez vezethet.
Ne alakítsa át ezt a szerszámot nem rendeltetésszerű és a gyártó által nem megengedett munka végrehajtása érdekében. Az ilyen átalakítás az irányítás elvesztésével és súlyos sérüléssel jár.
Tilos a készüléket polírozóként vagy egyéb módon, az útmutatóban leírtaktól eltérően használni. A nem rendeltetésszerű használat veszélyes helyzet kialakulásához és testi sérülésekhez vezethet.
Nem szabad olyan tartozékot használni, amelyet nem a gyártó tervezett, és amelyet a gyártó nem ajánl. Az, hogy az adott tartozékot rögzíteni lehet a szerszámra, nem jelenti azt, hogy a használata biztonságos.
A tartozék maximális forgási sebességének egyenlőnek vagy nagyobbnak kell lennie a szerszám maximális forgási sebességétől. A szerszám forgási sebességétől kisebb sebességű tartozékok használat közben széteshetnek.
A tartozékok külső átmérője és vastagsága legyen a termék esetében meghatározott méret intervallumon belül. A nem megfelelő méretű tartozékok nincsenek megfelelően lefedve és kezelve.
A kerekek, korongok, gallérok és egyéb tartozékok rögzítésére szolgáló nyílás méretének meg kell felelnie a készülék orsóméretének. A nem megfelelő méretű és a szerszám orsójához nem illő rögzítőnyílással rendelkező tartozékok a szerszám beindítását követően berezonálnak, ami a szerszám feletti irányítás elvesztésével járhat.
Nem használjon sérült tartozékokat. Használat előtt mindig ellenőrizze a tartozékok állapotát, különösen ügyelve a lepattogzódás, repedés, súrlódás vagy túlzott elhasználódás jeleire. A tartozék leejtése esetén ellenőrizze, hogy nem sérült-e, vagy helyezzen fel új, sérülésmentes tartozékot. A tartozékok szemrevételezése és felhelyezése után a felhasználó és a szerszám környezetében található személyek álljanak a tartozék forgási síkján kívül, majd indítsa el egy percre a szerszámot maximális fordulattal. Ennek az ellenőrző eljárásnak a során a sérült tartozékok elromlanak.
Használjon személyi védőfelszerelést. Használattól függően alkalmazzon arcvédőt vagy védőszemüveget. Ha szükséges, használjon porvédő maszkot, fülvédőt, védőkesztyűt és olyan védőkötényt, amely megóvja a felhasználót a tartozék apró részeitől és a használat során keletkező anyagoktól. Válasszon olyan védőszemüveget, amely képes megállítani a használat során keletkező törmelékeket. A porvédő maszk legyen alkalmas a használat során keletkező por felfogására. A zajnak való túl hosszú kitétel halláskárosodást okozhat.
Tartson biztonságos távolságot a munkavégzés helye és a közelben tartózkodó személyek között. A munkaterületen tartózkodó személyek viseljenek személyi védőfelszerelést. A készülék használata során keletkező törmelékdarabok vagy a sérült tartozék darabjai a munkavégzés közvetlen környezetén kívülre repülhetnek.
Olyan munkálat során, amikor a korong rejtett elektromos, feszültség alatt lévő vezetékkel vagy tápkábellel találkozhat, a csiszológép kizárólag szigetelt védőkesztyűvel használható. Ha a korong feszültség alatt lévő vezetékkel találkozik, a szerszám fém alkatrészei is feszültség alá kerülhetnek, ami elektromos áramütéshez vezethet.
A tápkábelt tartsa a szerszám forgó alkatrészeitől távol. A szerszám feletti irányítás elvesztése a tápkábel átvágásához vagy becsípődéséhez vezethet, melynek hatására a szerszám forgó alkatrészei beránthatják a kezelő személy kézfejét vagy karját.
A készüléket mindig csak azt követően tegye le, hogy a forgó alkatrészek teljesen megálltak. A forgó alkatrészek „beakadhatnak” a talajba, ami a szerszám feletti irányítás elvesztésével járhat.
Ne indítsa el a készüléket áthelyezés közben. A forgó alkatrészek véletlenszerű megérintése a ruha becsípődéséhez és berántásához, valamint a kezelő testével való érintkezéshez vezethet.
Rendszeresen tisztítsa a szerszám szellőzőnyílásait. A motor ventilátora a szerszám belsejébe szívja be a munkavégzéskor keletkező port. A porban található fémrészecskék túlzott felgyülemlése növeli az elektromos áramütés kockázatát.

Ne használja a szerszámot gyúlékony anyagok közelében. A munkavégzéskor keletkező szikrák tűz kialakulásához vezethetnek.
Ne használjon vízhűtést igénylő tartozékot. A hűtőfolyadék vagy hűtővíz elektromos áramütéshez vezethet.
A tartozékok menetének mérete feleljen meg a csiszológép menetének. Gallérok segítségével rögzített tartozékok esetén a tartozékok szerelőnyílásának ugyanakkorának kell lennie, mint a gallér rögzítési méretének. Az elektromos szerszámhoz nem illő tartozékok felborítják az egyensúlyt és túlzott rezgést okoznak, ami a szerszám feletti irányítás elvesztésével járhat.

A szerszám kezelő irányába való visszaütésével kapcsolatos figyelmeztetések
A szerszám kezelő irányába való visszaütése egy hirtelen, az alábbi alkatrészek elakadásával vagy beszorulásával járó reakció: forgótárcsa, polírozószalag vagy egyéb tartozék. Az elakadás vagy beszorulás a forgó alkatrész hirtelen megállásához vezet, ami pedig a szerszám elmozdulását eredményezi a tartozék forgásirányával ellentétes irányban.
Példaképpen, ha a csiszolókorong elakad vagy beszorul a megmunkált tárgy felületén, a korong felülettel érintkező éle berántásra kerülhet, ami a korong kioldódásához vagy kidobásához vezethet.
A korong a kezelővel ellentétes vagy megegyező irányba is kidobódhat, annak függvényében, hogy a csiszolópapír a beszorulás pontjában melyik irányba forgott. A csiszolókorong ilyen körülmények között megrepedhet.
A szerszám kezelő irányába való visszaütése a nem megfelelő használatból és/vagy a használati útmutatóban feltüntetett utasítások be nem tartásából adódik. Ez a jelenség az alábbi utasítások betartásával elkerülhető.
Fogja biztosan a szerszámot és alkalmazzon megfelelő testtartást. Ez lehetővé teszi, hogy ellenálljon a visszaütéskor keletkező erőknek. Ha a készülék plusz fogantyúval került szállításra, mindig használja azt. Ez maximális irányítást biztosít visszaütés vagy a készülék beindításakor fellépő váratlan kifordulás esetén. A kezelő megfelelő óvintézkedések meghozatala esetén képes megakadályozni a szerszám kifordulását vagy visszaütését.
Soha ne helyezze kézfejét a szerszám forgó alkatrészeinek közelébe. A szerszám visszaütése esetén a forgó alkatrészek érintkezhetnek a kézfejjel.
Kerülje azt a zónát, amelyre a készülék a visszaütést követően kerülhet. Visszaütéskor a szerszám a csiszolókorong forgási irányával ellentétes irányba mozdul el.
Járjon el különösen óvatosan a sarkakhoz, pl. élekhez stb. közeli munkavégzés során. Kerülje a visszaütést és a csiszolókorong beszorulását. Sarkak vagy élek megmunkálásakor megnő a csiszolókorong beszorulásának esélye, ami a szerszám feletti irányítás elvesztésével, vagy a szerszám visszaütésével járhat.
Ne használjon famegmunkálásra szolgáló láncos fűrésztárcsát, szegmentált gyémántkorongot 10 mm-nél nagyobb perifériás hézaggal vagy fogazott fűrészt. Az **ilyen jellegű tárcsák** gyakori visszaütést és a szerszám feletti irányítás elvesztését okozzák.

Csiszolással és vágással kapcsolatos figyelmeztetések
Kizárólag a szerszámmal együttműködő korongokat és az adott koronghoz illő védőburkolatokat használja. Előfordulhat, hogy a szerszámhoz nem illő korongokat a védőburkolat nem fogja megfelelően lefedni, ezért a használatuk nem biztonságos.
A kúpos korongokat úgy kell rögzíteni, hogy annak csiszoló felülete ne álljon ki a védőburkolat felületén kívül. A nem megfelelően rögzített, védőburkolat felületén túlnyúló korong veszélyforrást jelent munkavégzés közben.
A korongot biztonságosan kell a szerszámhoz rögzíteni és úgy kell beállítani, hogy maximális biztonságot nyújtson, tehát a korong lehető legkisebb felülete legyen a kezelő irányába felfedve. A védőburkolat megóvja a kezelőt a korongról lepattogzó részektől és megakadályozza a koronggal való véletlenszerű érintkezést.
A korongot rendeltetésszerűen használja. Példa: Ne csiszoljon vágókoronggal. A vágókorong a kerületi terhelésnek állnak ellen, az oldalsó erőhatások a korong széteséséhez vezethetnek.
Mindig megfelelő, csiszolókorong méretéhez hozzáigazított, sérülésmentes rögzítőtárcsát használjon. A megfelelő, csiszolókorongot rögzítő tárcsa használata csökkenti a vágókorong sérülésének kockázatát. A vágókorongok és a csiszolókorongok rögzítőtárcsái különbözhetnek.
Ne használjon nagyobb szerszámból származó elhasznált csiszolókorongot. A nagyobb átmérőjű csiszolókorongokat nem a kisebb szerszámok nagyobb fordulatszámához tervezték, és eltörhetnek.
Ha kétfunkciós tárcsát használ, mindig a feladatnak megfelelő védőburkolatot használja. A nem megfelelő védőburkolat használata az elvárt mértékű védelem hiányát eredményezheti, ami súlyos sérüléshez vezethet.

Vágással kapcsolatos figyelmeztetések
Ne mozgassa „szaggatottan" a tárcsát és ne fejtsen ki túl nagy nyomást. Ne próbáljon túl mélyre vágni. A vágókorong túlzott megfeszítése növeli a terhelést és a tárcsa elcsavarodásának és a vágott nyílásba való becsípődésének kockázatát, ami növeli a kezelő irányába való visszaütés és a tárcsa megrongálódásának valószínűségét.
Egyik testrésze se legyen a vágás vonalában, valamint a forgó vágókorong mögött. Ha munka közben a vágókorong a kezelő testének irányával ellentétes irányba halad, a kezelő irányába való visszaütés a forgó tárcsát és a szerszámot a kezelő irányába indíthatja el.
Ha a korong becsípődik vagy a vágás bármilyen oknál fogva leáll, kapcsolja ki a szerszámot és tartsa azt mozdulatlanul a szerszám teljes leállásáig. Soha ne próbálja meg a forgásban lévő korongot kivenni a nyílásból, mivel az a kezelő irányába való visszaütéshez vezethet. Azonosítsa be a tárcsa becsípődésének okát és hárítsa el a problémát.

Ne folytassa a vágást közvetlenül az anyagban. Várja meg, hogy a szerszám elérje a névleges fordulatszámot és csak ezt követően helyezze azt be óvatosan a nyílásba. Ha a vágást az anyagban indítja újra, a tárcsa beszorulhat és berántásra vagy visszaütésre kerülhet a kezelő személy irányába.
Támassza alá a paneleket és az egyéb, túlméretezett anyagokat a beszorulás és a kezelő irányába való visszaütés kockázatának minimalizálása érdekében. A túlméretezett anyagok a saját súlyuk alatt meghajolhatnak. A támasztékokat a vágáshoz közel helyezze az anyag alá, valamint az anyag széleinél, a vágási vonal mindkét oldalán.
Falak és egyéb ismeretlen anyagok mély bevágásakor különösen óvatosan járjon el. A tárcsa kiálló része gázvezetékekbe és elektromos vezetékekbe vagy egyéb tárgyakba ütközhet, amik a kezelő irányába való visszaütéssel járhatnak.
Ne kíséreljen meg íves vágást. A tárcsa túlterhelése növeli a rá gyakorolt terhelést és a nyílásban való elcsavarodásra vagy beakadásra való hajlamot, valamint a kezelő felé történő visszacsapás vagy a tárcsa eltörésének valószínűségét, ami súlyos sérülést okozhat.

Csiszolópapírral történő munkavégzéssel kapcsolatos figyelmeztetések
Használjon megfelelő méretű csiszolópapírt. A csiszolóelem kiválasztásakor vegye figyelembe a gyártó ajánlásait. A tárcsa kerületétől jelentősen nagyobb csiszolópapír használata sérüléshez vezethet, valamint növeli a beszorulás, tépődés, vagy a kezelővel megegyező irányú visszaütés valószínűségét.

Drótkefe használatával kapcsolatos figyelmeztetések
Óvatosan járjon el, mivel normál munkavégzés közben is kidobásra kerülnek dróttörmelékek. Ne terhelje túl a drótokat túl nagy erő kifejtésével. A drótok könnyedén áthatolnak könnyebb ruhadarabokon és/vagy a bőrön.
Ha a drótkefével való munkavégzés közben védőburkolat használata javasolt, ne hagyja, hogy a kefe érintkezzen a burkolattal. A drótkefe átmérője a terhelés és a centrifugális erő hatására megnőhet.

Polírozással kapcsolatos figyelmeztetések
Ne hagyja, hogy a polírozókorong vagy a rögzítőzsinór meglazult része szabadon forogjon. A laza és forgó zsinór rágabalyodhat az ujjra vagy beakadhat a munkadarabba.

ALKATRÉSZEK RÖGZÍTÉSE

A csiszolókorong védőburkolatának rögzítése
Ehhez helyezze a tárcsa burkolatát a ház hengeres részére az orsó körül, és a burkolatot rögzítő elem csavarjával vagy szorítójával rögzítse úgy, hogy a burkolat egyenesen, erősen és biztonságosan rögzítésre kerüljön. Állítsa be a csiszolókorong védőburkolatát úgy, hogy a korong nem védett része a lehető legtávolabb legyen a szerszám felhasználójának kezétől. Soha ne működtesse a csiszolót a burkolat megfelelő felszerelése nélkül!
A csiszológéphez mellékelt védőburkolat csak csiszolópapírral és egyes drótkefékkel történő csiszoláskor nyújt megfelelő védelmet. Az orsóra szerelt korong nem nyúlhat túl a védőburkolat oldalsó peremén. Egyéb jellegű, megengedett munkálatok esetén forduljon a gyártóhoz az adott típusú munkához tervezett burkolat beszerzését illetően. Ha A típusú (vágáshoz) védőburkolatot használ az oldalsó felülettel való csiszoláskor, a védőburkolat nekiütközhet a munkadarabnak, ami a szerszám megnehezített irányítását eredményezheti. B típusú (csiszoláshoz) védőburkolat vágáskor való használata esetén megnő a szikráknak, a részecskéknek és a tárcsa sérülésekor a tárcsadaraboknak való kitettség kockázata. Ha A típusú (vágáshoz), B típusú (csiszoláshoz) vagy C típusú (kombinált) burkolatot használ beton vagy kő oldalfelülettel való vágásához vagy csiszolásához, megnő a pornak való kitettséggel és a visszacsapás okozta irányítás-vesztéssel járó kockázat. Ha A típusú (vágáshoz), B típusú (csiszoláshoz) vagy C típusú (kombinált) burkolatot használ egy olyan vastagságú korongkefével, amelynek hatására a kefe túlnyúlik a burkolat peremén, akkor a drótok beakadhatnak a burkolatba, ami a drótok elszakadásához vezet.

Plusz fogantyú rögzítése
Szerelje fel a fogantyút a szerszámra való biztonságos felcsavarásával.

CSISZOLÓKORONGOK HASZNÁLATA

FIGYELEM! A csiszolókorong kizárólag lecsatlakoztatott áramellátás mellett helyezhető fel. Húzza ki a csiszológép tápkábelének dugóját a konnektorból!

Csiszolókorong felhelyezése
Szüntesse meg a szerszám áramellátását. Húzza ki a dugót a konnektorból!
Összeszereléskor ügyeljen arra, hogy az orsó alján lévő A (IV) élek és a rögzítő karimák pontosan fedjék egymást. Illessze a felső rögzítőkarimát az orsóra. Szerelje fel a csiszolókorongot az orsóra és a felső rögzítő karimára. Csavarozza az alsó rögzítőkarimát az orsóra. Nyomja be az orsó zárát, és egy villáskulccsal húzza meg az alsó rögzítő karimát, majd engedje fel a reteszelő gombot. Dugja be a szerszám elektromos dugaszát a konnektorba, kapcsolja be a csiszológépet, és kb. 1 percig figyelje meg annak működését terhelés nélkül. Húzza ki a dugót az aljzatból, és ellenőrizze a tárcsák rögzítését.

A rögzítő gallérok helye
Vegye figyelembe, hogy a tárcsák vastagsága az orsóhoz való rögzítés helyén eltérő lehet. Attól függően, hogy vékony (vastagság legfeljebb 3,2 mm) vagy vastag (vastagság 3,2 mm felett) csiszolókorongot használ-e, a szorítókarimák (III) elhelyezkedése eltérő. A csiszolóhoz csatlakoztatható csiszolókorong maximális vastagsága 6 mm.

Csiszolókorongok eltávolítása
Kapcsolja ki a sarokcsiszolót, és húzza ki a tápkábelt a hálózati aljzatból. Nyomja le az orsó reteszét, és csavarja le az alsó rögzítőkarimát egy rögzítőkulcs segítségével, majd vegye le a csiszolókorongot az orsóról. Tisztítsa meg az orsót és a rögzítőkarimákat a működés közben keletkező portól és egyéb szennyeződésektől.

Csiszolókorongok típusai
A szerszámhoz a legalább 80 m/s megengedett kerületi sebességű, valamint a műszaki adatokat tartalmazó táblázatban meghatározott belső és külső rögzítési átmérővel rendelkező, zsinórral megerősített csiszolókorongok használhatók.
Ha a csiszolókorong nem menetes lyukkal van ellátva, rögzítéskor használjon rögzítőkarimát. A műszaki adatokat tartalmazó táblázatban feltüntetett külső átmérőjű, M14-es menetes furattal ellátott korongok is rögzíthetők. Ebben az esetben ne használjon rögzítőkarimákat, és a korongot közvetlenül az orsóhoz rögzítse úgy, hogy a gombbal reteszeli, a korongot pedig egy lapos kulccsal (a sarokcsiszoló nem tartalmazza) húzza meg biztosan és erősen. A csiszolópapír tépőzáras rögzítését lehetővé tevő korongok esetében csak a műszaki adatokat tartalmazó táblázatban megadott átmérőjű csiszolópapírt szabad használni. A csiszolópapírt koncentrikusan kell a korongra helyezni. A csiszolópapír széle nem lóghat ki a korongon túl. A műszaki adatokat tartalmazó táblázatban megadott méretű, száraz vágásra és csiszolásra szánt gyémántkorongok is használhatók. A rögzítést a csiszolókorongokhoz hasonlóan kell elvégezni. Rombusz alakú szegmentált tárcsa használata esetén a szegmensek közötti rések a tárcsa kerületén mérve nem haladhatják meg a 10 mm-t, a szegmenseknek pedig negatív dőlésszögűnek kell lenniük. Fémmegmunkálás esetén ajánlott az adott fémtípus megmunkálására alkalms anyagból készült csiszolókorong használatta.
Lásd a csiszolókorong dokumentációját. Kerámiaanyagok száraz megmunkálásakor lehetőség van kőhöz szánt csiszolókorong vagy gyémántkorong használatára. A régi festékbevonatok fémalkatrészekről való eltávolításához használjon drótkefét és csiszolópapírt.

Tilos a rögzítőnyílást, orsót vagy redukciós gyűrűt átalakítani a rögzítőnyílás átmérőjének orsó átmérőjéhez való hozzáigazítása végett. Tilos a műszaki adatokat tartalmazó táblázatban feltüntetettől eltérő átmérőjű csiszolókorongok használata. Tilos a tárcsákat vágólánccal vagy körfűrésszel használni, mert azok növelik a szerszám kezelő felé történő visszacsapásának kockázatát. Figyelem! Tilos a jelen útmutatóban engedélyezett korongoktól eltérő korongok használata. Még akkor is, ha lehetséges a rögzítésük a sarokcsiszoló orsójára. Előfordulhat, hogy a nem megfelelő tárcsák nem fognak ellenállni a sarokcsiszoló működése során keletkező terhelésnek. A sérült, széteső csiszolókorongok balesetveszélyesek és életveszélyesek lehetnek.

SAROKCSISZOLÓ HASZNÁLATA

Húzza ki a dugót a konnektorból!
Mielőtt elkezdené a szerszámmal való munkavégzést, ellenőrizze, hogy a ház és a tápkábel, valamint annak dugója nem sérült-e meg. Ha bármilyen sérülés látható, tilos a sarokcsiszolót áramhoz csatlakoztatni! Rögzítse a csiszolótárcsa védőburkolatát és a fogantyút. Soha ne működtesse a csiszológépet a csiszolókorong burkolatának felszerelése nélkül!
Válassza ki a műveletnek megfelelő csiszolókorongot és rögzítse a sarokcsiszoló orsójára. Rögzítse a megmunkálni kívánt anyagot úgy, hogy megmunkálás közben ne mozduljon el, pl. satuval vagy asztalos szorítóval. A csiszolótárcsa nagy sebességgel forog és a megmunkált anyag nem megfelelő rögzítése az anyag ellenőrizetlen elmozdulásához vezethet, ami növeli a komoly sérülések kockázatát. Vágás esetén támassza alá az anyagot a vágási vonal mindkét oldalán, úgy, hogy a vágás során ne okozzon vágókorong-elakadást. A támasztékokat a vágott anyag széle és a vágási vonal közelében kell elhelyezni.
Viseljen védőszemüveget, fülvédőt és védőkesztyűt.
Ellenőrizze, hogy a kapcsológomb „kikapcsolt - 0” helyzetben van-e. Ezután dugja be a sarokcsiszoló tápkábelének dugóját a hálózati aljzatba.
Vegyen fel megfelelő testtartást az egyensúly biztosításához, és indítsa el a sarokcsiszolót a kapcsolóval. Ha a kapcsoló a csiszoló házának tetején vagy oldalán található, a bekapcsoláshoz nyomja meg a kapcsolót a csiszoló hátulján, majd a gomb felengedése nélkül nyomja előre az „I” szimbólummal jelölt irányba. A kapcsológomb egy retesszel lehet ellátva, amely lehetővé teszi az ebben a helyzetben való rögzítést, ami megkönnyíti a szerszám huzamosabb használatát. A csiszológép kikapcsolásához nyomja meg a hátulján lévő kapcsolót, és hagyja visszahúzódni. Ha a reteszelt kapcsolóval történő működés közben áramkimaradás következik be, a munkát csak az áramellátás helyreállítása után lehet megkezdeni, miután a kapcsolót feloldották és újra bekapcsolták.
Ha a csiszológép a fogantyú alján található be-/kikapcsolóval van felszerelve, nyomja meg és tartsa lenyomva a reteszelőgombot, majd nyomja meg a kapcsolót. Munka közben tartsa lenyomva a kapcsolót, de a reteszelőgombot nem szükséges lenyomva tartani. A kapcsolóra gyakorolt nyomás felengedésével a csiszológép kikapcsol. Az ilyen jellegű kapcsoló nem rendelkezik reteszelés lehetőségével.
Folytassa a munkát a tárcsa megfelelő felületének munkadarabhoz való hozzáérintésével:
- csiszolókorong esetében oldal- és/vagy homlokfelülettel kell csiszolni,

- lamellás csiszolókorongok esetében az oldalfelülettel kell csiszolni, úgy, hogy a csiszolópapír lamellái a munkadarabbal párhuzamosan mozogjanak,
- a tépőzárral rögzíthető csiszolókorongok esetében a csiszolást az oldalfelülettel kell végezni,
- drótkefék esetében a drótok végével kell megmunkálni a munkadarabot, nem pedig az oldalsó felületükkel,
- vágókorongok esetében homlokfelülettel vágjon, ne csiszoljon a vágásra alkalmas korongok homlokfelületével.

Az oldalfelülettel történő csiszoláskor tartsa a sarokcsiszolót legfeljebb 30 fokos szögben a megmunkált felülethez képest (V). A szerszámot egyenletesen mozgassa oda-vissza. Vágáskor a vágókorongnak merőlegesnek kell lennie a vágási felületre. Ne vágjon más szögben. Vágás közben nem változhat a vágókorong és a munkadarab által bezárt szög. Kizárólag egyenes vonalú vágásokat hajtson végre. A fenti ajánlások be nem tartása növeli a vágókorong munkadarabban való elakadásának kockázatát, ami a szerszám kezelő felé való visszacsapásához, valamint a tárcsa eltöréséhez vagy széteséséhez vezethet. Vágás közben a korong forgási irányával megegyező irányban vezesse a sarokcsiszolót (VI). A sarokcsiszolóval való munkavégzéskor ne fejtsen ki túl nagy erőt a megmunkált anyagra és a csiszolókorong megrepedésének és elszakadásának elkerülése érdekében ne hajtson végre hirtelen mozdulatokat. Ne terhelje túl a sarokcsiszolót, a külső felületek hőmérséklete nem haladhatja meg a 60°C fokot. A munka befejeztével kapcsolja ki a csiszológépet, húzza ki a csiszológép kábelét a konnektorból, és kezdje el a készülék áttekintését. Figyelem! A csiszolókorong a sarokcsiszoló kikapcsolását követően még egy ideig foroghat. Az ellenőrzés elvégzése előtt hagyja lehűlni a korongot. A működés során mind a korong, mind a munkadarab magas hőmérsékletre hevülhet.

Ne feledje! Sarokcsiszolóval végzett munka közben:
Mindig használjon védőszemüveget.
Ne használjon olyan csiszolókorongokat, amelyeknek a megengedett kerületi fordulatszáma kisebb, mint 80 m/s.
Ne használjon olyan csiszolókorongokat, amelyeknek a megengedett kerületi fordulatszáma kisebb, mint a sarokcsiszoló fordulatszáma.

Forgó fogantyú (VII)
A daráló képes forgatni a fő fogantyút. Ez növelheti a munkaergonómiát. A fogantyú elforgatásához nyomja meg a felette található fogantyúrögzítő gombot, majd forgassa el a fogantyút a darálóházon lévő nyíllal jelzett irányba, amíg a zár blokkolja a forgást. Győződjön meg arról, hogy a fogantyú a kiválasztott helyzetben rögzül.

KARBANTARTÁS ÉS KONZERVÁLÁS

FIGYELEM! A beállítás, műszaki kezelés vagy karbantartás előtt a berendezés dugvilláját ki kell húzni az elektromos hálózat dugaljából. A munka befejezése után külső szemlevételezéssel ellenőrizni kell az elektromos berendezés műszaki állapotát, és meg kell ítélni: a testet és a fogantyút, a hálózati vezetéket a dugvillával és a megtörésgátlóval, az elektromos kapcsoló működését, a szellőző járatok átjárhatóságát, a szénkefék szikrázását, a csapágyak és áttételek hangosságát, gép beindulását és egyenletes működését. A garanciális időszakban a felhasználó nem szerelhet az elektromos berendezéshez, és nem is cserélhet ki semmiféle részegységet vagy tartozékot, mivel ez a garanciális jog elvesztésével jár. A szemrevételezésnél vagy a működés közben tapasztalt bármiféle rendellenesség jelzés arra, hogy a gépet szervizben meg kell javítani. A munka befejezése után a testet, a szellőző réseket, a kapcsolókat, a kiegészítő fogantyút és a védőburkolatot meg kell tisztítani légsugárral (max. 0,3 MPa nyomásúval), ecsettel vagy száraz ronggyal, vegyi anyagok és tisztítószerek használata nélkül. A berendezést és a fogantyúkat száraz ronggyal kell megtisztítani.

PREZENTARE GENERALĂ POLIZOR UNGHIULAR

Polizorul unghiular este o sculă electrică destinată polizării și tăierii metalelor și materialelor de construcție minerale de exemplu cărămidă, piatră naturală și artificială, beton, glazuri etc. folosind discuri abrazive și roți abrazive selectate pentru un anumit material. În niciun caz, scula nu trebuie folosită pentru prelucrarea altor materiale în afara celor sus-menționate, de exemplu pentru polizarea și tăierea lemnului. Funcționarea corectă, fiabilă și sigură a polizorului depinde de utilizarea sa corectă, de aceea:

Citiți întregul manual cu instrucțiuni înainte de prima utilizare a mașinii și păstrați-l pentru consultare ulterioară.
Folosiți întotdeauna protecție pentru ochi!
Nu folosiți discuri abrazive cu viteză periferică maximă sub 80 m/s!
Nu folosiți discuri abrazive cu turație maximă mai mică decât turația polizorului.

Furnizorul produsului nu acceptă nicio responsabilitate pentru daune rezultate în urma nerespectării regulilor de siguranță și instrucțiunilor din acest manual.

ECHIPAREA POLIZORULUI UNGHIULAR

Polizoarele sunt livrate cu echipamentul următor:
- mâner suplimentar
- apărătoarea discului abraziv
- cheie hexagonală pentru fixarea discului abraziv

Echipamentul nu include discuri abrazive.

DATE TEHNICE

Parametru	Unitate	Valoare
Nr. piesă		79135
Tensiunea la rețea	[V~]	230 – 240
Frecvența la rețea	[Hz]	50
Putere nominală	[W]	2000
Turația nominală	[min^{-1}]	6500
Diametrul discului abraziv	[mm]	230
Diametrul găurii discului abraziv	[mm]	22
Tijă conică		M14
Masa	[kg]	4,5
Nivel de zgomot		
- presiune acustică $L_{pA} \pm K_{pA}$	[dB(A)]	97 ± 3,0
putere acustică $L_{wA} \pm K_{wA}$	[dB(A)]	105 ± 3,0
Nivel vibrație $a_{h,AG} \pm K$ (mâner principal / suplimentar)	[m/s^2]	6,2 ± 1,5
Clasa de izolație		II
Clasificarea protecției		IPX0

Valoarea totală declarată a emisiilor sonore a fost măsurată în conformitate cu metoda de testare standard și poate fi folosită pentru a compara un dispozitiv cu altul. Nivelul total declarat de emisii sonore poate fi folosit pentru evaluarea preliminară a expunerii. Valoarea totală declarată a vibrațiilor a fost măsurată în conformitate cu metoda de testare standard și poate fi folosită pentru a compara o mașină cu alta. Nivelul total declarat de vibrații poate fi folosit pentru evaluarea inițială a expunerii.
Notă! Emisia de vibrații în timpul utilizării mașinii poate diferi față de valoarea declarată, în funcție felul în care este folosită mașina.
Notă! Măsurile de siguranță pentru protecția operatorului se bazează pe evaluarea expunerii emisiilor în condiții reale de utilizare (inclusiv toate elementele ciclului de lucru, ca de exemplu timpul în care mașina este oprită și timpul de activare).

AVERTIZĂRI GENERALE PENTRU SIGURANȚA LA LUCRUL CU SCULE ELECTRICE

Avertizare! Citiți toate avertizările, ilustrațiile și specificațiile prezentate cu această sculă electrică. Nerespectarea instrucțiunilor poate provoca electrocutare, incendiu sau accidente grave.

Păstrați toate avertizările și instrucțiunile pentru consultare ulterioară.

Termenul „sculă electrică ” folosit în avertizări se aplică tuturor sculelor electrice acționate electric, atât cu cablu cât și cu acumulator.

Siguranța locului de muncă
Mențineți locul de muncă bine iluminat și curat. Dezordinea și iluminatul deficitar pot provoca accidente.
Nu lucrați cu sculele electrice într-un mediu cu risc crescut de explozie, cu lichide, gaze sau vapori inflamabili. Sculele electrice generează scântei care pot duce la aprinderea prafului sau vaporilor.
Copiii și alte persoane neautorizate nu trebuie să aibă acces la locul de muncă. Lipsa concentrării poate duce la pierderea controlului.
Siguranța electrică
Ștecherul cablului electric trebuie să corespundă prizei electrice. Nu trebuie să modificați în niciun fel ștecherul. Nu folosiți adaptoare la alimentarea sculelor electrice**.** Un ștecher nemodificat care se potrivește în priză reduce riscul de electrocutare.
Evitați contactul cu suprafețe împământate, cum sunt conductele, caloriferele și refrigeratoarele. Împământarea corpului crește riscul de electrocutare.
Nu expuneți sculele electrice la contactul cu precipitații atmosferice sau umiditatea. Apa și umiditatea care pătrund în interiorul sculei electrice cresc riscul de electrocutare.
Nu suprasolicitați cablul de alimentare. Nu folosiți cablul de alimentare pentru a transporta produsul, a conecta sau deconecta ștecherul la sau de la priză. Evitați contactul cablului de alimentare cu căldura, uleiurile, muchii ascuțite și piese în mișcare. Deteriorarea sau încurcarea cablului de alimentare cresc riscul de electrocutare.
În cazul lucrului în afara încăperilor închise, folosiți cabluri prelungitoare destinate lucrului la exterior. Utilizarea de cabluri prelungitoare destinate lucrului la exterior reduce riscul de electrocutare.
Când utilizarea unei scule electrice într-un mediu umed este inevitabilă, folosiți pentru protecție electrică un dispozitiv de siguranță diferențial pentru curent rezidual (RCD). Utilizarea unui dispozitiv RCD reduce riscul de electrocutare.

Siguranța personală
Fiți atenți, acordați atenție la ce faceți și recurgeți la bunul simț în timp ce lucrați cu scula electrică. Nu folosiți o sculă electrică când sunteți obosit sau sub influența alcoolului sau medicamentelor. Chiar și un singur moment de neatenție în timpul lucrului poate duce la accidente personale grave.
Folosiți echipament de protecție personal. Folosiți protecție pentru ochi. Utilizarea echipamentului de protecție personal cum sunt măștile de praf, încălțămintea antiderapantă, căștile și protecțiile pentru urechi reduc riscul unor accidente personale grave.
Preveniți pornirea accidentală. Asigurați-vă că comutatorul electric este în poziția „Off" înainte de conectarea alimentării electrice și/sau acumulatorului, ridicării sau deplasării sculei electrice. Deplasarea sculei electrice cu degetul pe comutator sau alimentarea sculei electrice, când comutatorul este pe poziția „on" poate duce la accidente grave.
Înainte de pornirea sculei electrice **îndepărtați toate cheile și alte unelte folosite pentru ajustarea sa.** O cheie lăsată pe piesele rotative ale sculei electrice poate duce la accidente grave.
Nu vă întindeți și nu vă aplecați prea mult. Păstrați-vă permanent postura adecvată și echilibrul. Aceasta vă va permite un control mai ușor asupra sculei electrice în cazul unor situații de lucru neașteptate.
Îmbrăcați-vă corespunzător. Nu purtați haine largi și bijuterii. Feriți-vă părul și hainele de piesele în mișcare ale sculei electrice**.** Hainele largi, bijuteriile sau părul lung pot fi prinse de piesele în mișcare.
Dacă dispozitivele sunt echipate pentru conectarea unui sistem de extragere sau colectare a prafului, asigurați-vă că ele sunt conectate și folosite în mod corespunzător. Utilizarea unui dispozitiv de extragere a prafului reduce riscurile legate de praf.
Nu vă bazați pe experiența acumulată prin zur frecventă a sculei electrice să vă facă mai neatenți și să ignorați regulile de siguranță. Utilizarea neatentă poate duce la accidente grave într-o fracțiune de secundă.

Utilizarea ţ îngrijirea sculei electrice
Nu suprasolicitați scula electrică . Folosiți scula electrică corespunzătoare pentru aplicația aleasă. Scula electrică corespunzătoare va asigura o lucrare mai bună și mai sigură dacă este folosită în conformitate cu sarcina pentru care a fost proiectată.
Nu folosiți scula , dacă comutatorul electric nu permite pornirea și oprirea sa. O sculă electrică , care nu poate fi controlată prin intermediul comutatorului este periculoasă și trebuie returnată pentru reparații.
Deconectați ștecherul de la priză și/sau scoateți acumulatorul dacă se poate detașa de la scula electrică înainte de ajustarea, înlocuirea accesoriilor sau depozitarea sculei electrice. Asemenea măsuri preventive vă permit să evitați pornirea accidentală a sculei electrice.
Nu lăsați scula electrică la îndemâna copiilor, nu lăsați persoanele care nu știu cum se lucrează cu scula electrică sau nu cunosc aceste instrucțiuni să folosească scula electrică . Sculele electrice sunt periculoase în mâinile unor utilizatori neinstruiți.
Întrețineți sculele electrice **și accesoriile. Verificați scula electrică** să nu prezinte nepotriviri sau blocaje ale pieselor în mișcare, deteriorări ale pieselor sau alte probleme care ar putea afecta funcționarea sculei electrice**. Defecțiunile trebuie remediate înainte de zur sculei electrice.** Multe accidente sunt cauzate de scule electrice.ncorect întreținute.
Păstrați sculele tăietoare în stare ascuțită și curate. Sculele tăietoare corect întreținute, cu muchii ascuțite, sunt mai puțin predispuse la blocare și sunt mai ușor de controlat în timpul lucrului.
Folosiți scule electrice, accesorii și unelte etc. în conformitate cu aceste instrucțiuni, luând în considerare tipul și condițiile de lucru. Utilizarea sculelor pentru alte lucrări în afara celor pentru care sunt destinate poate duce la situații periculoase.
Mânerele și suprafețele de prindere trebuie să fie uscate, curate și fără ulei sau grăsimi. Mânerele și suprafețele de prindere alunecoase nu permit funcționarea sigură și controlul asupra sculei electrice în situații periculoase.

Reparații

Reparați scula electrică doar la centre de service autorizate, folosind doar piese de schimb originale. Aceasta asigură siguranța corespunzătoare a sculei electrice.

INSTRUCȚIUNI DE SIGURANȚĂ SUPLIMENTARE PENTRU POLIZOARE UNGHIULARE ȘI MAȘINI DE ȘLEFUIT

Scula este destinată doar polizării, polizării cu hârtie abrazivă, polizării cu perii de sârmă și tăierii. Citiți și vizualizați toate avertizările, instrucțiunile, cifrele și specificațiile livrate o dată cu scula electrică. Nerespectarea tuturor instrucțiunilor de mai jos poate duce la electrocutare, incendiu sau răniri grave.

Nu modificați scula pentru a o face să se potrivească la o lucrare pentru care nu a fost destinată și nu a fost specificată de producător. Asemenea modificare va duce la pierderea controlului și la provocarea unor accidente grave.

Este interzis să folosiți scula ca sculă de lustruit sau în orice alt fel care nu este în conformitate cu manualul. Efectuarea altor lucrări în afara celor pentru care este destinată mașina poate prezenta un risc și duce la accidente.

Nu folosiți accesorii care nu au fost avute în vedere de producător sau destinate lucrului cu mașina. Faptul că pot fi atașate accesorii la mașina electrică nu garantează funcționarea în condiții de siguranță.

Turația maximă a accesoriilor trebuie să fie egală ca turația maximă a mașinii, sau mai mare. Accesoriile cu turație mai mică decât turația mașinii se pot dezintegra în fragmente în timpul funcționării.

Diametrul exterior și grosimea accesoriilor trebuie să fie în limitele dimensiunilor specificate pentru mașină. Nu este posibil să se controleze sau utilizeze accesorii de dimensiuni necorespunzătoare.

Dimensiunea găurii de montare a talerelor, discurilor, flanșelor și altor accesorii trebuie să corespundă dimensiunii axului mașinii. Accesoriile cu dimensiunea găurii de montare necorespunzătoare pentru dimensiunea axului mașinii vor începe să vibreze în timpul funcționării, ceea ce poate duce la pierderea controlului asupra mașinii.

Nu folosiți accesorii deteriorate. Înainte de fiecare utilizare, verificați starea accesoriilor pentru a identifica prezența unor fragmente desprinse, a crăpăturilor, abraziunii și uzurii excesive. În cazul în care vreun accesoriu este scăpat pe jos, verificați-l dacă prezintă deteriorări sau montați un accesoriu nou și nedeteriorat. După ce ați verificat și montat accesoriile, asigurați-vă că dumneavoastră și toți cei aflați în zonă stau în afara planului de rotație al accesoriilor, apoi porniți mașina timp de un minut la turație maximă. Accesoriile deteriorate se dezintegrează în timpul testului.

Folosiți echipament de protecție individual. Folosiți măști de față și ochelari de protecție, în funcție de lucrare. Dacă este necesar. folosiți măști de praf, protecții auditive, mănuși de protecție și șorțuri pentru a vă proteja împotriva fragmentelor mici de accesorii sau material desprinse timpul lucrului. Protecția pentru ochi trebuie să poată opri particulele generate în timpul lucrului. Masca de praf trebuie să poată filtra particulele generate în timpul funcționării. Expunerea prea îndelungată la zgomot poate duce la pierderea auzului.

Asigurați-vă că toate persoanele din jur se află la o distanță sigură față de zona de lucru. Persoanele care au acces la locul de muncă trebuie să poarte echipament de protecție individual. Fragmentele sau bucățile de accesorii deteriorate, care sunt generate în timpul lucrului, pot fi proiectate în apropierea zonei de lucru.

La efectuarea unor lucrări în care discul poate intra în contact cu un cablu sau conductor electric aflat sub tensiune, țineți mașina doar de mânerele izolate. Când discul este în contact cu un cablu aflat sub tensiune, aceasta poate duce la punerea sub tensiune a părților metalice, ducând la electrocutarea operatorului mașinii.

Feriți cablul electric de componentele rotative ale mașinii. Dacă pierdeți controlul asupra mașinii, cablul electric poate fi prins sau tăiat iar mâna sau brațul dumneavoastră pot fi trase de componentele rotative ale mașinii.

Nu lăsați niciodată mașina jos înainte de oprirea completă a componentelor rotative. Componentele rotative pot să se „agațe" de sol și, astfel, scula să vă scape de sub control.

Nu porniți mașina în timpul deplasării. Contactul neintenționat cu piesele în mișcare poate duce la agățarea și tragerea hainelor de către sculă, aceasta putând intra în contact cu corpul dumneavoastră.

Curățați regulat orificiile de ventilație ale sculei. Ventilatorul aspiră în interiorul sculei praful generat în timpul lucrului. Acumularea excesivă de particule metalice conținute în praf crește riscul de electrocutare.

Nu folosiți mașina în apropiere de materiale inflamabile. Scânteile generate în timpul funcționării pot provoca incendii.

Nu folosiți accesorii care necesită răcire cu lichid. Apa sau agentul de răcire pot provoca electrocutarea.

Dimensiunea filetului accesoriilor trebuie să corespundă filetului de la axul mașinii de șlefuit. Pentru accesoriile montate prin intermediul flanșei, orificiul de prindere a accesoriilor trebuie să corespundă dimensiunii flanșei de prindere. Accesoriile care nu se potrivesc la sistemul de montare al sculei vor duce la descentrare, vibrații excesive și pot duce la pierderea controlului asupra sculei.

Avertizări în legătură cu reculul mașinii spre operator

Reculul sculei spre utilizator este cauzat de blocarea talerului rotativ, periei, benzii de lustruit sau de altor accesorii, Blocarea sau înțepenirea duce la oprirea bruscă a accesoriului, ceea ce duce la rotirea mașinii electrice în sens opus celui de rotație al accesoriului.

De exemplu, dacă discul abraziv este blocat sau înțepenit în piesa de lucru, muchia discului se poate înfunda în suprafața materialului, făcând ca discul să fie aruncat în afară sau în sus.

Discul poate fi proiectat spre sau dinspre operator, în funcție de sensul de rotație al discului abraziv în punctul de blocare. Este

posibil ca discurile abrazive să se rupă în aceste condiții.
Reculul mașinii către utilizator este rezultatul utilizării incorecte și/sau nerespectării instrucțiunilor din Manualul utilizatorului. Această situație poate fi evitată prin respectarea instrucțiunilor următoare.
Prinderea fermă a mașinii electrice și poziția corectă a corpului și brațelor asigură rezistența împotriva forțelor de recul. Folosiți întotdeauna un mâner suplimentar dacă este livrat cu mașina, pentru a asigura controlul maxim în timpul reculului sau oricărei mișcări neașteptate în timpul pornirii mașinii. Utilizatorul va putea controla rotația mașinii sau reculul dacă se iau măsurile de precauție corespunzătoare.
Feriți mâinile de componentele rotative ale mașinii. Piesele rotative pot intra în contact cu mâinile în urma reculului.
Nu stați în zona unde scula poate să ajungă din cauza reculului. Reculul va deplasa mașina în sens opus celui de rotație a discului abraziv, în punctul de prindere.
Acordați o atenție specială la lucrul în apropiere de colțuri, muchii ascuțite etc. Preveniți deplasarea axială a discului abraziv și blocarea sa. La prelucrarea unor colțuri sau muchii există un risc crescut de blocare a discului abraziv, ducând la pierderea controlului sau reculului sculei.
Nu folosiți discuri cu lanț tăietor pentru prelucrarea lemnului, discuri diamantate segmentate cu spații pe circumferință între segmente mai mari de 10 mm sau discuri cu dinți. Asemenea discuri provoacă adesea reculuri și pierderea controlului asupra sculei.

Avertizări privind polizarea și tăierea
Folosiți doar discuri destinate pentru lucrul cu scule de mână și apărători corespunzătoare pentru un anumit tip de disc. Discurile pentru care nu a fost proiectată scula nu pot fi acoperite corespunzător și nu sunt sigure.
Discul convex trebuie montat astfel încât suprafața de șlefuire să nu depășească planul flanșei de protecție a apărătoarei. Un disc incorect montat, care depășește apărătoarea, prezintă risc în timpul utilizării.
La mașină trebuie fixată bine o apărătoare, așezată într-o poziție care asigură siguranța maximă, astfel încât să fie expusă spre operator cea mai mică suprafață a discului posibilă. Această apărătoare ajută la protejarea operatorului față de fragmentele de disc spart și previne contactul accidental cu discul.
Discul trebuie folosit conform destinației sale. De exemplu, nu polizați cu un disc pentru tăiere. Discurile abrazive de tăiere sunt proiectate pentru sarcină circumferențiară și forțele laterale aplicate asupra unui asemenea disc pot duce la spargerea sa.
Folosiți întotdeauna flanșe de prindere nedeteriorate, de dimensiune corectă, adaptată la discul de tăiere. Flanșele corecte care prind discul abraziv reduc posibilitatea de deteriorare a discului. Flanșele de prindere pentru discurile de tăiere pot fi diferite de flanșele de prindere pentru discurile abrazive.
Nu folosiți discuri abrazive uzate luate de la mașini mai mari. Un disc de diametru mai mare nu este adaptat la turația mai mare a sculelor mai mici și se poate sparge.
Dacă folosiți discuri multifuncționale, folosiți întotdeauna o apărătoare adecvată pentru tipul de lucrare respectiv. Utilizarea unei apărători necorespunzătoare poate duce la neasigurarea gradului de protecție dorit, ceea ce poate avea ca rezultat accidente grave.

Avertizări în legătură cu tăierea
Nu „loviți” cu discul și nu aplicați o presiune prea mare. Nu încercați să tăiați prea adânc. Solicitarea excesivă a discului de polizare duce la creșterea sarcinii și susceptibilitatea de flambare sau prindere a discului în rostul tăieturii, ceea de crește riscul de recul spre operator sau de deteriorare a discului.
Nu stați cu corpul în planul de tăiere sau în spatele discului de polizare aflat în mișcare de rotație. Dacă, în timpul lucrului, discul abraziv se rotește în sensul dinspre operator, reculul spre operator poate împinge discul și scula spre operator.
Dacă discul este blocat sau tăierea este întreruptă din indiferent ce motiv, opriți scula și țineți-o nemișcată până ce rotația încetează complet. Nu încercați niciodată să trageți discul abraziv care se rotește afară din rostul tăieturii, deoarece aceasta poate duce la recul spre operator. Se recomandă să găsiți cauzele și să luați măsuri corespunzătoare pentru a preveni blocarea discului.
Nu reluați tăierea când discul este în material. Lăsați discul să atingă turația nominală și doar apoi introduceți cu atenție discul în rostul tăieturii. Discul poate fi blocat, tras sau împins înapoi spre operator în cazul în care tăierea este reluată în material.
Susțineți panourile și alte materiale supradimensionate pentru a minimiza riscul de blocare și recul spre operator. Piesele de lucru supradimensionate au tendința să de încovoaie sub propria greutate. Suporturile trebuie plasate sub piesa de lucru în apropiere de linia de tăiere și aproape de marginea piesei de lucru, de ambele părți ale liniei de tăiere.
Aveți grijă în mod deosebit la efectuarea unor tăieturi adânci în pereți sau alte suprafețe necunoscute. Un disc poate tăia conducte de gaz, cabluri electrice sau alte obiecte care pot cauza reculul către operator.
Nu încercați să tăiați după o linie curbă. Suprasolicitarea discului duce la creșterea sarcinii și posibilitatea de răsucire sau blocare în rostul tăieturii și probabilitatea de recul spre operator sau de deteriorare a discului, ceea ce poate duce la accidente grave.

Avertizări privind polizarea cu hârtie abrazivă
Folosiți hârtie abrazivă de dimensiune corespunzătoare. La selectarea unui disc abraziv, respectați instrucțiunile producătorului. O foaie abrazivă care depășește mult talerul poate provoca accidente și, de asemenea, poate crește riscul de blocare, rupere sau recul spre utilizator.

Avertizări în legătură cu lucrul cu peria de sârmă
Atenție, deoarece fragmente de sârmă pot fi proiectate din perie în cursul funcționării normale. Nu suprasolicitați firele aplicând o presiune prea mare asupra periei. Sârma se poate agăța ușor de îmbrăcăminte subțire sau piele.
În cazul în care se recomandă utilizarea apărătorilor la lucrul cu peria de sârmă, împiedicați orice contact între perie și apărătoare. Peria de sârmă își poate crește diametrul sub sarcină și sub efectul forței centrifuge.

Avertizări de siguranță privind lustruirea
Nu lăsați vreo parte liberă de la discul de lustruire sau coardă de fixare să se rotească liber. Corzile libere și care se rotesc se pot agăța de degete sau de piesa de prelucrat.

INSTALAREA ECHIPAMENTULUI

Instalarea apărătorii discului abraziv
Pentru aceasta, puneți apărătoarea discului pe partea cilindrică a carcasei în jurul axului și folosiți un șurub sau o clemă pentru a prinde apărătoarea astfel încât să fie fixată drept, ferm și sigur. Puneți apărătoarea discului abraziv astfel încât partea acoperită să fie cât mai departe posibil de mânerul polizorului. Nu folosiți niciodată polizorul fără apărătoarea discului montată corect!
Polizorul este echipat cu o apărătoare pentru a asigura protecția corespunzătoare doar la șlefuire cu discuri abrazive și discuri cu hârtie abrazivă și unele perii de sârmă. Discul nu trebuie să depășească marginea laterală a apărătorii când este montat pe ax. În cazul în care se efectuează orice alt tip de lucrare autorizată, contactați producătorul pentru o apărătoare pentru acest tip de lucrare. La utilizarea unei apărători de tip A (pentru tăiere) pentru polizare cu o suprafață laterală, apărătoarea poate interfera cu piesa de lucru, provocând controlul necorespunzător asupra sculei. Când este folosită o apărătoare de tip B (pentru polizare) la tăierea cu un disc abraziv de polizat, crește riscul de expunere la scântei și particule , precum și la fragmente de disc în cazul spargerii. La utilizarea unei apărători de tip A (pentru tăiere), de tip B (pentru polizare) sau tip C (combinat) pentru tăierea sau polizarea betonului sau pietrei cu o suprafață laterală, crește riscul de expunere la praf și de pierdere a controlului din cauza reculului către operator. La utilizarea unei apărători de tip A (pentru tăiere), de tip B (pentru polizare) sau tip C (combinat) cu un disc cu perie de sârmă de o grăsime care face ca peria să depășească flanșa apărătorii, este posibil ca firele de sârmă să fie agățate de apărătoare, ceea ce duce la ruperea firelor.

Instalarea mânerului suplimentar
Instalați mânerul înșurubându-l ferm în capul sculei.

MANIPULAREA DISCURILOR ABRAZIVE

ATENȚIE! Instalați foile abrazive doar când tensiunea de alimentare este deconectată. Scoateți ștecherul cablului de alimentare din priză!

Montarea discului abraziv
Deconectați tensiunea de alimentare de la sculă. Scoateți scula din priză!
În timpul instalării, asigurați-vă că marginile A (IV) la partea inferioară a vârfului axului și flanșele de prindere de suprapun corespunzător. Puneți flanșa de prindere superioară pe ax. Puneți discul abraziv pe ax și instalați flanșa superioară de prindere. Înșurubați flanșa inferioară de prindere pe ax. Apăsați butonul de blocare a axului și strângeți flanșa de prindere inferioară cu o cheie apoi eliberați butonul de blocare. Introduceți ștecherul cablului de alimentare în priză, porniți polizorul și urmăriți funcționarea sa fără sarcină timp de 1 minut. Scoateți ștecherul din priză și verificați montarea discurilor.

Poziționarea flanșelor de fixare
Vă rugăm să rețineți că discurile de la locul de fixare pe ax pot avea grosimi diferite. În funcție de discurile abrazive subțiri folosite (grosime până la 3,2 mm) sau a celor groase (grosime peste 3,2 mm), poziția flanșelor de prindere (III) este diferită. Grosimea maximă a discului abraziv care poate atașat la polizor este de 6 mm.

Demontarea discurilor abrazive
Opriți polizorul și scoateți ștecherul din priză. Apăsați butonul de blocare a axului și deșurubați flanșa de prindere inferioară cu cheia și apoi scoateți discul abraziv de pe ax. Curățați axul și flanșele de prindere de praf și alte impurități generate în timpul funcționării.

Tipuri de discuri abrazive
Se poate folosi orice disc abraziv armat cu plasă destinat utilizării cu polizoare unghiulare cu viteză periferică de minim 80 m/s și diametre de prindere și externe specificate în tabelul cu date tehnice.
În cazul în care discul abraziv este prevăzut cu o gaură de montare fără filet, folosiți flanșele de prindere. Este posibil de asemenea să montați discuri cu un diametru exterior specificat în tabelul cu date tehnice, echipate cu o gaură filetată de M14. În cazul acesta, nu folosiți flanșe de prindere și înșurubați discul direct pe ax, blocându-l cu un buton și strângând discul ferm și sigur folosind în cheie plată (neinclusă în livrare). În cazul discurilor care permit montarea unui disc de hârtie abrazivă cu Velcro, se pot

folosi doar discuri de hârtie abrazivă cu diametrul specificat în tabelul cu date tehnice. Discul de hârtie trebuie plasat concentric pe discul suport. Marginea discului de hârtie nu trebuie să treacă dincolo de marginea discului suport. Este posibil de asemenea să folosiți discuri diamantate cu domeniile specificate în tabelul cu date tehnice, destinate tăierii și polizării uscate. Efectuați montarea în același mod ca în cazul discurilor de polizare. La utilizarea unor discuri diamantate segmentate, rostul între segmente nu trebuie să depășească 10 mm măsurat la perimetrul discului și segmentele trebuie să aibă un unghi de atac negativ. Se recomandă să folosiți discuri abrazive din materiale destinate prelucrării unui anumit tip de material.
A se vedea documentația livrată cu discul abraziv. Discurile abrazive destinate pentru prelucrarea pietrei sau discurile diamantate pentru prelucrare uscată pot fi folosite pentru prelucrarea materialelor ceramice. Se recomandă să folosiți perii de sârmă și discuri de hârtie abrazivă pentru a îndepărta straturile de vopsea veche de pe piesele metalice.
Este interzis să modificați gaura de prindere, axul sau să folosiți inele reductoare pentru a ajusta diametrul găurii de prindere în raport cu diametrul axului. Este interzis să folosiți discuri abrazive cu un diametru de prindere altul decât cel specificat în tabelul cu date tehnice. Este interzis să folosiți discuri de tip fierăstrău cu lanț sau discuri de tăiere deoarece ele cresc riscul de recul al sculei spre utilizator.
Atenție! Este interzis să folosiți alte discuri decât cele permise pentru utilizare în acest manual, chiar dacă ele pot fi montate pe axul sculei. Discurile necorespunzătoare pot să nu suporte sarcinile generate în timpul funcționării polizorului unghiular. Discurile deteriorate sau uzate prezintă un risc de accidente grave sau mortale.

UTILIZAREA POLIZORULUI

Scoateți scula din priză!
Înainte de utilizarea sculei, verificați dacă carcasa și cablul de alimentare nu sunt deteriorate. Dacă este vizibilă vreo deteriorare, este interzis să se conecteze polizorul la rețeaua electrică! Prindeți apărătoarea discului abraziv și mânerul. Nu folosiți niciodată polizorul fără apărătoarea discului abraziv montată!
Selectați tipul de disc abraziv adecvat pentru tipul de lucrare și montați-l pe axul polizorului. Materialul de prelucrat trebuie fixat, de exemplu cu menghine sau cleme, astfel încât să nu se poată deplasa în timpul lucrului. Discul abraziv se rotește la turație mare și, în cazul în care materialul de lucru nu este fixat sigur, acesta se poate mișca în mod necontrolat în timpul lucrului, ceea ce va crește riscul de accidentare gravă. În cazul tăierii, susțineți materialul de tăiat pe ambele părți ale liniei de tăiere, dar astfel încât să nu ducă la blocarea discului tăietor în timpul tăierii. Plasați suporturile în apropierea marginii materialului care este tăiat și aproape de linia de tăiere.
Purtați protecție pentru ochi, pentru auz și mănuși de protecție.
Verificați dacă comutatorul produsului este în poziția de oprit – O. Apoi introduceți ștecherul cablului polizorului în priza de rețea.
Adoptați o poziție adecvată pentru păstrarea echilibrului și porniți scula din comutator. În cazul în care comutatorul de alimentare se află pe partea superioară sau laterală a carcasei polizorului, apăsați comutatorul de alimentare în partea sa posterioară pentru pornire și apoi, fără a elibera presiunea, deplasați-l înainte în sensul marcat cu simbolul „I”. Comutatorul poate avea o piedică pentru blocarea sa pe această poziție pentru lucrul mai comod la utilizare prelungită. Pentru oprirea polizorului, apăsați comutatorul de alimentare de pe partea posterioară a polizorului și lăsați-l să se retragă. În cazul în care se pierde alimentarea electrică în timpul lucrului cu comutatorul de alimentare blocat, lucrul va putea fi reluat doar după ce comutatorul a fost readus după deblocare și după repornirea din comutatorul de alimentare.
Dacă polizorul este echipat cu un comutator aflat în partea inferioară a mânerului, apăsați și țineți apăsat butonul de blocare și apoi apăsați comutatorul de alimentare. Țineți apăsat comutatorul de pornire în timpul lucrului dar nu este necesar să țineți butonul de blocare. Dacă eliberați comutatorul de alimentare, polizorul se oprește. Asemenea comutator de alimentare nu poate fi blocat pentru lucru.
Începeți lucrul aplicând suprafața adecvată a discului de lucru pe piesa de prelucrat:
- la utilizarea discurilor abrazive, polizați cu suprafețele laterale și/sau frontală,
- în cazul roților abrazive cu clapete, polizați cu suprafața laterală astfel încât foile de hârtie abrazivă să se deplaseze paralel cu piesa de prelucrat,
- în cazul discurilor velcro pentru prinderea hârtiei abrazive, șlefuirea trebuie făcută cu suprafața laterală,
- în cazul periilor de sârmă, suprafața trebuie prelucrată cu capetele firelor și nu cu suprafața lor laterală,
- în cazul discurilor de tăiere, tăiați cu suprafața frontală, nu polizați cu suprafața frontală a discurilor de tăiere.

La polizarea cu suprafața laterală, țineți polizorul la un unghi de nu mai mult de 30 de grade față de suprafața prelucrată (V). Mișcați polizorul ușor înainte și înapoi spre dumneavoastră. La tăiere, discul de tăiere trebuie să fie la un unghi drept față de suprafața tăiată. Nu tăiați la un unghi diferit. Este interzis să modificați unghiul discului de tăiere în relație cu piesa de lucru în timpul tăierii. Tăiați doar în linie dreaptă. Nerespectarea recomandărilor sus-menționate crește riscul de blocare a discului tăietor în piesa de prelucrat, ceea ce poate duce la reculul sculei spre utilizator, fisurarea sau spargerea discului. La tăiere, ghidați polizorul în sensul de rotație a discului (VI). La lucrul cu polizorul nu aplicați o presiune excesivă asupra piesei de prelucrat și nu faceți mișcări bruște, pentru a preveni blocarea sau fisurarea și spargerea discului abraziv. Nu suprasolicitați scula, temperatura suprafețelor sale exterioare nu trebuie să depășească niciodată 60 °C.. După încetarea lucrului, opriți polizorul, scoateți ștecherul din priză și verificați scula. Atenție! Discul se mai poate roti un timp după oprirea polizorului. Așteptați ca discul să se răcească înainte de a începe verificarea. În timpul lucrului, atât discul, cât și materialul de prelucrat se pot încălzi la temperaturi ridicate.

Mâner rotativ (VII)
Polizorul are capacitatea de a roti mânerul principal. Acest lucru poate crește ergonomia muncii. Pentru a roti mânerul, apăsați butonul de blocare a mânerului situat deasupra acestuia, apoi rotiți mânerul în direcția indicată de săgeata de pe carcasa polizorului până când blocarea blochează rotația. Asigurați-vă că mânerul se blochează în poziția selectată.

Vă rugăm să rețineți! La lucrul cu polizorul unghiular:
Folosiți întotdeauna apărătoare pentru ochi.
Nu folosiți discuri abrazive cu viteză periferică maximă sub 80 m/s.
Nu folosiți discuri abrazive cu turație maximă mai mică decât turația polizorului.

CONSERVAREA SI REVIZIILE

Atenţie! Inainte de a începe reglarea, deservirea tehnică sau conservarea scote fişa conductei de alimentare din priza cu tensiune electrică. După terminarea lucrului trebuie verificată starea tehnică a sculei electrice, aspectul ei exterior adică: carcasa şi mînierul, conductorul electric şi fişa lui, funcţionarea întrerupătorului electric, rosturile de trecerea aerului (ventilaţia), scâterierea periilor (cărbunilor), sonoritatea lagărelor şi angrenajului, pornirea şi corectitudinea funcţionării, In timpul garanţiei uzufructuarul nu poate anexa nimic la scula respectivă şi nici nu poate să schimbe nici un subansamblu, deoarece se pierde dreptul la garanţie. Dacă în timpul funcţionării vor fi constate necorectitudeni sau alte simptome neaşteptate, înseamnă că trebuie făcută revizia periodică la servis. După terminarea lucrului trebuie curăţată toată scula, rosturile de trecerea aerului, întreruptorii, mânierul şi scuturile de exemplu cu are comprimat cu o presiune nu mai mare de 0,3 Mpa, sau cu penson sau cu o cârpă uscată neântrebuinţând mijloace chimice şi lichide curăţătoare.

CARACTERÍSTICAS DE LA AMOLADORA ANGULAR

La amoladora angular es una herramienta eléctrica diseñada para amolar y cortar materiales de construcción metálicos y minerales, como ladrillos, piedra natural y artificial, hormigón, azulejos, etc., usando discos abrasivos y muelas abrasivas seleccionados en función del material. La herramienta no debe utilizarse en ningún caso para procesar materiales distintos de los mencionados anteriormente, por ejemplo, lijar y cortar madera. El funcionamiento correcto, fiable y seguro de la amoladora depende de un manejo correcto, por lo que antes de utilizar la amoladora:

Antes de empezar a utilizar la herramienta, lea todo el manual y consérvelo para futuras consultas.
¡Use siempre un protector ocular!
¡No utilice discos abrasivos con una velocidad periférica máxima permitida inferior a 80 m/s!
No utilice discos abrasivos con una velocidad inferior a la velocidad nominal de la amoladora.

El proveedor no se responsabiliza de los daños derivados del incumplimiento de las normas de seguridad e instrucciones contenidas en este manual.

EQUIPAMIENTO DE LA AMOLADORA ANGULAR

Las amoladoras se suministran con el siguiente equipamiento:
- mango adicional
- protección del disco abrasivo
- llave para fijar el disco abrasivo

Los discos abrasivos no están incluidos.

PARÁMETROS TÉCNICOS

Parámetro	Unidad de medida	Valor
Número de catálogo		79135
Tensión de red	[V~]	230 – 240
Frecuencia de red	[Hz]	50
Potencia nominal	[W]	2000
Rotaciones nominales	[min^{-1}]	6500
Diámetro del disco abrasivo	[mm]	230
Diámetro del agujero del disco abrasivo	[mm]	22
Punta del husillo		M14
Peso	[kg]	4,5
Nivel sonoro		
- presión acústica $L_{pA} \pm K_{pA}$	[dB (A)]	97 ± 3,0
potencia $L_{wA} \pm K_{wA}$	[dB (A)]	105 ± 3,0
Nivel de vibración $_{ah,AG}$ ± K (mango principal / mango auxiliar)	[m/s^2]	6,2 ± 1,5
Clase de aislamiento		II
Grado de protección		IPX0

El valor de emisión de ruido declarado se ha medido utilizando el método de prueba estándar y puede utilizarse para comparar una herramienta con otra. El valor de emisión de ruido declarado puede utilizarse en la evaluación inicial de la exposición.
El valor de vibración total declarado se ha medido utilizando el método de prueba estándar y puede utilizarse para comparar una herramienta con otra. El valor de vibración total declarado puede utilizarse en la evaluación inicial de la exposición.
¡Atención! La emisión de vibraciones durante el funcionamiento de la herramienta puede diferir del valor declarado, dependiendo de la forma en que se utilice la herramienta.
¡Atención! Deben especificarse medidas de seguridad para proteger al operador, que se basan en una evaluación de la exposición en condiciones reales de uso (incluidas todas las partes del ciclo de trabajo, como el tiempo en que la herramienta está apagada o inactiva y el tiempo de activación).

ADVERTENCIAS GENERALES PARA LA SEGURIDAD DE LAS HERRAMIENTAS ELÉCTRICAS

¡Atención! Lea todas las advertencias de seguridad, ilustraciones y especificaciones proporcionadas con esta herramienta eléctrica **/ máquina.** Debido al incumplimiento pueden producirse electrocuciones, incendios o lesiones graves.

Guarde todas las advertencias e instrucciones para referencia futura.

El concepto „herramienta eléctrica / máquina" utilizado en advertencias se aplica a todas las herramientas / máquinas impulsadas eléctricamente, tanto por cable como inalámbrico..

Seguridad en el lugar de trabajo

Mantenga el lugar de trabajo bien iluminado y limpio. El desorden y la mala iluminación pueden ser causas de accidentes.

No trabaje con herramientas eléctricas / máquinas en un ambiente con un mayor riesgo de explosión, que contenga líquidos, gases o vapores inflamables. Las herramientas eléctricas / máquinas generan chispas que pueden encender el polvo o los humos.

Los niños y terceros no deberían estar autorizados a ingresar al lugar de trabajo. La pérdida de concentración puede provocar la pérdida de control.

Seguridad eléctrica

El enchufe del cable eléctrico debe coincidir con el tomacorriente. No debe modificar el enchufe de ninguna manera. No use adaptadores de enchufe con herramientas eléctricas / máquinas conectadas a tierra. Un enchufe sin modificar que se ajuste al tomacorriente reduce el riesgo de electrocución.

Evite el contacto con superficies puestas a tierra tales como tuberías, radiadores y refrigeradores. Poner a tierra el cuerpo aumenta el riesgo de electrocución..

No exponga las herramientas eléctricas / máquinas a la lluvia o la humedad. Agua y humedad que se meten en la herramienta eléctrica / máquinas aumenta el riesgo de electrocución.

No sobrecargue el cable de alimentación. No use el cable de alimentación para transportar, tirar o desenchufar el cable de alimentación de la toma de corriente. Evite el contacto del cable de alimentación con calor, aceites, bordes afilados y piezas móviles. Daños o enredos en el cable de alimentación aumentan el riesgo de electrocución.

En el caso de trabajar fuera de las habitaciones cerradas, use cables de extensión destinados a trabajar fuera de las habitaciones cerradas. El uso de un cable de extensión adaptado para uso en exteriores reduce el riesgo de descarga eléctrica.

Cuando el uso de una herramienta eléctrica / máquina en un ambiente húmedo es inevitable, se debe usar un dispositivo de corriente residual (RCD) como protección contra el voltaje de suministro. El uso de RCD reduce el riesgo de descarga eléctrica.

Seguridad personal

Esté atento a lo que está haciendo y use el sentido común cuando utilice una herramienta eléctrica / máquina. No use una herramienta eléctrica / máquina si está cansado o bajo la influencia del alcohol, drogas o medicamentos. Incluso un momento de falta de atención mientras se trabaja puede ocasionar lesiones personales graves.

Use equipo de protección personal. Siempre use protección para los ojos. El uso de equipo de protección personal como máscaras contra el polvo, zapatos de seguridad antideslizantes, cascos y protectores auditivos reduce el riesgo de lesiones personales graves.

Evite la activación accidental del dispositivo. Asegúrese de que el interruptor eléctrico esté en la posición „apagado" antes de conectarlo a una fuente de alimentación y / o la batería, al levantar o mover la herramienta eléctrica/ máquina. Mover la herramienta eléctrica / máquina con el dedo en el interruptor de encendido o encender las herramientas eléctricas / máquinas, cuando el interruptor está en la posición „encendido" puede ocasionar lesiones graves.

Antes de encender la herramienta eléctrica / máquina elimine las llaves y otros instrumentos que se han usado para ajustarlo. Una llave que queda en los elementos giratorios de la herramienta / máquina puede provocar lesiones graves.

No alcances y no te apoyes demasiado. Mantenga la actitud correcta y el equilibrio todo el tiempo. Esto permitirá un control más fácil sobre la herramienta eléctrica / máquina en caso de situaciones de trabajo inesperadas.

Vístete apropiadamente. No use ropa suelta o joyas. Mantenga su cabello y ropa lejos de las partes móviles de la herramienta eléctrica / máquina. La ropa suelta, joyas o el cabello largo pueden quedar atrapados en las piezas móviles.

Si los dispositivos están diseñados para conectar la extracción de polvo o la recolección de polvo, asegúrese de que estén conectados y utilizados correctamente. El uso de extracción de polvo reduce el riesgo de peligros de polvo.

No dejes que la experiencia adquirida por el uso frecuente de la herramienta / máquina causen descuido e ignorancia de las reglas de seguridad. Una acción despreocupada puede causar lesiones graves en una fracción de segundo.

Uso y cuidado de la herramienta eléctrica / máquina

No sobrecargue la herramienta eléctrica / máquina. Use una herramienta eléctrica / máquina adecuada para su aplicación. Una herramienta eléctrica / máquina adecuada proporcionará un trabajo mejor y más seguro si se utiliza para la carga diseñada.

No use la herramienta eléctrica / máquina, si el interruptor eléctrico no habilita ni deshabilita. Una herramienta / máquina, que no se puede controlar con el interruptor de encendido es peligroso y debe repararse.

Desconecte el enchufe del tomacorriente y / o retire la batería si se puede desconectar de la herramienta eléctrica / máquina antes de ajustar, cambiar accesorios o guardar la herramienta. / máquina. Dichas medidas preventivas le permitirán evitar encender accidentalmente la herramienta eléctrica / **máquina**.

Mantenga la herramienta fuera del alcance de los niños, no permita que las personas que no saben cómo manejar la herramienta eléctrica / máquina o no conocen estas instrucciones utilicen una herramienta eléctrica / máquina. Las herramientas eléctricas / máquinas son peligrosas en manos de usuarios no entrenados.

Mantener herramientas eléctricas / máquinas y accesorios. Compruebe herramienta / máquina para verificar desajustes o atascos de partes móviles, daños en las piezas y cualquier otra condición que pueda afectar el funcionamiento de la herramienta eléctrica/ máquina. El daño debe ser reparado antes de usar la herramienta eléctrica / máquina. Muchos

accidentes son causados por herramientas mal mantenidas / máquina.
Mantenga las herramientas de corte afiladas y limpias. Las herramientas de corte correctamente mantenidas con bordes afilados son menos propensas a atascarse y son más fáciles de controlar durante el trabajo.
Use herramientas eléctricas / máquinas, accesorios y herramientas de inserción y similares de acuerdo con estas instrucciones, teniendo en cuenta el tipo y las condiciones de trabajo. El uso de herramientas para trabajos distintos a los diseñados probablemente pueda crear una situación peligrosa.
Los mangos y las superficies de agarre deben estar secos, limpios y libres de aceite y grasa. Las empuñaduras y las superficies de agarre resbaladizas no permiten un funcionamiento y monitoreo seguros de la herramienta / máquina en situaciones de peligro.

Reparos
Repare la herramienta eléctrica / máquina solo en sitios autorizados que solo utilicen piezas de repuesto originales. Esto garantizará una seguridad de funcionamiento adecuada de la herramienta eléctrica.

INSTRUCCIONES DE SEGURIDAD ADICIONALES PARA AMOLADORAS Y PULIDORAS DE DISCO

La herramienta solo está diseñada para el lijado, el lijado con papel de lija, el cepillado y el corte. Lea todas las advertencias, instrucciones, ilustraciones y especificaciones suministradas con la herramienta eléctrica. Si no se siguen todas las instrucciones dadas a continuación, se pueden producir descargas eléctricas, incendios y/o lesiones graves.
No modifique esta herramienta para trabajos para los que no haya sido diseñada y especificada por el fabricante. Dicha modificación dará lugar a la pérdida de control y lesiones graves.
Está prohibido utilizar la herramienta como pulidora o de cualquier otra manera que no sea la descrita en el manual. Trabajar con una herramienta para los usos no previstos puede crear riesgos y provocar lesiones personales.
No utilice accesorios que no hayan sido diseñados ni previstos por el fabricante. El hecho de que los accesorios puedan acoplarse a la herramienta no significa que garanticen un funcionamiento seguro.
La velocidad de rotación máxima de los accesorios debe ser igual o superior a la velocidad máxima de la herramienta. Los accesorios con una velocidad de rotación inferior a la de la herramienta pueden romperse en pedazos durante el funcionamiento.
El diámetro exterior y el espesor de los accesorios deben estar dentro del rango de tamaño especificado para la herramienta. Los accesorios de tamaño inadecuado no se pueden proteger o manipular adecuadamente.
El tamaño del orificio de fijación de las ruedas, muelas, bridas y otros accesorios debe coincidir con el tamaño del husillo de la herramienta. Los accesorios que no tienen el mismo tamaño que el husillo de la herramienta, vibrarán después del arranque y podrán hacer que se pierda el control de la herramienta.
No utilice accesorios dañados. Antes de cada uso, examine el estado de los accesorios por presencia de astillas, grietas, abrasiones y desgaste excesivo. Si se caen los accesorios, se debe comprobar si están dañados o instalar nuevos e intactos. Después de la inspección e instalación de los accesorios, colóquese a sí mismo y a otras personas fuera del área de rotación de los accesorios y luego haga funcionar la herramienta durante un minuto a la máxima velocidad de rotación. Durante la prueba, los accesorios dañados serán destruidos.
Use equipo de protección individual. Dependiendo de la aplicación, utilice protectores faciales, gafas panorámicas o de seguridad. Si es necesario, utilice máscaras antipolvo, protectores auditivos, guantes y delantales para protegerse contra pequeñas piezas de accesorios o materiales que se formen durante el trabajo. La protección ocular debe ser capaz de detener las astillas que vuelan producidos durante el funcionamiento. La máscara antipolvo debe ser capaz de filtrar el polvo generado durante el funcionamiento. La exposición excesiva al ruido puede causar la pérdida de audición.
Mantenga una distancia segura entre el lugar de trabajo a otras personas. Las personas que entran en el área de trabajo deben usar equipos de protección individual. Las astillas producidas durante el funcionamiento o fragmentos de accesorios dañados pueden ser expulsadas de las inmediaciones del área de trabajo.
Cuando realice trabajos en los que el disco pueda entrar en contacto con un cable eléctrico bajo tensión u oculto o un conducto de alimentación, sujete la máquina únicamente con mangos aislados. El disco puede estar bajo tensión cuando entra en contacto con cables bajo tensión y puede causar que partes metálicas de la herramienta se pongan bajo tensión, provocando una descarga eléctrica al operador de la herramienta.
Coloque el conducto de alimentación lejos de los elementos giratorios de la herramienta. Si pierde el control de la herramienta, el cable puede ser cortado o atrapado y la mano o el brazo del operador puede ser atrapado por las partes giratorias de la máquina.
Nunca coloque aparte la herramienta hasta que las piezas giratorias se hayan detenido completamente. Las piezas giratorias pueden «agarrar» el suelo y sacar la herramienta del área de control.
No arranque la herramienta mientras la transporta. El contacto accidental con piezas giratorias puede causar que la ropa quede atrapada y arrastrada, y que la herramienta entre en contacto con el cuerpo del operador.
Limpie regularmente las rejillas de ventilación de la herramienta. El ventilador del motor aspira la suciedad y el polvo generado durante el funcionamiento hacia el interior de la herramienta. La acumulación excesiva de partículas metálicas contenidas en el polvo aumenta el riesgo de descarga eléctrica.
No trabaje con la herramienta en el entorno de materiales inflamables. Las chispas que se producen durante el funciona-

miento pueden provocar un incendio.
No utilice accesorios que requieran refrigeración por líquido. El agua o el refrigerante pueden causar descargas eléctricas.
El tamaño de la rosca de los accesorios debe coincidir con la rosca del husillo de la amoladora. En el caso de los accesorios instalados mediante brida, el orificio de montaje de los accesorios debe coincidir con el tamaño de montaje de la brida. Los accesorios que no encajan en el soporte de la herramienta eléctrica causarán desequilibrio, vibración excesiva y pueden ocasionar la pérdida de control.

Advertencias relacionadas con el rebote de la herramienta hacia el operador
El rebote de la herramienta hacia el operador es una reacción repentina a una rueda, cinta de pulir el cepillo u otro accesorio bloqueados o enclavados. Si se bloquean o enclavan, el accesorio giratorio se detiene bruscamente, lo que hace que la herramienta eléctrica gire en el sentido opuesto a la rotación del accesorio.
Por ejemplo, si el disco abrasivo es bloqueado o enclavado por la pieza mecanizada, el borde del disco que entra en el punto de enclavamiento puede penetrar en la superficie del material, haciendo que el disco se escape o sea expulsado.
El disco también puede escapar hacia o desde el operador, dependiendo de la dirección de movimiento de la rueda en el punto de enclavamiento. Asimismo, los discos abrasivos pueden agrietarse en estas condiciones.
El rebote de la herramienta hacia el operador es el resultado de un uso incorrecto y/o de no seguir las instrucciones del manual de uso. Los fenómenos pueden evitarse siguiendo las siguientes recomendaciones.
Utilice un agarre firme y la posición correcta del cuerpo y las manos para soportar las fuerzas generadas por el rebote. Utilice siempre un mango auxiliar, si se suministra con la herramienta, para asegurar el máximo control durante el rebote o rotación inesperada al arrancar la herramienta. El operador puede controlarla rotación o el rebote de la herramienta si se toman las precauciones apropiadas.
Nunca coloque la mano cerca de piezas de herramientas en rotación. Las partes giratorias pueden entrar en contacto con la mano durante el rebote.
No se coloque en la zona hasta la cual la herramienta se moverá durante el rebote. El rebote dirigirá la herramienta en la dirección opuesta a la dirección de rotación del disco abrasivo en el punto de su enclavamiento.
Preste especial atención cuando trabaje cerca de esquinas, bordes afilados, etc. Evite dar golpes y enclavar el disco abrasivo. Al mecanizar esquinas o cantos, existe un mayor riesgo de que el discoabrasivo se enclave, provocando una pérdida de control o un rebote de la herramienta.
No utilice discos con cadena cortante para trabajar la madera, discos de diamante segmentados con un espacio periférico entre los segmentos superior a 10 mm ni sierras dentadas. Tales discos causan rebotes frecuentes y pérdida de control de la herramienta.

Advertencias sobre el lijado y corte
Utilice únicamente discos adecuados para su uso con la herramienta y pantallas protectoras diseñadas para el tipo de disco determinado. Los discos para los que no se ha diseñado la herramienta no proporcionan protección adecuada ni son seguros.
El disco convexo debe montarse de forma que la superficie de lijado no sobresalga más allá del plano de la brida de protección de la pantalla protectora. Un disco mal montado que sobresalga por encima de la pantalla protectora supone un riesgo para la seguridad durante el funcionamiento.
La pantalla protectora debe estar firmemente sujeta a la herramienta y colocada en una posición que proporcione la máxima seguridad, de modo que el área más pequeña del disco quede expuesta hacia el operador. La pantalla ayuda a proteger al operador de fragmentos de discos rotos y evita el contacto accidental con el disco.
La muela debe utilizarse según lo previsto. Por ejemplo: no use un disco para el corte. Los discos abrasivos de corte están diseñados para la carga periférica, las fuerzas laterales aplicadas al disco de corte pueden provocar su desintegración.
Utilice siempre discos de sujeción no dañados, que tengan el tamaño correcto para el disco abrasivo. La sujeción correcta del disco abrasivo reduce la posibilidad de que se dañe el mismo. Los discos de sujeción del disco de corte pueden ser diferentes de los discos de sujeción del disco abrasivo.
No utilice discos abrasivos desgastados de herramientas más grandes. Un disco abrasivo de mayor diámetro no es adecuado para una mayor velocidad de las herramientas más pequeñas y puede romperse.
Si utiliza discos de doble función, utilice siempre una protección adecuada para el tipo de trabajo. El uso de la pantalla protectora incorrecta puede provocar que no se proporcione el grado de protección deseado, lo que puede provocar lesiones graves.

Advertencias relacionadas con el corte
No „atasque" el disco ni aplique demasiada presión. No intente cortar demasiado profundo. La excesiva tensión sobre el disco abrasivo aumenta la carga y la susceptibilidad a la torsión o al agarre del disco en la ranura cortada, lo que provoca un mayor riesgo de rebote hacia el operador o de daños en el disco.
No coloque su cuerpo en la línea de corte o detrás del disco abrasivo en movimiento. Si durante el funcionamiento el disco abrasivo se aleja del cuerpo del operador, el rebote hacia él puede dirigir el disco en movimiento y la herramienta hacia el operador.

Si el disco queda atrapado o si el corte se interrumpe por cualquier motivo, apague la herramienta y manténgala sin movimiento hasta que la rotación del disco se detenga por completo. Nunca intente sacar el disco de corte en movimiento de la ranura, ya que esto podría resultar en un rebote hacia el operador. Busque las causas y tome las medidas adecuadas para eliminar el agarre del disco.
No reanude el corte en el material. Deje que el disco alcance su velocidad nominal y solo introdúzcalo con cuidado en la ranura de corte. El disco puede ser enclavado, sacado o rebotado hacia el operador si el corte se reanuda en el material.
Apoye paneles y otros materiales de gran tamaño para minimizar el riesgo de enclavamiento y rebote hacia el operador. Los materiales de gran tamaño tienden a doblarse por su propio peso. Los apoyos deben colocarse bajo el material cerca de la línea de corte y cerca del borde del material, a ambos lados de la línea de corte.
Tenga especial cuidado al hacer cortes en las paredes y otras superficies desconocidas. Un disco saliente puede cortar los conductos de gas, cables eléctricos u otros objetos que puedan causar un rebote hacia el operador.
No intente cortar en arco. La sobrecarga del disco aumenta su carga y la susceptibilidad a la torsión o atascamiento en la ranura del corte y la probabilidad de rebote hacia el operador o ruptura del disco, lo que puede provocar lesiones graves.

Advertencias sobre el lijado con papel de lija
Utilice papel de lija del tamaño correcto. Al seleccionar un disco abrasivo, es necesario seguir las recomendaciones del fabricante. El papel de lija que sobresale significativamente más allá del disco abrasivo puede causar lesiones y también aumentar el riesgo de enclavamiento, desgarro o rebote hacia el operador.

Advertencias relacionadas con el trabajo realizado con un cepillo de alambre
Tenga cuidado, ya que las astillas de alambre también son expulsadas del cepillo durante el funcionamiento normal. No sobrecargue los alambres aplicando demasiada fuerza al cepillo. Los alambres pueden perforar fácilmente la ropa ligera y/o la piel.
Si se recomienda el uso de cubiertas durante el trabajo con un cepillo de alambre, debe evitarse todo contacto entre el cepillo y la cubierta. El cepillo de alambre puede aumentar su diámetro bajo carga y fuerza centrífuga.

Advertencias relacionadas con el pulido
No permita que alguna parte suelta del disco de pulido o del cable de sujeción gire libremente. Las cuerdas sueltas y giratorias pueden enredarse en los dedos o quedar atrapadas por la pieza mecanizada.

INSTALACIÓN DE LOS ELEMENTOS DEL EQUIPO

Montaje de la protección del disco abrasivo
Coloque la protección del disco en la parte cilíndrica del cuerpo alrededor del husillo y, mediante un tornillo o una abrazadera en la abrazadera de la protección, fíjelo de modo que la protección quede instalada de forma recta, firme y segura. Ajuste la protección del disco abrasivo de modo que la parte no protegida del disco quede lo más alejada posible de la mano del usuario de la amoladora. No utilice nunca la amoladora sin la protección del disco abrasivo correctamente instalada.
Se suministra una protección con la amoladora para proporcionar una protección adecuada solo cuando se lija con discos abrasivos y discos que utilizan papel de lija y algunos cepillos de alambre. El disco, una vez montado en el husillo, no debe sobresalir del borde lateral de la protección. Para otros tipos de trabajo permitidos, póngase en contacto con el fabricante para obtener una protección diseñada para ese tipo de trabajo. Si se utiliza un protector de tipo A (para el corte) para lijar la superficie lateral, el protector puede interferir con la pieza de trabajo causando un mal control de la herramienta. Cuando se utiliza un protector de tipo B (para lijar) para cortar con una muela, el riesgo de exposición a chispas y partículas aumenta, así como a partes del disco si se rompe. Cuando se utiliza un protector de tipo A (para el corte), tipo B (para lijar) o tipo C (combinado) para cortar o lijar la superficie lateral de hormigón o piedra, el riesgo de exposición al polvo y la pérdida de control debido al rebote hacia el operador aumenta. Cuando se utiliza un protector de tipo A (para el corte), tipo B (para lijar) o tipo C (combinado) con un cepillo de alambre en forma de disco de un espesor que hará que el cepillo sobresalga más allá del collar del protector, puede hacer que los alambres agarren el protector, lo que hará que los alambres se rompan.

Montaje del mango auxiliar
Monte el mango atornillándolo firmemente al cabezal de la herramienta.

MANEJO DE DISCOS ABRASIVOS

¡ATENCIÓN! El disco abrasivo solo puede instalarse cuando la tensión de alimentación está desconectada. ¡Retire el enchufe del cable de la amoladora de la toma de corriente!

Montaje del disco abrasivo
Desconecte la fuente de alimentación de la herramienta. ¡Retire el enchufe de la toma!
Al realizar el montaje, asegúrese de que los bordes A (IV) de la parte inferior del husillo y las bridas de fijación se solapan exactamente. Coloque la brida de montaje superior en el husillo. Instale el disco abrasivo en el husillo y en la brida de fijación superior.

Atornille la brida de fijación inferior en el husillo. Empuje el bloqueo del husillo y apriete la brida de fijación inferior con una llave, luego suelte la presión sobre el botón de bloqueo. Inserte el enchufe eléctrico de la herramienta en la toma de corriente, encienda la amoladora y observe su funcionamiento sin carga durante aproximadamente 1 minuto. Retire el enchufe de la toma de corriente y compruebe la fijación de los discos.

Ubicación de las bridas de fijación
Tenga en cuenta que el grosor de los discos en el punto de fijación al husillo puede variar. Dependiendo de si se utilizan discos abrasivos finos (grosor hasta 3,2 mm) o gruesos (grosor superior a 3,2 mm), la ubicación de las bridas de fijación (III) es diferente. El grosor máximo del disco abrasivo que puede fijarse a la amoladora es de 6 mm.

Retirada de los discos abrasivos
Apague la amoladora y desenchufe el cable eléctrico de la toma de corriente. Apriete el bloqueo del husillo y desenrosque la brida de fijación inferior con una llave de apriete; a continuación, retire el disco abrasivo del husillo. Limpie el husillo y las bridas de fijación de polvo y otros residuos generados durante el funcionamiento.

Tipos de discos abrasivos
Se puede utilizar cualquier muela reforzada con trenzado, diseñada para su uso con amoladoras angulares con una velocidad periférica admisible de al menos 80 m/s y los diámetros de montaje y exterior definidos en la tabla con los datos técnicos.
Si el disco abrasivo está provisto de un orificio no roscado, utilice bridas de montaje para montarlo. También es posible montar discos con el diámetro exterior especificado en la tabla con los datos técnicos, equipadas con orificio roscado M14. En este caso, no utilice las bridas de sujeción y atornille el disco directamente en el husillo bloqueándolo con el botón y apretando el disco de forma firme y segura con una llave (no suministrada con la amoladora). En el caso de los discos que permiten el montaje del disco de papel de lija con velcro, utilice únicamente discos de papel de lija del diámetro especificado en la tabla con los datos técnicos. Los discos deben colocarse concéntricamente en el disco. El borde del disco no debe sobresalir el disco. También es posible utilizar discos abrasivos de diamante de las dimensiones especificadas en la tabla de datos técnicos para el corte y el rectificado en seco. La instalación debe realizarse de la misma manera que para los discos abrasivos. Si se utilizan discos de diamante segmentados, la distancia entre los segmentos no será superior a 10 mm, medida en la periferia del disco, y los segmentos tendrán un ángulo de abrasión negativo. Para el mecanizado de metales, se recomienda utilizar discos abrasivos fabricados con materiales destinados al mecanizado del tipo de metal en cuestión.
Consulte la documentación suministrada con el disco abrasivo. Cuando se trabaja con materiales cerámicos, se pueden utilizar discos abrasivos diseñados para el trabajo en piedra o discos de diamante diseñadas para el trabajo en seco. Se recomiendan los cepillos de alambre y los discos con papel de lija para eliminar las capas de pintura antiguas de las piezas metálicas.

Está prohibido modificar el orificio de sujeción o el husillo o utilizar anillos de reducción para adaptar el diámetro del orificio de sujeción al diámetro del husillo. Está prohibido utilizar discos abrasivos con un diámetro de sujeción distinto al especificado en la tabla con los datos técnicos. Se prohíbe el uso de discos con cadena de corte o sierras circulares, ya que aumentan el riesgo de que la herramienta rebote hacia el operario.
¡Atención! Se prohíbe el uso de discos distintos a los aprobados en este manual. Incluso si se pueden montar en el husillo de la amoladora. Los discos inadecuados pueden no soportar las cargas generadas al utilizar una amoladora angular. Los discos abrasivos dañados y desintegrados suponen un riesgo de lesiones personales graves o de muerte.

USO DE LA AMOLADORA

¡Retire el enchufe de la toma!
Antes de trabajar con la herramienta, compruebe que el cuerpo de la carcasa y el cable de conexión con el enchufe no estén dañadas. Si se observa algún daño, ¡está prohibido conectar la amoladora a la red eléctrica! Instale la protección del disco abrasivo y el mango. No utilice nunca la amoladora sin la protección del disco abrasivo.
Seleccione el tipo de disco abrasivo adecuado para el trabajo y monte el disco en el husillo de la amoladora. En caso necesario, el material a mecanizar debe sujetarse de forma adecuada para que no se mueva durante el mecanizado, por ejemplo, mediante mordazas o abrazaderas. El disco de la amoladora gira a alta velocidad y, si no está bien sujeto, el material puede moverse de forma incontrolada durante el funcionamiento, lo que aumenta el riesgo de lesiones graves. Al cortar, apoye el material a cortar a ambos lados de la línea de corte, pero de forma que no provoque el atasco del disco de corte durante el corte. Coloque los soportes cerca de los bordes del material a cortar y cerca de la línea de corte.
Use protección para los ojos, protectores auditivos y guantes de seguridad.
Compruebe que el interruptor está en la posición de «apagado - O». Luego inserte el enchufe del cable eléctrico de la amoladora en la toma de corriente.
Adopte una posición suficientemente equilibrada y ponga en marcha la amoladora con el interruptor. Si el interruptor está situado en la parte superior o lateral del cuerpo de la amoladora, para encenderla, presione el interruptor situado en la parte trasera de la amoladora y, a continuación, sin soltar la presión, empújela hacia delante en la dirección marcada con una «I». El interruptor de encendido/apagado puede tener un seguro que permita bloquearlo en esta posición para facilitar el trabajo. Para apagar la amoladora, pulse el interruptor situado en la parte trasera de la amoladora y deje que retroceda. En caso de pérdida de corriente

durante el funcionamiento con el interruptor bloqueado, solo se podrá empezar a trabajar una vez restablecida la corriente tras desbloquear y volver a conectar el interruptor.
Si la amoladora está equipada con un interruptor de encendido/apagado situado en la parte inferior del mango, mantenga pulsado el botón de bloqueo y, a continuación, pulse el interruptor. Mantenga pulsado el interruptor mientras trabaja, pero no es necesario mantener pulsado el botón de bloqueo. Si se deja de presionar el interruptor, la amoladora se apagará. Un interruptor de este tipo no tiene la opción de bloquearlo para poder trabajar.
Comience a trabajar aplicando la cara correcta del disco a la pieza:
- en el caso de los discos de lijado abrasivos, se debe lijar con la cara lateral y/o frontal,
- en el caso de las muelas de láminas, lijar con la cara lateral de forma que las láminas de papel de lija vayan paralelas a la pieza,
- en el caso de los discos con velcro para fijar el papel de lija, el lijado debe realizarse con la cara lateral,
- en el caso de los cepillos de alambre, el trabajo debe realizarse con el extremo del alambre y no con su lado,
- en el caso de los discos de corte, cortar con la cara frontal, no amolar con la cara frontal de los discos diseñados para el corte.

Al lijar con la cara lateral, mantenga la amoladora en un ángulo no superior a 30 grados con respecto a la superficie de trabajo (IV). Desplace la amoladora con movimientos suaves hacia delante y hacia atrás. Al cortar, el disco de corte debe estar en ángulo recto con la superficie a cortar. No corte en un ángulo diferente. Está prohibido cambiar el ángulo del disco de corte en relación con la pieza durante la operación de corte. Realice los cortes solo en línea recta. El incumplimiento de estas precauciones aumenta el riesgo de que el disco de corte se atasque en la pieza de trabajo, lo que puede hacer que la herramienta retroceda hacia el operador, rompa el disco o haga su desintegración. Al cortar, guíe la amoladora en el sentido de rotación del disco (VI). Durante el trabajo con la amoladora, no ejerza demasiada presión sobre la pieza de trabajo ni haga movimientos bruscos para no atascar o romper y desintegrar el disco abrasivo. No sobrecargue la amoladora, la temperatura de la superficie externa nunca debe superar los 60 ^{O}C. Una vez finalizado el trabajo, apague la amoladora, desenchufe el cable de la amoladora de la toma de corriente e inspecciónela. ¡Atención! El disco puede seguir girando durante algún tiempo después de apagar la amoladora. Deje que el disco se enfríe antes de repararlo. Durante el funcionamiento, tanto el disco como la pieza pueden calentarse.

Mango giratorio (VII)
La amoladora tiene la capacidad de girar el mango principal. Esto puede aumentar la ergonomía del trabajo. Para girar el mango, presione el botón de bloqueo del mango ubicado encima y luego gírelo en la dirección indicada por la flecha en la carcasa del molinillo hasta que el bloqueo bloquee la rotación. Asegúrese de que la manija se bloquee en la posición seleccionada.

¡Recuerde! Al trabajar con una amoladora angular:
Utilice siempre protección para los ojos.
No utilice discos abrasivos con una velocidad periférica máxima permitida inferior a 80 m/s.
No utilice discos abrasivos con una velocidad inferior a la velocidad nominal de la amoladora.

MANTENIMIENTO E INSPECCIONES

¡ATENCIÓN! Antes de empezar el ajuste, servicio técnico o mantenimiento, saque el enchufe de la herramienta del contacto de la red eléctrica. Habiendo terminado el trabajo, es menester revisar el estado técnico de la herramienta eléctrica por medio de un control externo y la evaluación de: el armazón y el mango, el cable eléctrico con el enchufe, el funcionamiento del interruptor eléctrico, los intersticios de ventilación, el chispear de los cepillos, el nivel de ruido de los cojinetes y las transmisiones, el arranque y la uniformidad del funcionamiento. Dentro del periodo de garantía, el usuario no puede desmantelar las herramientas eléctricas o cambiar sus partes ya que pierde de esta manera los derechos de garantía. Todas las irregularidades que se detecten durante una inspección o el trabajo implican la necesidad de reparar la herramienta en un taller especializado. Habiendo terminado el trabajo, es menester limpiar el armazón, los intersticios de ventilación, interruptores, el mango adicional y los protectores con aire comprimido (cuya presión de debe exceder 0,3 MPa) con una brocha o con un trapo seco sin usar sustancias químicas y líquidos limpiadores. Limpie las herramientas y los mangos con un trapo seco y limpio.

CARACTÉRISTIQUES DE LA RECTIFIEUSE ANGULAIRE

La rectifieuse angulaire est un outil électrique conçu pour le meulage et la découpe de matériaux métalliques et de minéraux de construction tels que la brique, la pierre naturelle et artificielle, le béton, le carrelage, etc., à l'aide de disques et de meules abrasifs sélectionnés en fonction du matériau. En aucun cas, l'outil ne doit être utilisé pour traiter des matériaux autres que ceux mentionnés ci-dessus, par exemple pour poncer et couper du bois. Le fonctionnement correct, fiable et sûr de la rectifieuse dépend de son utilisation correcte, donc avant d'utiliser la rectifieuse :

Lisez ce manuel avant l'utilisation de l'outil et le conservez.
Portez toujours une protection pour les yeux !
N'utilisez pas de meules abrasives dont la vitesse circonférentielle maximale autorisée est inférieure à 80 m/s !
N'utilisez pas d'accessoires dont la vitesse maximale autorisée est inférieure à la vitesse de la rectifieuse.

Le fournisseur n'est pas responsable des dommages résultant du non-respect des consignes de sécurité et des recommandations de ce manuel.

ÉQUIPEMENT POUR LA RECTIFIEUSE ANGULAIRE

Les rectifieuses sont fournies avec l'équipement suivant :
- poignée supplémentaire
- protection de la meule abrasive
- clé de fixation de la meule abrasive

Les disques abrasifs ne sont pas inclus.

PARAMÈTRES TECHNIQUES

Paramètre	Unité de mesure	Valeur
Référence catalogue		79135
Tension d'alimentation	[V~]	230 – 240
Fréquence du secteur	[HZ]	50
Puissance nominale	[W]	2000
Vitesse de rotation nominale	[min^{-1}]	6500
Diamètre du disque abrasif	[mm]	230
Diamètre de l'alésage du disque abrasif	[mm]	22
Pointe de la broche		M14
Poids	[kg]	4,5
Niveau sonore		
- pression acoustique $L_{pA} \pm K_{pA}$	[dB (A)]	97 ± 3,0
puissance $L_{wA} \pm K_{wA}$	[dB (A)]	105 ± 3,0
Niveau de vibration $_{ah,AG}$ ± K (poignée principale / poignée supplémentaire)	[m/s^2]	6,2 ± 1,5
Classe d'isolation		II
Degré de protection		IPX0

La valeur d'émission sonore déclarée a été mesurée à l'aide d'une méthode d'essai standard et peut être utilisée pour comparer un outil avec un autre. La valeur d'émission sonore déclarée peut être utilisée dans l'évaluation initiale de l'exposition.
Le niveau de vibration total déclaré a été mesuré selon la méthode d'essai standard et peut être utilisé pour comparer les outils entre eux. Le niveau de vibration total déclaré peut être utilisé pour l'évaluation initiale de l'exposition.
Attention ! L'émission des vibrations pendant le fonctionnement de l'outil peut différer de la valeur déclarée, en fonction de la manière dont l'outil est utilisé.
Attention ! Les mesures de sécurité pour la protection de l'opérateur, basées sur une évaluation de l'exposition dans les conditions réelles d'utilisation (comprenant toutes les parties du cycle d'utilisation, comme la durée pendant laquelle l'outil est à l'arrêt ou lorsqu'il fonctionne au ralenti et la durée de mise en régime), doivent être spécifiées.

MISES EN GARDE GÉNÉRALES DE SÉCURITÉ PUISSANCE

Attention!Assurez-vous de lire toutes les consignes de sécurité, illustrations et spécifications fournies avec cet outil de puissance /machine. Le non-respect pourrait donc conduire à un choc électrique, un incendie ou des blessures graves.

Conservez tous les avertissements et les instructions pour référence ultérieure.

Le terme « Pouvoir / Machine« Utilisé dans les avertissements se rapporte à tous les outils /machines mues par la force et sans fil.

La sécurité au travail

La zone de travail bien éclairé et propre. Le désordre et un mauvais éclairage peuvent être des causes d'accidents.

Ne pas utiliser des outils électriques /machines dans un environnement à un risque accru d'explosion, contenant des liquides inflammables, de gaz ou de vapeurs. Puissance /Machine Ils génèrent des étincelles qui peuvent enflammer les poussières ou fumées.

Ne laissez pas les enfants ou d'autres personnes au lieu de travail. La perte de concentration peut entraîner une perte de contrôle.

Sécurité électrique

Brancher le cordon électrique doit correspondre à la prise de courant. Ne pas modifier la fiche de quelque façon. Ne pas utiliser de fiches d'adaptateur avec des outils électriques mis à la terre /machines. bouchon non modifié qui correspond à la prise réduit le risque de choc électrique.

Éviter tout contact avec des surfaces mises à la terre telles que les tuyaux, les radiateurs et les refroidisseurs. Mise à la terre du corps augmente le risque de choc électrique.

Ne pas exposer les outils électriques /machines au contact de l'humidité ou la pluie. L'eau et l'humidité qui pénètre à l'intérieur puissance /Machine augmente le risque de choc électrique.

Ne surchargez pas le cordon d'alimentation. Ne pas utiliser le câble d'alimentation pour porter, tirer ou de débrancher la prise de courant de la prise murale. Evitez que le cordon à la chaleur, l'huile, des arêtes vives et des pièces mobiles. Confusion ou endommager le cordon d'alimentation augmente le risque de choc électrique.

Si vous travaillez à l'extérieur, utilisez une rallonge destinée à une utilisation en extérieur. L'utilisation d'un cordon adapté à une utilisation en extérieur réduit le risque de choc électrique.

Dans le cas où l'utilisation d'outils électriques /machines dans un environnement humide est inévitable en tant que protection contre la tension d'alimentation doit être utilisée dispositif de courant résiduel (RCD). L'utilisation réduit le risque de RCD manilles électrocutions.

sécurité personnelle

Restez vigilant, regardez ce que vous faites preuve de bon sens lors de l'utilisation d'un outil électrique /machine. Ne pas utiliser les outils électriques /machine alors que vous êtes fatigué ou sous l'influence de l'alcool, de drogues ou de médicaments. Un moment d'inattention pendant l'utilisation peut entraîner des blessures graves.

Utiliser un équipement de protection individuelle. Toujours porter des lunettes de protection. L'utilisation d'équipements de protection individuelle, comme un masque anti-poussière, chaussures de sécurité antidérapantes, casques et protections auditives réduire le risque de blessures graves.

Éviter toute manipulation accidentelle. Assurez-vous que l›interrupteur électrique est en position « off » avant de se connecter au pouvoir et /machine ou de la batterie, ramasser ou transporter l'outil. Passation de pouvoir /Machine avec un doigt sur l'interrupteur ou de la puissance d'excitation /machine Lorsque l'interrupteur est en position « marche » peut entraîner des blessures graves.

Avant de mettre le pouvoir /machine Retirez toutes les clés et autres outils qui ont été utilisés pour son règlement. Touche gauche sur les éléments rotatifs des outils /machine peut entraîner des blessures graves.

Ne pas atteindre et penchez trop loin. Maintenir une bonne posture et de l'équilibre en tout temps. Cela permettra de faciliter le contrôle de prise de l'outil de puissance /machine en cas de situations imprévues pendant le fonctionnement.

Habiller en conséquence. Ne portez pas de vêtements plus souples ou des bijoux. Gardez vos cheveux et vêtements loin des pièces mobiles de l'outil /machine. Des vêtements amples, des bijoux ou des cheveux longs peuvent être pris dans les pièces mobiles.

Si les dispositifs sont conçus pour connecter l'extraction de la poussière ou l'accumulation de poussière, assurez-vous qu'ils sont connectés et correctement utilisés. L'utilisation de l'extraction de poussière réduit les risques de dangers dus aux poussières.

Ne laissez pas l'expérience acquise lors de l'utilisation fréquente d'un outil /machine conduit à la négligence et en ignorant les règles de sécurité. Opération négligente peut causer des blessures graves dans une fraction de seconde.

Utilisation et entretien de l'outil de puissance /machine

Ne surchargez pas le pouvoir /machine. Utiliser des outils électriques /machine pertinentes pour l'application sélectionnée. outil électrique approprié /machine fournir un meilleur et plus sûr le travail si elle est utilisée pour la charge prévue.

Ne pas utiliser les outils électriques /machine. Si un interrupteur électrique ne permet pas l'inclusion et l'exclusion. Outil /Machine ce qui ne peut être contrôlé à l'aide du bouton d'alimentation est dangereux et doit être réparé.

Déconnecter la fiche de la prise murale et / ou retirer la batterie, si elle est détachable de l'outil motorisé /machine avant d'ajuster, de changer les accessoires ou de ranger l'outil /machine. De telles mesures préventives permettront d'éviter une puissance de démarrage accidentelle /machine.

outil de magasin hors de portée des enfants, ne laissez pas les gens qui ne connaissent pas le pouvoir d'exploitation / machine ou ces instructions pour utiliser l'outil de puissance /machine. puissance /Machine Ils sont dangereux entre les mains des utilisateurs non formés.

Maintenir les outils électriques /machine et accessoires. outil de vérification /machine pour les confitures mésappariements ou des pièces mobiles, les pièces endommagées et d'autres conditions qui peuvent affecter le fonctionnement de puissance /machine. Les dommages doivent être réparés avant d'utiliser les outils électriques /machine. De nombreux accidents sont causés par des outils maintenus inappropriés /machine.
Maintenez vos outils affûtés et propres. Des outils correctement entretenus avec des arêtes vives est moins sujette au brouillage et il est plus facile à contrôler pendant le fonctionnement.
Utiliser des outils électriques /machine, Accessoires et outils insérés, etc. conformément à ces instructions, en tenant compte du type et des conditions de travail. L'utilisation d'outils pour le travail différent de celui qui a été conçu, peut entraîner une situation dangereuse.
La poignée et les surfaces de préhension, maintenir propre, sec et exempt d'huile et de graisse. poignées glissantes et surfaces de préhension ne permettent pas les outils commande et de contrôle en toute sécurité /machine dans des situations dangereuses.

Réparation
Réparation d›outils électriques /machine ne bénéficient des facilités, en utilisant uniquement des pièces de rechange d'origine. Cela permettra d'assurer la sécurité de l'outil approprié.

CONSIGNES DE SÉCURITÉ SUPPLÉMENTAIRES POUR LES RECTIFIEUSES ET LES POLISSEUSES À DISQUE

L'outil est conçu uniquement au meulage, au ponçage au papier de verre, au brossage et à la découpe. Lisez tous les avertissements, les instructions, les illustrations et les spécifications fournies avec l'outil électrique. Le non-respect de toutes les instructions ci-dessous peut entraîner une électrocution, un incendie et/ou des blessures graves.
Ne transformez pas cet outil pour des travaux pour lesquels il n'a pas été conçu et spécifié par le fabricant. Une telle transformation entraînera une perte de contrôle et des blessures graves.
Il est interdit d'utiliser l'outil comme une polisseuse ou de toute autre manière que celle décrite dans le manuel. Utiliser l'outil dans une situation non prévue pourra engendrer un danger ou provoquer des blessures.
N'utilisez pas d'accessoires qui ne sont pas conçus et prévus par le fabricant. Le fait que des accessoires peuvent être montés sur l'outil ne signifie pas qu'ils garantissent un fonctionnement sûr.
La vitesse maximale supportée par les accessoires doit être égale ou supérieure à la vitesse maximale de l'outil. Les accessoires dont la vitesse de rotation prévue est inférieure à la vitesse de rotation de l'outil, peuvent se briser en morceaux pendant le fonctionnement.
Le diamètre extérieur et l'épaisseur des accessoires doivent se situer dans la plage de dimensions spécifiée pour l'outil. Les accessoires de tailles incorrectes ne peuvent pas être correctement protégés ou manipulés.
Les dimensions des trous de fixation des roues, disques, brides et autres accessoires doivent correspondre à la taille de la broche de l'outil. Les accessoires qui n'ont pas la même taille que la broche de l'outil, vibreront au moment de la mise en marche et pourront entraîner la perte de contrôle de l'outil.
N'utilisez pas d'accessoires endommagés. Avant toute utilisation, examinez l'état des accessoires pour déceler la présence éventuelle d'éclats, de fissures, d'abrasions ou d'usure excessive. En cas de chute d'accessoires, il faut vérifier s'ils sont endommagés et éventuellement monter des accessoires neufs et non endommagés. Après l'inspection et le montage des accessoires, placez-vous ainsi que les autres personnes à l'extérieur de la zone de rotation des accessoires, ensuite faites tourner l'outil pendant une minute à la vitesse maximale. Pendant le test les accessoires endommagés seront détruits.
Utilisez les équipements de protection individuelle. Utilisez des écrans faciaux, des lunettes de protection ou des verres de sécurité en fonction d'utilisation de l'outil. Si nécessaire, utilisez des masques anti-poussière, des protections auditives, des gants et des tabliers pour vous protéger contre de petits fragments d'accessoires ou de matériaux projetés pendant le travail. La protection oculaire doit pouvoir arrêter les débris éjectés pendant le fonctionnement. Le masque anti-poussière doit pouvoir filtrer la poussière générée pendant le fonctionnement. Une exposition excessive au bruit peut entraîner la perte d'audition.
Gardez une distance de sécurité entre la zone de travail et les autres personnes. Les personnes qui pénètrent sur un lieu de travail, doivent porter des équipements de protection individuelle. Des éclats ou des fragments d'accessoires endommagés peuvent être éjectés à proximité immédiate de la zone de travail.
Lors des travaux au cours desquels la meule peut entrer en contact avec un câble électrique ou un cordon d'alimentation sous tension caché, il faut tenir la rectifieuse obligatoirement à l'aide des poignées isolées. La meule peut être conducteur électrique lorsqu'elle touche un câble sous tension et les parties métalliques de l'outil peuvent être sous tension, ce qui peut provoquer un choc électrique de l'opérateur.
Placez le cordon d'alimentation à l'écart des éléments en rotation de l'outil. En cas de perte de contrôle de l'outil, le cordon d'alimentation peut être coupé ou attrapé et la main ou le bras de l'opérateur peut être coincé dans les parties tournantes de la machine.
Ne rangez jamais l'outil avant l'arrêt complet des pièces tournantes. Les pièces tournantes peuvent s'« agripper » à la surface et provoquer la perte de contrôle de l'outil.
Ne démarrez pas l'outil lors des déplacements. Suite au contact accidentel avec les pièces tournantes, les vêtements peuvent

être attrapés et coincés, l'outil peut alors entrer en contact avec le corps de l'opérateur.
Nettoyez régulièrement les ouvertures de ventilation de l'outil. Le ventilateur du moteur aspire la poussière et les saletés générées pendant le fonctionnement à l'intérieur de l'outil. Une accumulation excessive de particules métalliques dans la poussière augmente le risque d'électrocution.
N'utilisez pas l'outil à proximité de matériaux inflammables. L'apparition d'étincelles pendant le fonctionnement peut provoquer un incendie.
N'utilisez pas d'accessoires qui nécessitent le refroidissement par un liquide. L'eau ou le liquide de refroidissement peuvent provoquer une
électrocution.
La dimension du filetage des accessoires doit correspondre au filetage de la broche de la rectifieuse. Pour les accessoires montés à l'aide de brides, le trou de montage des accessoires doit correspondre à la taille de la bride de serrage. Les accessoires qui ne correspondent pas correctement au support de l'outil électrique, provoquent un déséquilibre, des vibrations excessives et peuvent entraîner la perte de contrôle.

Avertissements relatifs au rebond de l'outil vers l'opérateur
Le rebond de l'outil vers l'opérateur est une réaction soudaine au blocage ou au serrage du plateau rotatif, de la meule de polissage, de la brosse ou de tout autre accessoire. Le blocage ou le serrage provoque un arrêt soudain de l'accessoire en rotation, ce qui entraîne la rotation de l'outil électrique dans le sens opposé à la rotation de l'accessoire.
Par exemple, si une meule abrasive est bloquée ou serrée par la pièce à usiner, le bord de la meule qui tombe sur le point de serrage peut pénétrer dans la surface du matériau et provoquer une sortie rapide ou l'éjection de la meule.
La meule peut également s'échapper vers ou s'éloigner de l'opérateur, en fonction du sens de déplacement de la rectifieuse au point du serrage. Les meules abrasives peuvent également se briser dans ces conditions.
Le rebond de l'outil vers l'opérateur est le résultat d'une mauvaise utilisation et/ou du non-respect des instructions du mode d'emploi. Ces phénomènes peuvent être évités en suivant les recommandations ci-dessous.
Maintenez une prise ferme et une position correcte du corps et des mains pour résister aux forces provoquées par le rebond. Utilisez toujours une poignée supplémentaire, si elle est fournie avec l'outil, pour assurer un contrôle maximal pendant le rebond ou une rotation inattendue lors du démarrage de l'outil. L'opérateur est en mesure de contrôler la rotation ou le rebond de l'outil si des précautions appropriées sont respectées.
Ne mettez jamais la main à proximité de pièces tournantes de l'outil. Les pièces tournantes peuvent entrer en contact avec la main en cas de rebond de l'outil.
Ne vous positionnez pas dans la zone où l'outil est susceptible de se trouver lors du rebond. Le rebond enverra l'outil dans la direction opposée au sens de rotation de la meule abrasive, à l'endroit où elle est coincée.
Faites particulièrement attention lorsque vous travaillez près des coins, des arêtes vives, etc. Évitez les rebonds et le blocage de la meule abrasive. L'usinage des angles ou des arêtes présente un risque accru de blocage de la meule abrasive, pouvant entraîner la perte de contrôle ou le rebond de l'outil.
N'utilisez pas de disques à chaîne pour le travail du bois, de disques diamantés segmentés avec un espace périphérique entre les segments supérieur à 10 mm ou de scies à dents. Ces disques provoquent des rebonds fréquents et la perte de contrôle de l'outil.

Avertissements concernant le ponçage et la découpe
N'utilisez que des meules adaptées à l'outil et des capots de protection conçus pour le type de meule spécifique. Les meules pour lesquelles l'outil n'a pas été conçu, ne peuvent pas être correctement protégées et ne sont pas sûres.
Une meule convexe doit être montée de sorte que la surface de ponçage ne dépasse pas de la surface de la bride de protection du capot. Une meule mal montée qui dépasse du capot de protection, présente un risque pour la sécurité lors de l'utilisation.
Le capot de protection doit être solidement fixé à l'outil et placé dans une position offrant une sécurité maximale, de sorte que même la plus petite partie de la meule soit exposée à l'opérateur. Le capot de protection protège l'opérateur contre les débris de la meule et empêche tout contact accidentel avec la meule.
La meule doit être utilisée conformément à l'usage prévu. Par exemple : ne poncez pas avec une meule prévue pour la découpe. Les meules abrasives pour la découpe sont conçues pour des efforts périphériques, les forces latérales appliquées à la meule de coupe peuvent provoquer sa désintégration.
Utilisez toujours des brides de serrage en bon état, qui sont de la taille adaptée à la meule abrasive. Une bride de serrage adaptée à la meule abrasive réduit le risque d'endommagement de la meule. Les brides de serrage pour les meules de découpe peuvent être différentes des brides de serrage pour les meules abrasives.
N'utilisez pas de meules abrasives usées provenant d'outils plus gros. Une meule abrasive de plus grand diamètre n'est pas conçue pour une plus grande vitesse de rotation des outils plus petits et elle peut se briser.
Si vous utilisez des meules à double usage, utilisez toujours une protection adaptée à la tâche spécifique. L'utilisation d'une protection inadéquate peut avoir pour effet que le degré de protection souhaité n'ait plus assuré, ce qui peut provoquer des blessures graves.

Avertissements relatifs à la découpe
Ne « bloquez » pas la meule et n'appliquez pas trop de pression. Ne tentez pas de couper trop profondément. Une tension excessive de la meule abrasive augmente la charge et la susceptibilité à la torsion ou au grippage de la meule dans la fente découpée, ce qui augmente le risque de rebond vers l'opérateur ou d'endommagement de la meule.
Ne vous positionnez pas dans la ligne de coupe ou derrière la meule abrasive en rotation. Si, pendant le fonctionnement, la meule abrasive s'éloigne du corps de l'opérateur, le rebond vers l'opérateur peut diriger la meule en rotation et l'outil vers l'opérateur.
Si la meule est coincée ou si la découpe est interrompue pour une raison quelconque, il faut éteindre l'outil et le maintenir immobile jusqu'à ce que la rotation de la meule s'arrête complètement. Ne tentez jamais de faire sortir la meule de coupe en rotation de la fente, car cela pourrait entraîner le rebond vers l'opérateur. Il faut en trouver des raisons et prendre des mesures appropriées pour éliminer le coincement de la meule.
Ne recommencez pas à couper dans le matériau. Laissez la meule atteindre sa vitesse nominale et ne l'insérez qu'avec précaution dans la fente de découpe. La meule peut être coincée, retirée ou repoussée vers l'opérateur si la découpe est reprise dans le matériau.
Les panneaux et les autres matériaux surdimensionnés doivent être soutenus pour minimiser le risque de blocage et de rebond vers l'opérateur. Les matériaux surdimensionnés ont tendance à se plier sous leur propre poids. Les supports doivent être placés sous le matériau à proximité de la ligne de coupe et près du bord du matériau, des deux côtés de la ligne de coupe.
Il faut être particulièrement prudent en faisant des entailles en plongée dans les murs et les autres surfaces inconnues. Une meule saillante peut couper des câbles de gaz ou d'électricité ou d'autres objets qui peuvent provoquer le rebond vers l'opérateur.
N'essayez pas de couper en courbe. La surcharge de la meule augmente sa charge et sa susceptibilité à la torsion ou au coincement dans la fente de découpe et la probabilité de rebond vers l'opérateur ou de rupture de la meule, ce qui peut entraîner des blessures graves.

Avertissements relatifs au ponçage au papier de verre
Utilisez du papier de verre de la bonne taille. Lors du choix d'une meule abrasive, les recommandations du fabricant doivent être prises en compte. Le papier de verre qui dépasse excessivement de la meule abrasive peut causer des blessures et augmenter le risque de blocage, de déchirure ou de rebond vers l'opérateur.

Avertissements relatifs à l'utilisation des brosses métalliques
Faites attention, car des éclats de fils sont également éjectés de la brosse pendant le fonctionnement normal. Ne surchargez pas les fils en appliquant une force trop importante à la brosse. Les fils peuvent facilement percer des vêtements légers et/ou la peau.
Si l'utilisation de capots de protections est recommandée pendant l'utilisation d'une brosse métallique, tout contact entre la brosse et le capot de protection doit être évité. La brosse métallique peut augmenter son diamètre sous l'action de la charge et de la force centrifuge.

Avertissements relatifs au polissage
Ne laissez pas tourner librement une partie de la meule à polir ou du cordon de fixation. Les cordons lâches et tournants peuvent s'emmêler dans les doigts ou être attrapées par la pièce à usiner.

ASSEMBLAGE DES ÉLÉMENTS DE L'ÉQUIPEMENT

Assemblage de la protection de la meule abrasive
Pour ce faire, placez la protection de la meule sur la partie cylindrique du corps autour de la broche et, à l'aide d'une vis ou d'un collier de serrage de la protection de la meule, fixez-la de manière à ce qu'elle soit en position droite, ferme et solide. Réglez la protection de la meule abrasive de sorte que la partie non protégée de la meule soit aussi éloignée que possible de la main de l'utilisateur de la rectifieuse. N'utilisez jamais la rectifieuse sans que la protection de la meule soit correctement installée !
Le rectifieuse est fournie avec un capot pour assurer une protection adéquate uniquement lors du ponçage avec des meules abrasives, des meules utilisant du papier de verre et certaines brosses métalliques. La meule, une fois montée sur la broche, ne doit pas dépasser le bord latéral de la protection. Pour les autres types de travaux autorisés, contactez le fabricant pour obtenir un capot conçu pour ce type de travaux. Si un capot protection de type A (pour la découpe) est utilisé pour le ponçage de la surface latérale, le capot peut interférer avec la pièce à usiner, ce qui entraîne un mauvais contrôle de l'outil. Si un capot protection de type B (pour le meulage) est utilisé pour la découpe avec une meule, le risque d'exposition aux étincelles et aux particules augmente, ainsi qu'aux parties de la meule si celle-ci se casse. Si un capot protection de type A (pour la découpe), de type B (pour le ponçage) ou de type C (combiné) est utilisé pour la découpe ou le ponçage de la surface latérale du béton ou de la pierre, le risque d'exposition à la poussière et de perte de contrôle en raison du rebond vers l'opérateur augmente. Si un capot de protection de type A (pour la découpe), de type B (pour le ponçage) ou de type C (combiné) est utilisé avec une brosse métallique à disque d'une épaisseur telle que la brosse dépasse de la bride du capot, les fils peuvent s'accrocher au capot et se casser.

Montage de la poignée supplémentaire
Montez la poignée en la vissant solidement à la tête de l'outil.

UTILISATION DES MEULES ABRASIVES

ATTENTION ! Les meules abrasives ne doivent être installées que lorsque l'alimentation électrique est débranchée. Retirez la fiche du câble de la rectifieuse de la prise !

Montage des meules abrasives
Débranchez la tension d'alimentation de l'outil. Retirez la fiche de la prise !
Lors de l'assemblage, veillez à ce que les bords A (IV) en bas de la broche et les brides de serrage se recouvrent complètement. Montez la bride de serrage supérieure sur la broche. Montez la meule abrasive sur la broche et la bride de serrage supérieure. Serrez la bride de serrage inférieure sur la broche. Enfoncez le verrouillage de la broche et serrez la bride de serrage inférieure avec une clé, puis relâchez la pression sur le bouton de verrouillage. Insérez la fiche électrique de l'outil dans la prise de courant, mettez la rectifieuse en marche et observez son fonctionnement à vide pendant environ 1 minute. Retirez la fiche de la prise et vérifiez la fixation des disques.

Emplacement des brides de serrage
Notez que l'épaisseur des meules au point de fixation à la broche peut varier. Selon que l'on utilise des meules abrasives fines (d'une épaisseur allant jusqu'à 3,2 mm) ou épaisse (d'une épaisseur supérieure à 3,2 mm), l'emplacement des brides de serrage (III) est différent. L'épaisseur maximale d'une meule abrasive qui peut être fixée à la rectifieuse, est de 6 mm.

Démontage des meules abrasives
Éteignez la rectifieuse et débranchez le cordon électrique de la prise de courant. Enfoncez le verrouillage de la broche et dévisser la bride de serrage inférieure à l'aide d'une clé de serrage, puis retirez la meule abrasive de la broche. Nettoyez la broche et les brides de serrage de la poussière et des autres débris générés pendant le fonctionnement.

Types de meules abrasives
Toute meule renforcée par une tresse peut être utilisée avec des rectifieuses d'angle ayant une vitesse circonférentielle admissible d'au moins 80 m/s et des diamètres extérieur et de fixation spécifiés dans le tableau des caractéristiques techniques.
Si la meule abrasive est équipée d'un trou non fileté, utilisez les brides de serrage pour la monter. Il est également possible de monter des meules d'un diamètre extérieur spécifié dans le tableau des caractéristiques techniques, munis d'un trou fileté M14. Dans ce cas, n'utilisez pas de brides de serrage et vissez la meule directement sur la broche en verrouillant cette dernière à l'aide d'un bouton et en serrant fermement et solidement la meule à l'aide d'une clé plate (non fournie avec la rectifieuse). Dans le cas des meules permettant d'installer un disque de papier de verre avec velcro, seuls les disques de papier de verre d'un diamètre spécifié dans le tableau des caractéristiques techniques doivent être utilisés. Les disques de papier de verre doivent être placés concentriquement sur la meule. Le bord du disque de papier de verre ne doit pas dépasser du bord de la meule. Il est également possible d'utiliser des meules diamantées de dimensions spécifiées dans le tableau des caractéristiques techniques, destinées à la découpe et au meulage à sec. Le montage doit être effectué de la même manière que pour les meules abrasives. Si des meules diamantées segmentées sont utilisées, l'écart entre les segments ne doit pas dépasser 10 mm, mesuré sur la circonférence de la meule, et les segments doivent avoir un angle d'attaque négatif. Il est recommandé d'utiliser des meules abrasives faites de matériaux destinés au traitement d'un type de métal donné.
Consultez la documentation fournie avec la meule. Pour le traitement de matériaux céramiques, des meules abrasives conçues pour le traitement de la pierre ou des meules diamantées conçues pour un fonctionnement à sec peuvent être utilisées. Il est recommandé d'utiliser des brosses métalliques et des meules avec du papier de verre pour enlever les vieux revêtements de peinture des pièces métalliques. Il est interdit de modifier le trou de fixation et la broche ou d'utiliser des bagues de réduction pour ajuster le diamètre du trou de fixation au diamètre de la broche. Il est interdit d'utiliser des meules abrasives ayant des diamètres de fixation autres que ceux spécifiés dans le tableau des caractéristiques techniques. Il est interdit d'utiliser des meules à chaîne ou des scies circulaires, car elles augmentent le risque de rebond de l'outil vers l'opérateur.
Attention ! Il est interdit d'utiliser des meules autres que celles autorisées dans ce manuel. Même si elles peuvent être montées sur la broche de la rectifieuse. Les meules défectueuses peuvent ne pas résister aux charges générées pendant le fonctionnement de la rectifieuse d'angle. Les meules abrasives endommagées et qui s'effondrent, présentent un risque de blessures graves ou mortelles.

UTILISATION DE LA RECTIFIEUSE

Retirez la fiche de la prise !
Avant de travailler avec l'outil, vérifiez que le boîtier du corps et le câble de raccordement de ne sont pas endommagés. Si des dommages sont visibles, il est interdit de brancher la rectifieuse sur le secteur ! Fixez la protection de la meule abrasive et la poignée. Ne faites jamais fonctionner la rectifieuse sans la protection de la meule abrasive montée !
Sélectionnez le type de meule abrasive adaptée au type d'usinage et installez la meule sur la broche de la rectifieuse. Montez la pièce à usiner d'une manière appropriée afin qu'elle ne bouge pas pendant l'usinage, par exemple en utilisant des étaux ou des pinces. La meule de la rectifieuse tourne à grande vitesse et si la pièce n'est pas correctement fixée, elle peut se déplacer de façon incontrôlable pendant le travail et accroître le risque de blessures graves. En cas de découpe, soutenez le matériau à couper des deux côtés de la ligne de coupe, mais de manière à ce qu'il ne gêne pas la meule de coupe pendant la coupe. Les supports doivent être placés près du bord du matériau à couper et près de la ligne de coupe.

Portez des lunettes de protection, des protecteurs individuels contre le bruit et des gants de protection.
Vérifiez que le bouton de mise en marche est en position « arrêt – 0 ». Insérez ensuite la fiche du cordon électrique de la rectifieuse dans la prise de courant.
Adoptez une position suffisamment équilibrée et démarrez la rectifieuse avec le bouton de mise en marche. Si le bouton de mise en marche est situé sur le dessus ou sur le côté du corps de la rectifieuse, pour la mettre en marche, appuyez sur l'arrière du bouton de mise en marche puis, sans relâcher la pression, poussez-le vers l'avant dans la direction désignée par le symbole « I ». Le bouton de mise en marche peut être muni d'un clip qui permet de le verrouiller dans cette position pour faciliter les travaux d'usinage prolongés. Pour éteindre la rectifieuse, appuyez sur l'arrière du bouton de mise en marche et laissez-le se rétracter. Si l'alimentation est coupée pendant le fonctionnement avec le bouton de mise en marche verrouillé, il ne sera possible de recommencer à travailler qu'après le rétablissement du courant, une fois le bouton de mise en marche déverrouillé et enfoncé.
Si la rectifieuse est équipée d'un bouton de mise en marche situé au bas de la poignée, appuyez sur le bouton de verrouillage et maintenez-le enfoncé, ensuite appuyez sur le bouton de mise en marche. Maintenez le bouton de mise en marche enfoncé pendant le travail, mais il n'est pas nécessaire de maintenir le bouton de verrouillage enfoncé. En relâchant le bouton de mise en marche, la rectifieuse s'éteint. Ce type de bouton de mise en marche ne peut pas être verrouillé pour le temps d'usinage.
Commencez à travailler en appliquant la surface correcte de la meule sur la pièce à usiner :
- en cas de meules abrasives, poncez avec la surface latérale et/ou la surface frontale,
- en cas de meules à lamelles, poncez avec la surface latérale de sorte que les lamelles de papier de verre soient parallèles à la pièce à usiner,
- en cas de meules munies d'une attache de type Velcro pour la fixation du papier de verre, le ponçage doit être effectué avec la surface latérale,
- en cas des brosses métalliques, le travail doit être effectué avec les extrémités des fils et non avec leur surface latérale,
- en cas de meules de découpe, coupez avec la surface frontale, ne poncez pas avec la surface frontale des meules de découpe.

Pendant le meulage avec la surface latérale, maintenir la rectifieuse à un angle de 30 degrés maximum par rapport au plan de travail (V). Déplacez la rectifieuse en effectuant des mouvements lents de va-et-vient. Lors de la coupe, la meule de coupe doit être positionnée à angle droit par rapport à la surface à couper. Il est interdit de couper à un angle différent. Il est interdit de modifier l'angle de la meule de coupe par rapport à la pièce à usiner pendant l'opération de découpe. Effectuez des coupes uniquement en ligne droite. Le non-respect de ces précautions accroît le risque de coincer la meule de coupe dans la pièce, ce qui peut entraîner le rebord de l'outil vers l'opérateur, la fissure ou la désintégration de la meule. Lors de la coupe, guidez la rectifieuse dans le sens de rotation de la meule (VI). Lors de l'utilisation de la rectifieuse, n'exercez pas une pression trop forte sur la pièce à usiner et ne faites pas de mouvements brusques afin d'éviter le coincement ou la fissure et l'éclatement de la meule abrasive. Ne surchargez pas la rectifieuse, la température de la surface extérieure ne doit jamais dépasser 60 °C. Une fois le travail terminé, éteignez la rectifieuse, débranchez le câble de la rectifieuse de la prise de courant et inspectez-la. Attention ! La meule peut encore tourner pendant un certain temps après l'arrêt de la rectifieuse. Laissez refroidir la meule avant d'effectuer l'inspection. Pendant l'utilisation, la meule et la pièce à usiner peuvent chauffer jusqu'à une température élevée.

Poignée rotative (VII)
Le broyeur a la capacité de faire tourner la poignée principale. Cela peut augmenter l'ergonomie du travail. Pour faire tourner la poignée, appuyez sur le bouton de verrouillage de la poignée situé au-dessus, puis tournez la poignée dans le sens indiqué par la flèche sur le boîtier du broyeur jusqu'à ce que le verrou bloque la rotation. Assurez-vous que la poignée se verrouille dans la position sélectionnée.

Rappelez-vous ! Pendant le travail avec une rectifieuse angulaire :
Utilisez toujours une protection des yeux.
N'utilisez pas de meules abrasives dont la vitesse circonférentielle maximale autorisée est inférieure à 80 m/s.
N'utilisez pas d'accessoires dont la vitesse maximale autorisée est inférieure à la vitesse de la rectifieuse.

ENTRETIEN ET REVISIONS

ATTENTION ! Débranchez l'outil de la source d'alimentation avant de régler, d'entrepredre des opérations techniques ou celles d'entretien. Une fois le travail terminé, contrôlez l'état technique de l'outil électrique en effectuant une inspection visuelle et en evaluant : le corps et la poignée, le câble électrique avec sa fiche et son guide-câble, l'interrupteur électrique, la perméabilité des ouvertures de ventilation, l'apparition des étincelles des brosses, le bruit de fonctionnement des paliers et des transmissions, de la mise en marche et de la régularité du fonctionnement. Au cours de la période de garantie, vous ne pouvez pas démonter les outils électriques ni remplacer des sous-ensembles ou des composants, car cela entraîne la perte des droits à titre de garantie. Des irrégularités quelconques constatées lors de l'examen ou pendant le travail signalent qu'il faut rendre l'outil au point de service. Lorsque vous avez fini de travailler, vous êtes obligé de nettoyer le boîtier, les ouvertures de ventilation, les commutateurs, la poignée supplémentaire et les éléments de protection avec p.ex. un courant d'air (à une pression égale ou inférieure à 0,3 MPa), un pinceau ou d'un chiffon sec, sans utiliser des produits chimiques et des fluides de nettoyage. Nettoyez les outils et les poignées avec un chiffon sec et propre.

CARATTERISTICHE DI UNA SMERIGLIATRICE ANGOLARE

La smerigliatrice angolare è un elettroutensile progettato per smerigliare e tagliare metalli e materiali da costruzione minerali come mattoni, pietra naturale e artificiale, calcestruzzo, piastrelle, ecc. utilizzando dischi abrasivi e mole selezionati in base al materiale da lavorare. In nessun caso l'utensile deve essere utilizzato per la lavorazione di materiali diversi da quelli sopra menzionati, ad esempio per levigare e tagliare il legno.. Il funzionamento corretto, affidabile e sicuro della smerigliatrice dipende dal suo corretto utilizzo, quindi prima di usare la smerigliatrice:

Prima di iniziare i lavori con questo utensile leggere il presente manuale d'uso per intero e conservarlo.
Indossare sempre una protezione per gli occhi!
Non utilizzare le mole con la velocità massima consentita inferiore a 80 m/s!
Non utilizzare le mole con la velocità massima consentita inferiore alla velocità nominale della smerigliatrice.

Il fornitore declina ogni responsabilità per danni derivanti dalla mancata osservanza delle norme di sicurezza e delle raccomandazioni contenute nel presente manuale.

DOTAZIONI DELLA SMERIGLIATRICE ANGOLARE

Le smerigliatrici vengono fornite con i seguenti accessori:
- un'impugnatura supplementare
- uno schermo di protezione della mola
- una chiave per il fissaggio della mola

Le mole non sono fornite in dotazione.

PARAMETRI TECNICI

Parametro	Unità di misura	Valore
Numero di catalogo		79135
Tensione di rete	[V~]	230 – 240
Frequenza di rete	[Hz]	50
Potenza nominale	[W]	2000
Regime nominale	[min^{-1}]	6500
Diametro della mola	[mm]	230
Diametro del foro della mola	[mm]	22
Punta del mandrino		M14
Peso	[kg]	4,5
Livello di rumore		
- pressione sonora $L_{pA} \pm K_{pA}$	[dB (A)]	97 ± 3,0
potenza sonora $L_{wA} \pm K_{wA}$	[dB (A)]	105 ± 3,0
Livello di vibrazioni $_{ah,AG}$ ± K (impugnatura principale / impugnatura supplementare)	[m/s^2]	6,2 ± 1,5
Classe di isolamento		II
Grado di protezione		IPX0

Il valore di emissione sonora dichiarato è stato misurato con il metodo di prova standard e può essere utilizzato per confrontare un utensile con un altro. Il valore di emissione sonora dichiarato può essere utilizzato nella valutazione iniziale dell'esposizione.
Il valore delle vibrazioni totale dichiarato è stato misurato con il metodo di prova standard e può essere utilizzato per confrontare un utensile con un altro. Il valore delle vibrazioni totale dichiarato può essere utilizzato nella valutazione iniziale dell'esposizione.
Attenzione! Le emissioni di vibrazioni durante l'utilizzo dell'utensile possono differire dal valore dichiarato, a seconda del modo in cui l'utensile viene utilizzato.
Attenzione! Devono essere specificate le misure di sicurezza per la protezione dell'operatore che si basano su una valutazione dell'esposizione nelle condizioni d'uso reali (comprese tutte le parti del ciclo di lavoro, come per esempio il tempo di inattività dell'utensile o di funzionamento al minimo e il tempo di attivazione).

AVVERTENZE GENERALI SULLA SICUREZZA DEGLI ELETTROUTENSILI

Avvertenza! Leggere tutte le avvertenze di sicurezza, le illustrazioni e le specifiche fornite con l'elettroutensile / macchina. La loro inosservanza può comportare scosse elettriche, incendio o lesioni gravi al corpo.

Osservare tutte le avvertenze e le istruzioni per un lettura futura.

Il termine „elettroutensile / macchina" utilizzato nelle avvertenze si riferisce a tutti gli utensili / macchine ad azionamento elettrico sia quelli cablati che senza filo.

Sicurezza della postazione di lavoro

Il posto di lavoro deve essere mantenuto pulito e ben illuminato. Il disordine e la scarsa illuminazione possono essere cause di incidenti.

Non utilizzare gli elettroutensili / macchine in un ambiente a rischio di esplosione, contenente liquidi infiammabili, gas o vapori. Gli elettroutensili / macchina generano scintille che possono infiammare polvere o vapori.

Non permettere l'accesso ai bambini ed i terzi alla postazione di lavoro. La perdita di concentrazione può provocare la perdita di controllo.

Sicurezza elettrica

La spina del cavo elettrico deve essere adatta alla presa di rete. Non modificare la spina in qualsiasi modo. Non utilizzare nessun tipo di adattatori con elettroutensili messe / macchine a terra. Una spina non sottoposta alle modifiche riduce il rischio di scosse elettriche.

Evitare il contatto con superfici messe a terra tipo tubi, termosifoni e frigoriferi. La messa a terra del corpo aumenta il rischio di scosse elettriche.

Non esporre gli elettroutensili / macchine a contatto con le precipitazioni atmosferiche o l'umidità. L'acqua e l'umidità che penetra all'interno dell'elettroutensile / macchina aumenta il rischio di scosse elettriche.

Non sovraccaricare il cavo di alimentazione. Non utilizzare il cavo di alimentazione per portare, collegare e scollegare la spina dalla presa di rete. Evitare il contatto del cavo di alimentazione con il calore, olio, spigoli vivi e parti in movimento. I danneggiamenti al cavo di alimentazione o il suo attorcigliamento aumentano il rischio di scosse elettriche.

Lavorando fuori dagli spazi chiusi, è necessario utilizzare le prolunghe adatte all'utilizzo fuori degli spazi chiusi. L'uso di una prolunga adatta all'uso esterno riduce il rischio di scosse elettriche.

Se è inevitabile l'uso di un elettroutensile o di / macchine in un ambiente umido, utilizzare un dispositivo di protezione da correnti di guasto (RCD) come protezione dall'alimentazione. L'uso di un RCD riduce il rischio di scosse elettriche.

Sicurezza personale

Restare attenti, prestare attenzione a ciò che si sta facendo e usare il buon senso quando si utilizza l'elettroutensile / macchina. Non utilizzare l'elettroutensile / macchina quando si è stanchi o sotto l'effetto di droghe, alcool o farmaci. Anche un momento di disattenzione sul posto di lavoro può causare gravi lesioni personali

Usare i dispositivi di protezione individuale. Indossare sempre una protezione per gli occhi. L'uso di dispositivi di protezione individuale come maschere antipolvere, calzature di sicurezza antiscivolo, caschi e dispositivi di protezione dell'udito riduce il rischio di gravi lesioni personali.

Evitare l'avviamento accidentale. Assicurarsi che l'interruttore elettrico sia in posizione "disinserito" prima di collegare l'alimentazione e/o la batteria, sollevare o spostare l'apparecchiatura. Spostando l'utensile/la macchina con il dito sull'interruttore o accendendo l'utensile/la macchina quando l'interruttore è in posizione „on" si possono causare lesioni gravi.

Prima di accendere l'elettroutensile / macchina, rimuovere tutte le chiavi e gli altri utensili utilizzati per regolare l'elettroutensile stesso. Una chiave lasciata sulle parti rotanti dell'utensile/macchina può causare lesioni gravi.

Non sporgetevi troppo e non appoggiatevi troppo. Mantenere sempre una buona postura e un buon equilibrio. In questo modo sarà più facile controllare l'elettroutensile / macchina in caso di situazioni operative impreviste.

Vestire correttamente. Non indossare gioielli e abbigliamento largo. Tenere i capelli e gli indumenti lontani dalle parti in movimento dell'elettroutensile / macchina. Gli indumenti larghi, i gioielli o i capelli lunghi possono rimanere impigliati nelle parti in movimento.

Se l'apparecchiatura è progettata per essere collegata a un sistema di aspirazione o raccolta polvere, assicurarsi che sia collegata e utilizzata correttamente. L'uso dell'aspirazione della polvere riduce il rischio di pericoli legati alla polvere.

Non lasciare che l'esperienza acquisita con l'uso frequente dell'utensile/macchina provochi disattenzione e disprezzo per la sicurezza. Un funzionamento spensierato può causare gravi lesioni in un secondo.

Uso e cura dell'elettroutensile e della macchina

Non sovraccaricare l'elettroutensile / macchina. Utilizzare l'apparecchiatura/ macchina più adatta alla propria applicazione. L'elettroutensile o la macchina giusti garantiscono un funzionamento migliore e più sicuro quando vengono utilizzati per il carico progettato.

Non utilizzare l'apparecchiatura / macchina se l'interruttore di alimentazione non lo accende e lo spegne. Lo strumento / macchina che non può essere controllato con l'interruttore è pericoloso e deve essere trasmesso alla riparazione.

Scollegare la spina dalla presa di corrente e/o la batteria se è staccabile dall'utensile/macchina prima di regolare, sostituire gli accessori o riporre l'utensile/macchina. Tali misure preventive eviteranno l'accensione accidentale dell'elettroutensile / macchina.

Tenere l'utensile fuori dalla portata dei bambini, evitare che persone che non hanno familiarità con l'apparecchio / macchina o con queste istruzioni per l'uso lo facciano. Gli elettroutensili / macchine sono pericolosi nelle mani di utenti non addestrati.

Manutenzione di elettroutensili / macchine e accessori. Controllare che l'elettroutensile / macchina non presenti disallineamenti o inceppamenti delle parti mobili, danni alle parti o qualsiasi altra condizione che possa influire sul funzionamento dell'elettroutensile / macchina. I danni devono essere riparati prima dell'uso dell'elettroutensile / macchina. Molti

incidenti sono causati da utensili / macchine sottoposti a manutenzione impropria.
Gli utensili taglienti devono essere tenuti puliti e affilati. Gli utensili da taglio con spigoli vivi sottoposti a corretta manutenzione sono meno soggetti a inceppamenti e più facili da controllare durante il funzionamento.
Utilizzare elettroutensili / macchine, accessori e inserire utensili, ecc. in base alle presenti istruzioni, tenendo conto del tipo di lavoro e delle condizioni di funzionamento. L'uso di utensili per lavori diversi da quelli specificati può provocare situazioni di pericolo.
Mantenere le impugnature e le superfici di presa asciutte, pulite e prive di oli e grassi. Le impugnature scivolose e le superfici di presa non consentono un funzionamento e un monitoraggio sicuri dell'utensile/macchina in situazioni pericolose.

Riparazioni
Riparare l'elettroutensile / macchina solo presso le officine autorizzate, utilizzando solo ricambi originali. In tal modo verrà garantita la sicurezza di lavoro con l'elettroutensile.

ULTERIORI AVVERTIMENTI DI SICUREZZA PER SMERIGLIATRICI E LUCIDATRICI A DISCO

L'utensile è destinato esclusivamente alla levigatura, alla levigatura con carta abrasiva, alla spazzolatura con filo metallico e al taglio. Leggere tutte le avvertenze, le istruzioni, le illustrazioni e le specifiche fornite con l'elettroutensile. La mancata osservanza di tutte le istruzioni riportate di seguito può provocare scosse elettriche, incendi e/o lesioni gravi.
Non modificare questo utensile per le applicazioni diverse dall'uso previsto e specificato dal produttore. Tale modifica comporterebbe la perdita di controllo e gravi lesioni.
È vietato utilizzare l'utensile come lucidatrice o in modo diverso da quanto descritto nel manuale. L'uso non previsto dell'utensile può causare rischi e lesioni.
Non utilizzare accessori che non sono stati progettati e destinati dal produttore. Il fatto che gli accessori possano essere montati sull'utensile non significa che garantiscano un funzionamento sicuro.
La velocità massima di rotazione degli accessori deve essere uguale o superiore alla velocità massima di rotazione dell'utensile. Gli accessori aventi una velocità di rotazione inferiore a quella dell'utensile possono andare a pezzi durante il lavoro.
Il diametro esterno e lo spessore degli accessori devono rientrare nell'intervallo delle dimensioni specificate per l'utensile. Gli accessori non correttamente dimensionati non possono essere adeguatamente schermati o maneggiati.
La dimensione dei fori di fissaggio delle ruote, dei dischi, delle flange e degli altri accessori deve corrispondere alla dimensione del mandrino dell'utensile. Gli accessori, in cui la dimensione del foro di fissaggio non corrisponde a quello del mandrino dell'utensile, vibrano dopo l'uso e possono causare la perdita di controllo dell'utensile.
Non utilizzare accessori danneggiati. Prima di ogni utilizzo controllare lo stato degli accessori per verificare la presenza di schegge, crepe, abrasioni e usura eccessiva. In caso di caduta di accessori, controllare che non siano danneggiati oppure installare nuovi accessori non danneggiati. Dopo l'ispezione e l'installazione degli accessori, prendere posizione e collocare le altre persone al di fuori dell'area di rotazione degli accessori e far girare l'utensile per un minuto alla massima velocità di rotazione. Gli accessori danneggiati saranno distrutti durante la prova.
Utilizzare i dispositivi di protezione individuale. Indossare schermi facciali, occhiali di protezione o occhiali di sicurezza a seconda dell'utilizzo dell'utensile. Se necessario, utilizzare maschere antipolvere, protezioni dell'udito, guanti e grembiuli per proteggersi da piccole parti di accessori o di materiali prodotti durante il lavoro. La protezione degli occhi deve essere in grado di proteggere contro la proiezione di frammenti prodotti durante il lavoro. La maschera antipolvere deve essere in grado di filtrare la polvere generata durante il lavoro. Un'eccessiva esposizione al rumore può causare la perdita dell'udito.
Mantenere una distanza di sicurezza tra il luogo di lavoro e le altre persone presenti. Le persone che entrano nell'area di lavoro, devono indossare i dispositivi di protezione individuale. Le schegge prodotte durante il lavoro o i frammenti di accessori danneggiati possono fuoriuscire dalle immediate vicinanze dell'area di lavoro.
Quando si eseguono lavori in cui il platorello può venire a contatto con un filo elettrico o un cavo di alimentazione nascosto e sotto tensione, tenere la levigatrice solo con impugnature isolate. Se esposto a un cavo sotto tensione il platorello può causare la messa in tensione di parti metalliche dell'utensile, con conseguenti scosse elettriche per l'operatore dell'attrezzo.
Posizionare il cavo di alimentazione lontano dagli elementi rotanti dell'utensile. Se si perde il controllo dell'utensile, il cavo può essere tagliato o impigliato e la mano o il braccio del operatore possono essere intrappolati nelle parti rotanti della macchina.
Non riporre mai l'utensile, finché le parti rotanti non siano completamente ferme. Le parti rotanti possono "afferrare" la superficie e provocare la perdita del controllo dell'utensile.
Non far girare l'utensile mentre viene spostato. Il contatto accidentale con le parti rotanti può causare l'impigliamento e l'intrappolamento degli indumenti e portare l'utensile a contatto con il corpo dell'operatore.
Pulire regolarmente i fori di ventilazione dell'utensile. La ventola del motore aspira all'interno dell'utensile la polvere generata durante il funzionamento. Un eccessivo accumulo di particelle metalliche contenute nella polvere aumenta il rischio di scosse elettriche.
Non utilizzare l'utensile in prossimità di materiali infiammabili. Le scintille generate durante il funzionamento possono provocare incendi.
Non utilizzare accessori che richiedono il raffreddamento a liquido. L'acqua o il refrigerante possono causare scosse elettriche.

La dimensione della filettatura degli accessori deve corrispondere alla filettatura del mandrino della smerigliatrice. In caso di accessori installati mediante flange, il foro di montaggio degli accessori deve corrispondere alle dimensioni della flangia di fissaggio. Gli accessori che non sono adatti al supporto dell'elettroutensile, causano squilibrio, vibrazioni eccessive e possono provocare la perdita di controllo.

Avvertenze relative al contraccolpo dell'utensile verso l'operatore

Il contraccolpo dell'utensile verso l'operatore è una reazione improvvisa al blocco o alla chiusura del disco rotante, del nastro per lucidatura, della spazzola o di un altro accessorio. Il blocco o la chiusura provocano un arresto improvviso dell'accessorio rotante, con conseguente rotazione dell'elettroutensile nella direzione opposta alla rotazione dell'accessorio stesso.

Ad esempio, se il platorello è bloccato o vincolato dal pezzo lavorato, il bordo del platorello che entra nel punto di bloccaggio, può penetrare nella superficie del materiale causando la fuoriuscita o l'espulsione del platorello.

Il platorello può anche fuoriuscire verso l'operatore o dall'operatore, a seconda della direzione di movimento della mola nel punto di bloccaggio. In queste circostanze i dischi possono anche rompersi.

Il contraccolpo dell'utensile verso l'operatore è dovuto ad un uso improprio e/o alla mancata osservanza delle istruzioni contenute nel manuale per l'uso. Questo fenomeno può essere evitato seguendo le istruzioni riportate qui di seguito.

Utilizzare una presa salda ed assumere una corretta posizione del corpo e delle mani per resistere alle forze generate durante il contraccolpo. Utilizzare sempre un'impugnatura supplementare, se fornita con l'utensile, per garantire il massimo controllo durante il contraccolpo o la rotazione inattesa mentre l'utensile viene avviato. L'operatore è in grado di controllare la rotazione o il contraccolpo dell'utensile se adotta le opportune misure di precauzione.

Non avvicinare mai la mano agli elementi rotanti dell'utensile. Durante il contraccolpo le parti rotanti possono venire a contatto con la mano.

Non posizionarsi nell'area in cui l'utensile si muoverà durante il contraccolpo. Il contraccolpo punterà l'utensile nella direzione opposta alla direzione di rotazione della mola, dove la mola è stata inceppata.

Prestare particolare attenzione quando si lavora in prossimità di angoli, spigoli vivi ecc. Evitare la manomissione e l'inceppamento della mola. Durante la lavorazione di angoli o spigoli vivi aumenta il rischio di inceppamento della mola con conseguente perdita di controllo o contraccolpo dell'utensile.

Non utilizzare dischi con catene da taglio per la lavorazione del legno, dischi diamantati segmentati con uno spazio periferico tra i segmenti superiore a 10 mm o seghe dentate. Tali dischi causano frequenti contraccolpi e la perdita di controllo dell'utensile.

Avvertenze relative alla levigatura e al taglio

Utilizzare esclusivamente le mole adatte al lavoro con l'utensile e le protezioni progettate per il tipo di mola specifico. Le mole per le quali l'utensile non è stato progettato, non possono essere correttamente schermate e non sono sicure.

La mola con superficie convessa deve essere montata in modo che la sua superficie di smerigliatura non sporga oltre il piano della flangia di protezione dello schermo. La mola installata in modo errato, che sporge al di sopra dello schermo, costituisce un rischio per la sicurezza durante il funzionamento.

Lo schermo deve essere saldamente fissato all'utensile e posizionato per assicurare la massima sicurezza in modo che possibilmente una minima superficie della mola sia esposta all'operatore. Questo schermo aiuta a proteggere l'operatore da frammenti di mola rotti e previene il contatto accidentale con la mola.

La mola deve essere utilizzate per le finalità previste. Ad esempio, non smerigliare con una mola da taglio. Le mole da taglio sono progettate per essere utilizzate per il carico periferico e le forze laterali applicate ad esse possono provocarne la disintegrazione.

Utilizzare sempre platorelli non danneggiati e di dimensione corretta idonea alla mola. Il corretto serraggio dei platorelli riduce la possibilità di danneggiare la mola. I platorelli per mole da taglio possono essere diversi dai platorelli per mole di smerigliatura.

Non utilizzare mole usurate provenienti da utensili più grandi. La mola da taglio con un diametro maggiore non è adatta a una maggiore velocità di rotazione di utensili più piccoli e può rompersi.

Se si utilizzano mole a doppio uso, utilizzare sempre una protezione adatta al tipo di lavoro specifico. L'uso della protezione sbagliata non può garantire la protezione desiderata, il che può portare a lesioni gravi.

Avvertenze relative al taglio

Non "inceppare" la mola e non esercitare troppa pressione. Non cercare di tagliare troppo in profondità. Un'eccessiva tensione della mola aumenta il carico e la suscettibilità alla torsione o all'intrappolamento della mola nella scanalatura che viene tracciata, il che aumenta il rischio di contraccolpo in direzione dell'operatore o di danni alla mola.

Non posizionare il corpo nella linea di taglio o dietro la mola rotante. Se, durante il funzionamento, la mola si allontana dal corpo dell'operatore, il contraccolpo in direzione dell'operatore può dirigere la mola rotante e l'utensile verso l'operatore.

Se la mola è stata intrappolata o se il taglio è interrotto per qualsiasi motivo, spegnere l'utensile e tenerlo fermo, finché la rotazione della mola non si arresta completamente. Non tentare mai di far uscire la mola da taglio rotante dalla scanalatura, in quanto ciò potrebbe causare il contraccolpo in direzione dell'operatore. È necessario trovarne le cause e prendere le misure appropriate per escludere il rischio di intrappolamento della mola.

Non riprendere il taglio nel materiale. Lasciare che la mola raggiunga la sua velocità nominale e solo dopo inserirla con cau-

tela nella scanalatura. La mola può essere vincolata, rimossa o rimbalzata verso l'operatore se il taglio viene ripreso nel materiale.
Sostenere pannelli ed altri materiali sovradimensionati per ridurre al minimo il rischio di bloccaggio e di rimbalzo verso l'operatore. I materiali sovradimensionati tendono a piegarsi sotto il proprio peso. I supporti devono essere posizionati sotto il materiale, vicino alla linea di taglio e vicino al bordo del materiale, su entrambi i lati della linea di taglio.
Prestare particolare attenzione quando si eseguono tagli profondi in pareti e in altre superfici sconosciute. Una mola sporgente può tagliare tubi del gas, cavi elettrici o altri oggetti che possono causare un contraccolpo in direzione dell'operatore.
Non tentare di tagliare lungo linea curva. Il sovraccarico della mola ne aumenta il carico e la suscettibilità alla torsione o all'inceppamento nella fessura del taglio e la probabilità di rimbalzo verso l'operatore o la rottura della mola, il che può portare a gravi lesioni.
Avvertenze relative alla carta abrasiva per carteggiatura
Utilizzare carta abrasiva delle dimensioni corrette. Nella scelta di un platorello si deve tener conto delle indicazioni del produttore. La carta abrasiva che sporge notevolmente oltre il platorello, può causare lesioni e aumentare il rischio di inceppamento, strappo o contraccolpo verso l'operatore.

Avvertenze relative all'uso della spazzola metallica
Fare attenzione, poiché anche le schegge di filo metallico vengono espulse dalla spazzola durante il normale funzionamento. Non sovraccaricare i fili applicando troppa forza alla spazzola. I fili possono facilmente perforare indumenti leggeri e/o la pelle.
Se si raccomanda l'uso di schermi di protezione durante il funzionamento con una spazzola metallica, si deve evitare qualsiasi contatto tra la spazzola e lo schermo. La spazzola metallica può aumentare il suo diametro sotto l'effetto del carico e della forza centrifuga.

Avvertenze relative alla lucidatura
Non lasciar girare liberamente qualsiasi parte sciolta del disco di lucidatura o del cavo di fissaggio. I cavi allentati e rotanti possono impigliarsi nelle dita o essere catturati dal pezzo da lavorare.

INSTALLAZIONE DI ACCESSORI

Installazione della protezione della mola
A tal fine, posizionare la protezione della mola sulla parte cilindrica del corpo attorno al mandrino e, utilizzando una vite o il fissaggio della fascetta della protezione, bloccarla in modo che sia dritta e saldamente fissata. Regolare la protezione della mola in modo che la parte non protetta della mola sia posizionata il più lontano possibile dalla mano dell'utente della smerigliatrice. Non utilizzare mai la smerigliatrice senza la protezione della mola correttamente installata!
La smerigliatrice è dotata di una protezione per garantire un'adeguata protezione solo durante la levigatura con mole e dischi che utilizzano carta abrasiva e alcune spazzole metalliche. Il disco, una volta installato sul mandrino, non deve sporgere oltre il bordo laterale della protezione. Per altri tipi di lavori consentiti, contattare il produttore per acquistare una protezione progettata per il tipo di lavoro specifico. Quando si utilizza una protezione di tipo A (per il taglio) per smerigliare la superficie laterale, la protezione può interferire con il pezzo in lavorazione causando uno scarso controllo dell'utensile. Quando si utilizza una protezione di tipo B (per la levigatura) per tagliare con una mola, aumenta il rischio di esposizione a scintille e particelle, nonché a parti della mola in caso di rottura della stessa. Quando si utilizza una protezione di tipo A (per il taglio), di tipo B (per la levigatura) o di tipo C (combinata) per tagliare o levigare il calcestruzzo o la pietra con la superficie laterale, aumenta il rischio di esposizione alla polvere e di perdita di controllo a causa del rimbalzo verso l'operatore. Quando si utilizza una protezione di tipo A (per il taglio), di tipo B (per la levigatura) o di tipo C (combinata) con una spazzola metallica a disco di uno spessore che farà sporgere la spazzola oltre la flangia della protezione, questo può causare che i fili catturino la protezione provocando la rottura dei fili.

Installazione dell'impugnatura supplementare
Installare l'impugnatura avvitandola saldamente alla testa dell'utensile.

UTILIZZO DELLE MOLE

ATTENZIONE! Una mola può essere installata solo quando l'alimentazione elettrica è scollegata. Estrarre la spina del cavo della smerigliatrice dalla presa!

Installazione delle mole
Scollegare la tensione di alimentazione dall'utensile. Estrarre la spina dalla presa!
Durante l'installazione, assicurarsi che i bordi A (IV) alla base del mandrino e le flange di fissaggio si sovrappongano in maniera precisa. Collocare la flangia di fissaggio superiore sul mandrino. Collocare la mola sul mandrino e sulla flangia di fissaggio superiore. Avvitare la flangia di fissaggio inferiore sul mandrino. Spingere il blocco del mandrino e serrare la flangia di fissaggio inferiore con una chiave, quindi rilasciare il pulsante di blocco. Inserire la spina del cavo di alimentazione dell'utensile nella presa di corrente, accendere la smerigliatrice e osservarne il funzionamento a vuoto per circa 1 minuto. Togliere la spina dalla presa e verificare il fissaggio delle mole.

Posizione delle flange di fissaggio
Occorre tenere presente che le mole possono differire in spessore nel punto di fissaggio al mandrino. A seconda che vengano utilizzate le mole sottili (spessore fino a 3,2 mm) o spesse (spessore superiore a 3,2 mm), la posizione delle flange di fissaggio (III) è diversa. Lo spessore massimo di una mola che può essere installata sulla smerigliatrice, è di 6 mm.

Rimozione delle mole
Spegnere la smerigliatrice e scollegare il cavo elettrico dalla presa di corrente. Premere il blocco del mandrino e svitare la flangia di fissaggio inferiore con una chiave per il fissaggio, quindi rimuovere la mola dal mandrino. Pulire il mandrino e le flange di fissaggio dalla polvere e da altre impurità generate durante il funzionamento.

Tipi di mole
Per lavorare con la smerigliatrice può essere utilizzata qualsiasi mola rinforzata con intreccio, progettata per le smerigliatrici angolari con la velocità consentita di almeno 80 m/s e con diametri di fissaggio e diametri esterni specificati nella tabella dei dati tecnici. Se la mola è provvista di un foro non filettato per la sua installazione, utilizzare le flange di fissaggio. È inoltre possibile installare le mole, con il diametro esterno specificato nella tabella dei dati tecnici, dotate di un foro filettato M14. In tal caso, non utilizzare flange di fissaggio e avvitare la mola direttamente al mandrino, bloccandolo con un pulsante e serrando saldamente la mola con una chiave piatta (non fornita in dotazione con la smerigliatrice). In caso di mole che consentono l'installazione di un disco di carta vetrata con velcro, devono essere utilizzati solo dischi di carta vetrata con un diametro specificato nella tabella dei dati tecnici. I dischi devono essere posizionati in modo concentrico sulla mola. Il bordo del disco non deve sporgere oltre il bordo della mola. È inoltre possibile utilizzare dischi diamantati con dimensioni specificate nella tabella dei dati tecnici, destinati al taglio e alla smerigliatura a secco. L'installazione deve essere eseguita come indicato per le mole. Se si utilizzano dischi segmentati diamantati, la distanza tra i segmenti non deve superare i 10 mm misurati al perimetro del disco e i segmenti devono avere un angolo d'attacco negativo. Per la lavorazione di metalli si raccomanda di utilizzare le mole realizzate con materiali progettati per la lavorazione di un determinato tipo di metallo.
Consultare la documentazione fornita con la mola. Per il trattamento di materiali ceramici possono essere utilizzate le mole progettate per la lavorazione di pietre o dischi diamantati destinati alla lavorazione a secco. Si raccomanda di utilizzare spazzole metalliche e dischi di carta vetrata per rimuovere vecchi rivestimenti di vernice da componenti metallici. È vietato manomettere il foro di fissaggio e il mandrino o utilizzare anelli di riduzione per adattare il diametro del foro di fissaggio al diametro del mandrino. È vietato utilizzare mole con diametri di fissaggio diversi da quelli specificati nella tabella dei dati tecnici. È vietato utilizzare mole con una catena da taglio o seghe circolari, perché aumentano il rischio di rimbalzo dell'utensile verso l'operatore.
Attenzione! È vietato utilizzare mole diverse da quelle autorizzate per l'uso in questo manuale. Anche se possono essere installate sul mandrino della smerigliatrice. Le mole inappropriate non possono sopportare i carichi generati durante il funzionamento della smerigliatrice angolare. Le mole danneggiate e in pezzi rappresentano un rischio di lesioni gravi o morte.

UTILIZZO DELLA SMERIGLIATRICE

Estrarre la spina dalla presa!
Prima di iniziare i lavori con questo utensile, verificare che l'alloggiamento e il cavo di collegamento con la spina non siano danneggiati. Se sono visibili danni, è vietato collegare la smerigliatrice alla rete elettrica! Installare la protezione della mola e l'impugnatura. Non utilizzare mai la smerigliatrice senza lo schermo di protezione della mola installato!
Selezionare il tipo di mola adatto al tipo di lavorazione e installare la mola sul mandrino della smerigliatrice. Il materiale da lavorare deve essere fissato in modo tale da non poter essere spostato durante la lavorazione, ad esempio mediante morse o morsetti. La mola della smerigliatrice ruota ad alta velocità e se il materiale lavorato non è fissato correttamente, potrebbe muoversi in modo incontrollato durante il funzionamento, aumentando il rischio di lesioni gravi. In caso di taglio, sostenere il materiale tagliato su entrambi i lati della linea di taglio, ma in modo che non causi l'inceppamento del disco da taglio durante il taglio. I supporti devono essere posizionati vicino al bordo del materiale da tagliare e vicino alla linea di taglio.
Indossare occhiali protettivi, protezioni uditive e guanti di protezione.
Verificare che il pulsante di accensione sia in posizione di "spegnimento – 0". Inserire quindi la spina del cavo elettrico della smerigliatrice nella presa di corrente.
Adottare una posizione corretta che garantisce l'equilibrio, e avviare la smerigliatrice con il pulsante di accensione. Se il pulsante di accensione è situato nella parte superiore o laterale del corpo della smerigliatrice, per accenderla, premere la parte posteriore del pulsante di accensione e poi, senza rilasciare il pulsante, spingerlo in avanti nella direzione contrassegnata con la lettera "I". Il pulsante di accensione può essere dotato di un gancio che lo blocca in questa posizione per facilitare le lavorazioni prolungate. Per spegnere la smerigliatrice, premere la parte posteriore del pulsante di accensione e lasciarlo rientrare. Se l'alimentazione viene interrotta durante il funzionamento con il pulsante di accensione bloccato, sarà possibile riprendere la lavorazione solo dopo il ripristino dell'alimentazione, sbloccando e riaccendendo il pulsante di accensione.
Se la smerigliatrice è dotata di un pulsante di accensione situato nella parte inferiore dell'impugnatura, tenere premuto il pulsante di blocco e quindi premere il pulsante di accensione. Tenere premuto il pulsante di accensione durante il lavoro, ma non è necessario tenere premuto il pulsante di blocco. Se il pulsante di accensione viene rilasciato, la smerigliatrice si spegne. Il pulsante di accensione di questo tipo non può essere bloccato per la durata delle lavorazioni.

Iniziare la lavorazione applicando la corretta superficie della mola al materiale da lavorare:
- in caso di mole per rettifica, smerigliare con la superficie laterale e/o frontale,
- in caso di platorelli a lamelle, smerigliare con la superficie laterale in modo che le lamelle di carta vetrata si spostino parallelamente al materiale lavorato,
- in caso di platorelli con velcro che permettono di fissare la carta vetrata, la smerigliatura deve essere effettuata con la superficie laterale,
- in caso di spazzole metalliche, la lavorazione deve essere effettuata con le estremità delle spazzole e non con la superficie laterale,
- in caso di dischi da taglio, effettuare il taglio con la superficie frontale, non smerigliare con la superficie frontale dei dischi da taglio.

Durante la smerigliatura con la superficie laterale mantenere la smerigliatrice ad un angolo non superiore ai 30 gradi rispetto alla superficie lavorata (IV). Spostare la smerigliatrice con movimenti fluidi, avvicinandola e allontanandola da se stessi. Durante il taglio, il disco da taglio deve trovarsi ad angolo retto rispetto alla superficie da tagliare. Non tagliare ad un'altra angolazione. È vietato modificare l'angolo del disco da taglio rispetto al materiale durante il taglio stesso. Tagliare solo in linea retta. La mancata osservanza delle raccomandazioni di cui sopra aumenta il rischio di inceppamento del disco da taglio nel materiale lavorato, che può causare il rimbalzo dell'utensile verso l'operatore, la rottura o la disintegrazione del disco. Durante il taglio guidare la smerigliatrice nel senso di rotazione del disco (VI). Durante il lavoro con la smerigliatrice non esercitare troppa pressione sul materiale da lavorare e non effettuare movimenti improvvisi per non causare l'inceppamento o la rottura e la disintegrazione della mola. Non sovraccaricare la smerigliatrice, la temperatura delle superfici esterne non deve mai superare i 60°C. Al termine del lavoro, spegnere la smerigliatrice, scollegare il cavo della smerigliatrice dalla presa di corrente e ispezionare l'utensile. Attenzione! Il disco può ancora ruotare per un certo tempo dopo che la smerigliatrice è stata spenta. Lasciare raffreddare il disco prima di eseguire l'ispezione. Durante il funzionamento, sia il disco che il materiale lavorato possono riscaldarsi fino a una temperatura elevata.

Maniglia rotante (VII)
La smerigliatrice ha la capacità di ruotare la maniglia principale. Ciò può aumentare l'ergonomia del lavoro. Per ruotare la maniglia, premere il pulsante di blocco della maniglia situato sopra di essa, quindi ruotare la maniglia nella direzione indicata dalla freccia sull'alloggiamento del macinino finché il blocco non blocca la rotazione. Assicurarsi che la maniglia si blocchi nella posizione selezionata.

Ricordati! Quando si lavora con la smerigliatrice angolare:
Usare sempre la protezione per occhi.
Non utilizzare le mole con la velocità massima consentita inferiore a 80 m/s.
Non utilizzare le mole con la velocità massima consentita inferiore alla velocità nominale della smerigliatrice.

MANUTENZIONE E REVISIONI

ATTENZIONE! Prima di eseguire i lavori di regolazione, riparazione o manutenzione, scollegare la spina dalla presa di corrente. Una volta finito il lavoro controllare lo stato tecnico del dispositivo elettrico attraverso l'esame visivo e la valutazione dei seguenti elementi: corpo e manico, cavo di alimentazione con spina e pressacavo, funzionamento dell'inseritore, eventuali tamponamenti nella sfinestratura del motore, scintillazione sulle spazzole, livello di rumore dei cuscinetti e del cambio, avviamento e regolarità del funzionamento. Durante il periodo di garanzia l'utente non può smontare dispositivi elettrici, sostituire sottogruppi o componenti, sotto pena della perdita dei diritti a garanzia. Ogni malfunzionamento verificatosi durante l'esame o durante il lavoro, deve essere riparato presso un centro di assistenza tecnica. Una volta finito il lavoro, pulire il corpo, la sfinestratura del motore, i commutatori, il manico supplementare e i ripari, p.e. con il flusso d'aria (a pressione non superiore a 0,3 MPa), con un pennello o un panno morbido secco, senza usare mezzi chimici o detersivi. Gli attrezzi e i mandrini vanno puliti con un panno pulito e secco.

KENMERKEN VAN EEN HAAKSE SLIJPER

De haakse slijper is een elektrisch gereedschap voor het slijpen en doorslijpen van metalen en minerale bouwmaterialen zoals baksteen, natuur- en kunststeen, beton, tegels, enz. met behulp van slijpschijven en -schijven die zijn geselecteerd op basis van het materiaal. In geen geval mag het gereedschap worden gebruikt om andere dan de hierboven genoemde materialen te bewerken, bijv. voor het slijpen en het snijden van hout. Een juiste, betrouwbare en veilige werking van de slijpmachine is afhankelijk van een juiste bediening, dus voordat u de slijpmachine gebruikt:

Lees voordat u met het gereedschap gaat werken de volledige handleiding door en bewaar deze.
Draag altijd oogbescherming!
Gebruik geen slijpschijven met een maximaal toelaatbare omtreksnelheid van minder dan 80 m/s!
Gebruik geen slijpschijven met een maximaal toelaatbare snelheid die lager is dan de snelheid van de slijpmachine.

De leverancier is niet aansprakelijk voor schade als gevolg van het niet naleven van de veiligheidsvoorschriften en de aanbevelingen in deze handleiding.

UITRUSTING VAN DE HAAKSE SLIJPMACHINE

De slijpmachines worden geleverd met de volgende uitrusting:
- bijkomende handgreep
- afdekking van de slijpschijf
- sleutel voor het bevestigen van de slijpschijf

Slijpschijven zijn niet inbegrepen.

TECHNISCHE PARAMETERS

Parameter	Meeteenheid	Waarde
Catalogusnummer		79135
Netspanning	[V~]	230 – 240
Netwerkfrequentie	[Hz]	50
Nominaal vermogen	[W]	2000
Nominale toeren	[min^{-1}]	6500
Diameter van schuurschijf	[mm]	230
Boringdiameter van de schuurschijf	[mm]	22
Spindelpunt		M14
Massa	[kg]	4,5
Geluidsniveau		
- geluidsdruk $L_{pA} \pm K_{pA}$	[dB (A)]	97 ± 3,0
vermogen $L_{wA} \pm K_{wA}$	[dB (A)]	105 ± 3,0
Trillingsniveau $_{ah,AG}$ ± K (hoofdhandvat / bijkom. handvat)	[m/s^2]	6,2 ± 1,5
Isolatieklasse		II
Beschermingsgraad		IPX0

De opgegeven geluidsemissiewaarde is gemeten volgens een standaardtestmethode en kan worden gebruikt om het ene gereedschap met het andere te vergelijken. De opgegeven geluidsemissiewaarde kan worden gebruikt bij de initiële beoordeling van de blootstelling.
De aangegeven totale trillingswaarde is gemeten met behulp van de standaard testmethode en kan worden gebruikt om het ene gereedschap met het andere te vergelijken. De opgegeven totale trillingswaarde kan worden gebruikt bij de eerste beoordeling van de blootstelling.
Let op! De trillingsemissie tijdens het gebruik van het gereedschap kan afwijken van de opgegeven waarde, afhankelijk van de manier waarop het gereedschap wordt gebruikt.
Let op! Er moeten veiligheidsmaatregelen ter bescherming van de bediener worden gespecificeerd, die gebaseerd zijn op een beoordeling van de blootstelling onder reële gebruiksomstandigheden (met inbegrip van alle onderdelen van de bedrijfscyclus, zoals de tijd dat het gereedschap wordt uitgeschakeld of stationair draait en de activeringstijd).

ALGEMENE WAARSCHUWINGEN BETREFFENDE DE VEILIGHEID VAN HET ELEKTRISCHE GEREEDSCHAP

Waarschuwing! Lees aandachtig alle waarschuwingen betreffende de veiligheid, illustraties en specificaties die met dit elektrisch toestel / machine werden meegeleverd. Niet-naleving ervan kan tot elektrocutie, brand of ernstige letsels leiden.

Bewaar zorgvuldig alle waarschuwingen en instructies voor toekomstig gebruik.

Het begrip „elektrotoestel / machine gebruikt in de waarschuwingen verwijst naar alle toestellen / machines elektrisch aangedreven, zowel draad als draadloze toestellen.

Veiligheid op de werkplek

De werkplek dient goed belicht en proper te zijn. Wanorde en een slechte belichting kunnen ongevallen veroorzaken.

Het is verboden om met elektrotoestellen / machines in een omgeving van vergrote ontploffingsgevaar met brandbare vloeistoffen, gassen of dampen te werken. Elektrotoestellen **/ machines** generen vonken en kunnen stof of dampen ontsteken.

Laat kinderen en omstanders op de werkplaats niet toe. Concentratieverlies kan tot verlies van controle leiden.

Elektrische veiligheid

De stekker van de voedingskabel moet in de netwerkdoos passen. Het is verboden om de stekker op een om het even welke wijze de modifiëren. Het is verboden om stekkeradapters met geaarde elektrotoestellen / machines te gebruiken. Een niet-gemodifieerde stekker verkleint het risico op elektrocutie.

Vermijd contact met geaarde oppervlakken zoals buizen, verwarmingstoestellen of koelkasten. Aarding van het lichaam vergroot het risico op elektrocutie. **Stel elektrotoestellen / machines niet bloot aan atmosferische neerslag of vocht.** Water en vocht die binnen het elektrotoestel / machine raakt, vergroot het risico op elektrocutie.

Overbelast de voedingskabel niet. Gebruik de voedingskabel niet om de stekker van de voedingskabel te dragen, te trekken of de stekker uit de netwerkdoos te ontkoppelen. Vermijd contact van de voedingskabel met warmte, oliën, scherpe randen of bewegende delen. Beschadiging of verstrengeling van de voedingskabel vergroot het risico op elektrocutie.

In geval van uitvoering van de werkzaamheden buiten de gesloten ruimte dienen verlengsnoeren bestemd voor werking buiten gesloten ruimtes te worden gebruikt. Gebruik van een verlengsnoer die aangepast is voor buitenwerking verkleint het risico op elektrocutie.

In geval wanneer het gebruik van het elektrotoestel / machine in een vochtig milieu niet kan worden vermeden, dient een aardlekschakelaar (RCD) te worden gebruikt als bescherming tegen de voedingsspanning. Gebruik van RCD verkleint het risico op elektrocutie.

Persoonlijke veiligheid

Blijf alert, wees bewust wat er wordt verricht en gebruik gezond verstand tijdens de werking met een elektrotoestel / machine. Gebruik het elektrotoestel / machine niet bij vermoeidheid of onder invloed van drugs of geneesmiddelen. Zelfs een moment van onoplettendheid kan tot ernstige persoonlijke letsels leiden.

Gebruik persoonslijke beschermingsmidddelen**. Draag altijd een veiligheidsbril.** Gebruik van persoonlijke beschemringsmiddelen zoals antistofmaskers, anti-slip veiligheidsschoenen, helmen en oorbeschermers verkleint het risico op ernstige letsels.

Zorg ervoor dat het toestel niet toevallig wordt ingeschakeld. Controleer of de elektrische schakelaar in positie „uitgeschakeld" staat alvorens de voeding en/of de accu aan te sluiten of het elektrotoestel / machine op te heffen of te verplaatsen. Verplaatsen van het elektrotoestel / machine met de vinger op de schakelaar of het aansluiten van het elektrotoestel / machine wanneer de schakelaar zich in positie „ingeschakeld" bevindt, kan tot ernstige letsels leiden.

Alvorens het elektrotoestel / machine uit te schakelen, verwijder alle sleutels en andere instrumenten die gebruikt werden voor de afstelling. Een achtergelaten sleutel op roterende onderdelen van het elektrotoestel / machine kan ernstige letsels veroorzaken. **Reik niet en hel niet te ver over. Neem een stabiele houding gedurende de uitvoering van de werkzaamheden aan.** Dit zal een betere controle over het elektrotoestel / machine mogelijk maken tijdens onverwachte situaties.

Draag gepaste kledij. Gebruik geen losse kledij en draag geen juwelen. Houd het haar en de kledij ver van bewegende onderdelen van het elektrotoestel / machine. Losse kledij, juwelen of lang haar kunnen worden vastgegrepen door de bewegende onderdelen.

Indien de toestellen aangepast zijn tot het aansluiten van stofafzuiging-of ophoping, controleer of ze correct aangesloten en gebruikt werden. Gebruik van stofafzuiging verkleint het risico op stofgerelateerde gevaren.

Zorg ervoor dat de verworven ervaring van veelvuldig gebruik van het elektrotoestel / machine er niet toe zal leiden dat de veiligheidsvoorschriften roekeloos worden genegeerd. Roekeloze handelingen kunnen in een fractie van een seconde ernstige letsels veroorzaken.

Gebruik en zorg voor het elektrotoestel / machine

Overbelast elektrotoestel / machine niet. Gebruik het elektrotoestel / machine bestemd voor de gekozen toepassing. Een geschikt elektrotoestel / machine zal een betere en veilige werking garanderen indien het gebruikt voor de ontwikkelde belasting wordt.

Gebruik het elektrotoestel / machine niet indien de elektrische schakelaar het in- en uitschakelen niet mogelijk maakt. Het elektrotoestel / machine dat niet controleerbaar is met behulp van de netwerkschakelaar is gevaarlijk en dient door de technische dienst te worden hersteld. **Ontkoppel de stekker van de voedingskabel van de netwerkdoos en/of demonteer de accu, indien hij van het elektrotoestel / machine kan worden ontkoppeld alvorens het elektrotoestel / machine af te stellen, accessiores te vervangen of op te slagen.** Zulke voorzorgsmaatregelen zullen ervoor zorgen dat een toevallige inschakeling van het elektrotoestel / machine wordt vermeden.

Bewaar het toestel op een plaats die ontoegankelijk voor kinderen is. Laat personen die niet vertrouwd zijn met de instructie het elektrotoestel / machine niet gebruiken. Elektrotoestellen / machines kunnen in handen van ongeschoolde gebruikers gevaarlijk zijn.

Onderhoud het elektrotoestel / machine en zijn accessoires. Controleer het elektrotoestel / machine op het gebied van

slechte aanpassingen of het klem zitten van bewegende onderdelen, beschadiging van onderdelen en om het even welke andere omstandgiheden die de werking van het elektrotoestel / machine kunnen beïnvloeden. Schade dient te worden hersteld alvorens het elektrotoestel / machine te gebruiken. Vele ongevallen worden veroorzaakt door slecht onderhoud van het elektrotoestel / machine.
Snijdende werktuigen dienen proper en scherp te zijn. Snijdende werktuigen met scherpe randen die goed onderhouden zijn zullen zich minder beklemmen en kunnen tijdens de werking beter worden gecontroleerd.
Gebruik elektrotoestellen / machines, accessoires en aanvullende werktuigen ed. overeenkomstig met deze instructie en houd rekening met hun soort en de arbeidsomstandigheden. Gebruik van toestellen bestemd voor andere werkzaamheden dan hun bestemming kan een gevaarlijke situatie veroorzaken.
Houd het handvat en de oppervlakken bestemd om te worden gegrepen altijd droog, proper en vrij van olie en vet. Gladde handvaten en oppervlakken laten geen veilig gebruik toe en houden het elektrotoestel / machine niet onder controle in gevaarlijke situaties.

Herstellingen
Laat het elektrotoestel / machine herstellen enkel bij de bevoegde technische diensten die originele reserveonderdelen gebruiken. Dit zal de gepaste veiligheid van het elektrotoestel garanderen.

AANVULLENDE VEILIGHEIDSINSTRUCTIES VOOR SCHIJFSCHUURMACHINES EN POLIJSTMACHINES

Het gereedschap is alleen ontworpen voor schuren, schuren met schuurpapier, schuren met staalborstels en snijden. Maak uzelf vertrouwd met alle waarschuwingen, instructies, illustraties en specificaties die bij het elektrische gereedschap worden geleverd. Het niet naleven van alle onderstaande instructies kan een elektrische schok, brand en / of ernstig letsel tot gevolg hebben.
Bouw dit gereedschap niet om voor werkzaamheden waarvoor het niet door de fabrikant ontworpen en gespecificeerd is. Een dergelijke ombouw zal leiden tot verlies van controle en ernstig letsel veroorzaken.
Het is verboden het gereedschap te gebruiken als polijstmachine of op een andere manier dan in de gebruiksaanwijzing beschreven staat. Werken met het gereedschap waarvoor het niet is bedoeld, kan een risico vormen en letsel veroorzaken.
Gebruik geen accessoires die niet zijn ontworpen en niet zijn aanbevolen door de fabrikant. Het feit dat de accessoires op het gereedschap kunnen worden gemonteerd, betekent niet dat ze een veilig werk garanderen.
De maximale snelheid van de accessoires moet gelijk zijn aan of groter zijn dan de maximale snelheid van het gereedschap. Accessoires met een lagere snelheid dan de snelheid van het gereedschap kunnen tijdens het gebruik in stukken breken.
De externe diameter en dikte van de accessoires moeten binnen het gespecificeerde groottebereik voor het gereedschap vallen. Accessoires van onjuiste afmetingen kunnen niet goed worden afgedekt en gehanteerd.
De maat van het bevestigingsgat voor wieltjes, schijven, flenzen en ander toebehoren moet overeenkomen met de maat van de spindel van het gereedschap. Accessoires, waarvan de grootte van het montagegat komt niet overeen met de grootte van de gereedschapsspindel, zullen na het starten beginnen te vibreren, wat tot verlies van controle over het gereedschap kan leiden.
Gebruik geen beschadigde accessoires. Controleer vóór elk gebruik de staat van de accessoires op de aanwezigheid van spatten, scheuren en overmatige slijtage. Als u de accessoires laat vallen, controleert u deze op schade of plaatst u nieuwe, onbeschadigde accessoires. Nadat u de accessoires hebt geïnspecteerd en geïnstalleerd, plaatst u uzelf en omstanders buiten het rotatievlak van het accessoire en voert u het gereedschap vervolgens een minuut lang uit met de maximale snelheid. Slechte accessoires worden tijdens de test beschadigd.
Gebruik persoonlijke beschermingsmiddelen. Gebruik afhankelijk van de toepassing gezichtsbescherming, bril of veiligheidsbril. Gebruik indien nodig stofmaskers, gehoorbescherming, handschoenen en schorten om te beschermen tegen kleine fragmenten van accessoires of werkmaterialen. Oogbescherming moet in staat zijn om rondvliegende deeltjes die tijdens de werking ontstaan, te stoppen. Het stofmasker moet het stof kunnen filteren dat tijdens het gebruik wordt gegenereerd. Te lange blootstelling aan lawaai kan gehoorverlies veroorzaken.
Houd een veilige afstand tussen de werkplek en buitenstaanders. Personen die de werkplek betreden, moeten persoonlijke beschermingsmiddelen gebruiken. Fragmenten die tijdens het werk worden gemaakt of fragmenten van beschadigde accessoires kunnen uit de directe omgeving van de werkplek vliegen.
Wanneer u werkzaamheden uitvoert waarbij de schijf in aanraking kan komen met verborgen elektrische leidingen of stroomkabels die onder spanning staan, mag u de polijstmachine alleen vasthouden met geïsoleerde handgrepen. De schijf kan in contact met een stroomvoerende draad ertoe leiden dat de metalen onderdelen van het gereedschap onder spanning komen, waardoor de bediener van het gereedschap een elektrische schok kan krijgen.
Plaats het netsnoer uit de buurt van de draaiende delen van het gereedschap. In geval van verlies van controle over het gereedschap, kan het snoer worden doorgesneden of worden gevangen en kan de hand of arm van de bestuurder in de draaiende machineonderdelen worden getrokken.
Zet het gereedschap nooit neer totdat de draaiende delen volledig tot stilstand zijn gekomen. Roterende elementen kunnen de grond “vangen” en het gereedschap uit de hand trekken.
Start het gereedschap nooit tijdens het verplaatsen. Door per ongeluk contact met de draaiende delen kan de kleding worden gevangen en naar binnen worden getrokken en kan het gereedschap in contact komen met het lichaam van de gebruiker.
Reinig regelmatig de ventilatieopeningen van het gereedschap. De motorventilator zuigt stof aan dat ontstaat tijdens het

gebruik van het gereedschap. Overmatige ophoping van metaaldeeltjes in het stof verhoogt het risico van een elektrische schok.
Gebruik het gereedschap niet in de buurt van ontvlambare materialen. Vonken tijdens het werk kunnen brand veroorzaken.
Gebruik geen accessoires die vloeistofkoeling vereisen. Water of koelvloeistof kan een elektrische schok veroorzaken.
De schroefdraadgrootte van de accessoires moet overeenkomen met de schroefdraad van de polijstmachine. Bij accessoires die op een flens worden gemonteerd, moet het montagegat voor de accessoires overeenkomen met de montagemaat van de flens. Accessoires die niet in de houder van het elektrisch gereedschap passen, veroorzaken onbalans, overmatige trillingen en kunnen leiden tot verlies van controle over de machine.

Waarschuwingen met betrekking tot het terugveren van het gereedschap naar de bediener
De reflectie van het gereedschap naar de bediener is een plotselinge reactie op een geblokkeerde of geklemde roterende schijf, borstelpolijstband of een ander accessoire. Een blokkering of vastklemming zorgt ervoor dat het draaiende accessoire plotseling stopt, waardoor het elektrische gereedschap in de tegenovergestelde richting van de rotatie van het accessoire draait.
Als de schuurschijf bijvoorbeeld door het werkstuk geblokkeerd of geklemd wordt, kan de rand van de schijf die in het klempunt komt, zich in het oppervlak van het materiaal ingraven, waardoor de schijf naar buiten komt of wordt uitgeworpen.
De schuurschijf kan ook in de richting van of van de bediener weg bewegen, afhankelijk van de bewegingsrichting van de schuurschijf op het klempunt. Schuurschijven kunnen ook breken onder deze omstandigheden.
Het terugveren van het gereedschap naar de bediener is het gevolg van onjuist gebruik en / of niet-naleving van de instructies in de bedienershandleiding. Verschijnselen kunnen worden vermeden door de onderstaande aanbevelingen op te volgen.
Gebruik een stevige greep op het gereedschap en een juiste houding van lichaam en hand om de krachten die tijdens het terugveren ontstaan te weerstaan. Gebruik altijd een extra handgreep, als deze bij het gereedschap wordt geleverd, zorgt dit voor maximale controle tijdens rebound of onverwachte rotatie bij het starten van het gereedschap. De operator kan de rotatie of het terugveren van het gereedschap controleren als de juiste voorzorgsmaatregelen worden genomen.
Plaats uw hand nooit in de buurt van de draaiende delen van het gereedschap. Roterende elementen kunnen, tijdens het terugveren, in aanraking komen met de hand.
Sta niet in de zone waarin het gereedschap zal bewegen tijdens het terugveren. Het terugveren richt het gereedschap in de tegenovergestelde richting van de draairichting van de schuurschijf, in de plaats van de blokkering ervan.
Let vooral op bij het werken in de buurt van hoeken, scherpe randen, etc. Vermijd het stoppen en vastlopen van de schuurschijf. Bij het bewerken van hoeken of randen bestaat een verhoogd risico op vastlopen van de schuurschijf, wat kan leiden tot verlies van controle of terugveren van het gereedschap.
Gebruik geen zaagkettingschijven voor houtbewerking, gesegmenteerde diamantschijven met een perifere opening tussen de segmenten van meer dan 10 mm of tandzagen. Dergelijke schijven veroorzaken vaak terugveren en verlies van controle over het gereedschap.

Waarschuwingen met betrekking tot slijpen en snijden
Gebruik alleen schijven die geschikt zijn voor gebruik met het gereedschap en de afschermingen die zijn ontworpen voor het type schijf. Schijven waarvoor het apparaat niet is ontworpen, kunnen niet goed worden afgeschermd en zijn niet veilig.
Een bolle schijf moet zodanig worden gemonteerd dat het slijpvlak niet buiten het vlak van de beschermingsflens van de afscherming uitsteekt. Een onjuist gemonteerde schijf die boven de afscherming uitsteekt, vormt een risico voor de veiligheid tijdens het gebruik.
De afscherming moet stevig aan het gereedschap worden bevestigd en in een positie worden geplaatst die maximale veiligheid biedt, zodat het kleinste gedeelte van de schijf in de richting van de bediener wordt blootgesteld. De afdekking helpt de bediener te beschermen tegen gebroken schijvenfragmenten en voorkomt onbedoeld contact met de schijf.
De schijf moet worden gebruikt zoals bedoeld. Bijvoorbeeld: niet slijpen met een snijschijf. Snijdende slijpschijven zijn ontworpen voor perifere belasting, de zijdelingse krachten die op de snijschijf worden uitgeoefend, kunnen ervoor zorgen dat deze uiteenvalt.
Gebruik altijd onbeschadigde klemschijven, die in de juiste maat voor de slijpschijf zijn. De juiste klemming van de slijpschijf vermindert de kans op beschadiging van de slijpschijf. De klemschijven van de doorslijpschijven kunnen afwijken van de klemschijven van de slijpschijven.
Gebruik geen versleten slijpschijven van grotere gereedschappen. Een schuurschijf met een grotere diameter is niet ontworpen voor de hogere snelheid van kleinere gereedschappen en kan breken.
Als u schijven voor tweeërlei gebruik gebruikt, gebruik dan altijd een beschermkap die geschikt is voor het type werk. Het gebruik van de verkeerde bescherming kan ertoe leiden dat de gewenste mate van bescherming niet wordt geboden, wat kan leiden tot ernstig letsel.

Waarschuwingen met betrekking tot het snijden
Het zaagblad niet “vastzetten” of te veel druk uitoefenen. Probeer niet te diep te snijden. Overmatige spanning van het zaagblad verhoogt de belasting en de gevoeligheid voor verdraaiing of vastgrijpen van het zaagblad in de snijspleet, wat het risico op terugslag voor de bediener of beschadiging van het zaagblad verhoogt.
Plaats uw lichaam niet in de snijlijn of achter een draaiend zaagblad. Als het zaagblad tijdens het gebruik van de machine van het lichaam van de gebruiker af beweegt, kan de terugslag in de richting van de gebruiker het roterende zaagblad en het

gereedschap in de richting van de gebruiker sturen.
Als het zaagblad vastzit of als het snijden om welke reden dan ook wordt onderbroken, schakel dan het gereedschap uit en houd het stil totdat het zaagblad volledig stopt met draaien. Probeer nooit het roterende zaagblad uit de gleuf te rijden, omdat dit kan leiden tot een terugslag naar de gebruiker. De redenen moeten worden gevonden en er moeten passende maatregelen worden genomen om te voorkomen dat het zaagblad komt vast te zitten.
Hervat het snijden in het materiaal niet. Laat de zaag nominale snelheid bereiken en steek ze dan pas voorzichtig in de snijsleuf. Het zaagblad kan worden vastgeklemd, uitgetrokken of teruggeslingerd worden in de richting van de bediener als de snede in het materiaal wordt hervat.
Platen en andere overmaatse materialen moeten worden ondersteund om het risico van vastklemmen en terugkaatsen naar de operator te minimaliseren. Overmaatse materialen hebben de neiging om te buigen onder hun eigen gewicht. De steunen moeten onder het materiaal worden geplaatst, dicht bij de snijlijn en dicht bij de rand van het materiaal, aan beide zijden van de snijlijn.
Wees bijzonder voorzichtig bij het maken van insnijdingen in muren en andere onbekende oppervlakken. Een uitstekend zaagblad kan door gas- of elektriciteitskabels of andere voorwerpen snijden die een terugslag in de richting van de gebruiker kunnen veroorzaken.
Probeer niet in een boog te snijden. Overbelasting van het mes verhoogt de belasting en gevoeligheid voor draaien of vastlopen in de sleuf van de snede en de kans op terugslag naar de gebruiker of scheuren van het mes, wat kan leiden tot ernstig letsel.

Waarschuwingen met betrekking tot schuren met schuurpapier
Gebruik schuurpapier van de juiste grootte. Een grote hoeveelheid schuurpapier dat uit de schijf steekt, kan letsel. Veroorzaken en het risico op vastlopen, scheuren of terugkaatsing van de rug naar de gebruiker vergroten.

Waarschuwingen met betrekking tot het werken met het gereedschap
Wees voorzichtig, want ook bij normaal gebruik worden er draadsplinters uit de borstel geslingerd. Overbelast de draden niet door te veel kracht op de borstel uit te oefenen. De draden kunnen gemakkelijk lichte kleding en/of huid doorboren.
Als het gebruik van afdekkingen wordt aanbevolen tijdens de werking van een draadborstel, moet elk contact tussen de borstel en de afdekking worden voorkomen. Een draadborstel kan onder belasting en centrifugale kracht zijn diameter vergroten.

Waarschuwingen met betrekking tot het schuren
Laat geen losse delen van de polijstschijf of het bevestigingssnoer vrij ronddraaien. Losse en draaiende snaren kunnen in de vingers verstrikt raken of in het werkstuk vast komen te zitten.

INSTALLATIE VAN UITRUSTINGSELEMENTEN

Montage van de schuurschijfbescherming
Plaats hiertoe de schijfbescherming op het cilindrische gedeelte van het lichaam rond de spindel en zet deze met een schroef of klem op de beschermkap vast, zodat de beschermkap recht, stevig en stevig vastzit. Stel de schuurschijfbescherming zo af dat het onbeschermde deel van de schijf zo ver mogelijk van de hand van de slijper verwijderd is. Gebruik de slijpmachine nooit zonder correct gemonteerde beschermkap!
Bij de schuurmachine wordt een beschermkap geleverd die alleen voldoende bescherming biedt bij het schuren met schuurschijven en schijven met schuurpapier en sommige draadborstels. De op de spindel gemonteerde schijf mag niet buiten de zijrand van de afscherming uitsteken. Neem voor andere toegestane werkzaamheden contact op met de fabrikant voor een afscherming die voor dat soort werkzaamheden is ontworpen. Als een type A afscherming (voor het snijden) wordt gebruikt om het zijvlak te slijpen, kan de afscherming het werkstuk verstoren, waardoor het gereedschap slecht onder controle kan worden gehouden. Wanneer een type B afscherming (voor het slijpen) wordt gebruikt voor het doorsnijden met een slijpschijf, neemt het risico op blootstelling aan vonken en deeltjes toe, evenals aan delen van de schijf als deze breekt. Bij gebruik van een type A (voor het snijden), type B (voor het slijpen) of type C (gecombineerd) afscherming voor het snijden of slijpen van het zijoppervlak van beton of steen, neemt het risico op blootstelling aan stof en verlies van controle als gevolg van stuiteren naar de operator toe. Bij gebruik van een type A (voor het snijden), type B (voor het slijpen) of type C (gecombineerd) afscherming met een schijfdraadborstel van een dikte die ervoor zorgt dat de borstel buiten de kraag van het deksel uitsteekt, kan dit ertoe leiden dat de draden het deksel grijpen, waardoor de draden zullen breken.

Montage van de extra handgreep
Monteer de handgreep door deze stevig op de kop van het gereedschap te schroeven.

BEDIENING VAN DE SLIJPSCHIJVEN

LET OP! De montage van slijpschijven mag alleen plaatsvinden als de voedingsspanning is uitgeschakeld. Trek de stekker van de slijpmachinekabel uit het stopcontact!

Montage van de slijpschijven
Koppel de voeding van het gereedschap los. Trek de stekker uit het stopcontact!
Let er bij de montage op dat de randen A (IV) onderaan de spindelschacht en de bevestigingsflenzen elkaar precies overlappen. Monteer de bovenste bevestigingsflens op de spindel. De slijpschijf op de spindel en de bovenste bevestigingsflens monteren Schroef de onderste bevestigingsflens op de spindel. Druk de spindelvergrendeling in en draai de onderste bevestigingsflens vast met een moersleutel, laat vervolgens de druk op de vergrendelingsknop los. Steek de stekker van het apparaat in het stopcontact, schakel de slijper in en observeer de werking ervan zonder belasting gedurende ongeveer 1 minuut. Haal de stekker uit het stopcontact en controleer de bevestiging van de schijven.

Plaats van de bevestigingsflenzen
Merk op dat de schijven op het bevestigingspunt aan de spindel in dikte kunnen verschillen. Naargelang dunne (dikte tot 3,2 mm) of dikke (dikte boven 3,2 mm) schuurschijven worden gebruikt, is de plaats van de klemflenzen (III) verschillend. De maximale dikte van de schuurschijf die op de slijpmachine kan worden bevestigd is 6 mm.

Verwijderen van slijpschijven
Schakel de slijpmachine uit en haal de stekker uit het stopcontact. Druk de spilvergrendeling in en draai de onderste bevestigingsflens los met een klemsleutel, verwijder vervolgens de schuurschijf van de spindel. Reinig de spindel en de klemflenzen van stof en ander vuil dat tijdens het gebruik ontstaat.

Soorten slijpschijven
Elke voor gebruik met haakse slijpmachines ontworpen versterkte slijpschijf met een toegestane omtreksnelheid van minstens 80 m/s en de in de tabel met technische gegevens aangegeven opspan- en buitendiameters mag gebruikt worden.
Als de slijpschijf voorzien is van een gat zonder schroefdraad voor de installatie, gebruik dan de bevestigingsflenzen. Het is ook mogelijk om schijven met een in de tabel met technische gegevens aangegeven uitwendige diameter met een M14-schroefgat te installeren. Gebruik in dit geval geen bevestigingsflenzen en schroef de schijf rechtstreeks op de spindel door deze met een knop te vergrendelen en de schijf stevig en zeker vast te draaien met een platte sleutel (niet inbegrepen in de slijpmachine). Gebruik bij schijven waarbij de schuurpapierschijf met klittenband kan worden bevestigd, alleen schuurpapierschijven met de diameter die in de tabel met technische gegevens is aangegeven. De schijven moeten concentrisch op de schijf worden geplaatst. De rand van de schijf mag niet buiten de rand van de schijf van het toestel uitsteken. Het is ook mogelijk om diamant slijpschijven te gebruiken met de in de tabel met technische gegevens aangegeven afmetingen, bestemd voor droog slijpen en slijpen. De installatie moet op dezelfde manier worden uitgevoerd als bij slijpschijven. Indien gesegmenteerde diamantschijven worden gebruikt, mag de spleet tussen de segmenten niet groter zijn dan 10 mm, gemeten aan de omtrek van de schijf, en moeten de segmenten een negatieve invalshoek hebben. Het wordt aanbevolen om slijpschijven te gebruiken die gemaakt zijn van materialen die bedoeld zijn voor de behandeling van een bepaald type metaal.
Raadpleeg de meegeleverde documentatie bij de slijpschijf. Voor de behandeling van keramische materialen mogen slijpschijven voor steenverwerking of diamantschijven voor droog gebruik worden gebruikt. Het wordt aanbevolen om staalborstels en schijven met schuurpapier te gebruiken om oude verflagen van metalen componenten te verwijderen. Het is verboden om het bevestigingsgat, de spindel of de reductieringen te bewerken om de diameter van het bevestigingsgat aan te passen aan de diameter van de spindel. Het is verboden andere dan de in de tabel met technische gegevens vermelde slijpschijven met bevestigingsdiameters te gebruiken. Het is verboden schijven met een zaagketting of cirkelzaagbladen te gebruiken omdat ze het risico op een terugslag van het gereedschap richting de gebruiker verhogen.
Let op! Het is verboden andere schijven te gebruiken dan die welke in deze handleiding zijn toegestaan. Zelfs als deze op de slijpspindel kan worden gemonteerd. Ongeschikte schijven zijn mogelijk niet bestand tegen de belastingen die ontstaan bij het gebruik van een haakse slijpmachine. Beschadigde, uit elkaar vallende slijpschijven vormen een risico op ernstig persoonlijk letsel of de dood.

DE SLIJPMACHINE GEBRUIKEN

Trek de stekker uit het stopcontact!
Controleer voordat u met het apparaat gaat werken of de behuizing en de aansluitkabel met stekker niet beschadigd zijn. Als er beschadigingen zichtbaar zijn, is het verboden de slijpmachine op het net aan te sluiten! Plaats de schuurschijfbescherming en de handgreep. Gebruik de slijpmachine nooit zonder dat de slijpschijfafdekking is geïnstalleerd!
Kies het geschikte type slijpschijf voor de klus en monteer de schijf op de spindel van de slijpmachine. Monteer het werkstuk op een geschikte manier zodat het tijdens de bewerking niet kan verschuiven, bijvoorbeeld met bankschroeven of klemmen. De slijpschijf draait met hoge snelheid en het ondeskundig vastzetten van het werkstuk kan veroorzaken dat het ongecontroleerd beweegt tijdens het gebruik, wat het risico op ernstige letsels vergroot. In het geval van snijden, steun het snijmateriaal aan beide zijden van de snijlijn, maar zodanig dat de snijschijf niet vastloopt tijdens het snijden. De steunen moeten dicht bij de rand van het zaagmateriaal en in de buurt van de zaaglijn worden geplaatst.
Draag oogbescherming, gehoorbescherming en veiligheidshandschoenen.
Controleer of de schakelaar in de stand “off - 0” staat. Steek vervolgens de stekker van het netsnoer van de slijpmachine in het stopcontact.

Neem de juiste positie in om evenwicht te garanderen en start de slijpmachine met de schakelaar. Als de schakelaar zich aan de bovenkant of zijkant van de behuizing van de slijpmachine bevindt, drukt u, om deze in te schakelen, op de schakelaar aan de achterkant van de slijpmachine en duwt u hem vervolgens, zonder de druk los te laten, naar voren in de richting “I”. De aan/uit-schakelaar kan een vergrendeling hebben waarmee hij in deze stand kan worden vergrendeld voor gemakkelijk langdurig gebruik. Om de slijpmachine uit te schakelen, drukt u op de schakelaar aan de achterkant van de slijpmachine en laat u deze terugtrekken. Als de stroom uitvalt tijdens de werking met de vergrendelde schakelaar, kan het werk pas worden aangevat nadat de stroom is hersteld nadat de schakelaar is ontgrendeld en weer ingeschakeld.
Als de schuurmachine is uitgerust met een aan/uit-schakelaar aan de onderkant van de handgreep, houdt u de vergrendelknop ingedrukt en drukt u vervolgens op de schakelaar. Houd de schakelaar ingedrukt terwijl u werkt, maar u hoeft de vergrendelknop niet ingedrukt te houden. Als u de druk op de schakelaar loslaat, wordt de molen uitgeschakeld. Een dergelijke schakelaar heeft niet de mogelijkheid om de bediening te vergrendelen.
Begin te werken door het juiste schijfoppervlak op het werkstuk aan te brengen:
- In het geval van slijpschijven om te slijpen, slijp op de zijkant en/of de voorkant,
- bij lamellenschijven het zijvlak zo slijpen dat de schuurvellen parallel aan het te bewerken materiaal bewegen,
- in het geval van klittenbandschijven die de bevestiging van schuurpapier mogelijk maken, moet het slijpen worden uitgevoerd met het zijoppervlak,
- Bij draadborstels moet het werk worden uitgevoerd door het uiteinde van de draad en niet op zijn kant,
- In het geval van doorslijpschijven, snijden met de voorkant, niet slijpen met de voorkant van de doorslijpschijf.

Houd de slijpmachine bij het slijpen met het zijoppervlak onder een hoek van niet meer dan 30 graden ten opzichte van het bewerkte oppervlak (IV). Beweeg de slijpmachine in vloeiende bewegingen van u weg en naar u toe. Bij het snijden moet de snijschijf loodrecht op het snijvlak staan. Niet onder een andere hoek snijden. Het is verboden de hoek van de snijschijf ten opzichte van het werkstuk te wijzigen tijdens het snijden zelf. Snijd alleen in een rechte lijn. Het niet naleven van de bovenstaande aanbevelingen verhoogt het risico op het vastlopen van de snijschijf in het werkstuk, waardoor het gereedschap naar de bediener kan stuiteren, de schijf kan breken of kan uiteenvallen. Leid de slijpmachine bij het doorslijpen in de draairichting van de schijf (VI). Oefen bij het gebruik van de schuurmachine niet te veel druk uit op het werkstuk en maak geen plotselinge bewegingen om vastlopen of barsten en scheuren van de schuurschijf te voorkomen. Overbelast de slijpmachine niet, de buitenoppervlaktetemperatuur mag nooit hoger zijn dan 60°C. Schakel na afloop van de werkzaamheden de slijpmachine uit, trek de stekker uit het stopcontact en inspecteer deze. Let op! De schijf kan nog enige tijd na het uitschakelen van de slijpmachine draaien. Laat de schijf afkoelen voordat u de inspectie uitvoert. Tijdens het gebruik kunnen zowel de schijf als het werkstuk opwarmen tot een hoge temperatuur.

Roterende handgreep (VII)
De molen heeft de mogelijkheid om de hoofdhandgreep te draaien. Dit kan de werkergonomie vergroten. Om de hendel te draaien, drukt u op de hendelvergrendelknop die zich erboven bevindt en draait u vervolgens de hendel in de richting aangegeven door de pijl op de molenbehuizing totdat de vergrendeling de rotatie blokkeert. Zorg ervoor dat de hendel in de geselecteerde positie vergrendelt.

Denk eraan! Bij het werken met een haakse slijper:
Altijd oogbescherming gebruiken.
Gebruik geen slijpschijven met een maximaal toelaatbaar omwentelingstoerental van minder dan 80 m/s.
Gebruik geen slijpschijven met een maximaal toelaatbaar toerental dat lager is dan dat van de slijpmachine.

ONDERHOUD EN CONTROLE

LET OP! Voordat men start met het afstellen, technisch onderhoud of het uitvoeren van controles dient de stekker van het apparaat uit het stopcontact te worden gehaald. Aan het einde van de werkzaamheden dient men de technische staat van het elektrische apparaat te controleren door middel van een visuele inspectie en een beoordeling van de behuizing, het handvat, stroomkabel, doorgankelijkheid van de ventilatiesleuven, borstels die eventuele vonken afgeven, geluidsniveau van de werking van de lagers en tandwielen, het opstarten en uniformiteit van de werking van het apparaat. Tijdens de garantieperiode dient men het elektrische apparaat niet te demonteren en dient men tevens geen onderdelen te vervangen aangezien dit de garantie ongeldig zal maken. In geval van eventuele onregelmatigheden die tijdens een controle zijn vastgesteld of tijdens de werkzaamheden dient het apparaat ter reparatie te worden aangeboden bij een daarvoor bestemd servicepunt. Na de werkzaamheden dient men de behuizing, ventilatieopeningen, schakelaars, extra handvaten en behuizing schoon te maken door middel van bv. luchtdruk (met een druk van max. 0,3 MPa), of door middel van een borstel/ kwast of droge doek zonder gebruik van chemicaliën en reinigingsvloeistoffen. Aanvullende onderdelen en de handvaten schoonmaken met een droge, schone doek.

ΧΑΡΑΚΤΗΡΙΣΤΙΚΑ ΓΩΝΙΑΚΟΥ ΤΡΙΒΕΙΟΥ

Το γωνιακό τριβείο είναι ένα ηλεκτρικό εργαλείο που προορίζεται για τη λείανση και κοπή μεταλλικών και ορυκτών δομικών υλικών, όπως τούβλα, φυσικές και τεχνητές πέτρες, σκυρόδεμα, πλακάκια κ.λπ., με λειαντικούς δίσκους και τροχούς λείανσης που επιλέγονται ανάλογα με το υλικό. Σε καμία περίπτωση δεν πρέπει να χρησιμοποιείται το εργαλείο για την επεξεργασία υλικών άλλων από αυτά που αναφέρονται παραπάνω, π.χ. για λείανση και κοπή ξύλου. Η σωστή, αξιόπιστη και ασφαλής λειτουργία του τριβείου εξαρτάται από τον σωστό χειρισμό, γι' αυτό πριν από τη χρήση του τριβείου:

Πριν ξεκινήσετε να χρησιμοποιείτε το εργαλείο, πρέπει να διαβάσετε όλες τις οδηγίες χρήσης και να τις φυλάξετε.
Φοράτε πάντα ασπίδα προστασίας των ματιών!
Μην χρησιμοποιείτε τροχούς λείανσης με μέγιστη επιτρεπόμενη περιφερειακή ταχύτητα μικρότερη από 80 m/s!
Μην χρησιμοποιείτε τροχούς λείανσης με μέγιστη επιτρεπόμενη ταχύτητα χαμηλότερη από την ταχύτητα του τριβείου.

Ο προμηθευτής δεν φέρει ευθύνη για ζημιές που οφείλονται στη μη συμμόρφωση με τους κανόνες ασφαλείας και τις συστάσεις που αναφέρονται στις παρούσες οδηγίες χρήσης.

ΕΞΟΠΛΙΣΜΟΣ ΓΩΝΙΑΚΟΥ ΤΡΙΒΕΙΟΥ

Τα τριβεία παραδίδονται με τον ακόλουθο εξοπλισμό:
- πρόσθετη λαβή
- προστατευτικό τροχού λείανσης
- κλειδί για την προσάρτηση του τροχού λείανσης

Οι λειαντικοί δίσκοι δεν περιλαμβάνονται στην παράδοση.

ΤΕΧΝΙΚΕΣ ΠΑΡΑΜΕΤΡΟΙ

Παράμετρος	Μονάδα μέτρησης	Τιμή
Κωδικός καταλόγου		79135
Τάση δικτύου	[V~]	230 – 240
Συχνότητα δικτύου	[HZ]	50
Ονομαστική ισχύς	[W]	2000
Ονομαστικές περιστροφές	[min^{-1}]	6500
Διάμετρος λειαντικού δίσκου	[mm]	230
Διάμετρος οπής λειαντικού δίσκου	[mm]	22
Άκρο άξονα		M14
Βάρος	[kg]	4,5
Επίπεδο θορύβου		
- ακουστική πίεση $L_{pA} \pm K_{pA}$	[dB (A)]	97 ± 3,0
ισχύς $L_{wA} \pm K_{wA}$	[dB (A)]	105 ± 3,0
Επίπεδο κραδασμών $_{ah,AG}$ ± K (κύρια λαβή / πρόσθ. λαβή)	[m/s^2]	6,2 ± 1,5
Κλάση μόνωσης		II
Βαθμός προστασίας		IPX0

Η δηλωμένη τιμή δονήσεων μετρήθηκε με τη στάνταρ μέθοδο μέτρησης και μπορεί να χρησιμοποιηθεί με σκοπό τη σύγκριση ενός εργαλείου με ένα άλλο. Η δηλωμένη τιμή δονήσεων μπορεί να χρησιμοποιηθεί στην εισαγωγική αξιολόγηση της έκθεσης.
Η δηλωμένη συνολική τιμή δονήσεων μετρήθηκε με τη στάνταρ μέθοδο μέτρησης και μπορεί να χρησιμοποιηθεί με σκοπό τη σύγκριση ενός εργαλείου με ένα άλλο. Η συνολική δηλωμένη τιμή δονήσεων μπορεί να χρησιμοποιηθεί στην εισαγωγική αξιολόγηση της έκθεσης.
Προσοχή! Η εκπομπή δονήσεων κατά την εργασία με τη συσκευή μπορεί να διαφέρει από τη δηλωμένη τιμή, ανάλογα με τον τρόπο χρήσης της συσκευής.
Προσοχή! Πρέπει να ορίσετε τα μέτρα ασφαλείας που έχουν ως σκοπό την προστασία του χειριστή και βασίζονται στην αξιολόγηση της έκθεσης στις πραγματικές συνθήκες χρήσης (συμπεριλαμβανομένων όλων των φάσεων του κύκλου εργασίας, όπως για παράδειγμα χρόνος κατά τον οποίο το εργαλείο είναι απενεργοποιημένο ή λειτουργεί με την αδρανή ταχύτητα καθώς και η διάρκεια κατά την οποία είναι ενεργό).

ΕΝΙΚΕΣ ΠΡΟΕΙΔΟΠΟΙΗΣΕΙΣ ΣΧΕΤΙΚΑ ΜΕ ΤΗΝ ΑΣΦΑΛΕΙΑ

ΠΡΟΕΙΔΟΠΟΙΗΣΗ! Κατά τη διάρκεια της εργασίας με το εργαλείο συνιστάται να τηρείτε πάντα τους βασικούς κανόνες ασφαλείας εργασίας συμπεριλαμβανομένων των αναφερομένων παρακάτω, για να μειώσετε τον κίνδυνο πυρκαγιάς, ηλεκτροπληξίας και να

αποφύγετε τραυματισμούς.
Προειδοποίηση! Πρέπει να διαβάσετε όλες τις προειδοποιήσεις ασφαλείας, τις εικόνες και τις προδιαγραφές που παρέχονται με αυτό το ηλεκτρικό εργαλείο / μηχάνημα. Μη συμμόρφωση με αυτές οδηγίες μπορεί να προκαλέσει ηλεκτροπληξία, πυρκαγιά ή τραυματισμό.
Φυλάξτε όλες τις προειδοποιήσεις και τις οδηγίες για μελλοντική χρήση.

Ο ορισμός «ηλεκτρικό εργαλείο / μηχάνημα» που χρησιμοποιείται στις προειδοποιήσεις ισχύει για όλα τα εργαλεία / μηχανήματα που κινούνται με ηλεκτρικό ρεύμα, τόσο ενσύρματα όσο και ασύρματα.

Ασφάλεια στο χώρο εργασίας
Κρατήστε το χώρο εργασίας καλά φωτισμένο και καθαρό. Η ακαταστασία και κακός φωτισμός μπορούν να προκαλέσουν ατυχήματα.
Δεν πρέπει να χρησιμοποιείτε ηλεκτροεργαλεία / μηχανήματα στο χώρο με αυξημένο κίνδυνο έκρηξης, που περιέχει εύφλεκτα υγρά, αέρια ή ατμούς. Τα ηλεκτρικά εργαλεία / μηχανήματα δημιουργούν σπινθήρες που μπορούν να προκαλέσουν ανάφλεξη της σκόνης ή των ατμών.
Μην επιτρέπετε στα παιδιά και στα τρίτα πρόσωπα να πλησιάζουν το χώρο εργασίας. Η απώλεια της αυτοσυγκέντρωσης μπορεί να οδηγήσει σε απώλεια ελέγχου.

Ασφάλεια με ηλεκτρική ενέργεια
Το βύσμα του καλωδίου τροφοδοσίας πρέπει να ταιριάζει με την πρίζα. Δεν πρέπει να τροποποιήσετε το φις με οποιονδήποτε τρόπο. Μη χρησιμοποιείτε ποτέ κάποιο προσαρμογέα στο βύσμα με γειωμένα ηλεκτροεργαλεία / μηχανήματα. Ένα βύσμα που χωρίς κάποια τροποποίηση ταιριάζει στην πρίζα μειώνει τον κίνδυνο ηλεκτροπληξίας.
Αποφύγετε την επαφή με γειωμένες επιφάνειες όπως σωλήνες, θερμάστρες και ψυγεία. Η γείωση του σώματος αυξάνει τον κίνδυνο ηλεκτροπληξίας.
Μην εκθέτετε τα ηλεκτρικά εργαλεία / μηχανήματα σε βροχή ή υγρασία. Το νερό και η υγρασία που εισέρχονται μέσα στο ηλεκτρικό εργαλείο / μηχάνημα αυξάνουν τον κίνδυνο ηλεκτροπληξίας.
Μην υπερφορτώνετε το καλώδιο τροφοδοσίας. Μη χρησιμοποιήσετε το καλώδιο τροφοδοσίας για να μεταφέρετε, να τραβήξετε ή να αποσυνδέσετε το βύσμα από την πρίζα. Αποφύγετε την επαφή του καλωδίου τροφοδοσίας με θερμότητα, λάδια, αιχμηρές άκρες και κινούμενα μέρη. Η βλάβη ή η εμπλοκή του καλωδίου τροφοδοσίας αυξάνει τον κίνδυνο ηλεκτροπληξίας.
Στην περίπτωση εργασίας στους εξωτερικούς χώρους, χρησιμοποιήστε ένα καλώδιο επέκτασης που προορίζονται για εργασία στους εξωτερικούς χώρους. Η χρήση ενός καλωδίου επέκτασης προσαρμοσμένου για εργασίες στους εξωτερικούς χώρους μειώνει τον κίνδυνο ηλεκτροπληξίας.
Στην περίπτωση που η χρήση του ηλεκτρικού εργαλείου / μηχανήματος σε υγρό περιβάλλον είναι αναπόφευκτη, για την προστασία από την τάση τροφοδοσίας πρέπει να χρησιμοποιήσετε τη συσκευή προστασίας υπολειπόμενου ρεύματος (RCD). Η χρήση του RCD μειώνει τον κίνδυνο ηλεκτροπληξίας**.**

Προσωπική ασφάλεια
Χρησιμοποιώντας ένα ηλεκτρικό εργαλείο / μηχάνημα να είστε καθ' όλη τη διάρκεια της εργασίας προσεκτικοί και λογικοί. Μη χρησιμοποιείτε ένα ηλεκτρικό εργαλείο / μηχάνημα ενώ είστε κουρασμένοι ή υπό την επήρεια ναρκωτικών, αλκοόλ ή φαρμάκων. Ακόμη και μια στιγμή απροσεξίας κατά τη διάρκεια της εργασίας μπορεί να οδηγήσει σε σοβαρό τραυματισμό.
Εφαρμόστε μέτρα ατομικής προστασίας. Χρησιμοποιείστε πάντα προστατευτικά οράσεως. Εφαρμογή μέτρων ατομικής προστασίας όπως μάσκα εναντίων της σκόνης, αντιολισθητικά υποδήματα, κράνος και προστατευτικά της ακοής μειώνουν τον κίνδυνο σοβαρού τραυματισμού.
Αποτρέψτε μια τυχαία ενεργοποίηση. Προτού συνδέσετε ένα ηλεκτροεργαλείο / μηχάνημα στο ρεύμα και/ή στην μπαταρία, να το ανασηκώσετε ή να το μεταφέρετε, βεβαιωθείτε ότι ο ηλεκτρικός διακόπτης βρίσκεται στη θέση «εκτός λειτουργίας». Η μετακίνηση του ηλεκτροεργαλείου / μηχανήματος με το δάχτυλό στο διακόπτη ή σύνδεση στο ρεύμα ενός ηλεκτροεργαλείου / μηχανήματος όταν ο διακόπτης βρίσκεται στη θέση «σύνδεσης», μπορεί να οδηγήσει σε σοβαρό τραυματισμό.
Προτού ενεργοποιήσετε το ηλεκτρικό εργαλείο / μηχάνημα, αφαιρέστε όλα τα κλειδιά και άλλα εργαλεία που χρησιμοποιήθηκαν κατά την ρύθμισή του. Το κλειδί που παραμένει στα περιστρεφόμενα μέρη του εργαλείου / μηχανήματος μπορεί να προκαλέσει σοβαρούς τραυματισμούς.
Μην προσπαθείτε να φτάσετε και μη γέρνετε υπερβολικά μακριά. Διατηρήστε τη σωστή στάση και ισορροπία όλη την ώρα. Αυτό θα σας επιτρέψει να ελέγξετε πιο εύκολα το ηλεκτροεργαλείο / μηχάνημα στην περίπτωση απρόσμενης κατάστασης κατά τη διάρκεια της εργασίας.
Ντυθείτε σωστά. Μη φοράτε χαλαρά ρούχα και κοσμήματα. Κρατήστε τα μαλλιά καθώς και τα ρούχα μακριά από τα κινούμενα μέρη του εργαλείου / μηχανήματος. Χαλαρά ρούχα, κοσμήματα ή μακριά μαλλιά μπορούν να πιάσουν τα κινούμενα μέρη του.
Στην περίπτωση που το εργαλείο σας έχει σχεδιαστεί να μπορεί να συνδέεται με την απορρόφηση ή τη συλλογή σκόνης, βεβαιωθείτε ότι το συνδέσατε και χειρίζεστε σωστά. **Η χρήση του απορροφητήρα σκόνης μειώνει τους κινδύνους που σχετίζονται με τη σκόνη.**
Μην επιτρέψετε η πείρα που αποκτήσατε από τη συχνή χρήση του εργαλείου / μηχανήματος να οδηγήσει στην απροσεξία και στην αγνόηση των κανόνων ασφαλείας. Οι απρόσεκτες ενέργειες μπορούν να προκαλέσουν σοβαρούς τραυματισμούς σε ένα κλάσμα του δευτερολέπτου.

Χρήση και φροντίδα του ηλεκτροεργαλείου / μηχανήματος
Μην υπερφορτώνετε το ηλεκτροεργαλείο / μηχάνημα. Χρησιμοποίιείστε ένα ηλεκτροεργαλείο / μηχάνημα κατάλληλο για τη συγκεκριμένη εργασία. Ένα κατάλληλο ηλεκτροεργαλείο / μηχάνημα που έχει σχεδιαστεί για το συγκεκριμένο φορτίο, θα σας εξασφαλίσει την άνετη και ασφαλή εργασία.
Μη χρησιμοποιείτε ένα ηλεκτροεργαλείο / μηχάνημα, όταν ηλεκτρικός διακόπτης δεν επιτρέπει τη σύνδεση και την αποσύνδεση. Ένα εργαλείο / μηχάνημα, η χρήση του οποίου δεν μπορείτε να ελέγξετε με το διακόπτη, είναι επικίνδυνο και πρέπει να το στείλετε για επισκευή.
Προτού κάνετε τη ρύθμιση, αντικατάσταση του αξεσουάρ ή αποθήκευση του εργαλείου / μηχανήματος, αποσυνδέστε το βύσμα από την πρίζα του ρεύματος και/ή αποσυναρμολογήστε τη μπαταρία - εάν η μπαταρία αποσυνδέετε από το εργαλείο / μηχάνημα. Αυτά τα προληπτικά μέτρα θα σας επιτρέψουν να αποφύγετε κάποια τυχαία ενεργοποίηση του ηλεκτροεργαλείου / μηχανήματος.
Το εργαλείο πρέπει να αποθηκεύσετε σε ένα μέρος απρόσιτο στα παιδιά, μην αφήσετε να το χρησιμοποιούν άτομα που δεν γνωρίζουν τον χειρισμό του ηλεκτροεργαλείου / μηχανήματος ή αυτές τις οδηγίες. Τα ηλεκτρικά εργαλεία / μηχανήματα είναι επικίνδυνα στα χέρια των μη εκπαιδευμένων χρηστών.
Τα ηλεκτροεργαλεία / μηχανήματα και εξαρτήματα απαιτούν συντήρηση. Ελέγξτε το εργαλείο / μηχάνημα για αναντιστοιχίες ή εμπλοκές των κινητών εξαρτημάτων, ζημιά στα εξαρτήματα και για οποιαδήποτε άλλη παράμετρο που μπορεί να επηρεάσει τη λειτουργία του ηλεκτρικού εργαλείου / μηχανήματος. Τις ζημιές πρέπει να επιδιορθώσετε προτού χρησιμοποιήσετε το ηλεκτροεργαλείο / μηχάνημα. Πολλά ατυχήματα οφείλονται σε ακατάλληλα συντηρημένα εργαλεία / μηχανήματα.
Τα εργαλεία κοπής κρατήστε καθαρά και ακονισμένα. Ένα εργαλείο κοπής μετά από την ορθή συντήρηση και με αιχμηρές άκρες, είναι λιγότερο επιρρεπή σε εμπλοκές και να ελέγχεται πιο εύκολα κατά τη διάρκεια της εργασίας.
Χρησιμοποιείτε ηλεκτρικά εργαλεία / μηχανήματα, αξεσουάρ και εξαρτήματα κ.λπ. σύμφωνα με αυτές τις οδηγίες, λαμβάνοντας υπόψη το είδος και τις συνθήκες εργασίας. Η χρήση εργαλείου για εργασία διαφορετική από εκείνη που έχει σχεδιαστεί πιθανόν θα προκαλέσει μια επικίνδυνη κατάσταση.
Τις λαβές καθώς και την επιφάνεια κράτησης πρέπει να διατηρείτε στεγνές, καθαρές, χωρίς λάδια και λίπη. Οι ολισθηρές λαβές και οι επιφάνειες πιασίματος, δεν επιτρέπουν την ασφαλή χρήση ούτε τον έλεγχο του εργαλείου / μηχανήματος σε επικίνδυνες καταστάσεις.

Συντήρηση
Η επισκευή του ηλεκτροεργαλείου / μηχανήματος επιτρέπεται μόνο σε ένα εξουσιοδοτημένο συνεργείο που χρησιμοποιεί μόνο γνήσια ανταλλακτικά. Αυτό εγγυάται την επαρκεί ασφάλεια εργασίας με το ηλεκτροεργαλείο.

ΠΡΟΣΘΕΤΕΣ ΟΔΗΓΙΕΣ ΑΣΦΑΛΕΙΑΣ ΓΙΑ ΤΡΙΒΕΙΑ ΚΑΙ ΣΤΙΛΒΩΤΕΣ

Το εργαλείο προορίζεται μόνο για λείανση, λείανση με γυαλόχαρτο, τρίψιμο με συρμάτινες βούρτσες και κοπή. Διαβάστε όλες τις προειδοποιήσεις, οδηγίες, εικόνες και προδιαγραφές που παρέχονται με το ηλεκτρικό εργαλείο. Η μη τήρηση όλων των οδηγιών χρήσης που αναφέρονται παρακάτω μπορεί να προκαλέσει ηλεκτροπληξία, πυρκαγιά και/ή σημαντικούς τραυματισμούς.
Μην μετατρέπετε αυτό το εργαλείο σε εργασία για την οποία δεν έχει σχεδιαστεί και καθοριστεί από τον κατασκευαστή. Η μετατροπή αυτή μπορεί να έχει ως αποτέλεσμα την απώλεια ελέγχου και σοβαρό τραυματισμό.
Η χρήση του εργαλείου ως στιλβωτή ή με οποιονδήποτε άλλο τρόπο από αυτόν που περιγράφεται στις οδηγίες χρήσης απαγορεύεται. Εργασία με το εργαλείο με το σκοπό για τον οποία το εργαλείο δεν προορίζεται μπορεί να προκαλέσει τραυματισμούς σώματος.
Δεν επιτρέπεται να χρησιμοποιείτε τα αξεσουάρ που δεν σχεδιάστηκαν και δεν προτείνονται από τον κατασκευαστή. Το γεγονός ότι το αξεσουάρ μπορεί να συναρμολογηθεί στο εργαλείο αυτό δεν εγγυάται την ασφαλή εργασία.
Μέγιστη ταχύτητα περιστροφής των αξεσουάρ πρέπει να είναι ίσια ή μεγαλύτερη από τη μέγιστη ταχύτητα περιστροφής του εργαλείου. Τα αξεσουάρ μ την ταχύτητα περιστροφής μικρότερη από την ταχύτητα του εργαλείου μπορούν να σπάσουν κατά τη λειτουργία.
Η εξωτερική διάμετρος και το πάχος των αξεσουάρ πρέπει αν περιέχεται στο φάσμα των διαστάσεων που καθορίζονται για το εργαλείο. Τα αξεσουάρ με ακατάλληλες διαστάσεις δεν επιτρέπεται να προστατευτούν σωστά και δεν έχουν κατάλληλο χειρισμό.
Το μέγεθος του ανοίγματος συναρμολόγησης των τροχών, των δίσκων, των φλάντζων και άλλων αξεσουάρ πρέπει να ταιριάξει στο μέγεθος της ατράκτου. Τα αξεσουάρ των οποίων το μέγεθος του ανοίγματος συναρμολόγησης τους δεν ταιριάζει στο μέγεθος της ατράκτου του εργαλείου, μετά από την ενεργοποίηση αρχίζει τις δονήσεις αυτό μπορεί να προκαλέσει την έλλειψη ελέγχου του εργαλείου.
Μην χρησιμοποιείτε σπασμένα αξεσουάρ. Πριν από κάθε χρήση ελέγχετε την κατάσταση των αξεσουάρ για ξεφλουδίσματα, ρωγμές, τριβές και φθορά. Σε περίπτωση που πέσετε κάποιο αξεσουάρ πρέπει να το ελέγξετε για βλάβες ή να συναρμολογήσετε ένα καινούριο αξεσουάρ χωρίς βλάβες. Αφού εκτελέσετε τον έλεγχο και συναρμολογήσετε τα αξεσουάρ πρέπει να απομακρυνθείτε μαζί με τρίτους έξω από την επιφάνεια των περιστροφών των αξεσουάρ και στη συνέχεια να ενεργοποιήσετε το εργαλείο για ένα λεπτό με τη μέγιστης ταχύτητα περιστροφής. Κατά τη δοκιμή τα σπασμένα αξεσουάρ καταστρέφονται.
Χρησιμοποιείτε τα μέσα ατομικής προστασίας Ανάλογα με την ανάγκη χρησιμοποιείτε μάσκα, ενισχυμένα γυαλιά ή γυα-

λιά. Αν απαιτείται χρησιμοποιείτε μάσκα σκόνης, ωτασπίδες, γάντια και ποδιές που προστατεύουν από μικρά κομμάτια των αξεσουάρ ή των υλικών τα οποία δημιουργούνται κατά την εργασία. Η προστασία των ματιών πρέπει να είναι σε θέση να σταματήσει τα θραύσματα που πετάγονται και δημιουργούνται κατά τη διάρκεια της εργασίας. Η μάσκα σκόνης πρέπει να φιλτράρει τη σκόνη που δημιουργείται κατά την εργασία. Η έκθεση στο θόρυβο για πάρα πολύ μεγάλο χρονικό διάστημα μπορεί να προκαλέσει απώλεια ακοής.

Διατηρήστε μια ασφαλή απόσταση μεταξύ του χώρου εργασίας και των παρευρισκομένων. Τα πρόσωπα που εισέρχονται στον χώρο εργασίας πρέπει να φορούν μέσα ατομικής προστασίας. Τα θραύσματα που δημιουργούνται κατά τη εργασία ή τα κομμάτια χαλασμένων αξεσουάρ μπορεί να πετάξουν έξω από το πιο κοντινό περιβάλλον του τόπου εργασίας.

Κατά την εργασία οπότε ο δίσκος μπορεί να μπει σε επαφή με κάποιο κρυμμένο ηλεκτρικό καλώδιο υπό τάση ή ένα καλώδιο τροφοδοσίας, πρέπει να κρατάτε το εργαλείο μόνο από τις μονωμένες λαβές. Ο δίσκος κατά την επαφή με το καλώδιο υπό τάση μπορεί να προκαλέσει ότι τα μεταλλικά εξαρτήματα της συσκευής πιθανώς να βρεθούν υπό τάση και αυτό μπορεί να προκαλέσει ηλεκτροπληξία του χειριστή της συσκευής.

Κρατήστε το καλώδιο τροφοδοσίας μακριά από τα περιστρεφόμενα εξαρτήματα της συσκευής. Σε περίπτωση απώλειας ελέγχου πάνω στη συσκευή, το καλώδιο μπορεί να κοπεί ή πιαστεί ενώ το χέρι ή ο βραχίονας του χειριστή μπορεί να τραβηχτούν στα περιστρεφόμενα εξαρτήματα της συσκευής.

Ποτέ μην βάζετε κάπου τη συσκευή πριν σταματήσουν εντελώς τα περιστρεφόμενα μέρη. Τα περιστρεφόμενα εξαρτήματα μπορούν να τραβήξουν το υπόστρωμα και να αρπάξουν τη συσκευή εκτός του ελέγχου.

Μην χρησιμοποιείτε της συσκευή όταν τη μεταφέρετε. Τυχαία επαφή με τα περιστρεφόμενα εξαρτήματα μπορεί να προκαλέσει τη λήψη και το τράβηγμα ενδυμασίας και την επαφή της συσκευής με το σώμα του χειριστή.

Τακτικά πρέπει να καθαρίζετε τα ανοίγματα εξαερισμού. Ο ανεμιστήρας του κινητήρα απορροφάει τη σκόνη που δημιουργείται κατά την εργασία, μέσα στη συσκευή. Υπερβολική συγκέντρωση σωματιδίων μετάλλου που περιέχονται στη σκόνη αυξάνει τον κίνδυνο ηλεκτροπληξίας.

Μην εργάζεστε με το εργαλείο κοντά σε εύφλεκτα υλικά. Οι σπινθήρες που δημιουργούνται κατά τη λειτουργία της συσκευής μπορεί να προκαλέσουν πυρκαγιά.

Μη χρησιμοποιείτε τα αξεσουάρ που απαιτούν την ψύξη με υγρό. Το νερό ή το ψυκτικό μέσο μπορούν να προκαλέσουν ηλεκτροπληξία.

Το μέγεθος του σπειρώματος των αξεσουάρ πρέπει να ταιριάξει στο σπείρωμα του άξονα του στιλβωτή. Σε περίπτωση των αξεσουάρ που συναρμολογούνται με χρήση των φλαντζών, το άνοιγμα συναρμολόγησης των αξεσουάρ πρέπει να ταιριάξει στο μέγεθος της φλάντζας που συναρμολογείτε. Τα αξεσουάρ που δεν ταιριάζουν στο τσοκ του ηλεκτροεργαλείου θα προκαλέσουν την απώλεια ισορροπίας, υπερβολικές δονήσεις και μπορούν να προκαλέσουν την απώλεια ελέγχου.

Προειδοποιήσεις σχετικά με τον κίνδυνο κλωτσήματος προς την κατεύθυνση του χειριστή

Η ανάκρουση σε κατεύθυνση προς τον χειριστή είναι μια ξαφνική αντίδραση λόγω εμπλοκής ή συμπίεσης του περιστροφικού δίσκου, της ταινίας στίλβωσης, της βούρτσα ή αλλού αξεσουάρ. Η εμπλοκή ή η συμπίεση προκαλεί ξαφνικό σταμάτημα του περιστρεφόμενου αξεσουάρ και αυτό προκαλεί την περιστροφή του ηλεκτροεργαλείου σε κατεύθυνση αντίθετη προς τη φορά του αξεσουάρ.

Για παράδειγμα, όταν ο δίσκος λείανσης είναι μπλοκαρισμένος ή συμπιεσμένος από το υπό κατεργασία αντικείμενο, η άκρη του δίσκου, η οποία εισέρχεται στο σημείο συμπίεσης, μπορεί να εισέλθει στην επιφάνεια του υλικού προκαλώντας την έξοδος ή την απόρριψη του δίσκου.

Ο δίσκος μπορεί ακόμη να εξέλθει σε κατεύθυνση προς τον χειριστή ανάλογα με την κατεύθυνση του δίσκου λείανσης στο σημείο συμπίεσης. Οι δίσκοι λείανσης μπορεί να σπάσουν υπό αυτές τις συνθήκες.

Η ανάκρουση σε κατεύθυνση προς τον χειριστή είναι αποτέλεσμα ακατάλληλης χρήσης και / ή μη τήρησης των οδηγιών χρήσης. Μπορείτε να αποφύγετε το φαινόμενο, τηρώντας τις παρακάτω προτάσεις.

Χρησιμοποιείτε σταθερή λήψη τους εργαλείου και την κατάλληλη θέση του σώματος και των χεριών, έτσι μπορείτε να καταπολεμήσετε τις δυνάμεις που δημιουργούνται κατά την ανάκρουση. Πάντα χρησιμοποιείτε τη πρόσθετη λαβή αν αυτή παρέχεται μαζί με το εργαλείο, έτσι διασφαλίζετε το μέγιστο έλεγχο κατά το κλώτσημα ή την ξαφνική περιστροφή κατά το ξεκίνημα του εργαλείου. Ο χειριστής μπορεί να ελέγχει την περιστροφή ή το κλώτσημα του εργαλείου, αν εφαρμόζει κατάλληλα μέτρα προστασίας.

Ποτέ μην βάζετε το χέρι σας κοντά στα περιστρεφόμενα μέρη του εργαλείου. Τα περιστρεφόμενα εξαρτήματα μπορεί, κατά την ανάκρουση, να μπαίνουν σε επαφή με το χέρι.

Μη στέκεστε στη ζώνη όπου το εργαλείο μετακινείται κατά την αντίδραση κλωτσήματος. Το κλώτσημα κατευθύνει το εργαλείο στην κατεύθυνση αντίθετη στη φορά του δίσκου λείανση του σημείου της εμπλοκής του.

Δώστε ιδιαίτερη σημασία κατά την εργασία δίπλα σε γωνίες, αιχμηρές άκρες κλπ. Αποφεύγετε την ανάκρουση και την εμπλοκή του δίσκου λείανσης. Κατά την επεξεργασία των γωνιών ή των ακρών παρουσιάζεται αυξημένος κίνδυνος εμπλοκής του **δίσκου** τριβής και αυτό προκαλεί έλλειψη ελέγχου πάνω στο εργαλείο ή στο κλώτσημα του εργαλείου.

Μην χρησιμοποιείτε δίσκους με αλυσίδα κοπής για την κατεργασία ξύλου, τμηματικούς δίσκους διαμαντιών με περιφερικό κενό μεταξύ των τμημάτων μεγαλύτερο από 10 mm ή οδοντωτά πριόνια. Τέτοιοι δίσκοι προκαλούν συχνό κλώτσημα και απώλεια ελέγχου του εργαλείου.

Προειδοποιήσεις σχετικά με τη λείανση και την κοπή

Χρησιμοποιείτε μόνο τους δίσκους που προορίζονται για εργασία με το εργαλείο και τα προστατευτικά σχεδιασμένα για

τον συγκεκριμένο τύπο δίσκου. Οι δίσκοι για τους οποίους η συσκευή δεν είναι σχεδιασμένη δεν μπορούν να προστατεύονται σωστά και δεν είναι ασφαλείς.

Ο κυρτός δίσκος πρέπει να εγκατασταθεί έτσι ώστε η επιφάνεια λείανσης να μην εξέχει από την επιφάνεια της προστατευτικής φλάντζας του προστατευτικού. Ένας ακατάλληλα εγκαταστημένος δίσκος που εξέχει πάνω από το προστατευτικό αποτελεί κίνδυνο κατά την εργασία.

Το προστατευτικό πρέπει να είναι στερεωμένο με ασφάλεια στο εργαλείο και να είναι στη θέση που διασφαλίζει τη μέγιστη ασφάλεια, ώστε να αποκαλύπτεται το μικρότερο δυνατό κομμάτι της επιφάνειας του δίσκου σε κατεύθυνση προς τον χειριστή. Το προστατευτικό συμβάλλει στην προστασία του χειριστή από σπασμένα κομμάτια του δίσκου και προστατεύει από τυχαία επαφή με τον δίσκο.

Ο δίσκος πρέπει να χρησιμοποιείται σύμφωνα με τον προορισμό του. Για παράδειγμα: μη λειάνετε με το δίσκο που προορίζεται για κοπή. Οι λειαντικοί δίσκοι κοπής προορίζονται για περιμετρική φόρτωση, οι πλευρικές δυνάμεις πάνω σε αυτό τον δίσκο μπορεί να τον σπάσουν.

Πάντα χρησιμοποιείτε τους δίσκους στερέωσης που δεν είναι σπασμένοι, έχουν το σωστό μέγεθος που προσαρμόζεται στο δίσκο λείανσης. Οι σωστοί δίσκοι που στερεώνουν τον δίσκο λείανσης μειώνουν την πιθανότητα βλάβης του δίσκου λείανσης. Οι δίσκοι συναρμολόγησης για τους δίσκους κοπής μπορεί να διαφέρουν από τους δίσκους συναρμολόγησης για τους δίσκους λείανσης.

Μη χρησιμοποιείτε μεταχειρισμένους δίσκους λείανσης από μεγαλύτερα εργαλεία. Ο δίσκος λείανσης μεγαλύτερης διαμέτρου δεν προορίζεται για την υψηλότερη ταχύτητα μικρότερων εργαλείων και μπορεί να σπάσει.

Εάν χρησιμοποιείτε δίσκους διπλής χρήσης, χρησιμοποιείτε πάντα ένα προστατευτικό κατάλληλο για τον τύπο εργασίας. Η χρήση λανθασμένου προστατευτικού μπορεί να έχει ως αποτέλεσμα να μην παρέχεται ο επιθυμητός βαθμός προστασίας, γεγονός που μπορεί να οδηγήσει σε σοβαρό τραυματισμό.

Προειδοποιήσεις κοπής

Μην «κολλάτε» τον δίσκο και μην ασκείτε υπερβολική πίεση. Μην επιχειρείτε να κόβετε πολύ βαθιά. Η υπερβολική τάση στον δίσκο λείανσης αυξάνει το φορτίο και την ευαισθησία σε περιστροφή ή πιάσιμο του δίσκου στο διάκενο κοπής, γεγονός που αυξάνει τον κίνδυνο κλωτσήματος προς τον χειριστή ή ζημιάς στον δίσκο.

Μην τοποθετείτε το σώμα σας στη γραμμή κοπής και πίσω από τον περιστρεφόμενο δίσκο λείανσης. Εάν ο δίσκος λείανσης απομακρύνεται από το σώμα του χειριστή κατά τη διάρκεια της λειτουργίας, το κλώτσημα προς την κατεύθυνση του χειριστή μπορεί να κατευθύνει τον περιστρεφόμενο δίσκο και το εργαλείο προς τον χειριστή.

Εάν ο δίσκος πιαστεί ή διακοπεί η κοπή για οποιονδήποτε λόγο, απενεργοποιήστε το εργαλείο και κρατήστε το στάσιμο έως ότου η περιστροφή του δίσκου σταματήσει εντελώς. Ποτέ μην επιχειρείτε να οδηγήσετε τον περιστρεφόμενο δίσκο κοπής έξω από την αυλάκωση, καθώς αυτό μπορεί να οδηγήσει σε κλώτσημα προς την κατεύθυνση του χειριστή. Βρείτε τους λόγους και λάβετε τα κατάλληλα μέτρα για να αποκλείσετε το πιάσιμο του δίσκου.

Μην συνεχίσετε την κοπή στο υλικό. Αφήστε τον δίσκο να φτάσει στην ονομαστική ταχύτητα και τότε τοποθετήστε τον προσεκτικά στο διάκενο κοπής. Ο δίσκος μπορεί να συσφιχτεί, να τραβηχτεί προς τα έξω ή να κλωτσήσει προς τον χειριστή εάν ξανά γίνεται η κοπή στο συγκεκριμένο υλικό.

Τα πάνελ και άλλα υπερμεγέθη υλικά πρέπει να έχουν στήριξη για να ελαχιστοποιείται ο κίνδυνος σύσφιξης και κλωτσήματος προς την κατεύθυνση του χειριστή . Τα υπερμεγέθη υλικά τείνουν να κάμπτονται κάτω από το δικό τους βάρος. Τα στηρίγματα πρέπει να τοποθετούνται κάτω από το υλικό κοντά στη γραμμή κοπής και κοντά στην άκρη του υλικού, στις δύο πλευρές της γραμμής κοπής.

Να είστε ιδιαίτερα προσεκτικοί όταν κάνετε βαθιές εγκοπές σε τοίχους και άλλες άγνωστες επιφάνειες. Ο προεξέχων δίσκος μπορεί να κόψει σωλήνες αερίου, ηλεκτρικά καλώδια ή άλλα αντικείμενα που μπορούν να προκαλέσουν την αντίδραση κλωτσήματος προς τον χειριστή.

Μην επιχειρείτε να κάνετε καμπύλες τομές. Η υπερφόρτωση της λεπίδας αυξάνει το φορτίο και την ευαισθησία σε συστροφή ή εμπλοκή στην εγκοπή της τομής και την πιθανότητα κλωτσήματος προς τον χειριστή ή ρήξης του δίσκου, γεγονός που μπορεί να οδηγήσει σε σοβαρό τραυματισμό.

Προειδοποίηση σχετικά με τη λείανση με το χαρτί λείανσης

Χρησιμοποιήστε γυαλόχαρτο σωστού μεγέθους. Όταν προσαρμόζετε τη διάμετρο, πρέπει να λάβετε υπόψη τις συστάσεις του κατασκευαστή. Το χαρτί λείανσης που εξέχει σημαντικά από τον δίσκο μπορεί να προκαλέσει τραυματισμό και ακόμη αυξάνει τον κίνδυνο εμπλοκής, σπασίματος ή το φαινόμενο του κλωτσήματος προς τον χειριστή.

Προειδοποιήσεις σχετικά με την εργασία με συρματόβουρτσα

Να είστε προσεκτικοί γιατί τα θραύσματα καλωδίων πετάγονται από τη βούρτσα επίσης κατά τη διάρκεια της κανονικής εργασίας. Μην υπερφορτώνετε τα σύρματα ασκώντας υπερβολική δύναμη στη βούρτσα. Τα σύρματα μπορούν εύκολα να διαπεράσουν ελαφριά ρούχα και/ή δέρμα.

Εάν συνιστάται η χρήση προστατευτικών κατά τη χρήση της συρματόβουρτσας, αποφύγετε οποιαδήποτε επαφή μεταξύ της βούρτσας και του προστατευτικού. Η συρματόβουρτσα μπορεί να αυξηθεί σε διάμετρο λόγω του φορτίου και της φυγοκεντρικής δύναμης.

Προειδοποιήσεις στίλβωσης
Μην αφήνετε κανένα χαλαρό τμήμα του δίσκου στίλβωσης ή του καλωδίου στερέωσης να περιστρέφεται ελεύθερα. Οι χαλαρές και περιστρεφόμενες χορδές μπορούν να μπλεχτούν στα δάχτυλα ή να πιαστούν από το υπό κατεργασία υλικό.

ΕΓΚΑΤΑΣΤΑΣΗ ΕΞΟΠΛΙΣΜΟΥ

Συναρμολόγηση προστατευτικού για δίσκο λείανσης
Για να το κάνετε αυτό, τοποθετήστε το προστατευτικό του δίσκου στο κυλινδρικό τμήμα του σώματος γύρω από τον άξονα και, χρησιμοποιώντας μια βίδα ή ένα σφιγκτήρα στο στέλεχος του προστατευτικού, στερεώστε το έτσι ώστε το προστατευτικό να είναι ίσιο, σταθερό και με ασφαλές. Ρυθμίστε το προστατευτικό του δίσκου λείανσης έτσι ώστε το μη προστατευμένο τμήμα του δίσκου να βρίσκεται όσο το δυνατόν πιο μακριά από το χέρι του χρήστη του τριβείου. Ποτέ μη χρησιμοποιείτε το τριβείο χωρίς να είναι σωστά τοποθετημένο το προστατευτικό του!
Το προστατευτικό που παρέχεται με το τριβείο είναι για να παρέχει επαρκή προστασία μόνο κατά τη λείανση με λειαντικούς δίσκους και δίσκους που χρησιμοποιούν γυαλόχαρτο και μερικές συρμάτινες βούρτσες. Ο δίσκος, όταν είναι τοποθετημένος στον άξονα, δεν πρέπει να προεξέχει πέρα από το πλευρικό άκρο του προστατευτικού. Για άλλους τύπους επιτρεπόμενων εργασιών, επικοινωνήστε με τον κατασκευαστή για ένα προστατευτικό που προορίζεται για τον συγκεκριμένο τύπο εργασιών. Εάν χρησιμοποιείται προστατευτικό τύπου Α (για κοπή) για τη λείανση της πλευρικής επιφάνειας, το προστατευτικό μπορεί να παρεμβαίνει στο αντικείμενο εργασίας προκαλώντας κακό έλεγχο του εργαλείου. Όταν το προστατευτικό τύπου Β (για λείανση) χρησιμοποιείται για κοπή με δίσκο λείανσης, ο κίνδυνος έκθεσης σε σπινθήρες και σωματίδια αυξάνεται, καθώς και σε μέρη του δίσκου εάν σπάσει. Όταν χρησιμοποιείται το προστατευτικό τύπου Α (για κοπή), τύπου Β (για λείανση) ή τύπου Γ (μικτή χρήση) για την κοπή ή τη λείανση της πλευρικής επιφάνειας σκυροδέματος ή πέτρας, ο κίνδυνος έκθεσης σε σκόνη και απώλειας του ελέγχου λόγω κλωτσήματος προς τον χειριστή αυξάνεται. Όταν χρησιμοποιείτε το προστατευτικό τύπου Α (για κοπή), τύπου Β (για λείανση) ή τύπου Γ (μικτή χρήση)με συρμάτινη δισκοβούρτσα πάχους που προκαλεί τη βούρτσα να προεξέχει πέρα από το κολάρο του προστατευτικού, τα καλώδια μπορεί να πιάσουν το προστατευτικό, οδηγώντας σε θραύση σύρματος.

Εγκατάσταση της πρόσθετης λαβής
Τοποθετήστε τη λαβή βιδώνοντάς την με ασφάλεια στην κεφαλή του εργαλείου.

ΧΕΙΡΙΣΜΟΣ ΔΙΣΚΩΝ ΛΕΙΑΝΣΗΣ

ΠΡΟΣΟΧΗ! Η συναρμολόγηση του λειαντικού δίσκου μπορεί να γίνει μόνο με αποσυνδεδεμένη τάση τροφοδοσίας. Τραβήξτε το βύσμα του καλωδίου του τριβείου από την πρίζα!

Συναρμολόγηση των δίσκων λείανσης
Αποσυνδέστε την τάση τροφοδοσίας από το εργαλείο. Τραβήξτε το βύσμα από την πρίζα!
Κατά τη συναρμολόγηση, βεβαιωθείτε ότι οι ακμές Α (IV) στο κάτω μέρος του άξονα και οι φλάντζες στερέωσης επικαλύπτονται ακριβώς. Τοποθετήστε την άνω φλάντζα στερέωσης στον άξονα. Τοποθετήστε τον λειαντικό δίσκο στον άξονα και την άνω φλάντζα στερέωσης. Βιδώστε την κάτω φλάντζα στερέωσης στον άξονα. Σπρώξτε την ασφάλιση του άξονα και σφίξτε την κάτω φλάντζα στερέωσης με ένα κλειδί και, στη συνέχεια, απελευθερώστε την πίεση στο κουμπί ασφάλισης. Τοποθετήστε το βύσμα του εργαλείου στην πρίζα, ενεργοποιήστε το τριβείο και παρατηρείτε τη λειτουργία του χωρίς φορτίο για περίπου 1 λεπτό. Αφαιρέστε το βύσμα από την πρίζα και ελέγξτε τη στερέωση των δίσκων.

Εγκατάσταση των φλαντζών στερέωσης
Σημειωτέον ότι οι δίσκοι στο σημείο πρόσδεσης στον άξονα μπορεί να έχουν διαφορετικό πάχος. Ανάλογα με το αν χρησιμοποιούνται λεπτοί λειαντικοί δίσκοι (πάχος έως 3,2 mm) ή χοντροί (πάχος άνω των 3,2 mm), η θέση των φλαντζών στερέωσης (III) είναι διαφορετική. Το μέγιστο πάχος του λειαντικού δίσκου που μπορεί να τοποθετηθεί στον άξονα είναι 6 mm.

Αφαίρεση λειαντικών δίσκων
Απενεργοποιήστε το τριβείο και αποσυνδέστε το ηλεκτρικό καλώδιο από την πρίζα. Πατήστε την ασφάλιση του άξονα και ξεβιδώστε την κάτω φλάντζα στερέωσης χρησιμοποιώντας ένα κλειδί σύσφιξης, στη συνέχεια αφαιρέστε τον λειαντικό δίσκο από τον αξόνα. Καθαρίστε τον άξονα και τις φλάντζες στερέωσης από τη σκόνη και άλλα υπολείμματα που δημιουργούνται κατά τη λειτουργία.

Τύποι δίσκων λείανσης
Για το τρόχισμα μπορούν να χρησιμοποιούνται οιοιδήποτε τροχοί λείανσης ενισχυμένοι με πλεξούδα που προορίζονται για χρήση με γωνιακά τριβεία με επιτρεπόμενη περιφερειακή ταχύτητα τουλάχιστον 80 m/s και με διαμέτρους στερέωσης και εξωτερικές που καθορίζονται στον πίνακα τεχνικών δεδομένων.
Εάν ο τροχός λείανσης είναι εφοδιασμένος με οπή χωρίς σπείρωμα για την εγκατάστασή του, χρησιμοποιήστε τις φλάντζες στερέωσης. Είναι επίσης δυνατή η εγκατάσταση τροχών με εξωτερική διάμετρο που καθορίζεται στον πίνακα με τεχνικά δεδομένα, εξοπλισμένων με οπή με σπείρωμα M14. Σε αυτή την περίπτωση, μην χρησιμοποιείτε φλάντζες στερέωσης και βιδώστε τον τροχό απευθείας στον άτρακτο ασφαλίζοντας τον με ένα κουμπί και σφίγγοντας τον τροχό δυνατά και σταθερά με ένα επίπεδο κλειδί (που δεν περιλαμβάνεται στον σετ). Στην περίπτωση τροχών που επιτρέπουν την τοποθέτηση του δίσκου γυαλόχαρτου με Velcro, θα

πρέπει να χρησιμοποιούνται μόνο δίσκοι γυαλόχαρτου με διάμετρο που καθορίζεται στον πίνακα με τα τεχνικά δεδομένα. Οι δίσκοι πρέπει να τοποθετούνται ομόκεντρα πάνω στον τροχό. Το άκρο του δίσκου δεν πρέπει να προεξέχει από το άκρο του τροχού. Είναι επίσης δυνατή η χρήση τροχών λείανσης διαμαντιών με διαστάσεις που καθορίζονται στον πίνακα με τεχνικά δεδομένα, που προορίζονται για στεγνή κοπή και λείανση. Η εγκατάσταση πρέπει να γίνεται με τον ίδιο τρόπο όπως στην περίπτωση των τροχών λείανσης. Εάν χρησιμοποιούνται διαμαντένιοι τμηματοποιημένοι δίσκοι, το κενό μεταξύ των τμημάτων δεν πρέπει να υπερβαίνει τα 10 mm, όπως μετράται στην περιφέρεια του δίσκου, και τα τμήματα πρέπει να έχουν αρνητική γωνία προσβολής. Συνιστάται η χρήση τροχών λείανσης κατασκευασμένων από υλικά που προορίζονται για την κατεργασία συγκεκριμένου τύπου μετάλλου.
Ανατρέξτε στην τεκμηρίωση που παρέχεται με τον τροχό λείανσης. Για την επεξεργασία κεραμικών υλικών, μπορούν να χρησιμοποιούνται τροχοί λείανσης που προορίζονται για την επεξεργασία λίθων ή τροχοί διαμαντιών που προορίζονται για ξηρή λειτουργία. Συνιστάται η χρήση συρμάτινων βουρτσών και δίσκων γυαλόχαρτου για την αφαίρεση παλαιών επιχρισμάτων βαφής από μεταλλικά εξαρτήματα.
Απαγορεύεται η επανακατεργασία της οπής στερέωσης, του ατράκτου ή η χρήση δακτυλίων μείωσης για τη ρύθμιση της διαμέτρου της οπής στερέωσης στη διάμετρο του ατράκτου. Απαγορεύεται η χρήση τροχών λείανσης με διάμετρο στερέωσης διαφορετική από εκείνη που καθορίζεται στον πίνακα τεχνικών δεδομένων. Απαγορεύεται η χρήση τροχών με αλυσίδα κοπής ή δισκοπρίονων επειδή αυξάνουν τον κίνδυνο ανάκλασης του εργαλείου προς τον χειριστή.
Προσοχή! Απαγορεύεται η χρήση τροχών διαφορετικών από αυτούς που έχουν εγκριθεί για χρήση σε αυτές τις οδηγίες χρήσης. Ακόμα κι αν μπορεί να τοποθετηθεί στον άτρακτο του τριβείου. Οι ακατάλληλοι τροχοί ενδέχεται να μην αντέχουν τα φορτία που δημιουργούνται κατά τη λειτουργία του γωνιακού τριβείου. Οι κατεστραμμένοι τροχοί λείανσης παρουσιάζουν κίνδυνο σοβαρού τραυματισμού ή θανάτου.

ΧΡΗΣΗ ΛΕΙΑΝΤΗΡΑ

Τραβήξτε το βύσμα από την πρίζα!
Πριν εργαστείτε με το εργαλείο, ελέγξτε εάν το σώμα του περιβλήματος και το καλώσδιο σύνδεσης με βύσμα δεν έχουν υποστεί ζημιά. Εάν είναι ορατή οποιαδήποτε ζημιά, απαγορεύεται η σύνδεση του τριβείου στην παροχή ρεύματος! Εγκαταστήσετε το προστατευτικό του δίσκου λείανσης και τη λαβή. Ποτέ μην λειτουργείτε τον λειαντήρα χωρίς εγκατεστημένο το προστατευτικό τροχού λείανσης!
Επιλέξτε τον τύπο τροχού λείανσης που είναι κατάλληλος για το είδος χρήσης και τοποθετήστε τον τροχό λείανσης στον άτρκτο του λειαντήρα. Τοποθετήστε σωστά το τεμάχιο εργασίας έτσι ώστε να μην κινείται κατά την επεξεργασία, για παράδειγμα χρησιμοποιώντας μέγγενη ή σφιγκτήρες. Ο τροχός του τριβείου περιστρέφεται με μεγάλη ταχύτητα και η ακατάλληλη συναρμολόγηση του υπό κατεργασία υλικού μπορεί να προκαλέσει τη μετακίνησή του χωρίς έλεγχο κατά την εργασία και έτσι αυξάνεται ο κίνδυνος σοβαρών τραυματισμών. Στην περίπτωση της κοπής, στηρίξτε το υλικό κοπής και στις δύο πλευρές της γραμμής κοπής, αλλά με τέτοιο τρόπο ώστε να μην προκαλεί εμπλοκή του τροχού κοπής κατά τη διάρκεια της κοπής. Τα στηρίγματα πρέπει να τοποθετούνται κοντά στην άκρη του υλικού κοπής και κοντά στη γραμμή κοπής.
Να φοράτε προστατευτικά ματιών, μέσα προστασίας της ακοής και προστατευτικά γάντια.
Βεβαιωθείτε ότι ο διακόπτης βρίσκεται στη θέση «απενεργοποίησης - 0». Στη συνέχεια, εισάγετε το βύσμα του ηλεκτρικού καλωδίου του τριβείου στην πρίζα.
Λάβετε τη σωστή θέση για να διασφαλίσετε την ισορροπία και ξεκινήστε τον λειαντήρα με το διακόπτη. Εάν ο διακόπτης βρίσκεται στο επάνω μέρος ή στο πλάι του σώματος του τριβείου, για να τον ενεργοποιήσετε, πιέστε τον διακόπτη στο πίσω μέρος του τριβείου και, στη συνέχεια, χωρίς να σταματήσετε την πίεση, σπρώξτε τον προς τα εμπρός προς την κατεύθυνση που φέρει το σύμβολο «I». Ο διακόπτης λειτουργίας μπορεί να έχει ένα κούμπωμα που να τον κλειδώνει σε αυτή τη θέση για εύκολη και μακροχρόνια λειτουργία. Για να απενεργοποιήσετε το τροβείο, πατήστε τον διακόπτη στο πίσω μέρος του τριβείου και αφήστε το να αποσυρθεί. Σε περίπτωση απώλειας ρεύματος κατά τη λειτουργία με κλειδωμένο διακόπτη, η έναρξη της εργασίας θα είναι δυνατή μόνο μετά την αποκατάσταση της τροφοδοσίας, αφού ο διακόπτης ξεκλειδωθεί και ενεργοποιηθεί ξανά.
Εάν το τριβείο είναι εξοπλισμένο με διακόπτη λειτουργίας που βρίσκεται στο κάτω μέρος της λαβής, πατήστε και κρατήστε πατημένο το κουμπί ασφάλισης και, στη συνέχεια, πατήστε τον διακόπτη. Κρατήστε τον διακόπτη πατημένο κατά τη διάρκεια της εργασίας, αλλά δεν είναι απαραίτητο να κρατάτε πατημένο το κουμπί ασφάλισης. Η απελευθέρωση της πίεσης στον διακόπτη θα απενεργοποιήσει το τριβείο. Ένας τέτοιος διακόπτης δεν έχει τη δυνατότητα ασφάλισης κατά τη διάρκεια λειτουργίας.
Συνεχίστε να εργάζεστε εφαρμόζοντας τη σωστή επιφάνεια του τροχού στο αντικείμενο εργασίας:
- στην περίπτωση τροχών λείανσης, κάντε τη λείανση με πλευρική ή / και μετωπική επιφάνεια,
- στην περίπτωση τροχών λείανσης, λειάνετε την πλευρική επιφάνεια έτσι ώστε τα φύλλα του γυαλόχαρτου να κινούνται παράλληλα με το αντικείμενο εργασίας,
- στην περίπτωση δίσκων με Velcro που επιτρέπουν την προσάρτηση γυαλόχαρτου, η λείανση πρέπει να πραγματοποιείται με πλευρική επιφάνεια,
- στην περίπτωση συρμάτινων βουρτσών, η επεξεργασία πρέπει να γίνεται με τα άκρα του σύρματος και όχι με την πλευρική επιφάνεια,
- στην περίπτωση τροχών κοπής, να κόβετε με την μπροστινή όψη, μην πραγματοποιείτε τη λείανση με την το πρόσωπο των δίσκων κοπής.

Κατά τη λείανση με την πλευρική επιφάνεια, κρατήστε τον λειαντήρα σε γωνία όχι μεγαλύτερη από 30 μοίρες ως προς την επεξεργαζόμενη επιφάνεια (V). Να μετακινείτε τον λειαντήρα ομαλά προς εσάς και μακριά από εσάς. Κατά την κοπή, ο τροχός κοπής πρέπει να είναι σε ορθή γωνία με την επιφάνεια κοπής. Μην κόβετε σε διαφορετική γωνία. Απαγορεύεται να αλλάξετε τη γωνία

του τροχού κοπής σε σχέση με το αντικείμενο εργασίας κατά τη διάρκεια της ίδιας της κοπής. Να κόβετε μόνο σε ευθεία γραμμή. Η μη συμμόρφωση με τις παραπάνω συστάσεις αυξάνει τον κίνδυνο εμπλοκής του δίσκου κοπής στο αντικείμενο εργασίας, γεγονός που μπορεί να προκαλέσει κλώτσημα του εργαλείου προς τον χειριστή, θραύση του δίσκου ή διάσπασή του. Κατά την κοπή, κατευθύνετε το τριβείο προς την κατεύθυνση περιστροφής του δίσκου (VI). Ενώ εργάζεστε με τον λειαντήρα, μην ασκείτε υπερβολική πίεση στο υλικό που υποβάλλεται σε επεξεργασία και μην κάνετε ξαφνικές κινήσεις, ώστε να μην μπλοκάρει ή να σπάσει και να σκιστεί ο τροχός λείανσης. Ο λειαντήρας δεν πρέπει να υπερφορτώνεται και η θερμοκρασία των εξωτερικών επιφανειών δεν πρέπει ποτέ να υπερβαίνει 60 °C. Όταν ολοκληρωθούν οι εργασίες, απενεργοποιήστε το τριβείο, αποσυνδέστε το καλώδιο του από την πρίζα και κάντετην επιθεώρηση. Προσοχή! Ο τροχός μπορεί να περιστρέφεται για κάποιο χρονικό διάστημα μετά την απενεργοποίηση του προϊόντος. Αφήστε το τροχό να κρυώσει πριν εκτελέσετε την επιθεώρηση. Κατά τη διάρκεια της λειτουργίας, τόσο ο τροχός όσο και το αντικείμενο εργασίας μπορούν να θερμανθούν μέχρι υψηλή θερμοκρασία.

Περιστρεφόμενη λαβή (VII)
Ο μύλος έχει τη δυνατότητα να περιστρέφει την κύρια λαβή. Αυτό μπορεί να αυξήσει την εργονομία της εργασίας. Για να περιστρέψετε τη λαβή, πατήστε το κουμπί ασφάλισης της λαβής που βρίσκεται πάνω της και, στη συνέχεια, γυρίστε τη λαβή προς την κατεύθυνση που υποδεικνύεται από το βέλος στο περίβλημα του μύλου μέχρι η κλειδαριά να εμποδίσει την περιστροφή. Βεβαιωθείτε ότι η λαβή ασφαλίζει στην επιλεγμένη θέση.

Να θυμάστε! Κατά την εργασία με τον γωνιακό λειαντήρα:
Χρησιμοποιείτε πάντα την προστασία ματιών.
Μη χρησιμοποιείτε δίσκους λείανσης με μέγιστη επιτρεπόμενη περιφερειακή ταχύτητα μικρότερη από 80 m/s.
Μην χρησιμοποιείτε τροχούς λείανσης με μέγιστη επιτρεπόμενη ταχύτητα χαμηλότερη από την ταχύτητα του λειαντήρα.

ΣΥΝΤΗΡΗΣΗ ΚΑΙ ΕΠΙΣΚΕΥΕΣ

ΠΡΟΣΟΧΗ! Πριν το ξεκίνημα της ρύθμισης, της τεχνικής εξυπηρέτησης ή συντήρησης βγάλε το φις του εργαλείου από το ηλεκτρικό ρεύμα. Μετά από τη λήξη της εργασίας πρέπει να ελέγξετε την τεχνική κατάσταση του ηλεκτρικού εργαλείου μέσω της εξωτερικής παρακολούθησης και της αξιολόγησης: του σκελετού και της χειρολαβής, του ηλεκτρικού καλωδίου με το φις και την ευελιξία, τη λειτουργία του ηλεκτρικού καλωδίου, τη διαπερατότητα των αεροθυρίδων, της πυροδότησης των βουρτσών, τον θόρυβο της εργασίας των των ρουλεμάν και μετατροπέων, της εκκίνησης και της ισότητας της εργασίας. Κατά την εγγυητική περίοδο ο χρήστης δεν μπορεί να αποσυναρμολογεί τα ηλεκτρικά εργαλεία, ούτε να κάνει αντικατάσταση κανενός υποσυνόλου ή τμημάτων της ολότητας, διότι αυτό προκαλεί την απώλεια των εγγυητικών δικαιωμάτων. Όλες οι παρατυπίες παρατηρημένες κατά την επιθεώρηση, ή κατά τη διάρκεια της εργασίας, είναι το σήμα για την διεξαγωγή της επισκευής στο σημείο επισκευών. Μετά από τη λήξη της εργασίας, το περίβλημα, οι αεροθυρίδες, οι διακόπτες, η πρόσθετη χειρολαβή και τα καλύμματα πρέπει να καθαριστούν π.χ. με τη ροή του αέρα (με την πίεση όχι μεγαλύτερη από 0,3 MPa), με το πινέλο ή το στεγνό πανί χωρίς την χρήση των χημικών μέσων ή των απορρυπαντικών. Τα εργαλεία και οι μοχλοί να καθαρίζονται με το στεγνό καθαρό πανί.

ХАРАКТЕРИСТИКА НА ЪГЛОШЛАЙФА

Ъглошлайфът е електрически инструмент, предназначен за шлифоване и рязане на метали и минерални строителни материали като тухли, естествен и изкуствен камък, бетон, глазура и други с помощта на шлифовъчни и абразивни дискове, съответни за дадения материал. В никакъв случай инструментът не трябва да се използва за обработка на материали, различни от посочените по-горе, например за шлифоване и рязане на дървесина. Правилното, надеждно и безопасно действие на ъглошлайфа зависи от правилната експлоатация, следователно, преди да започнете да използвате инструмента:

Преди да започнете използване на инструмента, трябва да прочетете цялата инструкция и да я запазите.
Винаги носете предпазни средства за очите!
Не използвайте шлифовъчни дискове с максимална допустима периферна скорост по-малка от 80 m/s!
Не използвайте шлифовъчни дискове с максимална допустима скорост на въртене, по-ниска от скоростта на въртене на ъглошлайфа.

Доставчикът не носи отговорност за щети, възникнали поради неспазване на правилата за безопасност и указанията от настоящата инструкция.

ОБОРУДВАНЕ НА ЪГЛОШЛАЙФА

Ъглошлайфите се доставят със следното оборудване:
- допълнителна ръкохватка
- защита на шлифовъчния диск
- ключ за закрепване на шлифовъчния диск

Оборудването не включва шлифовъчни дискове.

ТЕХНИЧЕСКИ ПАРАМЕТРИ

Параметър	Мерна единица	Стойност
Каталожен номер		79135
Мрежово напрежение	[V~]	230 – 240
Честота на мрежата	[HZ]	50
Номинална мощност	[W]	2000
Номинални обороти	[min^{-1}]	6500
Диаметър на шлифовъчния диск	[mm]	230
Диаметър на отвора на шлифовъчния диск	[mm]	22
Накрайник на шпиндела		M14
Тегло	[kg]	4,5
Ниво на шум		
- звуково налягане $L_{pA} \pm K_{pA}$	[dB (A)]	97 ± 3,0
мощност $L_{wA} \pm K_{wA}$	[dB (A)]	105 ± 3,0
Ниво на вибрации $_{ah, AG}$ ± K (основна дръжка / допълнителна дръжка)	[m/s^2]	6,2 ± 1,5
Клас на изолация		II
Степен на защита		IPX0

Декларираната стойност на емисия на шум е измерена по стандартния метод на изпитване и може да се използва за сравняване на един инструмент с друг. Декларираната стойност на емисия на шум може да се използва при първоначалната оценка на експозицията.
Декларираната обща стойност на вибрациите е измерена по стандартния метод на изпитване и може да се използва за сравняване на един инструмент с друг. Декларираната обща стойност на вибрациите може да се използва при първоначалната оценка на експозицията.
Внимание! Емисията на вибрации по време на работа с инструмента може да се различава от декларираната стойност в зависимост от начина на използване на инструмента.
Внимание! Трябва да се посочат мерките за безопасност за защита на оператора, които базират на оценката на експозицията при действителни условия на употреба (включително всички части на работния цикъл, като например времето, когато инструментът е изключен или работи на празен ход и времето за работа).

ОБЩИ ПРЕДУПРЕЖДЕНИЯ ЗА БЕЗОПАСНОСТ НА ЕЛЕКТРИЧЕСКИТЕ ИНСТРУМЕНТИ

Предупреждение! Трябва да прочетете всички предупреждения за безопасност, илюстрации и спецификации, предоставени с този електрически инструмент/ машина. Неспазването на тези указания може да доведе до токов удар, пожар или сериозно нараняване.

Пазете всички предупреждения и инструкции за бъдещи справки.
Терминът „електроинструмент/ машина“, използван в предупрежденията, се отнася за всички инструменти/ машини, захранвани с електрически ток, както жични, така и безжични.

Безопасност на работното място

Поддържайте работното място добре осветено и чисто. Безпорядъкът и слабото осветление могат да бъдат причина за злополука.

Не работете с електрически инструменти/ машини в среда с повишен риск от експлозия, съдържаща запалими течности, газове или пари. Електрическите инструменти/ машини генерират искри, които могат да възпламенят прах или изпарения.

Не бива да допускате достъп на деца и външни лица до работното място. Невниманието може да доведе до загуба на контрол над инструмента.

Електрическа безопасност

Щепселът на електрическия кабел трябва да бъде съвместим с мрежовия контакт. Не променяйте щепсела по никакъв начин. Не използвайте никакви щепселни адаптери със заземени електрически инструменти/ машини. Непроменен щепсел, съвместим с електрическия контакт, намалява риска от токов удар.

Избягвайте контакт със заземени повърхности като тръби, радиатори и хладилници. Заземяването на тялото увеличава риска от токов удар.

Не излагайте електроинструментите/ машините на контакт с атмосферни валежи или влага. Водата и влагата, проникващи в електроинструмента/ машината, повишават риска от токов удар.

Не претоварвайте захранващия кабел. Не използвайте захранващия кабел за пренасяне, теглене или изтегляне на щепсела от контакта. Избягвайте контакта на захранващия кабел с топлина, масла, остри ръбове и движещи се части. Повреждането или заплитането на захранващия кабел увеличава риска от токов удар.

При работа извън затворени помещения използвайте удължители, предназначени за работа извън затворени помещения. Използването на удължител, предназначен за работа на открито, намалява риска от токов удар.

Когато използването на електроинструмента/ машините във влажна среда е неизбежно, като защита срещу захранващо напрежение трябва да се използва дефектнотоково устройство (RCD). Използването на дефектнотокова защита RCD намалява опасността от токов удар.

Лична безопасност

Бъдете предвидливи, наблюдавайте това, което правите, и бъдете разумни, когато работите с електрически инструмент/ машина. Не използвайте електроинструмента/ машината, ако сте уморени или под въздействието на наркотици, алкохол или лекарства. Дори един момент на невнимание по време на работа може да доведе до сериозни наранявания.

Използвайте лични предпазни средства. Винаги носете предпазни очила. Използването на лични предпазни средства като противопрахови маски, противоплъзгащи обувки, каски и антифони намалява риска от сериозни наранявания.

Избягвайте неволно включване. Уверете се, че бутонът за включване е в положение „изключен“, преди да свържете електроинструмента/ машината към захранването и/или акумулатора, преди да го повдигнете или преместите. Пренасянето на електроинструмента / машината с пръст върху бутона за включване или свързване на захранването на електроинструмента/ машината, когато бутонът е в положение „включен“, може да доведе до сериозни наранявания.

Преди да включите електроинструмента/ машината, отстранете всички ключове и други инструменти, които са били използвани за неговото регулиране. Оставен върху въртящите се части на инструмента/ машината ключ може да причини сериозни наранявания.

Не се протягайте и не се накланяйте твърде далеч. Поддържайте правилна стойка и равновесие през цялото време. Това ще улесни контрола върху електроинструмента/ машината в случай на неочаквани ситуации по време на работа.

Използвайте подходящо облекло. Не носете широки дрехи или бижута. Дръжте косата и облеклото далеч от движещи се части на електроинструмента/ машината. Широките дрехи, бижута или дълга коса могат да бъдат уловени от движещи се части на инструмента.

Ако устройствата са проектирани за свързване на прахоуловител или за събиране на прах, трябва да се уверите, че те са свързани и използвани правилно. Използването на прахоуловител намалява риска от злополуки, свързани с праха.

Не позволявайте натрупаният опит от честата употреба на инструмента/ машината да доведе до небрежност и пренебрегване на правилата за безопасност. Безгрижните действия могат да причинят сериозни наранявания за част от секундата.

Употреба и грижа за електроинструмента/ машината

Не претоварвайте електроинструмента/ машината. Използвайте електроинструмент/ машина, подходящ за избра-

ното приложение. Правилният електроинструмент/ машина ще осигури по-добра и безопасна работа, ако се използва за проектираното натоварване.

Не използвайте електроинструмента/ машината, ако бутонът за включване не включва и не изключва инструмента. Инструмент/ машина, които не могат да бъдат управлявани от бутона за включване на захранването, са опасни и трябва да бъдат ремонтирани.

Изключете щепсела от контакта и/или извадете акумулатора, ако той може да се отдели от електроинструмента/ машината, преди да регулирате, смените принадлежностите или да съхраните инструмента/ машината. Такива предпазни мерки ще предотвратят неволно включване на електроинструмента/ машината.

Съхранявайте инструмента на място, недостъпно за деца, не позволявайте на лица, които не са запознати с електроинструмента/ машината или с тези инструкции, да използват електроинструмента/ машината. Електрическите инструменти/ машини са опасни в ръцете на необучени потребители.

Правете прегледи на електрическите инструменти/ машини и аксесоари. Проверявайте инструмента/ машината за несъответствия или блокиране на движещи се части, повреда на части и всякакви други условия, които могат да повлияят на работата на електроинструмента/ машината. Преди използването на електроинструмента/ машината повредата трябва да се отстрани. Много от злополуките при работа са причинени от неправилна поддръжка на инструмента/ машината.

Режещите инструменти трябва да се поддържат чисти и заточени. Правилно поддържаните режещи инструменти с остри ръбове са по-малко податливи на блокиране и по-лесни за управление по време на работа.

Използвайте електрически инструменти/ машини, аксесоари, накрайници на инструменти и т.н. в съответствие с настоящите инструкции, като вземете предвид видът и условията на работа. Използването на инструментите за други работни дейности, различни от предназначението им, може да доведе до възникване на опасна ситуация.

Дръжте дръжките и захващащите повърхности сухи, чисти и без масло и грес. Хлъзгавите дръжки и захващащите повърхности не позволяват безопасна работа и контрол на инструмента/ машината в опасни ситуации.

Ремонт

Електроинструментът/ машината трябва да бъдат ремонтирани само в оторизирани сервизи с използването само на оригинални резервни части. Това ще осигури необходимата безопасност на работа на електроинструмента.

ДОПЪЛНИТЕЛНИ ИНСТРУКЦИИ ЗА БЕЗОПАСНОСТ ЗА ШЛАЙФМАШИНИ И ДИСКОВИ ПОЛИРАЩИ МАШИНИ

Инструментът е предназначен само за шлифоване, шлифоване с шкурка, с телена четка и за рязане. Трябва да прочетете всички предупреждения, инструкции, илюстрации и спецификации, предоставени с електроинструмента. Неспазването на всички инструкции, посочени по-долу, може да доведе до токов удар, пожар и/или сериозно нараняване.

Не модифицирайте този инструмент за работа, за която не е проектиран и не е предназначен от производителя. Подобна модификация ще доведе до загуба на контрол и сериозни наранявания.

Забранено е използването на инструмента за полиране или по друг начин, различен от описания в инструкцията. Използването на инструмента за работа не по предназначение може да създаде рискове и да доведе до нараняване.

Не използвайте аксесоари, които не са проектирани и предназначени за инструмента от производителя. Това, че аксесоарите могат да бъдат монтирани в инструмента, не означава, че те гарантират безопасна работа.

Максималната скорост на въртене на аксесоарите трябва да бъде равна или по-голяма от максималната скорост на въртене на инструмента. Аксесоари с по-ниска скорост на въртене от скоростта на инструмента могат да се разпаднат по време на работа.

Външният диаметър и дебелината на аксесоарите трябва да бъдат в диапазона на размерите, определен за инструмента. Аксесоарите с неправилни размери не могат да бъдат правилно защитени и обслужвани.

Размерът на отвора за закрепване на дискове, фланци и други аксесоари трябва да съответства на размера на шпиндела на инструмента. Аксесоари, чийто размер на монтажния отвор не съответства на размера на шпиндела на инструмента, ще вибрират след стартиране и може да се стигне до загуба на контрол върху инструмента.

Не използвайте повредени аксесоари. Преди всяка употреба трябва да проверите състоянието на аксесоарите за евентуални отчупвания, пукнатини, ожулване и прекомерно износване. Ако аксесоарите са паднали на земята, проверете ги за повреди или инсталирайте нови, неповредени аксесоари. След проверка и монтаж на аксесоарите отстранете страничните лица и се отдръпнете извън равнината на въртене на аксесоарите, след което стартирайте инструмента за една минута с максимална скорост на въртене. По време на тестването повредените аксесоари ще бъдат унищожени.

Използвайте лични предпазни средства. В зависимост от приложението, използвайте щит за лице или предпазни очила. Ако се изисква, използвайте противопрахови маски, защита на слуха, ръкавици и престилки, за да се предпазите от малки части от аксесоарите или материали, отделяни по време на работа. Защитата на очите трябва да може да спира летящите отломки, генерирани по време на работа. Противопраховата маска трябва да може да филтрира праха, генериран по време на работа. Прекомерната експозиция на шум може да доведе до загуба на слуха.

Спазвайте безопасно разстояние между работното място и страничните лица. Лицата, влизащи на работното място, трябва да носят лични предпазни средства. Отломки, отделени по време на работа или парчета повредени

принадлежности, могат да излетят от зоната на работното място.

При извършване на работа, при която дискът може да влезе в контакт със скрит електрически кабел под напрежение или захранващ кабел, дръжте инструмента само за изолирани ръкохватки. Контактът на диска с кабел под напрежение може да доведе до наличие на напрежение върху металните части на инструмента, което може да причини токов удар на оператора на инструмента.

Поставете захранващия кабел далеч от въртящите се части на инструмента. В случай на загуба на контрол върху инструмента кабелът може да бъде срязан или закачен и ръката или рамото на оператора могат да бъдат издърпани във въртящите се части на инструмента.

Никога не оставяйте инструмента, докато въртящите се части не спрат напълно. Въртящите се компоненти могат да захванат основата и да изведат инструмента от контрол.

Не включвайте инструмента по време на пренасяне. Случайният контакт с въртящи се компоненти може да доведе до захващане на облеклото и до контакт на инструмента с тялото на оператора.

Редовно почиствайте вентилационните отвори на инструмента. Вентилаторът на двигателя засмуква генерирания по време на работа прах. Прекомерното натрупване на метални частици, съдържащи се в праха, увеличава риска от токов удар.

Не работете с инструмента в близост до запалими материали. Искрите, генерирани по време на работа, могат да предизвикат пожар.

Не използвайте аксесоари, изискващи течно охлаждане. Водата или охладителната течност могат да причинят токов удар.

Размерът на резбата на аксесоарите трябва да съответства на резбата на шпиндела на ъглошлайфа. За аксесоари, монтирани с фланец, монтажният отвор на инструмента трябва да съответства на размера на монтажния фланец. Аксесоарите, които не са съвместими със закрепването на електроинструмента, ще доведат до загуба на баланса и може да се стигне до загуба на контрол над инструмента.

Предупреждения за отскачане на инструмента към оператора

Отскачането на инструмента към оператора е внезапна реакция при блокиране или заклещване на: въртящ се диск, полираща лента, четка или друг аксесоар. Блокирането или заклещването води до рязко спиране на въртящия се аксесоар, което води до завъртане на електроинструмента в противоположна посока на въртенето на аксесоара.

Например, ако абразивният диск е блокиран или затегнат от обработвания детайл, ръбът на диска, който влиза в точката на затягане, може да потъне в повърхността на материала, което води до излизане или изхвърляне на диска.

Дискът може да излети в посока към или от оператора, в зависимост от посоката на движение на шлифовъчния диск в точката на заклещване. Абразивните дискове също могат да се счупят при тези условия.

Отскачането на инструмента към оператора е резултат на неправилна употреба и/или неспазване на указанията, съдържащи се в инструкцията за експлоатация. Явлението може да бъде избегнато, като се следват препоръките по-долу.

Използвайте здраво захващане на инструмента и правилна позиция на тялото и ръцете, това ще ви позволи да устоите на силите, възникващи по време на отскачането. Винаги използвайте допълнителна дръжка, ако е доставена с инструмента, за да осигурите максимален контрол по време на отскачане или неочаквано завъртане при стартиране на инструмента. Операторът е в състояние даконтролира въртенето или отскачането на инструмента, ако е взел подходящи предпазни мерки.

Никога не поставяйте ръцете си близо до въртящите се части на инструмента. По време на отскачане въртящите се елементи могат да влязат в контакт с ръката.

Не влизайте в зоната, където инструментът ще се премести по време на отскок. Отскачането ще насочи инструмента в посока, обратна на посоката на въртене на шлифовъчния диск, на мястото на заклещване.

Особено внимавайте при работа в близост до ъгли, остри ръбове и др. Избягвайте отскачане и заклещване на шлифовъчния диск. Когато обработвате ъгли или ръбове,съществува повишен риск от заклещване на шлифовъчния диск, което води до загуба на контрол на инструмента или отскок на инструмента.

Не използвайте дискове с режеща верига за дървообработване, сегментирани диамантени дискове с периферно разстояние между сегментите по-голямо от 10 mm или дискове със зъби. Такива дискове причиняват често отскачане и загуба на контрол върху инструмента.

Предупреждения, свързани с шлифоване и рязане

Използвайте само дискове, съвместими с инструмента и защити, проектирани за дадения тип диск. Дисковете, за които инструментът не е проектиран, не могат да бъдат правилно защитени и не са безопасни.

Изпъкналият диск трябва да бъде монтиран по такъв начин, че неговата шлифовъчна повърхност да не излиза извън равнината на защитния фланец на предпазната защита. Неправилно монтираният диск, който излиза над предпазната защита, създава риск за безопасността по време на работа

Предпазната защита трябва да бъде здраво прикрепена към инструмента и поставена в положение, осигуряващо максимална безопасност, така че възможно най-малка част от диска да бъде открита от страна на оператора. Защитата помага за предпазване на оператора от счупени елементи на диска и предотвратява случаен контакт с диска.

Дискът трябва да се използва съгласно предназначението. Например: не шлайфайте с диск, предназначен за рязане. Дисковете за рязане са проектирани за периферно натоварване, страничните сили, прилагани върху такъв диск, могат да причинят неговото разпадане.

Винаги използвайте неповредени фиксиращи дискове, които са с правилния размер за шлифовъчния диск. Пра-

вилният закрепващ диск намалява възможността от повреда на шлифовъчния диск. Дисковете за закрепване на режещите дискове могат да се различават от дисковете за закрепване на шлайфащите дискове.
Не използвайте износени шлифовъчни дискове от по-големи инструменти. Шлифовъчен диск с по-голям диаметър не е проектиран за по-високата скорост на въртене в по-малките инструменти и може да се счупи.
Ако използвате дискове с двойно предназначение, винаги използвайте предпазна защита, която е подходяща за съответния вид работа. Използването на неподходяща защита може да доведе до липса на желаната степен на защита, което може да доведе до сериозни наранявания.

Предупреждения, свързани с рязането
Избягвайте "заклещване" на диска и не упражнявайте прекалено силен натиск. Не се опитвайте да режете твърде дълбоко. Прекомерният натиск върху абразивния диск увеличава натоварването и податливостта на усукване или захващане на диска в разреза, което увеличава риска от отскачане към оператора или повреда на диска.
Не поставяйте тялото си в линията на рязане и зад въртящия се абразивен диск. Ако абразивният диск се отдалечава от тялото на оператора по време на работа, отскачането към оператора може да насочи въртящия се диск и инструмента към него.
Ако дискът бъде захванат или рязането бъде прекъснато по някаква причина, изключете инструмента и го задръжте неподвижен, докато въртенето на диска спре напълно. Никога не се опитвайте да изведете въртящия се режещ диск от разреза, тъй като това може да доведе до отскачане към оператора. Трябва да откриете причината и да предприемете подходящи мерки, за да се изключи захващането на диска.
Не възобновявайте рязането в материала. Оставете диска да достигне номиналната си скорост и едва след това го поставете внимателно в разреза. Дискът може да бъде заклещен, издърпан или отклонен към оператора, ако рязането се възобнови в материала.
Панелите и другите материали с големи размери трябва да се подпрат, за да се сведе до минимум рискът от заклещване и отскачане към оператора. Прекалено големите материали са склонни да се огъват под собственото си тегло. Подпорите трябва да се поставят под материала в близост до линията на рязане и в близост до ръба на материала, от двете страни на линията на рязане.
Запазете особено внимание, когато правите дълбоки разрези в стени и други непознати повърхности. Изпъкналият диск може да пререже газопроводи, електропроводи или други предмети, които могат да доведат до отскачане към оператора.
Не се опитвайте да режете по крива линия. Претоварването на диска увеличава натоварването му и податливостта му на усукване или заклещване в разреза и вероятността да отскочи към оператора или дискът да се счупи, което може да доведе до сериозно нараняване.

Предупреждения относно шлайфане с шкурка
Използвайте шкурка с правилен размер. При избора на шлайфащ диск следвайте препоръките на производителя. Прекомерно излизащата извън диска шкурка може да причини нараняване и също така увеличава риска от заклещване, разкъсване или явлението отскачане към оператора.

Предупреждения относно работа с телени четки
Бъдете внимателни, тъй като металните отломки от четката се изхвърлят също и по време на нормална работа. Не претоварвайте телената четка, като прилагате прекомерна сила върху нея. Теловете могат лесно да пробият леки дрехи и/или кожа.
Ако се препоръчва използването на предпазни защити при работа с телена четка, избягвайте всякакъв контакт на четката със защитата. Телената четка може да увеличи диаметъра си под въздействието на натоварването и центробежната сила.

Предупреждения, свързани с полирането
Не позволявайте на каквато и да било свободна част от полиращия диск или закрепваща нишка да се върти свободно. Разхлабените и въртящи се нишки могат да се заплетат в пръстите или да се закачат в обработвания детайл.

МОНТАЖ НА ОБОРУДВАНЕТО

Монтаж на предпазната защита на шлайф диска
За тази цел трябва да поставите предпазната защита на диска върху цилиндричната част на корпуса около шпиндела и с помощта на винт или скоба на защитата да я фиксирате така, че да бъде монтирана правилно, здраво и сигурно. Защитата на шлифовъчния диск трябва да се регулира така, че откритата част на шлифовъчния диск да бъде възможно най-далеч от ръката на оператора. Никога не работете с шлифовъчната машина без правилно монтирана защита на диска!
Към шлифовъчната машина се доставя предпазна защита, която осигурява подходяща защита само при шлифоване с шлифовъчни дискове и дискове от шкурка и някои телени четки. Монтираният на шпиндела диск не трябва да излиза извън страничния ръб на предпазната защита. При изпълнение на друг вид разрешена работа трябва да се свържете с производителя, за да закупите защита за този вид работа. Когато използвате защита от тип А (за рязане) за шлифоване

на странични повърхности, защитата може да влиза в контакт с обработвания детайл, което ще доведе до лош контрол инструмента. Ако за рязане с шлифовъчен диск се използва защита от тип B (за шлифоване), съществува повишен риск от излагане на искри и частици, както и на части от диска, ако той се счупи. Когато използвате защита от тип A (за рязане), тип B (за шлайфане) или тип C (комбинирана) за рязане или шлайфане на страничната повърхност на бетон или камък, съществува повишен риск от излагане на прах и загуба на контрол поради отскачане към оператора. При използване на защита от тип A (рязане), тип B (шлайфане) или тип C (комбинирана) с дискова телена четка с дебелина, поради която четката стърчи извън фланеца на защитата, може да се стигне до захващане на защитата от теловете, което да доведе до счупване на теловете на четката.

Монтаж на допълнителната ръкохватка
Монтирайте ръкохватката, като я завиете здраво към главата на инструмента.

ЕКСПЛОАТАЦИЯ НА ШЛИФОВЪЧНИТЕ ДИСКОВЕ

ВНИМАНИЕ! Монтирането на шлифовъчни дискове може да се извършва само при изключено захранващо напрежение. Издърпайте щепсела на ъглошлайфа от контакта!

Монтаж на шлифовъчните дискове
Разединете захранващото напрежение от инструмента. Извадете щепсела от електрическия контакт!
При монтажа трябва да се уверите, че ръбовете A (IV) в долната част на шпиндела и монтажните фланци се припокриват точно. Монтирайте горния монтажен фланец на шпиндела. Поставете шлайф диска на шпиндела и горния монтажен фланец Завийте долния монтажен фланец върху шпиндела. Натиснете заключващия механизъм на шпиндела и затегнете долния закрепващ фланец с ключ, след което освободете натиска върху бутона за заключване. Поставете щепсела на захранващия кабел на инструмента в контакта, включете ъглошлайфа и наблюдавайте работата на инструмента без никакво натоварване в продължение на 1 минута. Извадете щепсела от контакта и проверете закрепването на дисковете.

Местоположение на фиксиращите фланци
Трябва да се обърне внимание, че дисковете в точката на закрепване към шпиндела могат да бъдат с различна дебелина. В зависимост от използването на тънки (дебелина до 3,2 mm) или дебели (дебелина над 3,2 mm) шлифовъчни дискове, местоположението на закрепващите фланци (III) е различно. Максималната дебелина на шлифовъчния диск, който може да бъде монтиран към шлифовъчната машина, е 6 mm.

Демонтаж на шлифовъчните дискове
Изключете инструмента и извадете щепсела на захранващия кабел от мрежовия контакт. Натиснете заключващия механизъм на шпиндела и развийте долния фиксиращ фланец с помощта на фиксиращия ключ, след което отстранете шлифовъчния диск от шпиндела. Почистете шпиндела и монтажните фланци от прах и други замърсявания, генерирани по време на работа.

Видове шлифовъчни дискове
За работа с ъглошлайфа може да се използва всеки шлифовъчен диск, предназначен за използване с ъглошлайфи с допустима периферна скорост минимум 80 m/s и фиксиращи и външни диаметри, посочени в таблицата с технически данни. Ако абразивният диск е оборудван с отвор без резба за монтажа му, използвайте фиксиращите фланци. Възможно е също така да се монтират дискове с външен диаметър, посочен в таблицата с технически данни, оборудвани с отвор с резба M14. В този случай не използвайте закрепващите фланци и завинтете диска директно към шпиндела, като го заключите с бутона и затегнете диска здраво и сигурно с гаечен ключ (не е включен в комплекта на ъглошлайфа). В случай на дискове, позволяващи поставяне на диск от шкурка с помощта на велкро, следва да се използват само дискове от шкурка с диаметър, посочен в таблицата с технически данни. Дисковете от шкурка се поставят концентрично върху диска. Ръбът на шкурката не трябва да излиза извън ръба на диска. Възможно е също така да се използват диамантени шлифовъчни дискове с размери, посочени в таблицата с технически данни, предназначени за рязане и сухо шлифоване. Инсталирането им следва да се извършва по същия начин, както при абразивните дискове. Ако се използват диамантени сегментни дискове, разстоянието между сегментите не трябва да надвишава 10 mm, измерено по периферията на диска, а сегментите трябва да имат отрицателен ъгъл на атака. Препоръчва се да се използват абразивни дискове, изработени от материали, предназначени за обработка на даден тип метал.
Трябва да се запознаете с документацията, приложена към шлифовъчния диск. За обработката на керамични материали могат да се използват шлифовъчни дискове, предназначени за обработка на камък, или диамантени дискове, предназначени за суха работа. За отстраняване на стари покрития от бои от метални компоненти се препоръчва използването на телени четки и дискове от шкурка.

Забранено е да се преработва закрепващия отвор, шпиндела или да се използват редукционни пръстени, за да се адаптира диаметъра на закрепващия отвор спрямо диаметъра на шпиндела. Забранява се използването на абразивни дискове с диаметри за закрепване, различни от посочените в таблицата с технически данни. Забранява се използването на дискове

с режеща верига или циркуляри, тъй като те увеличават риска от отскачане на инструмента към оператора.
Внимание! Забранено е използването на дискове, различни от тези, разрешени за употреба в тази инструкция. Дори, ако могат да бъдат монтирани на шпиндела на ъглошлайфа. Неправилните дискове могат да не издържат на натоварванията, генерирани по време на работата на ъглошлайфа. Повредените, разпадащи се шлифовъчни дискове представляват риск от сериозно нараняване или смърт.

УПОТРЕБА НА ЪГЛОШЛАЙФА

Извади щепсела от контакта!
Преди да започнете работа с инструмента, проверете дали корпусът и свързващият кабел с щепсела не са повредени. Ако има видими повреди, е забранено свързване на инструмента към ектрическата мрежа! Монтирайте предпазната защита на шлифовъчния диск и дръжката. Никога не работете с ъглошлайфа без монтирана защита на шлифовъчния диск! Изберете типа шлифовъчен диск, подходящ за типа работа, и монтирайте шлифовъчния диск в шпиндела на ъглошлайфа. Обработваният детайл се монтира по подходящ начин, така че да не се движи по време на обработката, например чрез менгеме или скоби. Шлифовъчният диск се върти с висока скорост и неправилното закрепване на обработвания материал може да причини неконтролирано движение по време на работа, което увеличава риска от сериозно нараняване. В случай на рязане, поддържайте рязания материал от двете страни на режещата линия, но по такъв начин, че да не причини заклещване на режещия диск по време на рязането. Подпорите трябва да бъдат поставени близо до ръба на рязания материал и близо до линията на рязане.
Носете предпазни средства за очите, предпазни средства за слуха и защитни ръкавици.
Уверете се, че бутонът за включване е в положение „изключено - 0 „. След това включете щепсела на захранващия кабел на ъглошлайфа в мрежовото гнездо.
Заемете правилната позиция, за да осигурите баланс и включете ъглошлайфа с превключвателя. Ако бутонът за включване се намира в горната или страничната стена на корпуса на ъглошлайфа, за да го включите, натиснете бутона в задната му част и след това, без да освобождавате натиска, го придвижете напред в посоката, отбелязана със символа „I". Бутонът за включване може да има механизъм, който позволява заключване в това положение, което улеснява дълготрайната работа с инструмента. За да изключите ъглошлайфа, натиснете бутона за включване в задната му част и го оставете да се върне. В случай на загуба на захранване по време на работа с блокиран бутон за включване, след възстановяване на захранването ще бъде възможно да започнете работа само след отключване и повторно включване на бутона за включване.
Ако ъглошлайфът е оборудван с бутон за включване, разположен в долната част на дръжката, натиснете и задръжте бутона за блокадата, след което натиснете бутона за включване. Дръжте бутона за включване натиснат, докато работите, но не е необходимо да държите бутона за заключване. Освобождаването на натиска върху бутона за включване ще изключи ъглошлайфа. Такъв бутон за включване не може да се блокира по време на работа.
Пристъпете към работа, като приложите правилната повърхност на диска върху обработвания материал:
- в случай на шлифовъчни дискове шлифовайте със странична и/или челна повърхност,
- в случай на дискове от шкурка шлифовайте страничната повърхност така, че листовете шкурка да се движат успоредно на обработвания детайл,
- в случай на велкро дискове позволяващи закрепването на шкурка, шлифоването трябва да се извърши със странична повърхност,
- в случай на телени четки обработката трябва да се извършва с краищата на теловете, а не със страничната им повърхност,
- в случай на дискове за рязане трябва да се реже с челната повърхност, не шлифовайте с челната повърхност на дискове, предназначени за рязане.

По време на шлифоване със страничната повърхност дръжте ъглошлайфа под ъгъл не по-голям от 30 градуса спрямо обработваната повърхност (V). Премествайте ъглошлайфа напред и назад с плавни движения. При рязане режещият диск трябва да бъде под прав ъгъл спрямо рязаната повърхност. Не режете под друг ъгъл. Забранено е да се променя ъгъла на режещия диск спрямо обработвания детайл по време на самото рязане. Режете само по права линия. Неспазването на горните препоръки увеличава риска от заклещване на режещия диск в детайла, което може да доведе до отскок на инструмента към оператора, счупване или разпадане на диска. Когато режете, направлявайте ъглошлайфа по посоката на въртене на диска (VI). Не упражнявайте прекалено голям натиск върху детайла по време на работа и не правете резки движения, за да избегнете заклещване или счупване и разкъсване на шлифовъчния диск. Не претоварвайте ъглошлайфа, температурата на външните повърхности никога не трябва да надвишава 60°C. След приключване на работата изключете ъглошлайфа, извадете щепсела на кабела от захранващия контакт и направете визуална проверка. Внимание! Дискът може да се върти известно време след изключване на ъглошлайфа. Оставете диска да се охлади, преди да извършите проверката. По време на работа дискът и обработваният детайл могат да се нагряват до висока температура.

Въртяща се дръжка (VII)
Мелничката има възможност за завъртане на основната дръжка. Това може да увеличи ергономичността на работа. За да завъртите дръжката, натиснете бутона за заключване на дръжката, разположен над нея, и след това завъртете дръжката

в посоката, посочена от стрелката на корпуса на мелницата, докато ключалката блокира въртенето. Уверете се, че дръжката се заключва в избраната позиция.

Запомнете! При работа с ъглошлайф:
Винаги използвайте предпазни средства за очите.
Не използвайте абразивни дискове с максимална допустима периферна скорост по-малка от 80 m/s.
Не използвайте шлифовъчни дискове с максимална допустима скорост на въртене, по-ниска от скоростта на въртене на ъглошлайфа.

ПОДДРЪЖКА И ПРЕГЛЕДИ

ЗАБЕЛЕЖКА! Издърпайте щепсела от електрическия контакт, преди да пристъпите към регулиране, техническо обслужване или поддръжка на инструмента. След приключване на работата проверете техническото състояние на електроинструмента чрез външна проверка и оценка на: корпуса и дръжката, електрическия кабел с щепсел и маншон, работата на бутона за включване, проходимостта на вентилационните отвори, искрене на четките, нивото на шум при работа на лагерите и редуктора, пуска и равномерната работа. По време на гаранционния срок потребителят не може да сглобява допълнителни елементи към електрическия инструмент или да подменя компоненти или подвъзли, тъй като това ще анулира гаранционните права. Всички несъответствия, констатирани по време на прегледа или по време на работа, са сигнал за извършване на ремонт в сервизен пункт. След завършване на работата корпусът, вентилационните отвори, превключвателите, спомагателната дръжка и предпазните защити трябва да се почистят например с въздушна струя (с налягане не повече от 0,3 MPa), с четка или суха кърпа без използване на химикали и почистващи течности. Почистете инструментите и дръжките със суха, чиста кърпа.

CARACTERÍSTICAS DA AFIADORA ANGULAR

A afiadora angular é uma ferramenta elétrica concebida para retificar e cortar materiais de construção metálicos e minerais tais como tijolos, pedra natural e artificial, betão, vidrados, etc., utilizando discos abrasivos e mós selecionadas de acordo com o material. Em circunstância nenhuma deve a ferramenta ser utilizada para processar outros materiais para além dos acima mencionados, por exemplo, retificar e cortar madeira. O funcionamento correto, fiável e seguro da afiadora depende do funcionamento correto, portanto, antes de utilizar a afiadora:

Antes de trabalhar com a ferramenta, leia o manual completo e guarde-o.
Use sempre uma proteção ocular!
Não utilize mós com uma velocidade periférica máxima permitida de menos de 80 m/s!
Não utilize mós com uma velocidade máxima admissível inferior à velocidade da afiadora.

O fornecedor não será responsável por danos resultantes do não cumprimento das normas e recomendações de segurança deste manual.

EQUIPAMENTO DA AFIADORA ANGULAR

As afiadoras são fornecidas com o seguinte equipamento:
- cabo auxiliar
- proteção do disco abrasivo
- chave de montagem do disco abrasivo

Os discos abrasivos não estão incluídos.

ESPECIFICAÇÕES

Parâmetro	Unidade de medida	Valor
Número de catálogo		79135
Tensão da rede	[V~]	230 – 240
Frequência da rede	[HZ]	50
Potência nominal	[W]	2000
Velocidade nominal	[min^{-1}]	6500
Diâmetro do disco abrasivo	[mm]	230
Diâmetro do furo do disco abrasivo	[mm]	22
Ponta do fuso		M14
Peso	[kg]	4,5
Nível de ruído		
- pressão sonora $_{LpA} \pm_{KpA}$	[dB (A)]	97 ± 3,0
potência $L_{wA} \pm K_{wA}$	[dB (A)]	105 ± 3,0
Nível de vibração $_{ah,AG}$ ± K (cabo princ. / cabo auxiliar)	[m/s^2]	6,2 ± 1,5
Classe de isolamento		II
Grau de proteção		IPX0

O valor de vibração total declarado foi medido usando um método de prova padrão e pode ser usado para comparar uma ferramenta com outra. O valor de emissão sonora declarado pode ser utilizado na avaliação inicial da exposição.
O valor de vibração total declarado foi medido usando um método de prova padrão e pode ser usado para comparar uma ferramenta com outra. O valor de vibração total declarado pode ser usado na avaliação inicial da exposição.
Atenção! A emissão de vibração durante o funcionamento da ferramenta pode variar do valor declarado, dependendo de como a ferramenta é utilizada.
Atenção! Devem ser definidas medidas de segurança para proteger o operador, que se baseiam numa avaliação da exposição nas condições reais de utilização (incluindo todas as partes do ciclo de trabalho, tais como o tempo em que a ferramenta está desligada ou inativa e o tempo de ativação).

AVISOS GERAIS DE SEGURANÇA PARA FERRAMENTAS ELÉTRICAS

Aviso! Leia todos os avisos de segurança, ilustrações e especificações fornecidas com esta ferramenta elétrica. O seu incumprimento pode levar a choque elétrico, incêndio ou ferimentos graves.

Guarde todos os avisos e instruções para referência futura.

O termo “ferramenta elétrica” utilizado nos avisos refere-se a todas as ferramentas elétricas, com e sem fios.

Segurança no local de trabalho

Mantenha o local de trabalho bem iluminado e limpo. Desordem e má iluminação podem causar acidentes.

Não utilize ferramentas elétricas num ambiente com risco acrescido de explosão contendo líquidos, gases ou vapores inflamáveis. As ferramentas elétricas geram faíscas que podem incendiar pó ou fumos.

Não devem ser permitidas crianças e transeuntes no local de trabalho. A perda de concentração pode resultar numa perda de controlo.

Segurança elétrica

A ficha do cabo elétrico deve corresponder à tomada de alimentação. Não modifique a ficha de forma alguma. Não utilize nenhum adaptador de ficha com ferramentas elétricas ligadas à terra. Uma ficha não modificada que cabe na tomada reduz o risco de choque elétrico.

Evite o contacto com superfícies aterradas, tais como tubos, radiadores e frigoríficos. O aterramento do corpo aumenta o risco de choque elétrico.

Não exponha as ferramentas elétricas à precipitação ou humidade. A água e humidade que entra numa ferramenta elétrica aumenta o risco de choque elétrico.

Não sobrecarregue o cabo de alimentação. Não utilize o cabo de alimentação para transportar, puxar ou desligar a ficha da tomada elétrica. Evite o contacto entre o cabo elétrico e o calor, óleos, arestas vivas e peças móveis. Um cabo de alimentação danificada ou emaranhado aumenta o risco de choque elétrico.

Utilizar cabos de extensão destinados à utilização fora de espaços fechados. A utilização de um extensor concebido para uso externo reduz o risco de choque elétrico.

Se a utilização de uma ferramenta elétrica num ambiente húmido for inevitável, deve ser utilizado um dispositivo de corrente residual (RCD) como proteção contra a tensão de alimentação. A utilização do RCD reduz o risco de choque elétrico.

Segurança pessoal

Seja cauteloso, preste atenção ao que está a fazer e mantenha o senso comum quando trabalhar com a ferramenta elétrica. Não use a ferramenta elétrica se estiver cansado ou sob a influência de álcool ou drogas. Até um momento de desatenção no trabalho pode levar a sérios danos pessoais.

Use um equipamento de proteção individual. Use sempre uma proteção ocular. O uso de equipamento de proteção individual, como máscaras contra poeira, sapatos de segurança antiderrapantes, capacetes e protetores auditivos, reduz o risco de ferimentos pessoais graves.

Evite o arranque acidental. Certifique-se de que o interruptor elétrico está na posição “desligado” antes de ligar à fonte de alimentação e/ou à bateria, pegar ou transportar a ferramenta elétrica. Transportar a ferramenta elétrica com o dedo no interruptor ou ligar a ferramenta elétrica quando o interruptor está na posição “on” pode levar a lesões graves.

Antes de ligar a ferramenta elétrica, retire quaisquer chaves ou outras ferramentas que tenham sido usadas para a ajustar. Uma chave deixada nas partes rotativas da ferramenta pode levar a lesões graves.

Não estenda as mãos nem se incline demais. Mantenha sempre a atitude certa e o equilíbrio. Isto permitir-lhe-á controlar a ferramenta elétrica mais facilmente em caso de situações inesperadas durante a operação.

Use roupas adequadas. Não use roupa solta ou joias. Mantenha o cabelo e as roupas longe das partes móveis da ferramenta elétrica. Roupas soltas, joias ou cabelos compridos podem ser apanhados por peças em movimento.

Se o equipamento for adaptado à ligação à extração ou recolha de pó, certifique-se de que está ligado e que é utilizado corretamente. A utilização da extração de pó reduz os riscos derivados de pó.

Não deixe que a experiência adquirida com o uso frequente da ferramenta cause descuido e ignorância das regras de segurança. Uma ação descuidada pode causar ferimentos graves num segundo.

Uso e cuidado da ferramenta elétrica

Não sobrecarregue a ferramenta elétrica. Utilize a ferramenta elétrica de acordo com a sua função. A ferramenta elétrica certa proporcionará um desempenho melhor e mais seguro se for utilizada para a carga prevista.

Não utilize a ferramenta elétrica se o interruptor elétrico não permitir ligar e desligar. Uma ferramenta que não pode ser controlada pelo interruptor de corrente é perigosa e deve ser devolvida para reparação.

Tire a ficha da tomada e/ou remova a bateria se esta for desmontável da ferramenta antes de ajustar, substituir acessórios ou armazenar a ferramenta. Tais medidas preventivas evitarão o acionamento acidental da ferramenta elétrica.

Mantenha a ferramenta fora do alcance das crianças, não deixe que pessoas que não estejam familiarizadas com a ferramenta elétrica ou com estas instruções utilizem a ferramenta. As ferramentas elétricas são perigosas nas mãos de utilizadores não treinados.

Faça manutenção das ferramentas elétricas e acessórios. Verifique a ferramenta quanto a qualquer desajuste ou encravamento de peças móveis, danos nas peças e quaisquer outras condições que possam afetar o desempenho da ferramenta elétrica. Os danos devem ser reparados antes de utilizar a ferramenta elétrica. Muitos acidentes são causados por ferramentas indevidamente mantidas.

Mantenha as ferramentas de corte limpas e afiadas. Quando devidamente mantidas, as ferramentas de corte com bordas afiadas são menos propensas a encravar e são mais fáceis de controlar enquanto operadas.

Utilize ferramentas elétricas, acessórios e ferramentas de inserção, etc. de acordo com estas instruções, tendo em conta o tipo e as condições de trabalho. A utilização de ferramentas para fins diferentes da sua conceção pode resultar numa situação perigosa.
Mantenha os punhos e as superfícies de aderência secos, limpos e isentos de óleo e graxa. Os punhos e as superfícies escorregadias não permitem o manuseamento e controlo seguro da ferramenta em situações perigosas.

Reparações
Repare a ferramenta elétrica apenas em oficinas autorizadas, utilizando apenas peças sobressalentes originais. Isto irá garantir a segurança adequada da ferramenta elétrica.

INSTRUÇÕES DE SEGURANÇA ADICIONAIS PARA AFIADORAS DE DISCO E POLIDORAS

A ferramenta foi concebida apenas para retificar, lixar com papel, retificar com escovas de arame e cortar. Leia todos os avisos, instruções, ilustrações e especificações fornecidas com a ferramenta elétrica. O não cumprimento de todas as instruções abaixo pode levar a choque elétrico, incêndio e/ou ferimentos graves.
Não modifique esta ferramenta para trabalhos para os quais não foi concebido e especificada pelo fabricante. Tal modificação pode provocar a perda de controlo e causar ferimentos graves.
É proibida a utilização da ferramenta como polidora ou de qualquer outra forma que não a descrita no manual. Trabalhar com uma ferramenta para outros fins pode criar riscos e resultar em ferimentos.
Os acessórios que não sejam concebidos e recomendados pelo fabricante não devem ser utilizados. Só porque um acessório pode ser adaptado a uma ferramenta não significa que garanta um funcionamento seguro.
A velocidade máxima dos acessórios deve ser igual ou superior à velocidade máxima da ferramenta. Os acessórios com uma velocidade de rotação inferior à da ferramenta podem, durante o funcionamento, partir-se em pedaços.
O diâmetro exterior e a espessura do acessório devem estar dentro da faixa de tamanhos especificada para a ferramenta. Os acessórios mal dimensionados não podem ser corretamente protegidos e manuseados.
O tamanho do furo de montagem para rodas, discos, flanges e outros acessórios deve corresponder ao tamanho do fuso da ferramenta. Os acessórios cujo tamanho do furo de montagem não corresponde ao do fuso da ferramenta vibrarão quando ativados e podem resultar na perda de controlo da ferramenta.
Não utilize acessórios danificados. Antes de cada utilização, verifique o estado dos acessórios quanto à presença de lascas, fissuras, abrasão e desgaste excessivo. Se os acessórios caírem, verifique se estão danificados ou instale acessórios novos e não danificados. Após a inspeção visual e instalação dos acessórios, coloque-se fora do plano de rotação dos acessórios e, em seguida, faça funcionar a ferramenta durante um minuto à velocidade máxima. Durante o teste, os acessórios danificados serão destruídos.
Utilize equipamento de proteção pessoal. Dependendo da aplicação, utilize proteções faciais, óculos de proteção ou óculos de segurança. Se for necessário, utilize máscaras contra o pó, proteção auditiva, luvas e aventais para proteger contra pequenos fragmentos de acessórios ou materiais gerados durante o trabalho. A proteção dos olhos deve ser capaz de parar as lascas expulsas geradas durante o trabalho. A máscara anti-pó deve ser capaz de filtrar o pó gerado durante o trabalho. A exposição ao ruído durante demasiado tempo pode resultar em perda de audição.
Mantenha uma distância segura entre a área de trabalho e as pessoas não autorizadas. As pessoas que entram no local de trabalho devem usar equipamento de proteção pessoal. As lascas geradas durante o trabalho ou os fragmentos de acessórios danificados podem ser projetados fora das imediações da zona de trabalho.
Ao efetuar trabalhos em que o disco possa entrar em contacto com um cabo elétrico sob tensão ou um cabo de alimentação, segure a afiadora apenas com cabos isolados. O disco em contacto com um fio sob tensão pode fazer com que as partes metálicas da ferramenta fiquem sob, o que pode causar choque elétrico ao operador da ferramenta.
Coloque o fio de alimentação longe de componentes rotativos da ferramenta. Se o controlo da ferramenta for perdido, o fio pode ser cortado ou apanhado e a mão ou braço do operador pode ser puxado para os componentes rotativos da máquina.
Nunca pouse a ferramenta até que as peças rotativas tenham parado completamente. As peças rotativas podem “agarrar” o solo e fazer com que a ferramenta fique sem controlo.
Não arranque a ferramenta durante o transporte. O contacto acidental com as peças rotativas pode fazer com que a roupa fique presa e seja puxada dentro e que a ferramenta entre em contacto com o corpo do operador.
Limpe regularmente as ranhuras de ventilação da ferramenta. O ventilador do motor aspira o pó e a sujidade gerados durante o funcionamento dentro da ferramenta. A acumulação excessiva de partículas de metal contidas no pó aumenta o risco de choque elétrico.
Não trabalhe com a ferramenta perto de materiais inflamáveis. As faíscas geradas durante o funcionamento podem causar um incêndio.
Não utilize acessórios que exijam arrefecimento com líquido. A água ou o líquido de refrigeração podem causar um choque elétrico.
O tamanho da rosca dos acessórios deve coincidir com a rosca do fuso da afiadora. Para acessórios montados com flange, o orifício de montagem do acessório deve corresponder ao tamanho da flange de fixação. Os acessórios que não se adaptam à fixação da ferramenta elétrica causam desequilíbrio, vibração excessiva e podem levar à perda de controlo.

Avisos relacionados com o ressalto da ferramenta em direção ao operador
O ressalto da ferramenta em direção ao operador é uma reação repentina a um disco bloqueado ou apertado: disco rotativo, cinta de polimento da escova ou outro acessório. Se bloqueado ou apertado, o acessório rotativo pára repentinamente, resultando na rotação da ferramenta elétrica no sentido oposto ao da rotação do acessório.
Por exemplo, se o disco abrasivoforbloqueado ou apertadopela peça, a borda do disco queentra no ponto de apertopodecavarna superfície do material, fazendo com que o disco saia ou sejaexpulso.
O disco também pode sair na direção para ou dooperador, dependendoda direção do movimento damóno ponto de aperto. Os discos abrasivos também se podem partir nestas condições.
O ressalto da ferramenta em direção ao operador é o resultado de uma má utilização e/ou não cumprimento das instruções do manual. O fenómeno pode ser evitado através da observação das seguintes recomendações.
Apanhe a ferramenta firmemente e adote uma posição apropriada do corpo e das mãos, isto ajudará a resistir às forças geradas durante o ressalto. Utilize sempre um cabo adicional, se fornecido com a ferramenta, para garantir o máximo controlo durante o ressalto ou rotação inesperada ao ligar a ferramenta. O operador é capaz de controlar a rotação ou ressalto da ferramenta se forem tomadas as precauções apropriadas.
Nunca coloque a sua mão perto das peças rotativas da ferramenta. As peças rotativas podem, durante o ressalto, entrar em contacto com a mão.
Não se posicione na zona para onde a ferramenta se desloca durante o ressalto. O ressalto direciona a ferramenta na direção oposta à direção de rotação do disco abrasivo, no local onde está encravada.
Tenha especial cuidado ao trabalhar perto de cantos, arestas vivas, etc. Evite a elevação e o encravamento do disco abrasivo. Ao maquinar cantos ou arestas, existe um risco acrescido de encravamento do disco abrasivo, levando à perda do controlo da ferramenta ou ao ressalto da ferramenta.
Não utilize discos de cadeia para trabalhar madeira, discos diamantados segmentados com um espaçamento entre segmentos superior a 10 mm ou serras dentadas. Tais discos causam ressaltos frequentes e perda de controlo da ferramenta.

Avisos relativos à retificação e ao corte
Utilize apenas discos adequados para a ferramenta e proteções concebidas para o tipo de disco. Os discos para os quais a ferramenta não foi concebida não podem ser corretamente protegidos e não são seguros.
O disco convexo deve ser montado de modo a que a sua superfície de retificação não sobressaia além do plano do flange da proteção. Um disco mal colocado que sobressaia acima da proteção representa um risco de segurança durante o funcionamento.
A proteção deve ser fixada firmemente à ferramenta e posicionada para máxima segurança, de modo a que a área do disco fique o menos possível exposto na direção do operador. A proteção ajuda a proteger o operador de fragmentos de disco partidos e evita o contacto acidental com o disco.
O disco deve ser utilizado como previsto. Por exemplo: não retifique com um disco concebido para cortar. Os discos de corte abrasivos são concebidos para carga periférica; forças laterais aplicadas a um disco deste tipo podem causar a sua ruptura.
Utilize sempre discos de fixação não danificados e com o tamanho correto para o disco abrasivo. Os discos de fixação corretos do disco abrasivo reduzem a possibilidade de danos no disco abrasivo. Os discos de fixação para discos de corte podem ser diferentes dos discos de fixação para discos abrasivos.
Não utilize discos abrasivos gastos de ferramentas maiores. Um disco abrasivo de maior diâmetro não foi concebido para a velocidade mais elevada das ferramentas mais pequenas e pode partir-se.
Se estiver a utilizar discos de dupla finalidade, utilize sempre uma proteção adequada ao tipo de trabalho. A utilização de uma proteção inadequada pode levar a que não seja assegurado o grau de proteção desejado, o que pode provocar lesões graves.

Avisos de corte
Não "encrave" o disco nem exerça demasiada pressão. Não tente cortar demasiado fundo. Uma tensão excessiva no disco abrasivo aumenta a carga e a susceptibilidade de torcer ou prender o disco na ranhura que está a ser cortada, o que aumenta o risco de ressalto para o operador ou de danos no disco.
Não coloque o seu corpo na linha de corte e atrás do disco abrasivo rotativo. Se o disco abrasivo se afastar do corpo do operador durante o funcionamento, o ressalto na direção do operador pode direcionar o disco rotativo e a ferramenta para o operador.
Se o disco ficar preso ou o corte for interrompido por qualquer motivo, desligue a ferramenta e mantenha-a imóvel até que a rotação do disco pare completamente. Nunca tente guiar o disco de corte rotativo fora da ranhura, pois isso pode resultar num ressalto ao operador. É necessário encontrar as causas e tomar as medidas adequadas para eliminar o risco de disco ficar preso.
Não retome o corte na peça de trabalho. Deixe o disco atingir a sua velocidade nominal e só depois insira-o cuidadosamente na ranhura de corte. O disco pode ficar preso, puxado fora ou ressaltado em direção ao operador se o corte for retomado na peça de trabalho.
Os painéis e outros materiais de grandes dimensões devem ser apoiados para minimizar o risco de ficarem presos e saltarem em direção ao operador. Os materiais de grandes dimensões tendem a dobrar-se com o seu próprio peso. Os suportes devem ser colocados debaixo da peça perto da linha de corte e perto da borda do material, em ambos os lados da linha de corte.

Tenha especial cuidado ao efetuar cortes de imersão em paredes e outras superfícies desconhecidas. Um disco saliente pode cortar linhas de gás, linhas elétricas ou outros objetos que podem causar um ressalto ao operador.
Não tente efetuar um corte curvo. A sobrecarga do disco aumenta a sua carga e a susceptibilidade de torção ou encravamento na ranhura de corte e a probabilidade de ressalto em direção ao operador ou de quebra do disco, o que pode provocar ferimentos graves.

Advertências associadas à retificação com papel de lixa
Utilize uma lixa com o tamanho correto. Ao selecionar uma mó, siga as recomendações do fabricante. O papel de lixa que sobressai significativamente além do disco pode causar ferimentos e também aumenta o risco de encravamento, rasgamento ou ressalto ao operador.

Avisos associados ao trabalho com escovas de arame
Tenha cuidado, pois os fragmentos de arame também são expulsos da escova durante o funcionamento normal. Não sobrecarregue os arames, aplicando demasiada força à escova. Os arames podem facilmente perfurar roupas leves e/ou pele. **Se for recomendada a utilização de proteções quando se trabalha com uma escova de arame, deve ser evitado qualquer contacto entre a escova e a proteção.** Uma escova de arame pode aumentar de diâmetro sob carga e força centrífuga.

Avisos de polimento
Não permitir que qualquer parte solta do disco de polimento ou do cabo de fixação gire livremente. Os fios soltos e rotativos podem ficar presos nos dedos ou na peça de trabalho.

INSTALAÇÃO DE ACESSÓRIOS

Montagem da proteção do disco abrasivo
Para isso, coloque a proteção do disco na parte cilíndrica do corpo à volta do fuso e, com um parafuso ou um grampo da proteção, imobilize de forma a que a proteção fique direita, firme e segura. Ajuste a proteção do disco abrasivo de modo a que a parte não protegida do disco fique o mais afastada possível da mão do utilizador da afiadora. Nunca opere a afiadora sem a proteção do disco corretamente montado!
É fornecida uma proteção com a afiadora para proporcionar uma proteção adequada apenas ao retificar com discos abrasivos e discos que utilizam lixas e algumas escovas de arame. O disco, quando montado no fuso, não deve sobressair além da borda lateral da proteção. Para outros tipos de trabalhos permitidos, contacte o fabricante para obter uma proteção concebida para esse tipo de trabalho. Quando se utiliza uma proteção do tipo A (corte) para retificação de superfícies laterais, a proteção pode interferir com a peça de trabalho, causando um controlo insuficiente da ferramenta. Quando se utiliza uma proteção do tipo B (retificação) para cortar com uma mó, existe um risco acrescido de exposição a faíscas e partículas e também a partes do disco se este se partir. Quando se utiliza uma proteção do tipo A (corte), do tipo B (retificação) ou do tipo C (combinação) para cortar ou retificar a superfície lateral de betão ou pedra, existe um risco acrescido de exposição a poeiras e de perda de controlo devido a ressalto em direção ao operador. Quando se utiliza uma proteção do tipo A (corte), do tipo B (retificação) ou do tipo C (combinação) com uma escova de arame de disco com uma espessura que faça com que a escova sobressaia além do flange da proteção, os arames podem ficar presos na proteção, provocando a quebra do arame.

Montagem do cabo auxiliar
Monte o cabo aparafusando-o firmemente na cabeça da ferramenta.

MANUSEAMENTO DE DISCOS ABRASIVOS

ATENÇÃO! A instalação dos discos abrasivos só pode ser efetuada quando a tensão de alimentação estiver desligada. Retire a ficha do cabo da rebarbadora da tomada!

Montagem de discos abrasivos
Desligue a tensão de alimentação da ferramenta. Retire a ficha da tomada!
Durante a montagem, certifique-se de que as bordas A (IV) na parte inferior da haste do fuso e das flanges de fixação se sobrepõem exatamente. Coloque a flange de fixação superior no fuso. Coloque o disco abrasivo no fuso e na flange superior de fixação. Aparafuse a flange inferior de fixação no fuso. Empurre o bloqueio do fuso e aperte a flange inferior de fixação com uma chave inglesa, depois liberte a pressão no botão de bloqueio. Introduza a ficha elétrica da ferramenta na tomada de corrente, ligue a afiadora e observe o seu funcionamento sem carga durante cerca de 1 minuto. Retire a ficha da tomada e verifique a fixação dos discos.

Localização das flanges de fixação
Note-se que a espessura dos discos no ponto de fixação ao fuso pode variar. Dependendo da utilização de discos abrasivos finos (espessura até 3,2 mm) ou grossos (espessura superior a 3,2 mm), a localização das flanges de fixação (III) é diferente. A espessura máxima do disco abrasivo que pode ser montado na afiadora é de 6 mm.

Remoção dos discos abrasivos
Desligue a afiadora e retire o cabo elétrico da tomada de corrente. Pressione o bloqueio do fuso e desaparafuse a flange inferior de fixação com uma chave de fixação, depois retire o disco abrasivo do fuso. Limpe o fuso e as flanges de fixação de poeiras e outros impurezas geradas durante o funcionamento.

Tipos de discos abrasivos
Qualquer mó reforçada e entrançada, concebida para ser utilizada com rebarbadoras angulares, com uma velocidade periférica admissível de pelo menos 80 m/s e com os diâmetros de fixação e externo especificados na tabela de dados técnicos, pode ser utilizada para trabalhos com a afiadora.
Se o disco abrasivo estiver equipado com um orifício não roscado, devem ser utilizadas flanges de fixação para a montagem. Também é possível instalar discos com o diâmetro exterior especificado na tabela de dados técnicos, equipados com um orifício roscado M14. Neste caso, não devem ser utilizadas flanges de fixação e o disco deve ser aparafusado diretamente no fuso, bloqueando-o com um botão, e o disco deve ser apertado com firmeza e segurança com uma chave inglesa (não fornecida com a afiadora). No caso dos discos que permitem a montagem do disco de lixa com velcro, só devem ser utilizados discos de lixa com o diâmetro especificado na tabela de dados técnicos. Os discos de lixa devem ser colocados concentricamente no disco. O bordo do disco de lixa não deve sobressair além do bordo do disco. Também é possível utilizar discos de diamante abrasivos com as dimensões indicadas na tabela de dados técnicos para corte e retificação a seco. A montagem deve ser efetuada da mesma forma que para os discos abrasivos. Se forem utilizados discos segmentados em diamante, a distância entre segmentos não deve exceder 10 mm, medida na circunferência do disco, e os segmentos devem ter um ângulo de ataque negativo. Para a maquinagem de metais, recomenda-se a utilização de discos abrasivos feitos de materiais concebidos para o tipo de metal que está a ser maquinado.
Consulte a documentação fornecida com o disco abrasivo. Os discos abrasivos concebidos para pedra ou os discos de diamante concebidos para trabalhar a seco podem ser utilizados para trabalhar materiais cerâmicos. As escovas de arame e os discos de lixa são recomendados para remover revestimentos antigos de peças metálicas.

É proibido modificar o furo de fixação, o fuso ou utilizar anéis de redução para adaptar o diâmetro do furo de fixação ao diâmetro do fuso. É proibido utilizar discos abrasivos com um diâmetro de montagem diferente do especificado na tabela de dados técnicos. É proibida a utilização de discos com cadeia ou com serras circulares, uma vez que aumentam o risco de ressalto da ferramenta ao operador.
Atenção! É proibida a utilização de outros discos além dos autorizados para utilização neste manual. Mesmo que possam ser montados no eixo da afiadora. Os discos inadequados podem não ser capazes de suportar as cargas geradas pela afiadora. Os discos abrasivos danificados e desintegrados representam um risco de ferimentos pessoais graves ou morte.

UTILIZAÇÃO DA AFIADORA

Retire a ficha da tomada!
Antes de trabalhar com a ferramenta, verifique se o corpo da caixa e o cabo de ligação com a ficha não estão danificados. Se forem visíveis quaisquer danos, é proibido ligar a afiadora à rede elétrica! Instale a proteção do disco abrasivo e o cabo. Nunca utilize a afiadora sem a proteção do disco abrasivo instalada!
Selecione o tipo de disco abrasivo adequado ao tipo de trabalho e instale o disco no fuso da afiadora. Fixe a peça de trabalho de forma adequada para que não se mova durante a maquinagem, por exemplo, com tornos ou grampos. A mó gira a alta velocidade e uma fixação incorreta da peça de trabalho pode fazer com que esta se mova incontrolavelmente durante o funcionamento, aumentando o risco de ferimentos graves. Durante o corte, apoie o material a cortar em ambos os lados da linha de corte, mas de forma a que o disco de corte não encrave durante o corte. Os suportes devem ser posicionados perto da borda da peça de trabalho e perto da linha de corte.
Use proteção ocular, protetores auditivos e luvas de proteção.
Verifique se o interruptor está na posição “desligado - 0”. Em seguida, insira a ficha do cabo elétrico da afiadora na tomada de corrente.
Assuma uma posição adequada para garantir o equilíbrio e ligue a afiadora com o interruptor. Se o interruptor estiver situado na parte superior ou lateral do corpo da afiadora, para a ligar, pressione o interruptor na parte traseira da afiadora e depois, sem libertar a pressão, empurre-o para a frente na direção marcada com “I”. O interruptor de ligar/desligar pode ter um fecho que lhe permita ser bloqueado nesta posição para facilitar o funcionamento a longo prazo. Para desligar a afiadora, prima o interruptor na parte traseira dela e deixe-a retrair-se. Em caso de falta de energia elétrica durante o funcionamento com o interruptor bloqueado, só será possível iniciar os trabalhos após o restabelecimento da energia, depois de o interruptor ter sido desbloqueado e ligado novamente.
Se a afiadora estiver equipada com um interruptor de ligar/desligar situado na parte inferior do cabo, prima e mantenha premido o botão de bloqueio e, em seguida, prima o interruptor. Mantenha o interruptor premido enquanto trabalha, mas não é necessário manter premido o botão de bloqueio. Ao libertar a pressão no interruptor, a afiadora desliga-se. Este tipo de interruptor não tem a possibilidade de ser bloqueado para funcionar.
Comece o trabalho aplicando a superfície correta do disco na peça de trabalho:
- para os discos abrasivos, a superfície lateral e/ou a face devem ser usados para retificar,

- para os discos de lâminas abrasivas, retifique com a superfície lateral de modo a que as lâminas fiquem paralelas à peça de trabalho,
- para os discos com um fecho de velcro para fixar a lixa, a retificação deve ser efetuada com a superfície lateral,
- para as escovas de arame, o tratamento deve ser efetuado com as pontas dos arames e não com a sua superfície lateral,
- para os discos de corte, corte com a face de corte, mas não retifique com a face de corte.

Ao retificar com a superfície lateral, mantenha a afiadora num ângulo não superior a 30 graus em relação à superfície de trabalho (V). Desloque a afiadora em movimentos suaves para diante e para trás. Ao cortar, o disco de corte deve estar perpendicular à superfície a cortar. Não corte noutro ângulo. É proibido alterar o ângulo do disco de corte em relação à peça de trabalho durante o próprio corte. Corte apenas em linha reta. O não cumprimento destas recomendações aumenta o risco de encravamento do disco de corte na peça de trabalho, o que pode resultar no fenómeno de ressalto da ferramenta em direção ao operador, na quebra do disco ou na sua desintegração. Ao cortar, oriente a afiadora no sentido de rotação do disco (VI). Ao utilizar a afiadora, não exerça demasiada pressão sobre a peça de trabalho nem efetue movimentos bruscos para não encravar ou partir o disco abrasivo. Não sobrecarregue a afiadora, a temperatura das superfícies externas nunca deve exceder 60 ^{O}C. Quando o trabalho estiver concluído, desligue a afiadora, retire o cabo da afiadora da tomada de corrente e inspecione-a. Atenção! O disco pode continuar a girar durante algum tempo depois de a afiadora ter sido desligada. Deixe arrefecer o disco antes de proceder à sua manutenção. Durante o funcionamento, tanto o disco como a peça de trabalho podem ficar quentes.

Alça giratória (VII)
O moedor tem a capacidade de girar a alça principal. Isso pode aumentar a ergonomia do trabalho. Para girar a alça, pressione o botão de trava da alça localizado acima dela e, em seguida, gire a alça na direção indicada pela seta na carcaça do moedor até que a trava bloqueie a rotação. Certifique-se de que a alça trave na posição selecionada.

Lembre! Ao trabalhar com a afiadora:
Use sempre proteção ocular.
Não utilize discos abrasivos com uma velocidade periférica máxima permitida de menos de 80 m/s.
Não utilize discos abrasivos com uma velocidade máxima admissível inferior à velocidade da afiadora.

MANUTENÇÃO E INSPEÇÕES

ATENÇÃO! Remova a ficha da ferramenta da tomada de rede antes de a ajustar, reparar ou manter. Após o trabalho é necessário verificar o estado técnico da ferramenta elétrica através de inspeção e avaliação externa de: armação e cabo elétrico com ficha e protetor flexível, funcionamento do interruptor elétrico, abertura das ranhuras de ventilação, faíscas de escovas, ruído de rolamentos e engrenagens, arranque e regularidade da operação. Durante o período de garantia, o utilizador não pode desmontar as ferramentas elétricas ou substituir quaisquer conjuntos ou componentes, podendo isso resultar na perda dos direitos de garantia. Quaisquer anomalias observadas durante a inspeção ou durante a operação, são um sinal para realizar uma reparação num ponto de assistência técnica. Após o trabalho, a armação, as ranhuras de ventilação, os interruptores, o cabo adicional e as coberturas devem ser limpos, por exemplo, com uma corrente de ar (com pressão não superior a 0,3 MPa), com uma escova ou pano seco, sem utilizar produtos químicos e líquidos de limpeza. Limpar as ferramentas e os punhos/ suportes com um pano seco e limpo.

ZNAČAJKE KUTNE BRUSILICE

Kutna brusilica je električni alat namijenjen za brušenje i rezanje metala i mineralnih građevinskih materijala kao što su cigla, prirodni i umjetni kamen, beton, pločice itd. pomoću abrazivnih diskova i brusnih ploča odabranih za određeni materijal. Alat se ni pod kojim okolnostima ne smije koristiti za obradu materijala koji nisu gore navedeni, npr. za brušenje i rezanje drva. Ispravan, pouzdan i siguran rad brusilice ovisi o pravilnoj uporabi, stoga prije uporabe brusilice:

Prije rada s alatom pročitajte cijeli priručnik i sačuvajte ga.
Uvijek koristite zaštitu očiju!
Nemojte koristiti brusne ploče s najvećom dopuštenom perifernom brzinom manjom od 80 m/s!
Nemojte koristiti brusne ploče s najvećom dopuštenom brzinom rotacije nižom od brzine rotacije brusilice.

Dobavljač nije odgovoran za štete nastale zbog nepridržavanja sigurnosnih propisa i preporuka ovih uputa.

OPREMA KUTNE BRUSILICE

Brusilice se dostavljaju sa sljedećom opremom:
- dodatna ručka
- zaštita brusne ploče
- ključ za montažu brusne ploče

U opremi nema brusnih ploča.

TEHNIČKI PARAMETRI

Parametar	Jedinica mjere	Vrijednost
Kataloški broj		79135
Napon mreže	[V~]	230 – 240
Frekvencija mreže	[HZ]	50
Nazivna moć	[W]	2000
Nominalni okretaji	[min^{-1}]	6500
Promjer brusne ploče	[mm]	230
Promjer otvora brusne ploče	[mm]	22
Završetak vretena		M14
Težina	[kg]	4,5
Razina buke		
- akustični tlak $L_{pA} \pm K_{pA}$	[dB (A)]	97 ± 3,0
moć $L_{wA} \pm K_{wA}$	[dB (A)]	105 ± 3,0
Razina vibracija $_{ah,AG}$ ± K (gl. ručka / dodatna ručka)	[m/s^2]	6,2 ± 1,5
Klasa izolacije		II
Stupanj zaštite		IPX0

Deklarirana vrijednost emisije buke izmjerena je standardnom metodom ispitivanja i može se koristiti za usporedbu jednog alata s drugim. Deklarirana vrijednost emisije buke može se koristiti u početnoj procjeni izloženosti.
Deklarirana ukupna vrijednost vibracija izmjerena je standardnom metodom ispitivanja i može se koristiti za usporedbu jednog alata s drugim. Deklarirana ukupna vrijednost vibracija može se koristiti u početnoj procjeni izloženosti.
Pažnja! Emisija vibracija tijekom rada alata može se razlikovati od deklarirane vrijednosti, ovisno o tome kako se alat koristi.
Pažnja! Moraju se definirati sigurnosne mjere za zaštitu operatera, koje se temelje na procjeni izloženosti u stvarnim uvjetima uporabe (uključujući sve dijelove radnog ciklusa, kao što je kada je alat isključen ili u praznom hodu, i vremena aktivacije).

OPĆA UPOZORENJA ZA SIGURNOST ELEKTRIČNIH ALATA

Upozorenje! Pročitajte sva sigurnosna upozorenja, ilustracije i specifikacije isporučene s ovim električnim alatom. Ako to ne učinite, može doći do strujnog udara, požara ili ozbiljne ozljede.

Sačuvajte sva upozorenja i upute za buduću upotrebu.

Izraz „električni alat" koji se koristi u upozorenjima uključuje sve električne alate, s kablom ili bez kabla.

Sigurnost na radnom mjestu
Održavajte radni prostor dobro osvijetljenim i čistim. Nered i loša rasvjeta mogu dovesti do nesreća.

Nemojte raditi s električnim alatima u okruženju s povećanim rizikom od eksplozije, koje sadrži zapaljive tekućine, plinove ili pare. Električni alati stvaraju iskre koje mogu zapaliti prašinu ili pare.

Držite djecu i promatrače podalje od radnog područja. Gubitak koncentracije može dovesti do gubitka kontrole.

Električna sigurnost

Utikač kabela za napajanje mora odgovarati utičnici. Nemojte ni na koji način mijenjati utikač. Ne koristite adaptere utikača s uzemljenim električnim alatima. Nemodificirani utikač koji se uklapa u utičnicu smanjuje rizik od strujnog udara.

Izbjegavajte kontakt s uzemljenim površinama kao što su cijevi, radijatori i hladnjaci. Uzemljenje vašeg tijela povećava rizik od strujnog udara.

Ne izlažite električne alate padalinama ili vlazi. Ulazak vode i vlage u električni alat povećava rizik od strujnog udara.

Nemojte preopteretiti kabel za napajanje. Nemojte koristiti kabel za napajanje za nošenje, povlačenje ili izvlačenje utikača iz utičnice. Izbjegavajte kontakt kabela za napajanje s toplinom, uljima, oštrim rubovima i pokretnim dijelovima. Oštećeni ili zapetljani kabel za napajanje povećava rizik od strujnog udara.

Kada radite na otvorenom, koristite produžne kabele koji su namijenjeni za vanjsku upotrebu. Korištenje produžnog kabela prikladnog za vanjsku upotrebu smanjuje rizik od strujnog udara.

Ako je rad električnog alata u vlažnom okruženju neizbježan, mora se koristiti uređaj za zaostalu struju (RCD) kao zaštita od mrežnog napona. Korištenje RCD-a smanjuje rizik od strujnog udara.

Osobna sigurnost

Budite oprezni, pazite što radite i koristite zdrav razum kada radite s električnim alatom. Nemojte koristiti električni alat dok ste umorni ili pod utjecajem droga, alkohola ili lijekova. Čak i trenutak nepažnje tijekom rada može dovesti do ozbiljnih osobnih ozljeda.

Koristite osobnu zaštitnu opremu. Uvijek nosite zaštitu za oči. Korištenje osobne zaštitne opreme kao što su maske za prašinu, neklizajuće zaštitne cipele, kacige i zaštita za sluh smanjuje rizik od ozbiljnih osobnih ozljeda.

Spriječite slučajno pokretanje. Provjerite je li električni prekidač u položaju „isključeno" prije spajanja na napajanje i/ili baterije, podizanja ili nošenja električnog alata. Nošenje električnog alata s prstom na prekidaču ili uključivanje električnog alata s prekidačem u položaju „uključeno" može dovesti do ozbiljnih ozljeda.

Uklonite sve ključeve ili druge alate koji su korišteni za podešavanje električnog alata prije nego što ga uključite. Ključ ostavljen na rotirajućim dijelovima alata može uzrokovati ozbiljne ozljede.

Nemojte posegnuti niti se previše naginjati. Održavajte pravilno držanje i ravnotežu cijelo vrijeme. To će olakšati upravljanje električnim alatom u slučaju neočekivanih radnih situacija.

Odjenite se prikladno. Ne nosite široku odjeću ili nakit. Držite kosu i odjeću dalje od pokretnih dijelova električnog alata. Široka odjeća, nakit ili duga kosa mogu biti zahvaćeni pokretnim dijelovima.

Ako su predviđeni uređaji za usisavanje ili sakupljanje prašine, provjerite jesu li spojeni i pravilno korišteni. Korištenje usisavanja prašine smanjuje rizik od opasnosti povezanih s prašinom.

Ne dopustite da iskustvo stečeno čestom uporabom alata uzrokuje nepažnju i zanemarivanje sigurnosnih pravila. Neoprezno rukovanje može uzrokovati ozbiljne ozljede u djeliću sekunde.

Upotreba i njega električnih alata

Ne preopterećujte električni alat. Koristite ispravan električni alat za odabranu primjenu. Ispravan električni alat omogućit će bolji i sigurniji posao kada se koristi za predviđeno opterećenje.

Ne koristite električni alat ako ga prekidač ne uključuje i ne isključuje. Alat koji se ne može kontrolirati pomoću prekidača je opasan i mora se popraviti.

Isključite utikač iz utičnice i/ili uklonite bateriju ako se može odvojiti od električnog alata prije podešavanja, mijenjanja pribora ili spremanja alata. Ove preventivne mjere spriječit će slučajno uključivanje električnog alata.

Alat držite izvan dohvata djece, ne dopustite osobama koje nisu upoznate s električnim alatom ili ovim uputama da ga koriste. Električni alati opasni su u rukama neobučenih korisnika.

Održavajte električne alate i pribor. Provjerite ima li na alatu neporavnatosti ili zaglavljivanja pokretnih dijelova, slomljenih dijelova i bilo kojeg drugog stanja koje može utjecati na rad električnog alata. Oštećenja se moraju popraviti prije uporabe električnog alata. Mnoge nesreće uzrokuju nepropisno održavani alati.

Držite alate za rezanje čistima i oštrima. Pravilno održavani rezni alati s oštrim rubovima manje će se zaglaviti i lakše ih je kontrolirati tijekom rada.

Koristite električne alate, pribor i alate za umetanje itd. u skladu s ovim uputama, uzimajući u obzir vrstu i uvjete rada. Korištenje alata za posao koji nije namijenjen može dovesti do opasne situacije.

Držite ručke i površine za držanje suhima, čistima i bez ulja i masti. Skliske ručke i površine za držanje ne dopuštaju siguran rad i kontrolu alata u opasnim situacijama.

Popravci

Električni alat neka popravljaju samo ovlaštene radionice, uz korištenje samo originalnih rezervnih dijelova. To će osigurati pravilan rad električnog alata.

DODATNE SIGURNOSNE UPUTE ZA BRUSILICE I ALAT ZA POLIRANJE

Alat je namijenjen isključivo brušenju, brušenju pomoću brusnog papira, brušenja pomoću žičanih četki i rezanja. Pročitajte i upoznajte sva upozorenja, upute, ilustracije i specifikacije isporučene s električnim alatom. Nepoštivanje svih dolje navedenih uputa može dovesti do strujnog udara, požara i/ili ozbiljne ozljede.
Nemojte pretvarati ovaj alat u rad za koji nije dizajniran i specificiran od strane proizvođača. Takva preinaka rezultirat će gubitkom kontrole i uzrokovati ozbiljne ozljede.
Zabranjeno je koristiti alat kao sredstvo za poliranje ili na bilo koji drugi način osim opisanog u priručniku. Rad s alatom za koji alat nije namijenjen može stvoriti rizik i rezultirati osobnim ozljedama.
Nemojte koristiti dodatke koje nije projektirao i nije zamislio proizvođač.

Činjenica da se pribor može pričvrstiti na alat ne jamči siguran rad.
Najveća brzina rotacije pribora mora biti jednaka ili veća od najveće brzine rotacije alata. Pribor koji se okreće manje od brzine alata može se razbiti u dijelove tijekom rada.
Vanjski promjer i debljina pribora moraju biti unutar raspona veličina navedenog za alat. Pribor neodgovarajuće veličine ne može se pravilno čuvati i rukovati njime.
Veličina otvora za montiranje kotača, diskova, prirubnica i drugog pribora mora odgovarati veličini vretena alata. Pribor čija veličina otvora za montiranje ne odgovara veličini vretena alata će vibrirati kada se aktivira i to može uzrokovati gubitak kontrole nad alatom.
Nemojte koristiti oštećeni pribor. Prije svake uporabe provjerite stanje pribora, da li nema pukotina, ogrebotina i prekomjerne istrošenosti. Ako pribor padne na pod, provjerite ima li oštećenja ili montirajte novi, neoštećeni pribor. Nakon pregleda i ugradnje pribora, postavite sebe i promatrače izvan ravnine rotacije pribora, zatim pokrenite alat na maksimalnom broju okretaja na jedan minut. Tijekom testa, oštećeni pribor će biti uništen.
Koristite sredstva za osobnu zaštitu. Ovisno o namjeni, koristite zaštitu lica i zaštitne naočale. Ako je potrebno, koristite maske za prašinu, zaštitu za sluh, rukavice i pregače za zaštitu od malih dijelova pribora ili materijala koji nastaju tijekom rada. Zaštita za oči mora biti sposobna zaustaviti leteće krhotine nastale tijekom rada. Maska za prašinu mora moći filtrirati prašinu koja nastaje tijekom rada. Dugotrajna izloženost buci može rezultirati gubitkom sluha.
Održavajte sigurnu udaljenost između radnog mjesta i promatrača. Osobe koje ulaze na radno mjesto moraju nositi osobnu zaštitnu opremu. Krhotine nastale tijekom rada ili krhotine oštećenog pribora mogu odletjeti iz neposredne blizine radnog područja.
Držite brusilicu izoliranim hvataljkama samo kada obavljate posao gdje bi oštrica mogla doći u kontakt sa skrivenom električnom žicom pod naponom ili kabelom za napajanje. Oštrica, kada je u kontaktu sa žicom pod naponom, može izazvati napon na metalnim dijelovima alata, što može uzrokovati strujni udar rukovatelja alatom.
Držite kabel za napajanje dalje od rotirajućih dijelova alata. Ako se izgubi kontrola nad alatom, uže se može presjeći ili zahvatiti, a šaka ili ruka rukovatelja može biti zahvaćena rotirajućim dijelovima stroja.
Nikada nemojte odlagati alat dok se svi rotirajući dijelovi potpuno ne zaustave. Rotirajući dijelovi mogu "zgrabiti" tlo i izvući alat izvan kontrole.
Nemojte pokretati alat dok se kreće. Slučajni kontakt s rotirajućim dijelovima može uzrokovati zahvaćanje i uvlačenje odjeće te dolazak alata u kontakt s tijelom operatera.
Redovito čistite ventilacijske otvore alata. Ventilator motora uvlači prašinu i prljavštinu nastalu tijekom rada u alat. Prekomjerno nakupljanje metalnih čestica sadržanih u prašini povećava opasnost od strujnog udara.
Ne koristite alat u blizini zapaljivih materijala. Iskre nastale tijekom rada mogu izazvati požar.
Nemojte koristiti pribor koji zahtijeva hlađenje tekućinom. Voda ili rashladna tekućina mogu izazvati strujni udar.
Dimenzije navoja pribora moraju odgovarati vretenu brusilice. Za pribor koji se montira na prirubnicu, otvor za ugradnju pribora mora odgovarati veličini prirubnice za ugradnju. Dodaci koji ne odgovaraju nastavku električnog alata uzrokovat će neuravnoteženost, pretjerane vibracije i mogu uzrokovati gubitak kontrole.

Upozorenja o povratnom udaru alata prema operateru
Povratni udar alata prema rukovatelju je iznenadna reakcija na zaglavljenu ili priklještenu: rotirajuću ploču, trake za poliranje četke ili drugi pribor.

Blokiranje li stezanje uzrokuje naglo zaustavljanje rotirajućeg pribora, uzrokujući da se električni alat vrti u suprotnom smjeru od okretanja pribora.
Na primjer, ako je abrazivna ploča blokirana ili stegnuta radnim predmetom, rub ploče koji ulazi u točku priklještenja može se zabiti u površinu materijala uzrokujući da ploča izađe ili bude izbačena.
Ploča također može izaći prema ili od operatera, ovisno o smjeru brusne ploče gdje je priklještena. Brusne ploče također se mogu slomiti u ovim uvjetima.
Povratni udar alata prema operateru rezultat je pogrešne uporabe i/ili nepoštivanja uputa u uputama za rukovanje. Ovaj se pojava može izbjeći ukoliko se pridržavate dolje navedenih preporuka.
Čvrsto držite alat i ispravan položaj tijela i ruku kako biste se oduprli silama koje nastaju tijekom povratnog udarca. Uvijek koristite pomoćnu ručku, ako je isporučena s alatom, za maksimalnu kontrolu tijekom povratnog udarca ili neočeki-

vane rotacije prilikom pokretanja alata. Operater može kontrolirati rotaciju ili povratni udar alata ako se poduzmu odgovarajuće mjere opreza.
Nikada ne stavljajte ruku blizu rotirajućih dijelova alata. Rotirajući dijelovi mogu doći u dodir s vašom rukom tijekom povratnog udarca.
Nemojte stajati u području gdje će se alat kretati tijekom povratnog udarca. Povratni udar usmjerit će alat suprotno od smjera okretanja brusne ploče na mjestu gdje je zapela.
Budite posebno pažljivi kada radite oko uglova, oštrih rubova itd. Izbjegavajte udarce i zaglavljivanje brusne ploče. Prilikom obrade kutova ili rubova, postoji povećani rizik od zaglavljivanja brusne ploče, što dovodi do gubitka kontrole alata ili povratnog udarca alata.
Nemojte koristiti ploče s reznim lancem za obradu drva, segmentirane dijamantne ploče s obodnim razmakom između segmenata većim od 10 mm ili nazubljene pile. Takve ploče uzrokuju češće odbijanje i gubitak kontrole nad alatom.

Napomene vezane za brušenje i rezanje
Koristite samo ploče koje su prikladne za alati zaštitu prikladnu za vrstu ploče. Ploče za koje alat nije namijenjen ne mogu se pravilno zaštititi i nisu sigurne.
Zaobljena ploča mora biti montirana na takav način da njezina površina za brušenje ne smije viriti izvan ravnine zaštitne prirubnice zaštite. Nepravilno postavljena ploča koja viri iznad zaštite predstavlja sigurnosnu opasnost tijekom rada.
Zaštita mora biti čvrsto fiksirana na alat i postavljena u položaju koji osigurava maksimalnu sigurnost tako da što manja površina ploče bude nezaštićena u smjeru operatera. Zaštita pomaže u zaštiti operatera od slomljenih fragmenata ploče i sprječava slučajni kontakt s pločom.
Ploča se mora koristiti prema namjeni. Na primjer: nemojte brusiti reznom pločom. Brusne ploče za rezanje dizajnirane su za obodno opterećenje, bočne sile primijenjene na takvu ploču mogu uzrokovati njezino pucanje.
Uvijek koristite neoštećene ploče za fiksiranje, s dimenzijama koje odgovaraju brusnoj ploči. Ispravne ploče za fiksiranje smanjuju mogućnost oštećenja brusne ploče. Ploče za fiksiranje reznih ploča mogu se razlikovati od ploča za fiksiranje za brusnih ploča.
Nemojte koristiti istrošene brusne ploče od većih alata. Brusna ploča većeg promjera nije prikladna za veće brzine manjih alata i može se slomiti.
Kada koristite dvonamjenske ploče, uvijek koristite odgovaraju zaštitu za datu vrstu posla. Korištenje pogrešne zaštite može rezultirati nedostatkom željenog stupnja zaštite, što može dovesti do ozbiljne ozljede.

Upozorenja vezana za rezanje
Nemojte "zaglaviti" brusnu ploču ili primijeniti previše pritiska. Ne pokušavajte rezati preduboko. Pretjerana napetost brusne ploče povećava opterećenje i čini nju podložnijom zakretanju ili zahvaćanju brusne ploče u utoru koji se reže, što povećava rizik od povratnog udarca prema operateru ili oštećenja ploče.
Držite svoje tijelo podalje od linije reza i iza rotirajućeg brusne ploče. Ako se brusna ploča tijekom rada odmakne od tijela operatera, povratni udar prema operateru može usmjeriti rotirajuću ploču i alat prema operateru.
Ako se ploča zaglavi ili se rezanje iz bilo kojeg razloga prekine, isključite alat i držite ga mirno dok se ploča potpuno ne zaustavi. Nikada ne pokušavajte izvesti rotirajuću ploču iz utora jer to može uzrokovati povratni udar prema operateru. Moraju se pronaći uzroci i poduzeti odgovarajuće mjere kako bi se spriječilo da ploča bude uhvaćena.
Ne nastavljajte s rezanjem materijala. Pustite da brusna ploča postigne nazivnu brzinu prije nego što je pažljivo umetnete u utor rezanja. Ploča se može biti stegnuta, povučena ili odbačena natrag prema operateru ako se rezanje nastavi u materijalu.
Poduprite ploče i druge prevelike materijale kako biste smanjili rizik od priklještenja i udarca unatrag prema operateru. Predimenzionirani materijali skloni su ugibati pod vlastitom težinom. Potpore moraju biti postavljene ispod materijala u blizini linije reza i blizu ruba materijala s obje strane linije reza.
Budite iznimno oprezni kada radite rezove uranjanjem u zidove i druge nepoznate površine. Izbočena ploča može presjeći plinske vodove, električne vodove ili druge predmete koji mogu uzrokovati povratni udar operateru.
Nemojte pokušavati rezati po luku. Preopterećenje ploče povećava nejzino opterećenje i čini je osjetljivijom na uvijanje ili zaglavljivanje u utoru rezanja, kao i vjerojatnost povratnog udarca prema operateru ili pucanje ploče, što može dovesti do ozbiljnih ozljeda.

Upozorenja vezana za brušenje brusnim papirom
Koristite brusni papir odgovarajuće dimenzije. Prilikom odabira brusne ploče pridržavajte se preporuka proizvođača. Pretjerana količina brusnog papira može uzrokovati ozljede i povećati rizik od priklještenja, kidanja ili povratnog udarca operateru.

Upozorenja vezana za rad sa žičanom četkom
Budite oprezni jer se krhotine žice izbacuju iz četke i tijekom normalnog rada. Nemojte preopteretiti žice primjenom prevelike sile na četku. Žice mogu lako probiti laganu odjeću i/ili kožu.
Ako se pri korištenju žičane četke preporučuje uporaba zaštita, mora se spriječiti svaki kontakt četke i zaštite. Žičana četka može povećati promjer pod opterećenjem i centrifugalnom silom.

Upozorenja vezana sa poliranjem
Nemojte dopustiti da se bilo koji olabavljeni dio podloge za poliranje ili užeta slobodno okreće. Labava i okretajuća se užad mogu zaplesti u prste ili zapeti za radni komad.

MONTAŽA ELEMENATA OPREME

Montaža zaštite brusne ploče
Da biste to učinili, postavite zaštitu ploče na cilindrični dio tijela oko vretena i uz pomoć vijka ili stezaljke zaštite fiksirajte nju tako da bude fiksirana ravno, čvrsto i sigurno. Postavite zaštitu brusne ploče tako da nezaštićeni dio ploče bude što dalje od ruke korisnika. Nikada ne radite s brusilicom bez pravilno postavljene zaštite ploče!
Zaštita se isporučuje s brusilicom kako bi se osigurala odgovarajuća zaštita samo pri brušenju abrazivnim diskovima i diskovima od brusnog papira i nekim vrstama žičanih četki. Ploča nakon montaže na vreteno ne smije viriti iznad bočnog ruba zaštite. Ako obavljate druge vrste dopuštenih radova, obratite se proizvođaču za kupnju zaštite namijenjene za ovu vrstu posla. Kada koristite zaštitu Tipa A (rezanje) za bočno brušenje, zaštita može smetati obrađenom materijalu, uzrokujući lošu kontrolu alata. Ako se zaštita Tipa B (brusenje) koristi za rezanje brusnom pločom, povećava se rizik od izlaganja iskrama i česticama, a također i dijelu ploče ako se slomi. Kada koristite zaštitu Tipa A (rezanje), Tipa B (brušenje) ili Tipa C (kombinacija) za rezanje ili brušenje na bočnu stranu betona ili kamena, postoji povećan rizik od izlaganja prašini i gubitka kontrole zbog povratnog udarca prema operateru. Kada koristite zaštitu Tipa A (rezanje), Tipa B (brušenje) ili tTipa C (kombinacija) sa žičanom četkom na ploči koja je dovoljno debela da produži četku izvan ruba štitnika, može doći do zapinjanja žica za zaštitu, što dovodi do loma žice

Ugradnja dodatne ručke
Ugradite ručku tako da je čvrsto zavrnete u glavu alata.

RUKOVANJE S BRUSNIM PLOČAMA

UPOZORENJE! Montaža brusnih ploča može se vršiti isključivo kod isključenog napona. Izvadite utičnicu brusilice iz gnijezda!

Montaža brusnih ploča
Isključite alat s napona. Izvadite utičnicu iz gnijezda!
Prilikom sastavljanja pazite da rubovi A (IV) na dnu drške vretena i montažne prirubnice budu točno poravnati. Postavite gornju montažnu prirubnicu na vreteno. Postavite brusnu ploču na vreteno i gornju steznu prirubnicu. Pričvrstite donju montažnu prirubnicu na vreteno. Gurnite blokadu vretena i zategnite donji stezni prsten pomoću ključa, zatim otpustite pritisak na gumb za zaključavanje. Stavite utičnicu kabela za napajanje alata u utičnicu, uključite brusilicu i promatrajte njegov rad bez opterećenja oko 1 minutu. Izvadite utičnicu iz gnijezda te provjerite montažu brusnih ploča.

Položaj pričvrsnih prirubnica
Treba napomenuti da ploče na mjestu pričvršćivanja na vreteno mogu imati različite debljine. Ovisno o upotrijebljenim tankim (debljine do 3,2 mm) ili debelim (debljine preko 3,2 mm) brusnim pločama, položaj montažnih prirubnica (III) je različiti. Maksimalna debljina brusne ploče koja se može pričvrstiti na brusilicu je 6 mm.

Demontaža brusnih ploča
Isključite brusilicu i izvucite utikač kabela za napajanje iz utičnice. Pritisnite blokadu vretena i odvrnite donju steznu prirubnicu pomoću steznog ključa, zatim skinite brusnu ploču s vretena. Očistite vreteno i montažne prirubnice od prašine i drugih nečistoća koje nastaju tijekom rada.

Vrste brusnih ploča
Brusilica se može koristiti s bilo kojom brusnom pločom ojačanom pletenicom, namijenjenom za uporabu s kutnim brusilicama s maksimalnom obodnom brzinom od najmanje 80 m/s i pričvrsnim i vanjskim promjerima navedenim u tablici s tehničkim podacima. Ako brusna ploča ima otvor bez navoja, moraju se koristiti prirubnice za pričvršćivanje. Također je moguće ugraditi ploče vanjskog promjera navedenog u tablici s tehničkim podacima, opremljene otvorom s navojem M14. U tom slučaju nemojte koristiti prirubnice za pričvršćivanje, već zavrnite ploču izravno na vreteno, pričvrstite gumbom i čvrsto i sigurno zategnite nju pomoću ravnog ključa (ne isporučuje se s brusilicom). U slučaju ploča koje dopuštaju ugradnju brusnog papira na čičak, smiju se koristiti samo brusni papiri promjera navedenog u tablici s tehničkim podacima. Diskove treba postaviti koncentrično na ploči. Rub diska ne smije viriti izvan ruba ploče. Također je moguće koristiti abrazivne dijamantne ploče dimenzija navedenih u tablici s tehničkim podacima, namijenjene suhom rezanju i brušenju. Montažu vršite na isti način kao kod abrazivnih ploča. Ako se koriste dijamantne segmentne ploče, razmak između segmenata ne smije biti veći od 10 mm, mjereno oko opsega ploče, a segmenti moraju imati negativan kut trenja. Za obradu metala preporuča se koristiti brusne ploče izrađene od materijala namijenjenih obradi određene vrste metala. Pogledajte dokumentaciju isporučenu s brusnom pločom. Za obradu keramičkih materijala mogu se koristiti brusne ploče namijenjene obradi kamena ili dijamantne ploče namijenjene suhom radu. Za skidanje starih slojeva boje s metalnih elemenata preporučuju se žičane četke i diskovi s brusnim papirom.

Zabranjeno je mijenjati montažni otvor, vreteno ili koristiti redukcijske prstene za prilagođavanje promjera montažnog otvora promjeru vretena. Zabranjeno je koristiti abrazivne diskove s promjerom stezanja koji nije naveden u tablici s tehničkim podacima. Zabranjeno je koristiti oštrice s lancem za rezanje ili oštrice kružne pile, jer povećavaju opasnost od odbacivanja alata prema operateru. Upozorenje! Zabranjeno je koristiti ploče koje nisu odobrene za uporabu u ovim uputama. Čak i ako se mogu montirati na brusno

vreteno. Neodgovarajuće ploče možda neće izdržati naprezanja nastala tijekom rada kutne brusilice. Oštećene brusne ploče koje se raspadaju predstavljaju opasnost od ozbiljnih ozljeda ili smrti.

UPORABA BRUSILICE

Izvadite utičnicu iz gnijezda!
Prije početka rada s alatom provjerite jesu li kućište i spojni kabel s utikačem oštećeni. Ako su vidljiva bilo kakva oštećenja, nemojte spajati brusilicu na električnu mrežu! Postavite zaštitu brusne ploče i ručku. Nikada nemojte raditi s brusilicom bez postavljene zaštite brusne ploče! Odaberite odgovarajuću vrstu abrazivnog ploče za vrstu rada i montirajte ploču na vreteno brusilice. Pričvrstite obrađivani materijal na prikladan način tako da se ne pomiče tijekom obrade, na primjer škripcima ili stezaljkama. Brusna ploča se okreće velikom brzinom i nepravilno pričvršćivanje materijala može uzrokovati nekontrolirano pomicanje tijekom rada, što povećava rizik od ozbiljnih ozljeda. Prilikom rezanja poduprite materijal koji režete s obje strane linije reza, ali tako da ne zaglavi rezne ploče tijekom rezanja. Nosače treba postaviti blizu ruba materijala koji se reže i blizu linije rezanja.
Nosite zaštitu za oči, zaštitu za sluh i zaštitne rukavice.
Provjerite je li prekidač u položaju “isključeno - 0”. Zatim uključite kabel za napajanje brusilice u utičnicu.
Zauzmite pravilan položaj kako biste zadržali ravnotežu i uključite brusilicu prekidačem. Ako se prekidač nalazi u gornjem ili bočnom zidu tijela brusilice, da biste ga uključili, pritisnite prekidač u njegovom stražnjem dijelu, a zatim ga bez popuštanja pritiska pomaknite prema naprijed u smjeru označenom s “I “ oznakom. Prekidač može imati kopču koja mu omogućuje zaključavanje u tom položaju, što olakšava dugotrajni rad. Da biste isključili brusilicu, pritisnite prekidač na njegovoj stražnjoj strani i pustite ga da se uvuče. U slučaju nestanka struje tijekom rada s zaključanim prekidačem, nakon ponovnog uspostavljanja napajanja moći će se započeti s radom tek nakon otključavanja i ponovnog uključivanja prekidača.
Ako brusilica ima prekidač za uključivanje/isključivanje koji se nalazi na dnu ručke, pritisnite i držite gumb za zaključavanje, a zatim pritisnite prekidač za uključivanje/isključivanje. Držite pritisnuti prekidač dok radite, ali nije potrebno držati gumb za zaključavanje. Otpuštanjem pritiska na prekidaču isključit ćete brusilicu. Takav prekidač nema mogućnost blokiranja tijekom rada.
Nastavite s radom primjenom ispravne površine ploče na materijalu:
- u slučaju brusnih ploča za brušenje, brusite bočnom i/ili prednjom površinom,
- u slučaju lamelnih ploča, izbrusite bočnu površinu tako da se listovi brusnog papira pomiču paralelno s materijalom,
- u slučaju ploča s čičak trakom za pričvršćivanje brusnog papira, brušenje treba izvesti bočnom površinom,
- u slučaju žičane četke, radite s krajevima žica, a ne s njihovom bočnom površinom,
- za rezne ploče, režite s prednjom stranom, nemojte brusiti s prednjom stranom ploča.

Kada brusite bočnom površinom, držite brusilicu pod kutom od najviše 30 stupnjeva u odnosu na površinu koja se obrađuje (V). Pomičite brusilicu glatkim pokretima prema sebi i od sebe. Prilikom rezanja, ploča treba biti pod pravim kutom u odnosu na površinu koju režete. Nemojte rezati pod kojim drugim kutom. Zabranjeno je mijenjati kut rezne ploče u odnosu na radni predmet tijekom stvarnog procesa rezanja. Režite samo u ravnoj liniji. Nepridržavanje gore navedenih preporuka povećava rizik od zaglavljivanja rezne ploče u obrađenom materijalu, što može uzrokovati odbacivanje alata prema rukovatelju, slomljenje ploče ili njezino raspadanje. Prilikom rezanja vodite brusilicu u smjeru okretanja ploče (VI). Prilikom rada s brusilicom nemojte previše pritiskati obradak i nemojte raditi nagle pokrete kako ne bi došlo do zaglavljivanja ili pucanja i kidanja abrazivne ploče. Brusilica ne smije biti preopterećena, temperatura vanjskih površina nikada ne smije biti viša 60°C. Nakon završetka rada isključite brusilicu, izvucite kabel brusilice iz utičnice i pregledajte alat. Upozorenje! Ploča se može nastaviti okretati neko vrijeme nakon što se brusilica isključi. Pustite da se ploča ohladi prije pregleda. Oštrica i radni komad mogu postati vrlo vrući tijekom rada.

Rotirajuća ručka (VII)
Mlinac ima mogućnost okretanja glavne ručke. To može povećati radnu ergonomiju. Za okretanje ručke pritisnite gumb za zaključavanje ručke koji se nalazi iznad njega, a zatim okrenite ručku u smjeru koji pokazuje strelica na kućištu mlina dok brava ne blokira okretanje. Provjerite je li ručka zaključana u odabranom položaju.

Nemojte zaboraviti! Kod rada s kutnom brusilicom:
Uvijek koristite zaštitu očiju.
Nemojte koristiti abrazivne ploče s najvećom dopuštenom perifernom brzinom manjom od 80 m/s.
Nemojte koristiti brusne ploče s najvećom dopuštenom brzinom rotacije nižom od brzine rotacije brusilice.

ODRŽAVANJE I PREGLEDI

PAŽNJA! Isključite utikač iz utičnice prije bilo kakvog podešavanja, servisa ili održavanja. Nakon završetka rada provjerite tehničko stanje električnog alata vizualnim pregledom i procjenom: kućišta i ručke, električnog kabela s utikačem i zaštitnikom za savijanje kabela, rada električnog prekidača, prohodnosti ventilacijskih otvora, iskrenja četkica, razine buke ležajeva i zupčanici, pokretanje i nesmetan rad. Tijekom jamstvenog roka, korisnik ne smije sastavljati električne alate ili mijenjati bilo koje podsklopove ili komponente, jer će to poništiti jamstvo. Sve nepravilnosti uočene tijekom pregleda ili tijekom rada signal su za obavljanje popravka u servisu. Nakon završetka radova, kućište, ventilacijski otvori, prekidači, dodatnu ručku i poklopce treba čistiti, na primjer, strujom zraka (s tlakom koji ne prelazi 0,3 MPa), četkom ili suhom krpom bez upotrebe kemikalija i tekućina za čišćenje. Očistite alate i ručke suhom čistom krpom.

خصائص آلة جلاخة الزاوية

جلاخة الزاوية هي أداة كهربائية مصممة لجلاخة وقطع المعادن ومواد البناء المعدنية مثل الطوب والحجر الطبيعي والاصطناعي والخرسانة والبلاط وما إلى ذلك باستخدام أقراص جلخ مختارة بشكل مناسب لمادة معينة. لا يجب استخدام الأداة تحت أي ظرف من الظروف لمعالجة المواد بخلاف تلك المذكورة أعلاه، على سبيل المثال لصنفرة وقطع الأخشاب.
يعتمد التشغيل السليم والموثوق والآمن للجلاخة على التشغيل السليم، لذلك قبل استخدامها:

اقرأ الدليل بالكامل قبل تشغيل الأداة واحتفظ به.
احرص دائما على ارتداء واقي للعينين!
لا تستخدم أقراص جلاخة ذات سرعة دوران قصوى دون ٨٠ متر/ثا!
لا تستخدم أقراص جلاخة ذات سرعة دوران قصوى دون سرعة دوران آلة الجلاخة.

لا يتحمل المورد أي مسؤولية عن الأضرار الناتجة عن عدم الامتثال للوائح السلامة والتوصيات الواردة في دليل الاستخدام هذا.

معدات آلة جلاخة الزاوية

يتم تسليم آلة جلاخة الزاوية بالمعدات التالية:
- مقبض إضافي
- غطاء قرص الجلخ
- مفتاح ربط لتثبيت قرص الجلخ

لا يتم تضمين أقراص الجلاخة.

المعلمات الفنية

المعلمة	وحدة القياس	القيمة
رقم الكتالوج		٧٩١٣٥
التوتر	فولت	٢٣٠ – ٢٤٠
التردد	هرتز	٥٠
الاستطاعة	وات	٢٠٠٠
الدوران	دقيقة⁻¹	٦٥٠٠
قطر قرص الجلاخة	مم	٢٣٠
قطر فتحة قرص الجلاخة	مم	٢٢
نهاية المغزل		M١٤
الوزن	كلجم	٤,٥
مستوى الضجيج		
الضغط الصوتي -L_{pA} ± K_{pA}	ديسبل	٧٩ ± ٠,٣
الاستطاعة -L_{wA} ± K_{wA}	ديسبل	٥٠١ ± ٠,٣
مستوى الاهتزازات $_{ah,AG}$ ± K(المقبض الرئيسي / المقبض الإضافي)	متر/ثا²	٢,٦ ± ٥,١
فئة العزل		II
درجة الحماية		IPX٠

.يلوألا ضرعتلا هيبقتي في ةنلعملا ءاضوضلا تاعبنا ةميق مادختسا نكمي .ىرخأب ةادأ ةنراقملا لهمادختسا نكميو ةيساية رابتخا ةقيرط مادختساب ةنلعملا ءاضوضلا تاعبنا ةميق سايق متي
.يلوألا ضرعتلا هيبقتي في ةنلعملا ةيلامجلإا زازتهلاا ةميق مادختسا نكمي .ىرخأب ةادأ ةنراقملا لهمادختسا نكميو ةيساية رابتخا ةقيرط مادختساب ةنلعملا ةيلامجلإا زازتهلاا ةميق سايق متي
.ةادألا مادختسا ةيفيك ىلع اذامتعا ، ةنلعملا ةميقلا نع ةادألا ليغشتب ءانثأ زازتهلاا تاعبنا فلتخي دق إمابتنلا
ةادألا ليغشتب فاقيإ متي امدنع لثم ، لمعلا قرود ءازجأ عيمج كلذ في امب) ةيلعفلا مادختسلا فورظ لظ في ضرعتلا هيبقت ىلع ةلئاد ، لغشملا قيامحلا ةملاسلا ريادتد ديدحت بجي إمابتنلا
.(طيشنتلا تاقوأو ، لومخلا وأ

تحذيرات السلامة العامة لأدوات الطاقة

تحذير! اقرأ جميع تحذيرات الأمان والرسوم التوضيحية والمواصفات المرفقة مع أداة الطاقة هذه.قباصإ وأ قيرح بوشن وأ قيئابرهك ةمدص ثودح ىلإ كلذب مايقلا مدع يدؤي دق .قريطخ

احفظ جميع التحذيرات والإرشادات للرجوع إليها في المستقبل.

.قيكلسلا وأ قيكلسا ، قيئابرهكلا تاودألا عيمج تاريذحتلا في مدختسملا "ةقاطلا ةادأ" جلطصملا لمشي
الأمان في مكان العمل
حافظ على منطقة العمل مضاءة جيدًا ونظيفة.ثداوح عوقو ىلإ ةءاضلإا فعضو ىضوفلا يدؤت نأ نكمي
لا تعمل بأدوات كهربائية في بيئة معرضة بشكل متزايد لخطر الانفجار ، وتحتوي على سوائل أو غازات أو أبخرة قابلة للاشتعال.لعتشت نأ نكمي تارارش قيئابرهكلا تاودألا دلوت .قرخبلأا وأ رابغلا
أبعد الأطفال والمارة عن منطقة العمل.قرطيسلا نادقف ىلإ زيكرتلا نادقف يدؤي نأ نكمي

السلامة الكهربائية

يجب أن يتطابق قابس سلك الطاقة مع المنفذ. لا تقم بتعديل القابس بأي شكل من الأشكال. لا تستخدم محولات القابس مع أدوات كهربائية مؤرضة.متبع يذلا لدعملا ريغ سابقلا لقيع.
.قيئابرهكلا ةمدصلا ضرعتلا رطخ نم دفنملا في ةبيكرتلا

تجنب ملامسة الأسطح المؤرضة مثل الأنابيب والراديتيرات والثلاجات...قيئابرهكلا ةمدصلا ضرعتلا رطخ نم لكسمج ضرعتأ ديزي

لا تعرض الأدوات الكهربائية للمطر أو الرطوبة...قيئابرهكلا ةمدصلا ضرعتلا رطخ ةدايز يلإ ةقاطلا ةادأ يلإ ةبوطرلاو ءاملا لوخد يدؤي

لا تفرط في تحميل سلك الطاقة. لا تستخدم سلك الطاقة لحمل القابس أو سحبه أو سحبه من المأخذ. تجنب ملامسة سلك الطاقة للحرارة والزيوت والحواف الحادة والأجزاء المتحركة.
.قيئابرهكلا ةمدصلا ضرعتلا رطخ نم كباشتملا وأ فالتلا ةقاطلا لكلسلا ديزي

عند العمل في الهواء الطلق ، استخدم أسلاك التمديد المصممة للاستخدام في الهواء الطلق.ةمدصلا ضرعتلا رطخ نم لقيع ولطلا ءاوهلا في مادختسلا بسانم ديمتمد لكلسلا مادختسا .قيئابرهكلا

إذا كان تشغيل أداة الطاقة في بيئة رطبة أمرًا لا مفر منه ، فيجب استخدام جهاز التيار المتبقي (DCR) للحماية من جهد التيار الكهربائي.ضرعتلا رطخ نم لقيع RCD مادختسا .قيئابرهكلا ةمدصلا

الأمن الشخصي

كن حذرًا ، وشاهد ما تفعله واستخدم الفطرة السليمة عند العمل باستخدام الأدوات الكهربائية. لا تستخدم الأدوات الكهربائية وأنت متعب أو تحت تأثير المخدرات أو الكحول أو الأدوية.
.قيرطخ قيسمج ةباصإ يلإ يدؤتد نأ نكميعلا ءانثأ ءابتلالا مدع نم قظحلا يتد

استخدم معدات الحماية الشخصية. احرص دائمًا على ارتداء واقي للعينين.يقلل استخدام معدات الحماية الشخصية مثل الأقنعة الواقية من الغبار وأحذية الأمان غير القابلة للانزلاق والخوذات وحماية السمع من مخاطر التعرض لإصابات جسدية خطيرة.

منع بدء التشغيل العرضي. تأكد من أن المفتاح الكهربائي في وضع «إيقاف التشغيل» قبل توصيله بالطاقة و / أو البطاريات ، ورفع أو حمل الأدوات الكهربائية.يمكن أن يؤدي حمل أداة كهربائية بإصبعك على المفتاح أو تشغيل أداة كهربائية مع وجود المفتاح في وضع «التشغيل» إلى حدوث إصابة خطيرة.

قم بإزالة أي مفاتيح ربط أو أدوات أخرى تستخدم لضبط أداة الطاقة قبل تشغيلها...قيرطخ قباصإ ثودحد يلإ ةادلأا قرادولا ءازجلأا يلع حاتفم ةرتد يدؤيد دق

لا تصل أو تميل كثيرا. الحفاظ على الموقف الصحيح والتوازن في جميع الأوقات...ةعقوتم ريغ لصع فقاوم ثودحد قلاحم في ةقاطلا ةادأ قرادإ ليهستد يلإ لكذ يدؤيس

اللباس المناسب. لا ترتدي ملابس فضفاضة أو المجوهرات. احتفظ بالشعر والملابس بعيدًا عن الأجزاء المتحركة لأداة الطاقة.وأ تارهوجملا وأ ةضافضفلا سيلاملا قلعت نأ نكميع .ةكرحتملا ءازجلأا في لبوطلا رعشلا

إذا تم توفير أجهزة شفط أو جمع الغبار ، فتحقق من توصيلها واستخدامها بشكل صحيح...ربالغبا قطبترملا رطاخملا رطاخم نم رابغلا طفشم مادختسا لقيع

لا تدع الخبرة المكتسبة من الاستخدام المتكرر للأداة تسبب الإهمال وإهمال قواعد السلامة...قيناثلا نم عزجي في قيرطخ قباصإ يلإ لمهإبلا ماعتلا يدؤين أ نكميع

استخدام الأدوات الكهربائية والعناية بها

لا تفرط في تحميل أداة الطاقة. استخدم أداة الطاقة الصحيحة للتطبيق المحدد.ستوفر أداة الطاقة الصحيحة وظيفة أفضل وأكثر أمانًا عند استخدامها للحمل المقصود.

لا تستخدم أداة كهربائية إذا لم يقم المفتاح بتشغيلها وإيقاف تشغيلها.الأداة التي لا يمكن التحكم فيها بواسطة مفتاح تشكل خطورة ويجب إصلاحها.

افصل أداة الطاقة و / أو انزع البطارية إذا كانت قابلة للفصل من أداة الطاقة قبل ضبط أو تغيير الملحقات أو تخزين الأداة...قاطلا ةادلأا يضرعلا لبغشتلا قيناقولا تاءارجإلا ذهع نمتسم

احتفظ بالأداة بعيدًا عن متناول الأطفال ، ولا تسمح للأشخاص الذين ليسوا على دراية بأداة الطاقة أو هذه الإرشادات باستخدامها.تعتبر الأدوات الكهربائية خطيرة في أيدي المستخدمين غير المدربين.

حافظ على الأدوات الكهربائية وملحقاتها. تحقق من الأداة بحثًا عن عدم محاذاة أو ربط الأجزاء المتحركة والأجزاء المكسورة وأي حالة أخرى قد تؤثر على تشغيل الأداة الكهربائية.

يجب إصلاح التلف قبل استخدام الأداة الكهربائية.تحدث العديد من الحوادث بسبب عدم صيانة الأدوات بشكل صحيح.

حافظ على أدوات القطع نظيفة وحادة...لبغشتلا ءانثأ اهيف مكحتلا لهسيو اهطابترا نم لقتد قداحلا فاوحلا تاذو جيحصم لكشب اهتنايصم متب يتلا عطقلا تادوأ نإ

استخدم الأدوات الكهربائية والملحقات وأدوات الإدخال وما إلى ذلك ، وفقًا لهذه التعليمات ، مع مراعاة النوع وظروف التشغيل.يلإ لمهإ قصصخم ريغ قيفظولا ةادأ مادختسا يدؤيد دق .قيرطخ فقوم

حافظ على المقابض وأسطح الإمساك جافة ونظيفة وخالية من الزيوت والشحوم...قرطخلا فقاوملا في ةادلأا في زينملأا مكحتلاو لبغشتلاب كاسملإا قرطخسأو ققلزلا ضباقملا جمسد لا

إصلاحات

يجب ألا يتم إصلاح الأدوات الكهربائية إلا في ورش معتمدة ، باستخدام قطع غيار أصلية فقط.سيضمن هذا التشغيل السليم لأداة الطاقة.

تعليمات أمان إضافية لأجهزة جلاخة الزاوية والتلميع القرصية

الأداة مخصصة للجلاخة حصرا وتتم بواسطة ورق الجلاخة، والفرشاة السلكية والقطع فقط. اقرأ جميع التحذيرات والتعليمات والرسوم التوضيحية والمواصفات المرفقة مع أداة الطاقة. قد يؤدي عدم اتباع جميع الإرشادات المذكورة أدناه إلى حدوث صدمة كهربائية و / أو حريق و / أو إصابة خطيرة.

لا تقم بتحويل هذه الأداة لتناسب عمل لم يتم تصميمه وتحديده من قبل الشركة المصنعة. سيؤدي هذا التحويل إلى فقدان السيطرة ويسبب إصابة خطيرة.

يحظر استخدام الأداة للتلميع أو بأي طريقة أخرى غير الموصوفة في الدليل. قد يؤدي العمل بأداة غير مخصصة لاستخدامها إلى حدوث مخاطر وقد يؤدي إلى إصابة شخصية.

لا تستخدم الملحقات التي لم يتم تصميمها أو تصنيعها من قبل الشركة المصنعة. إن مجرد إرفاق ملحق بالأداة لا يضمن التشغيل الآمن.

يجب أن تكون السرعة القصوى لدوران الملحقات مساوية أو أكبر من أقصى سرعة دوران للأداة. قد تنكسر الملحقات التي تدور بسرعة أقل من سرعة الأداة إلى قطع أثناء التشغيل.

يجب أن يكون القطر الخارجي وسماكة الملحقات ضمن نطاق الحجم المحدد للأداة. لا يمكن حماية الملحقات ذات الحجم غير الصحيح والتعامل معها بشكل صحيح.

يجب أن يتطابق حجم ثقب التركيب للعجلات والأقراص والفلنجات وغيرها من الملحقات مع حجم عمود دوران الأداة. تهتز الملحقات التي لا تتطابق مع حجم عمود دوران الأداة عند تشغيلها وقد يتسبب ذلك في فقدان التحكم في الأداة.

لا تستخدم الملحقات التالفة. قبل كل استخدام، افحص الملحقات بحثا عن وجود شقوق وسحجات وتآكل مفرط. في حالة سقوط الملحقات، افحصها بحثا عن التلف أو قم بتركيب ملحقات جديدة غير تالفة. بعد فحص الملحقات وتثبيتها، ضع نفسك والمارة خارج نطاق دوران الملحق، ثم قم بتشغيل الأداة لمدة دقيقة واحدة بأقصى عدد لفات في الدقيقة. أثناء الاختبار، سيتم إتلاف الملحقات التالفة.

استخدم معدات الحماية الشخصية. اعتمادا على التطبيق، استخدم واقيات الوجه أو النظارات الواقية أو نظارات السلامة. إذا لزم الأمر، استخدم أقنعة الغبار وأدوات حماية السمع والقفازات والمآزر للحماية من القطع الصغيرة من الملحقات أو المواد التي تتولد أثناء التشغيل. يجب أن تكون حماية العين قادرة على إيقاف الحطام المتطاير المتولد أثناء التشغيل. يجب أن يكون قناع الغبار قادرا على تصفية الغبار المتولد أثناء العمل. قد يؤدي التعرض للضوضاء لفترات طويلة إلى فقدان السمع.

حافظ على مسافة آمنة بين مكان العمل والمارة. يجب على الأشخاص الذين يدخلون مكان العمل ارتداء معدات الحماية الشخصية. قد تتطاير الشظايا الناتجة أثناء التشغيل أو القطع من الملحقات التالفة بعيدا عن المنطقة المجاورة مباشرة لمنطقة العمل.

أمسك بالجلاخة بواسطة المقابض المعزولة. يمكن أن يتلامس قرص الجلخ مع سلك كهربائي مباشر مخفي أو سلك الطاقة أثناء العمل. يمكن للشفرة، عند ملامستها لسلك حي، أن

تجعل الأجزاء المعدنية للأداة حية، مما قد يؤدي إلى حدوث صدمة كهربائية لمشغل الأداة.
احتفظ بسلك الطاقة بعيدا عن الأجزاء الدوارة للأداة. في حالة فقدان التحكم في الأداة، يمكن قطع السلك أو الإمساك به ويمكن أن تعلق يد المشغل أو ذراعه في أجزاء الآلة الدوارة.
لا تقم أبدا بوضع الأداة لأسفل حتى تتوقف جميع الأجزاء الدوارة تماما. يمكن للمكونات الدوارة «الإمساك» بالأرض وإخراج الأداة عن السيطرة.
لا تقم بتشغيل الأداة أثناء الحركة. يمكن أن يؤدي التلامس العرضي مع الأجزاء الدوارة إلى تعلق الملابس وسحبها وتلامس الأداة مع جسم المشغل.
قم بتنظيف فتحات تهوية الأداة بانتظام. تسحب مروحة المحرك الغبار والأوساخ المتولدة أثناء التشغيل إلى الأداة. يزيد التراكم المفرط للجزيئات المعدنية الموجودة في الغبار من خطر التعرض لصدمة كهربائية.
لا تقم بتشغيل الأداة بالقرب من المواد القابلة للاشتعال. قد تتسبب الشرارات المتولدة أثناء التشغيل في نشوب حريق.
لا تستخدم الملحقات التي تتطلب التبريد بالسائل. قد يتسبب الماء أو سائل التبريد في حدوث صدمة كهربائية.
يجب أن يتطابق حجم القلاووظ الخاص بالملحقات مع قلاووظ عمود دوران الجلاخة. بالنسبة إلى الملحقات المُثبتة بواسطة الطوق، يجب أن تتطابق فتحة تركيب الملحقات مع حجم طوق التركيب. سوف تتسبب الملحقات التي لا تتلاءم مع طوق الأداة في حدوث اختلال في التوازن واهتزازات مفرطة وقد تتسبب في فقدان التحكم.

تحذيرات متعلقة بارتداد الأداة تجاه المشغل
إن ارتداد الأداة تجاه المشغل هو رد فعل مفاجئ على علقان أو انحشار: القرص الدوار، شريط التلميع أو الفرشاة أو أي ملحق آخر. يتسبب العلقان أو الانحشار في توقف الملحق الدوار بشكل مفاجئ، مما يتسبب في دوران الأداة في الاتجاه المعاكس لدوران الملحق.
على سبيل المثال، إذا تم علقان العجلة الكاشطة أو تثبيتها بقطعة الشغل، فقد تحفر حافة العجلة التي تدخل نقطة الضغط في سطح المادة مما يتسبب في خروج العجلة أو قذفها.
قد تخرج العجلة أيضا باتجاه المشغل أو بعيدا عنه، اعتمادا على اتجاه عجلة الجلخ حيث يتم ضغطها. يمكن أن تنكسر العجلات الكاشطة أيضا في ظل هذه الظروف.
إن ارتداد الأداة تجاه المشغل هو نتيجة لسوء الاستخدام و / أو عدم اتباع التعليمات الواردة في دليل المشغل. يمكن تجنب هذه الظاهرة باتباع التوصيات أدناه.
استخدم قبضة محكمة على الأداة والوضع الصحيح لجسمك ويديك لمقاومة القوى المتولدة أثناء الارتداد. استخدم دائما المقبض الإضافي إذا تم تزويده بالأداة، فهذا سيمنحك أقصى قدر من التحكم أثناء الارتداد أو الدوران غير المتوقع عند بدء تشغيل الأداة. يمكن للمشغل التحكم في دوران الأداة أو ارتدادها إذا تم اتخاذ الاحتياطات المناسبة.
لا تضع يدك أبدا بالقرب من الأجزاء الدوارة من الأداة. قد تتلامس الأجزاء الدوارة مع يدك أثناء الارتداد.
لا تقف في المنطقة التي ستنتقل فيها الأداة أثناء الارتداد. سيوجه الارتداد الأداة عكس اتجاه دوران عجلة الجلخ حيث تكون عالقة.
كن حذرا بشكل خاص عند العمل حول الزوايا والحواف الحادة وما إلى ذلك. تجنب الاصطدام والتشويش على عجلة الكشط. عند معالجة الزوايا أو الحواف يكون هناك خطر متزايد لانحشار العجلة الكاشطة، مما يؤدي إلى فقدان التحكم في الأداة أو ارتداد الأداة.
لا تستخدم شفرات منشار سلسلة المنشار لأعمال النجارة، أو شفرات ماسية مجزأة بمسافة محيطية بين المقاطع أكبر من ٠١ مم أو شفرات المنشار المسننة. تسبب هذه العجلات ارتدادا متكررا وفقدانا للتحكم في الأداة.

تحذيرات متعلقة بالصنفرة والقطع
استخدم فقط الشفرات المناسبة للأداة والواقيات المصممة لنوع الشفرة. العجلات التي لم يتم تصميم الأداة من أجلها لا يمكن حمايتها بشكل صحيح وليست آمنة.
يجب تثبيت القرص المحدب بطريقة لا يجب أن يبرز فيها سطح الجلخ خارج مستوى الحافة الواقية للواقي. تشكل الشفرة المثبتة بشكل غير صحيح والتي تبرز فوق الواقي خطرا على السلامة أثناء التشغيل.
يجب تثبيت الواقي بإحكام بالأداة وتثبيته لتحقيق أقصى درجات الأمان بحيث لا يتعرض المشغل إلا لأقل قدر ممكن من الشفرة. يساعد الواقي على حماية المشغل من شظايا الشفرة المكسورة ويمنع الاتصال العرضي بالشفرة.
يجب استخدام الواقي على النحو المنشود. على سبيل المثال: لا تجلخ بواسطة قرص تقطيع. تم تصميم عجلات القطع الكاشطة للحمل المحيطي، وقد تتسبب القوى الجانبية المطبقة على العجلة في كسرها.
استخدم دائما وسادات دعم غير تالفة بالحجم الصحيح لعجلة الجلخ. تعمل وسادات الدعم المناسبة لعجلة الكشط على تقليل احتمال تلف عجلة الكشط. قد تختلف وسادات الدعم لعجلات القطع عن وسادات الدعم لعجلات الجلخ.
لا تستخدم العجلات الكاشطة البالية من الأدوات الكبيرة. عجلة جلخ ذات قطر أكبر ليست مصممة للسرعة العالية للأدوات الأصغر وقد تنكسر.
عند استخدام شفرات ثنائية الغرض، استخدم دائما الواقي الصحيح للمهمة. قد يؤدي استخدام واقي غير صحيح إلى عدم توفير درجة الحماية المطلوبة، مما قد يؤدي إلى حدوث إصابة خطيرة.

تحذيرات متعلقة بالقطع
لا «تحمل» الشفرة أو تضغط بشدة. لا تحاول القيام بقطع عميق. يزيد الشد المفرط على العجلة الكاشطة من الحمل ويجعلها أكثر عرضة للالتواء أو الإمساك بالعجلة في الفتحة التي يتم قطعها، مما يزيد من خطر الارتداد تجاه المشغل أو تلف العجلة.
حافظ على جسمك بعيدا عن خط القطع وخلف عجلة الجلخ الدوارة. إذا تحركت عجلة الجلخ بعيدا عن جسم المشغل أثناء التشغيل، فإن الارتداد نحو المشغل يمكن أن يوجه العجلة الدوارة والأداة نحو المشغل.
إذا تم انحشار الشفرة أو قطعها لأي سبب من الأسباب، فقم بإيقاف تشغيل الأداة واستمر في ذلك حتى تتوقف الشفرة تماما. لا تحاول أبدا دفع الشفرة الدوارة خارج الفتحة لأن ذلك قد يتسبب في ارتداد المشغل. يجب العثور على الأسباب واتخاذ الخطوات المناسبة لمنع انحشار القرص.
لا تستأنف قطع المواد. اسمح للشفرة بالوصول إلى سرعتها المقدرة قبل إدخالها بعناية في الشق. قد يتم تثبيت الشفرة أو سحبها أو دفعها للخلف باتجاه المشغل إذا تم استئناف القطع في المادة.
لوحات الدعم وغيرها من المواد كبيرة الحجم لتقليل مخاطر الانحشار والارتداد نحو المشغل. تميل المواد كبيرة الحجم إلى الترهل تحت وزنها. يجب وضع الدعامات أسفل بالقرب من خط القطع وبالقرب من حافة الطقع على جانبي خط القطع.
توخ الحذر الشديد عند إجراء جروح عميقة في الجدران والأسطح الأخرى غير المألوفة. يمكن للشفرة البارزة أن تقطع خطوط الغاز أو الخطوط الكهربائية أو غيرها من الأشياء التي يمكن أن تسبب ارتدادا على المشغل.
لا تحاول قطع قوس. يزيد التحميل الزائد للشفرة من الحمل على الشفرة ويجعلها أكثر عرضة للالتواء أو الانحشار في الشق واحتمالية حدوث ارتداد تجاه المشغل أو كسر الشفرة، مما قد يؤدي إلى حدوث إصابة خطيرة.

تحذيرات متعلقة بالصنفرة بورق الصنفرة
استخدم ورق الصنفرة بالحجم الصحيح. عند اختيار عجلة جلخ، اتبع توصيات الشركة المصنعة. يمكن أن يتسبب ورق الصنفرة المفرط في حدوث إصابة ويزيد من خطر تعرض المشغل للانحشار أو التمزق أو الارتداد.

تحذيرات متعلقة بالعمل بالفرشاة السلكية

كن حذرا حيث يتم إلقاء شظايا الأسلاك من الفرشاة أيضا أثناء التشغيل العادي. لا تفرط في تحميل الأسلاك عن طريق تطبيق الكثير من القوة على الفرشاة. يمكن أن تخترق الأسلاك الملابس الخفيفة و / أو الجلد بسهولة.
إذا كان استخدام الواقيات موصى به عند استخدام فرشاة سلكية، فيجب منع أي تلامس بين الفرشاة والواقي. يمكن زيادة قطر الفرشاة السلكية تحت الحمل وقوة الطرد المركزي.

تحذيرات متعلقة بالتلميع
لا تسمح لأي جزء فضفاض من وسادة التلميع أو السلك بالدوران بحرية. يمكن أن تتشابك الأسلاك الفضفاضة والدائرية في الأصابع أو تعلق في قطعة الشغل.

تجميع عناصر المعدات

تركيب غطاء عجلة الجلخ
للقيام بذلك، ضع واقي الشفرة على الجزء الأسطواني من الجسم حول المغزل وبمساعدة برغي أو مشبك واقي، قم بتثبيته بحيث يتم تثبيت الواقي بشكل مستقيم وثابت وآمن. ضع واقي عجلة الجلخ بحيث يكون الجزء غير المحمي من العجلة بعيدا عن يد المستخدم قدر الإمكان. لا تعمل مطلقا مع الجلاخة بدون واقي قرصي مثبت بشكل صحيح!
يتم تزويد الواقي بآلة الصنفرة لتوفير الحماية المناسبة فقط عند الصنفرة بأقراص كاشطة وأقراص ورق الصنفرة وبعض الفرش السلكية. يجب ألا يبرز القرص بعد التركيب على المغزل خارج الحافة الجانبية للواقي. إذا كنت تقوم بأنواع أخرى من العمل المسموح به، فاتصل بالشركة المصنعة لشراء واقي مصمم لهذا النوع من العمل. عند استخدام واقي من النوع A (القطع) للجلخ الجانبي، قد يتداخل الواقي مع قطعة العمل مما يتسبب في ضعف التحكم بالأداة. إذا تم استخدام واقي من النوع B (الجلخ) للقطع بعجلة جلخ، فإن خطر التعرض للشرر والجزيئات يزداد وكذلك لجزء من العجلة إذا انكسرت. عند استخدام واقي من النوع A (القطع) أو النوع B (الجلخ) أو النوع C (المركب) لقطع أو جلخ جانب الخرسانة أو الحجر، فهناك خطر متزايد من التعرض للغبار وفقدان السيطرة بسبب الارتداد نحو المشغل أو العامل. عند استخدام واقي من النوع A (القطع) أو النوع B (الجلخ) أو النوع C (المركب) بفرشاة سلكية ذات عجلة سميكة بما يكفي للسماح للفرشاة بالتمدد إلى ما بعد طوق الحماية، فقد يتسبب ذلك في تعلق الأسلاك بالطوق الواقي، مما يؤدي إلى كسر الأسلاك.

تركيب المقبض الإضافي
قم بتثبيت المقبض عن طريق ربطه بإحكام في رأس الأداة.

التعامل مع القرص الكاشطة

تنبيه! لا يجوز تركيب أقراص الجلخ إلا عند فصل مصدر الطاقة. افصل سلك الجلاخة من المقبس!

تركيب الاقراص الكاشطة
افصل مصدر الطاقة عن الأداة. اسحب القابس من المقبس!
عند التجميع، تأكد من أن الحواف (IV) A الموجودة أسفل ساق المغزل وحواف التثبيت متطابقة تماما. ضع طوق التركيب العلوي على عمود الدوران. ضع عجلة الجلخ على المغزل وطوق التثبيت العلوي. شد طوق التركيب السفلي على المغزل. اضغط على قفل المغزل وشد طوق التثبيت السفلي بمفتاح ربط، ثم حرر الضغط على زر القفل. أدخل قابس سلك الطاقة الخاص بالأداة في مقبس التيار الكهربائي، وقم بتشغيل الجلاخة وراقب عملها دون أي حمل لمدة دقيقة واحدة تقريبا. قم بإزالة القابس من المقبس وتحقق من توصيل الأقراص.

ضبط أطواق التثبيت
تجدر الإشارة إلى أن الأقراص الموجودة عند نقطة التعلق بالمغزل قد يكون لها سمك مختلف. اعتمادا على الأقراص الكاشطة الرقيقة (التي تصل سُمكها حتى ٢,٣ مم) أو السميكة (أكثر من ٢,٣ مم) المستخدمة، يختلف موقع أطواق التثبيت (III). أقصى سمك لعجلة الجلخ التي يمكن ربطها بالجلاخة هو ٦ مم.

إزالة الأقراص الكاشطة
قم بإيقاف تشغيل الجلاخة واسحب قابس سلك الطاقة من مقبس الطاقة. اضغط على قفل المغزل وفك طوق التثبيت السفلي بمفتاح التثبيت، ثم قم بإزالة عجلة قرص الجلخ من المغزل. نظف عمود الدوران وفلنجات التركيب من الغبار والشوائب الأخرى الناتجة أثناء التشغيل.

أنواع الأقراص الكاشطة
يمكن استخدام الجلاخة مع أي عجلة كشط المعززة والمخصصة للاستخدام مع جلاخات الزاوية بأقصى سرعة محيطية لا تقل عن ٠٨ م/ثا وأقطار التركيب والأقطار الخارجية المحددة في الجدول مع البيانات الفنية.
إذا كانت عجلة الجلخ بها ثقب غير خيطي، فيجب استخدام حواف التثبيت. من الممكن أيضا تثبيت أقراص بقطر خارجي محدد في الجدول مع البيانات التقنية، ومجهزة بفتحة ملولبة M١٤. في هذه الحالة، لا تستخدم أطواق التثبيت، وقم بربط القرص مباشرة بالمغزل، وقفله بزر، وشد القرص بإحكام باستخدام مفتاح ربط مسطح (غير مرفق مع الجلاخة). في حالة الأقراص التي تسمح بتثبيت قرص الصنفرة باستخدام الفيلكرو، يجب استخدام أقراص ورق الصنفرة ذات القطر المحدد في الجدول مع البيانات الفنية فقط. يجب وضع الأقراص بشكل مركز على القرص. يجب ألا تبرز حافة قرص الجلاخة خارج حافة القرص. من الممكن أيضا استخدام شفرات الماس الكاشطة ذات الأبعاد المحددة في الجدول مع البيانات الفنية، المخصصة للقطع الجاف والجلخ. يجب أن يتم التثبيت بنفس طريقة الأقراص الكاشطة. إذا تم استخدام شفرات ماسية مجزأة، يجب ألا تتجاوز المسافة بين القطع ٠١ مم، ويجب قياسها حول محيط الشفرة، ويجب أن تكون القطع بزاوية احتكاك سالبة. بالنسبة لأعمال المعادن، يوصى باستخدام عجلات جلخ مصنوعة من مواد مخصصة لمعالجة نوع معين من المعدن. راجع الوثائق المرفقة مع عجلة الجلخ. لمعالجة المواد الخزفية، يمكن استخدام الأقراص الكاشطة المخصصة لمعالجة الأحجار أو الأقراص الماسية المخصصة للأعمال الجافة. يوصى باستخدام الفرش والأقراص السلكية ذات ورق الصنفرة لإزالة طبقات الطلاء القديمة من العناصر المعدنية.
يحظر تعديل فتحة التثبيت أو المغزل أو استخدام حلقات تصغير لتكييف قطر فتحة التثبيت مع قطر المغزل. يحظر استخدام الأقراص الكاشطة بقطر تثبيت بخلاف تلك المحددة في الجدول مع البيانات الفنية. يحظر استخدام الشفرات ذات سلسلة القطع أو شفرات المنشار الدائرية، نظرا لأنها تزيد من خطر ارتداد الأداة نحو المشغل.
تنبيه! يحظر استخدام أقراص غير تلك المعتمدة للاستخدام في هذا الدليل. حتى لو كان من الممكن تركيبها على مغزل الجلاخة. قد لا تتحمل الأقراص غير الصحيحة الضغوط الناتجة أثناء تشغيل جلاخة الزاوية. تشكل عجلات الجلخ التالفة والمتفككة خطر الإصابة الخطيرة أو الوفاة.

استخدام آلة الصنفرة

اسحب القابس من المقبس!
قبل بدء العمل بالأداة، تحقق مما إذا كان هيكل الجهاز وكابل التوصيل بالمقبس غير تالفين. في حالة ظهور أي ضرر، لا تقم بتوصيل الآلة بالتيار الكهربائي! قم بتثبيت واقي عجلة

الصنفرة والمقبض. لا تعمل مطلقا بدون تركيب واقي أقراص الصنفرة!
حدد النوع المناسب من قرص الصنفرة لنوع العمل وقم بتركيب القرص على مغزل الصنفرة. ثبت قطعة العمل بطريقة مناسبة بحيث لا تتحرك أثناء المعالجة، على سبيل المثال باستخدام البراغي أو المشابك. تدور عجلة الصنفرة بسرعة عالية ويمكن أن يتسبب التثبيت غير الصحيح لقطعة العمل في حركة غير منضبطة أثناء التشغيل، مما يزيد من مخاطر حدوث إصابة خطيرة. عند القطع، ادعم المادة المراد قطعها على جانبي خط القطع، ولكن بطريقة لا تؤدي إلى تشويش شفرة المنشار أثناء القطع. يجب وضع الدعامات بالقرب من حافة المادة المراد قطعها وبالقرب من خط القطع.
ارتدِ واقي للعينين، وقفازات واقية للسمع.
تأكد من أن المفتاح في وضع «إيقاف التشغيل - ٠». ثم قم بتوصيل سلك طاقة آلة الصنفرة بمقبس التيار الكهربائي.
اتخذ الوضع المناسب لضمان التوازن وتشغيل الآلة بالمفتاح. إذا كان المفتاح موجودا في الجهة العلوية أو الجانبية لهيكل الجهاز، فلتشغيله اضغط على المفتاح الموجود في الجزء الخلفي، وبعد ذلك، دون تحرير الضغط، حركه للأمام في الاتجاه المحدد بعلامة «| «. قد يحتوي المفتاح على خطاف يسمح بقفله في هذا الوضع، مما يسهل التشغيل على المدى الطويل. لإيقاف تشغيل الجلاخة، اضغط على المفتاح الموجود في ظهرها واتركها تتراجع. في حالة فقدان الطاقة أثناء العمل مع قفل المفتاح، سيكون من الممكن استئناف التشغيل بعد استعادة مصدر الطاقة فقط بعد إلغاء القفل وتشغيل المفتاح مرة أخرى.
إذا كانت الجلاخة تحتوي على مفتاح تشغيل / إيقاف موجود في الجزء السفلي من المقبض، فاضغط مع الاستمرار على زر القفل ثم اضغط على مفتاح التشغيل / الإيقاف. استمر في الضغط على زر الطاقة أثناء العمل، ولكن ليس من الضروري الضغط باستمرار على زر القفل. سيؤدي تحرير الضغط على المفتاح إلى إيقاف تشغيل الجلاخة. لا يمتلك هذا المفتاح القدرة على قفلها أثناء التشغيل.
تابع العمل من خلال تطبيق السطح الصحيح للجلاخة على قطعة الشغل:
- في حالة العجلات الكاشطة للجلاخة، يتم الصنفرة بالجانب و / أو السطح الأمامي،
- في حالة عجلات الرفرفة، قم بجلخ السطح الجانبي بحيث تتحرك أوراق الصنفرة بالتوازي مع قطعة العمل،
- في حالة الأقراص المزودة بشريط فيلكرو الذي يسمح بربط ورق الصنفرة، يجب أن يتم الجلخ بالسطح الجانبي،
- في حالة الفرش السلكية، اعمل مع نهايات الأسلاك وليس سطحها الجانبي،
- لأقراص القطع، المقطوعة بالوجه، لا تجلخ مع وجه الشفرات المخصصة للقطع.

عند الصنفرة بالسطح الجانبي، أمسك الجلاخة بزاوية لا تزيد عن ٠٣ درجة على السطح الذي يتم تشكيله آليا (V). حرك أداة الصنفرة بحركة سلسة نحوك وبعيدا عنك. عند القطع، يجب أن تكون شفرة المنشار بزاوية قائمة على السطح المراد قطعه. لا تقطع بأي زاوية أخرى. يحظر تغيير زاوية شفرة المنشار إلى قطعة الشغل أثناء عملية القطع الفعلية. قص فقط في خط مستقيم. يؤدي عدم الامتثال للتوصيات المذكورة أعلاه إلى زيادة خطر انحشار قرص القطع في قطعة العمل، مما قد يتسبب في ارتداد الأداة نحو المشغل أو كسر القرص أو تفككه. عند القطع، قم بتوجيه الجلاخة في اتجاه دوران القرص (VI). عند العمل بالجلاخة، لا تمارس ضغطا شديدا على قطعة العمل ولا تقم بحركات مفاجئة، حتى لا تتسبب في تشويش أو تشقق وتمزق القرص الكاشطة. يجب عدم تحميل الجلاخة بشكل زائد، ويجب ألا تتجاوز درجة حرارة الأسطح الخارجية ٠٦ درجة مئوية. بعد الانتهاء من العمل، أوقف تشغيل الجلاخة وافصل سلك الجلاخة من مقبس التيار الكهربائي وافحصه. تنبيه! قد تستمر العجلة في الدوران لبعض الوقت بعد إيقاف تشغيل الجلاخة. اترك الشفرة تبرد قبل إجراء الفحص. يمكن أن تصبح كل من الشفرة وقطعة العمل ساخنة جدا أثناء التشغيل.

(عباسلا) راود ضبقم

هاجتالا يف ضبقملا ردأ مث ،هقوف دوجوملا ضبقملا لفق رز ىلع ظغضا ،ضبقملا ريودتل .لمعلا ةنيب نم ديزي ذأ نكمي اذه .يسيئرلا ضبقملا ريودت ىلع ةردقلا اهيدل ةتحطملا .ددحملا عضوملا يف ضبقملا لفق نم دكأت .نارودلا لفقلا عنمي نتح ةتحطملا تيبم ىلع دوجوملا مهسلاب هيلإ راشملا

تذكر! عند العمل بجلاخة الزاوية:
احرص دائما على ارتداء واقي للعين.
لا تستخدم عجلات جلخ ذات سرعة محيطية قصوى مسموح بها أقل من ٠٨ م/ثا.
لا تستخدم عجلات جلخ ذات سرعة دوران قصوى مسموح بها أقل من سرعة دوران الجلاخة.

الصيانة والتفتيش

فلاغلا :هيبقتو ىرصبلا صحفلا قيرط نع ةنابرهكلا ةادلأ ةنيظنا ةلاحلا نم ققحت ، لمعلا نم ءاهتنلا دعب .ةنايص وأ ةنايص وأ لديعت يأ ءارجإ لبق ذفنملا نم سرباقلا لصفا إهابتنلا سورتلاو لماحملا ءاضوض ىوتسم ، ةشرفلا لماشلو ، ةيوهتلا تاحتفلا ريرسو ، ةنابرهكلا حاتفملا لىغشتو ، تلاباكلا ينثقاوو تانوكملا عم ةنابرهكلا لباكلاو ، ضبقملاو .نامضلا لماطبلا ىلإ ةكلذ يدؤيس ثيح ، تانوكم وأ ةيعرف تاعيمجت يأ لديعت وأ ةنابرهكلا تاودلأا عيمجتب مدختسملا موقيلا ءاب بجيو ، نامضلا ترتف لاخ .سلسلا لىغشتلا ءدبو ، ةيوهتلا تاحتفو فلاغلا فيظنت بجيو ، لمعلا نم ءاهتنلا دعب .ةمدخلا زكرم يف ءاذيفنت بجيو يتلا تاحلاصلإا قراشلا يه لىغشتلا ءانثأ وأ شيتفتلا ءانثأ تطخول يتلا تافلاخملا عيمج لذاوسو ةنايميكلا داوملا مادختسا زود ةقاجو شامة ةعطق وأ قاشرف ، (لكاسلا أجيم ٠,٣ زواجتي لا طغضب) ءاوه رايتب ، لائملا لبيس ىلع ، ةيطغلاو يفاضلإا ضبقملاو جيتافملاو .ةيظنو ةقاجو شامة ةعطقو ضبقملاو تاودلأا فظن .فيظنتلا

TOYA S.A.
ul. Sołtysowicka 13 - 15
51 - 168 Wrocław
tel.: 071 32 46 200
fax: 071 32 46 373
e-mail: biuro@yato.pl

ODDZIAŁ WARSZAWSKI
Teren ProLogis Park Nadarzyn
al. Kasztanowa 160
05 - 831 Młochów k. Nadarzyna
tel.: 022 73 82 800
fax: 022 73 82 828

TOYA ROMANIA SA
Soseaua Odai 109-123
Sector 1, Bucuresti
www.yato.ro
office@yato.ro
tel: 031 710 8692
fax 0317104008

DEKLARACJA ZGODNOŚCI
DECLARATION OF CONFORMITY
DECLARAȚIE DE CONFORMITATE

0124/79135/EC/2024

Deklarujemy z pełną odpowiedzialnością, że niżej wymienione wyroby:
We declare and guarantee with full responsibility that the following products:
Declarăm și garantăm pe proprie răspundere că produsele următoare:

Szlifierka kątowa | Angle grinder| Polizor unghiular
230-240 V~; 50 Hz; 2000 W; 6500 min^{-1}; 230 mm; M14; nr kat. | item no. | cod articol. 79135

do których odnosi się niniejsza deklaracja, są zgodne z poniższymi normami:
meet requirements of the following European Standards / Technical Specifications:
satisfac cerințele Standardelor europene / Specificațiilor tehnice următoare:

EN 62841-1:2015 + A11:2022
EN IEC 62841-2-3:2021 + A11:2021
EN IEC 55014-1:2021
EN IEC 55014-2:2021
EN IEC 61000-3-2:2019 + A1:2021
EN 61000-3-3:2013 + A1:2019 + A2:2021

i spełniają wymagania dyrektyw:
and fulfill requirements of the following European Directives:
și satisfac cerințele Directivelor europene următoare:

2006/42/WE	Maszyny i urządzenia bezpieczeństwa Machinery and safety elements Directiva pentru utilaje și dispozitive de siguranță (H.G. nr. 1029/2008)
2014/30/UE	Kompatybilność elektromagnetyczna Electromagnetic compatibility (EMC) Directive Directiva privind compatibilitatea electromagnetică (EMC) (H.G. nr. 487/2016)
2011/65/UE	Substancje niebezpieczne w sprzęcie elektrycznym Restriction of the Use of Certain Hazardous Substances Restricția utilizării unor substanțe periculoase (H.G. nr. 322/2013)
2014/35/EU	Directivă distribuție echipamente electrice în limite de tensiune, (H.G. nr. 409/2016)

Numer seryjny: dotyczy wszystkich numerów seryjnych urządzeń wymienionych w deklaracji
Dwie ostatnie cyfry roku, w którym wprowadzono oznaczenie CE: 24
Serial number: concern all serials numbers of item(s) mentioned in this declaration
The last two digits of the year in which the CE marking was affixed: 24
Număr de serie: se referă la toate numere de serie ale articolelor specificate în această declarație
Ultimele două cifre ale anului în care s-a aplicat marcarea: 24
Rok budowy / produkcji: | Year of production: | Anul de fabricație: 2024

Nazwisko i adres osoby upoważnionej do przygotowania dokumentacji technicznej:
The person authorized to compile the technical file:
Persoana autorizată să întocmească dosarul tehnic:
Tomasz Zych
TOYA S.A., ul. Sołtysowicka 13 - 15, 51-168 Wrocław, Polska | Poland | Polonia

Wrocław, 2024.01.02
(miejsce i data wystawienia)

TOYA SPÓŁKA AKCYJNA
SPECJALISTA DS. TECHNICZNYCH
TOMASZ ZYCH
(nazwisko i podpis osoby upoważnionej)