Art.Nr.
59077029942
AusgabeNr.
59077029942_2001
Rev.Nr.
02/11/2023

CE

scheppach

https://www.scheppach.com/de/service

HCE2200

DE	**Hochdruckreiniger** Originalbedienungsanleitung	5
GB	**High-Pressure Cleaner** Translation of original instruction manual	16
FR	**Nettoyeur haute pression** Traduction des instructions d'origine	25
IT	**Idropulitrice** Traduzioni del manuale d'uso originale	35
ES	**Limpiador de alta presión** Traducción del manual de instrucciones original	45
NL	**hogedrukreiniger** Vertaling van de originele gebruikshandleiding	55
PT	**Limpador de alta pressão** Tradução do manual de operação original	65

Nachdrucke, auch auszugsweise, bedürfen der Genehmigung. Technische Änderungen vorbehalten. Abbildungen beispielhaft!

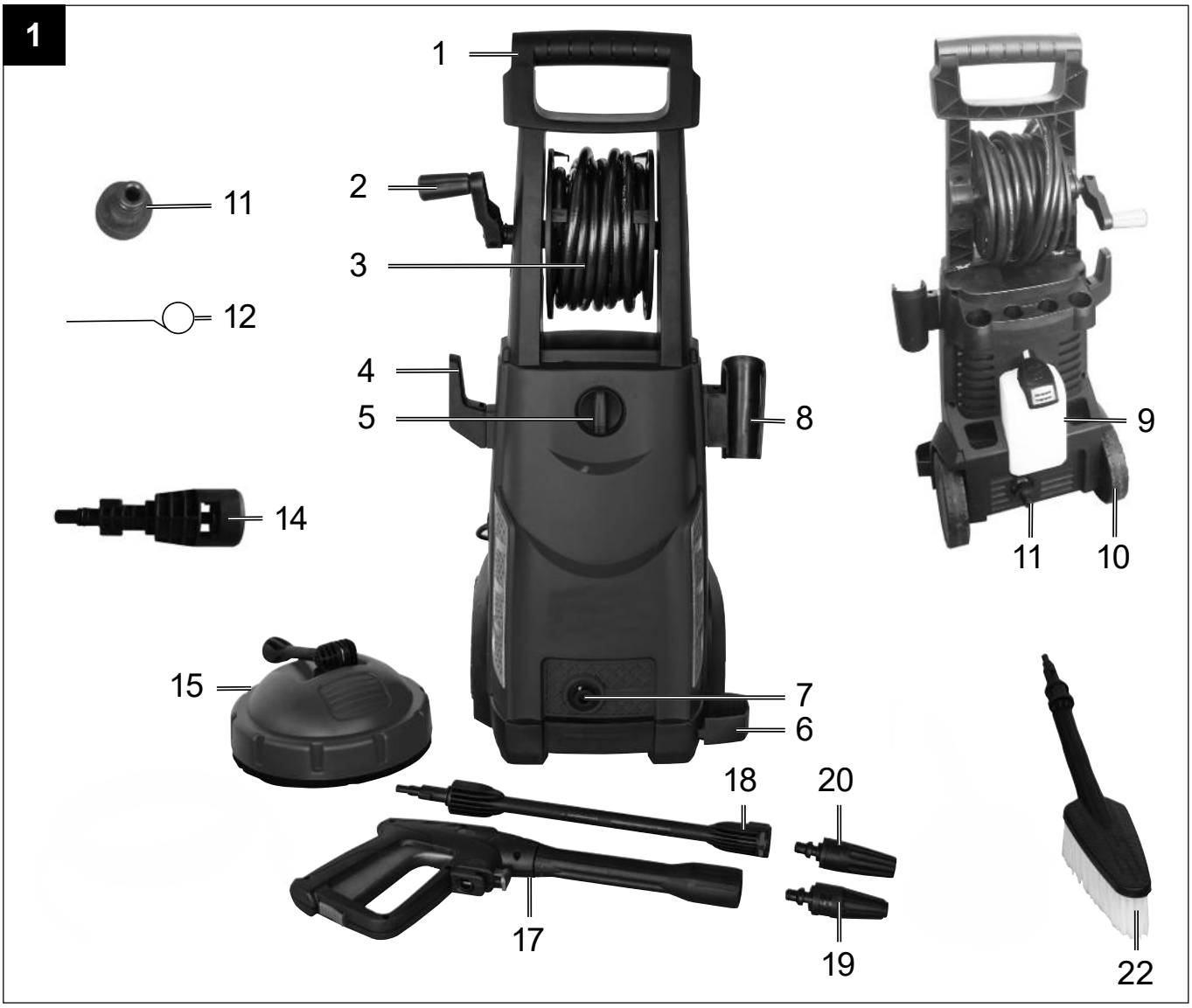
1
1
2
3
4
5
6
7
8
9
10
11
11
12
14
15
17
18
19
20
22

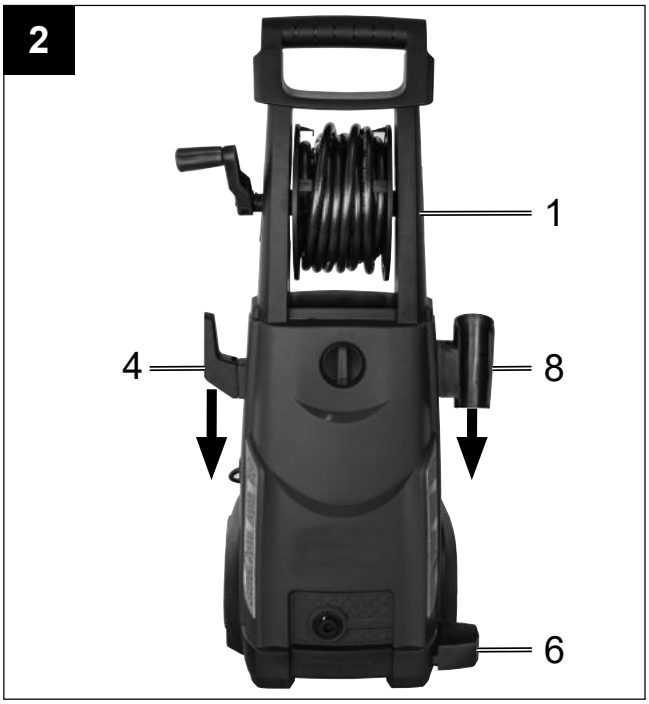
2
1
4
8
6

3
7
3

4

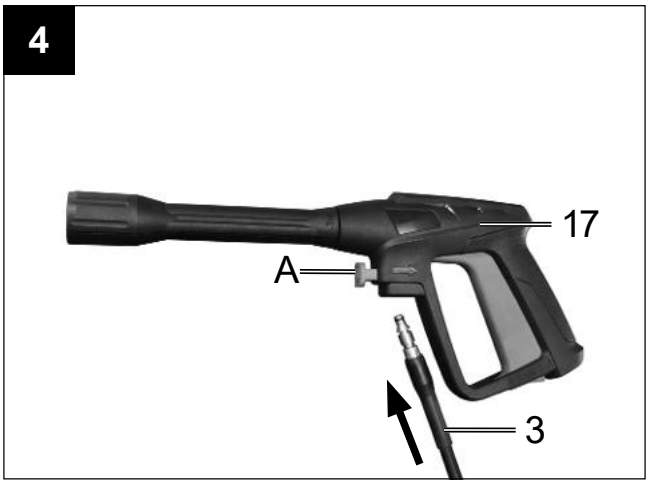

5

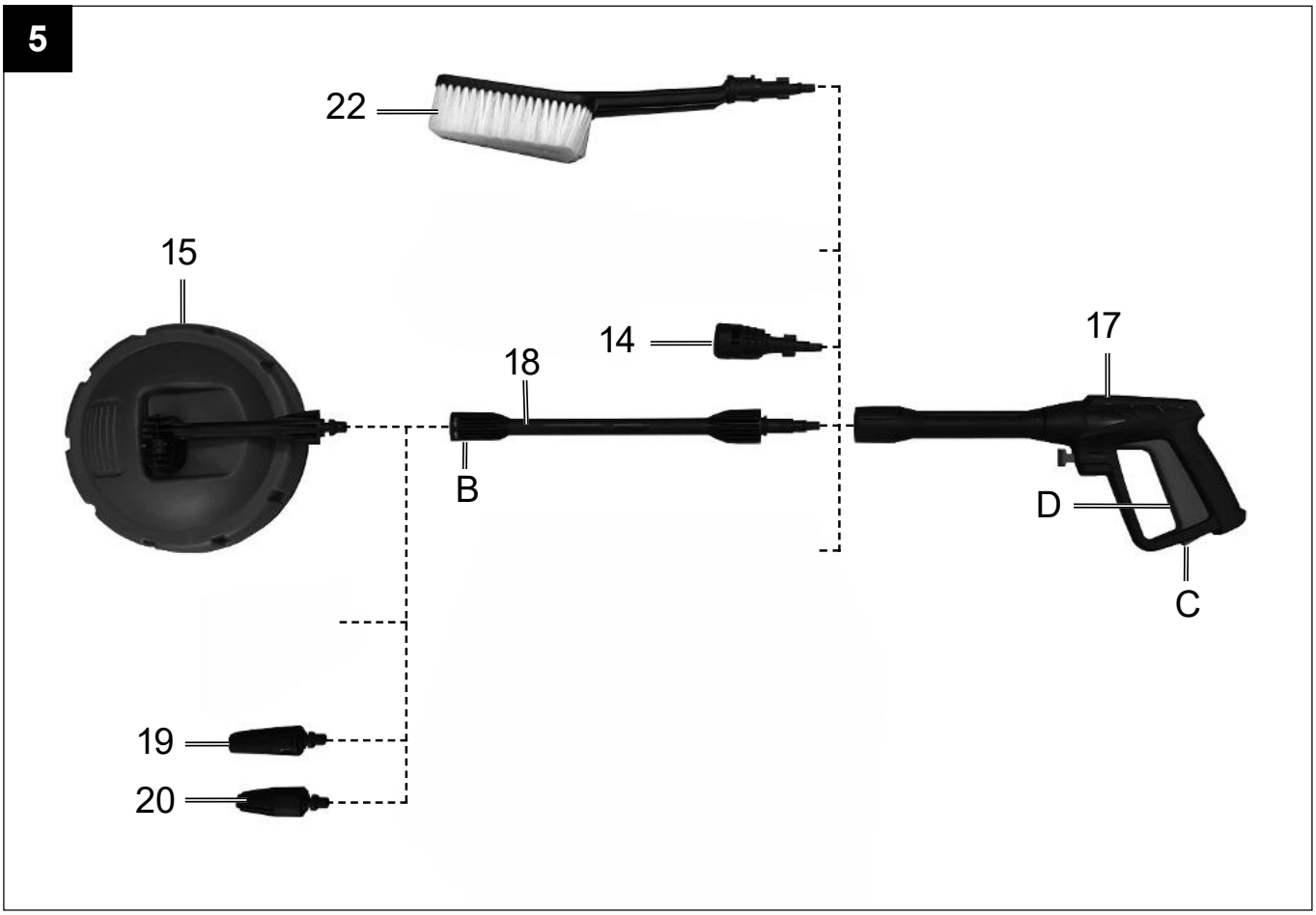

Erklärung der Symbole auf dem Gerät

	Vor Inbetriebnahme Bedienungsanleitung und Sicherheitshinweise lesen und beachten!
	Schutzbrille tragen!
	Gehörschutz tragen!
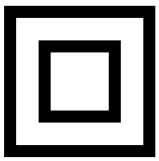	Schutzklasse II
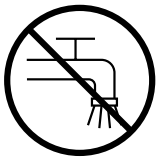	Das Gerät darf nicht unmittelbar an das öffentliche Trinkwassernetz angeschlossen werden.
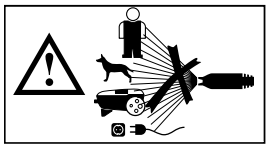	Hochdruckstrahl nicht auf Personen, Tiere, aktive elektrische Ausrüstung oder auf das Gerät selbst richten.

Inhaltsverzeichnis: Seite:

1. Einleitung 7
2. Gerätebeschreibung 7
3. Lieferumfang 7
4. Bestimmungsgemäße Verwendung 8
5. Sicherheitshinweise für Hochdruckreiniger 8
6. Restrisiken 10
7. Technische Daten 10
8. Entpacken 11
9. Vor Inbetriebnahme 11
10. Elektrischer Anschluss 12
11. Bedienung 12
12. Wartung 13
13. Entsorgung und Wiederverwertung 13
14. Mögliche Ausfallursachen 14

1. Einleitung

Hersteller:

Scheppach GmbH
Günzburger Straße 69
D-89335 Ichenhausen

Verehrter Kunde,
wir wünschen Ihnen viel Freude und Erfolg beim Arbeiten mit Ihrem neuen Gerät.

Hinweis:
Der Hersteller dieses Gerätes haftet nach dem geltenden Produkthaftungsgesetz nicht für Schäden, die an diesem Gerät oder durch dieses Gerät entstehen bei:
- unsachgemäßer Behandlung,
- Nichtbeachtung der Bedienungsanweisung,
- Reparaturen durch Dritte, nicht autorisierte Fachkräfte,
- Einbau und Austausch von nicht originalen Ersatzteilen,
- nicht bestimmungsgemäßer Verwendung,
- Ausfällen der elektrischen Anlage bei Nichtbeachtung der elektrischen Vorschriften und VDE-Bestimmungen 0100, DIN 57113 / VDE0113.

Beachten Sie:
Lesen Sie vor der Montage und vor Inbetriebnahme den gesamten Text der Bedienungsanleitung durch.
Diese Bedienungsanleitung soll es Ihnen erleichtern, Ihr Elektrowerkzeug kennenzulernen und dessen bestimmungsgemäßen Einsatzmöglichkeiten zu nutzen.
Die Bedienungsanleitung enthält wichtige Hinweise, wie Sie mit dem Elektrowerkzeug sicher, fachgerecht und wirtschaftlich arbeiten, und wie Sie Gefahren vermeiden, Reparaturkosten sparen, Ausfallzeiten verringern und die Zuverlässigkeit und Lebensdauer des Elektrowerkzeugs erhöhen.
Zusätzlich zu den Sicherheitsbestimmungen dieser Bedienungsanleitung müssen Sie unbedingt die für den Betrieb des Elektrowerkzeugs geltenden Vorschriften Ihres Landes beachten. Bewahren Sie die Bedienungsanleitung, in einer Plastikhülle geschützt vor Schmutz und Feuchtigkeit, bei dem Elektrowerkzeug auf.
Sie muss von jeder Bedienungsperson vor Aufnahme der Arbeit gelesen und sorgfältig beachtet werden. An dem Elektrowerkzeug dürfen nur Personen arbeiten, die im Gebrauch des Elektrowerkzeugs unterwiesen und über die damit verbundenen Gefahren unterrichtet sind. Das geforderte Mindestalter ist einzuhalten.

Neben den in dieser Bedienungsanleitung enthaltenen Sicherheitshinweisen und den besonderen Vorschriften Ihres Landes sind die für den Betrieb von baugleichen Maschinen allgemein anerkannten technischen Regeln zu beachten.
Wir übernehmen keine Haftung für Unfälle oder Schäden, die durch Nichtbeachten dieser Anleitung und den Sicherheitshinweisen entstehen.

2. Gerätebeschreibung (Abb. 1)

1. Handgriff mit Schlauchtrommel
2. Handkurbel
3. Hochdruckschlauch
4. Kabelhalterung
5. Ein- / Ausschalter
6. Radabdeckung
7. Anschluss für Hochdruckschlauch
8. Lanzenhalterung
9. Reinigungsmittelbehälter
10. Transportrad
11. Anschluss Wasserzulauf
12. Düsenreinigungsnadel
13. -
14. Kärcher-Adapter
15. Terrassenreiniger
16. -
17. Pistole
18. Verlängerung
19. Turbodüse
20. Düse
21. -
22. Reinigungsbürste

3. Lieferumfang

- Bedienungsanleitung
- Hochdruckschlauch
- Reinigungsmittelbehälter
- Düsenreinigungsnadel
- Kärcher-Adapter
- Terrassenreiniger
- Pistole
- Verlängerung
- Turbodüse
- Düse
- Reinigungsbürste

4. Bestimmungsgemäße Verwendung

Der Hochdruckreiniger ist für die Verwendung im Privaten Bereich zum Reinigen von Fahrzeugen, Maschinen, Gebäuden, Fassaden usw. mit Hochdruck vorgesehen.
Die Maschine darf nur nach ihrer Bestimmung verwendet werden. Jede weitere darüber hinausgehende Verwendung ist nicht bestimmungsgemäß. Für daraus hervorgerufene Schäden oder Verletzungen aller Art haftet der Benutzer/Bediener und nicht der Hersteller.

Bitte beachten Sie, dass unsere Geräte bestimmungsgemäß nicht für den gewerblichen, handwerklichen oder industriellen Einsatz konstruiert wurden. Wir übernehmen keine Gewährleistung, wenn das Gerät in Gewerbe-, Handwerks- oder Industriebetrieben sowie bei gleichzusetzenden Tätigkeiten eingesetzt wird.

5. Sicherheitshinweise für Hochdruckreiniger

Lesen Sie vor der ersten Benutzung Ihres Gerätes diese Sicherheitshinweise und die Originalbetriebsanleitung. Handeln Sie danach.

- Neben den Hinweisen in der Betriebsanleitung müssen die allgemeinen Sicherheits- und Unfallverhütungsvorschriften des Gesetzgebers berücksichtigt werden.
- Am Gerät angebrachte Warn- und Hinweisschilder geben wichtige Hinweise für den gefahrlosen Betrieb.

Gefahrenstufen

⚠ GEFAHR

- Hinweis auf eine unmittelbar drohende Gefahr, die zu schweren Körperverletzungen oder zum Tod führt.

⚠ WARNUNG

- Hinweis auf eine möglicherweise gefährliche Situation, die zu schweren Körperverletzungen oder zum Tod führen kann.

⚠ VORSICHT

- Hinweis auf eine möglicherweise gefährliche Situation, die zu leichten Verletzungen führen kann.

ACHTUNG

- Hinweis auf eine möglicherweise gefährliche Situation, die zu Sachschäden führen kann.

Elektrische Komponenten

⚠ GEFAHR

- Gefahr eines Stromschlags.
- Netzstecker und Steckdose niemals mit feuchten Händen anfassen.
- Netzanschlussleitung mit Netzstecker vor jedem Betrieb auf Schäden prüfen. Beschädigte Netzanschlussleitung unverzüglich durch autorisierten Kundendienst / Elektrofachkraft austauschen lassen. Gerät mit beschädigter Netzanschlussleitung nicht in Betrieb nehmen.
- Alle stromführenden Teile im Arbeitsbereich müssen Strahlwasser geschützt sein.
- Netzstecker und Kupplung einer Verlängerungsleitung müssen wasserdicht sein und dürfen nicht im Wasser liegen. Die Kupplung darf weiterhin nicht auf dem Boden liegen. Es wird empfohlen, Kabeltrommeln zu verwenden, die gewährleisten, dass die Steckdosen sich mindestens 60 mm über dem Boden befinden.
- Darauf achten, dass Netzanschluss- und Verlängerungsleitung nicht durch Überfahren, Quetschen, Zerren oder dergleichen verletzt oder beschädigt werden. Die Netzanschlussleitungen vor Hitze, Öl und scharfen Kanten schützen.
- Vor allen Pflege– und Wartungsarbeiten das Gerät ausschalten und den Netzstecker ziehen.
- Reparaturarbeiten und Arbeiten an elektrischen Bauteilen dürfen nur vom autorisierten Kundendienst durchgeführt werden.

⚠ WARNUNG

- Das Gerät darf nur an einen elektrischen Anschluss angeschlossen werden, der von einem Elektroinstallateur gemäß IEC 60364 ausgeführt wurde.
- Das Gerät nur an Wechselstrom anschließen. Die Spannung muss mit dem Typenschild des Gerätes übereinstimmen.
- Schutzklasse II - Geräte dürfen nur an ordnungsgemäß geerdete Stromquellen angeschlossen werden.
- Aus Sicherheitsgründen empfehlen wir grundsätzlich, das Gerät über einen Fehlerstromschutzschalter (max. 30 mA) zu betreiben.
- Eine ungeeignete elektrische Verlängerungsleitung kann gefährlich sein. Im Freien nur eine dafür zugelassene, entsprechend gekennzeichnete, elektrische Verlängerungsleitung mit ausreichendem Leitungsquerschnitt verwenden:
  1 - 10 m: 1,5 mm^2; 10 - 30 m: 2,5 mm^2
- Verlängerungsleitung immer vollständig von der Kabeltrommel abwickeln.

Warnung! Dieses Elektrowerkzeug erzeugt während des Betriebs ein elektromagnetisches Feld. Dieses Feld kann unter bestimmten Umständen aktive oder passive medizinische Implantate beeinträchtigen. Um die Gefahr von ernsthaften oder tödlichen Verletzungen zu verringern, empfehlen wir Personen mit medizinischen Implantaten ihren Arzt und den Hersteller vom medizinischen Implantat zu konsultieren, bevor das Elektrowerkzeug bedient wird.

Sicherer Umgang

⚠ GEFAHR

- Der Benutzer hat das Gerät bestimmungsgemäß zu verwenden. Er hat die örtlichen Gegebenheiten zu berücksichtigen und beim Arbeiten mit dem Gerät auf Personen im Umfeld zu achten.
- Wichtige Komponenten, wie Hochdruckschlauch, Handspritzpistole und Sicherheitseinrichtungen, vor jedem Betrieb auf Schäden prüfen. Beschädigte Komponenten unverzüglich austauschen. Gerät mit beschädigten Komponenten nicht in Betrieb nehmen.
- Hochdruckstrahlen können bei unsachgemäßem Gebrauch gefährlich sein. Der Strahl darf nicht auf Personen, Tiere, aktive elektrische Ausrüstung oder auf das Gerät selbst gerichtet werden.
- Den Hochdruckstrahl nicht auf andere oder sich selbst richten, um Kleidung oder Schuhwerk zu reinigen.
- Fahrzeugreifen/Reifenventile können durch den Hochdruckstrahl beschädigt werden und platzen. Erstes Anzeichen hierfür ist eine Verfärbung des Reifens. Beschädigte Fahrzeugreifen/Reifenventile sind lebensgefährlich. Mindestens 30 cm Strahlabstand bei der Reinigung einhalten!

⚠ WARNUNG

- Das Gerät nicht verwenden, wenn sich andere Personen in Reichweite befinden, es sei denn, sie tragen Schutzkleidung.
- Das Gerät darf nicht von Kindern oder nicht unterwiesenen Personen betrieben werden.
- Dieses Gerät ist nicht dafür bestimmt, durch Personen mit eingeschränkten physischen, sensorischen oder geistigen Fähigkeiten oder mangels Erfahrungen und/oder mangels Wissen benutzt zu werden, es sei denn, sie werden durch eine für ihre Sicherheit zuständige Person beaufsichtigt oder erhielten von ihr Anweisungen, wie das Gerät zu benutzen ist und haben die daraus resultierenden Gefahren verstanden. Kinder dürfen mit dem Gerät nicht spielen.
- Kinder beaufsichtigen, um sicherzustellen, dass sie nicht mit dem Gerät spielen.

⚠ VORSICHT

- Vor allen Tätigkeiten mit oder am Gerät Standsicherheit herstellen, um Unfälle oder Beschädigungen durch Umfallen des Geräts zu vermeiden.
- Durch den austretenden Wasserstrahl an der Hochdruckdüse wirkt eine Rückstoßkraft auf die Handspritzpistole. Für sicheren Stand sorgen, Handspritzpistole und Strahlrohr gut festhalten.
- Das Gerät niemals unbeaufsichtigt lassen, solange es in Betrieb ist.

ACHTUNG

- Bei längeren Arbeitspausen Gerät am Geräteschalter ausschalten.
- Das Gerät nicht bei Temperaturen unter 0 °C betreiben.

Sonstige Gefahren

⚠ GEFAHR

- Der Betrieb in explosionsgefährdeten Bereichen ist untersagt.
- Keine Gegenstände abspritzen, die gesundheitsgefährdende Stoffe (z.B. Asbest) enthalten.
- Niemals lösungsmittelhaltige Flüssigkeiten oder unverdünnte Säuren und Lösungsmittel ansaugen! Dazu zählen z.B. Benzin, Farbverdünner oder Heizöl. Der Sprühnebel ist hochentzündlich, explosiv und giftig. Kein Aceton, unverdünnte Säuren und Lösungsmittel verwenden, da sie die am Gerät verwendeten Materialien angreifen.
- Verpackungsfolien von Kindern fernhalten, es besteht Erstickungsgefahr!

⚠ WARNUNG

- Gemäß gültigen Vorschriften darf das Gerät nie ohne Systemtrenner am Trinkwassernetz betrieben werden. Stellen Sie sicher, dass der Anschluss Ihrer Hauswasseranlage, an dem der Hochdruckreiniger betrieben wird, mit einem Systemtrenner gemäß EN 12729 Typ BA ausgestattet ist.
- Wasser, das durch einen Systemtrenner geflossen ist, gilt nicht mehr als Trinkwasser.
- Hochdruckschläuche, Armaturen und Kupplungen sind wichtig für die Gerätesicherheit. Nur vom Hersteller empfohlene Hochdruckschläuche, Armaturen und Kupplungen verwenden.
- Beim Trennen von Zulauf– oder Hochdruckschlauch kann nach dem Betrieb heißes Wasser aus den Anschlüssen austreten.

⚠ VORSICHT

- Bei der Auswahl des Lagerortes und beim Transport das Gewicht des Gerätes (siehe Technische Daten) beachten, um Unfälle oder Verletzungen zu vermeiden.
- Mehrstündige, ununterbrochene Benutzung des Gerätes kann in seltenen Fällen zu Taubheitsgefühlen in den Händen führen.
- Handschuhe tragen.
- Hände warmhalten.
- Regelmäßige Arbeitspausen einlegen.

Arbeiten mit Reinigungsmittel

⚠ WARNUNG

- Dieses Gerät wurde entwickelt für die Verwendung von Reinigungsmitteln, die vom Hersteller geliefert oder empfohlen werden. Die Verwendung von anderen Reinigungsmitteln oder Chemikalien kann die Sicherheit des Gerätes beeinträchtigen.

- Die falsche Verwendung von Reinigungsmitteln kann schwere Verletzungen oder Vergiftungen verursachen.
- Reinigungsmittel für Kinder unzugänglich aufbewahren.

Sicherheitseinrichtungen
⚠ VORSICHT
- Sicherheitseinrichtungen dienen dem Schutz des Benutzers und dürfen nicht verändert oder umgangen werden.

Persönliche Schutzausrüstung
⚠ VORSICHT
- Zum Schutz vor zurückspritzendem Wasser oder Schmutz geeignete Schutzkleidung und Schutzbrille tragen.
- Während des Gebrauchs von Hochdruckreinigern können Aerosole entstehen. Das Einatmen von Aerosolen kann gesundheitliche Schäden zur Folge haben. Abhängig von der Anwendung können vollständig abgeschirmte Düsen (z. B. Flächenreiniger) zur Hochdruckreinigung verwendet werden, die den Ausstoß von wässrigen Aerosolen deutlich verringern. Der Einsatz einer solchen Abschirmung ist nicht bei allen Anwendungen möglich. Wenn der Einsatz einer vollständig abgeschirmten Düse nicht möglich ist, sollte eine Atemschutzmaske der Klasse FFP 2 oder vergleichbar, abhängig von der zu reinigenden Umgebung, verwendet werden.

6. Restrisiken

Auch wenn Sie dieses Elektrowerkzeug vorschriftsmäßig bedienen, bleiben immer Restrisiken bestehen. Folgende Gefahren können im Zusammenhang mit der Bauweise und Ausführung dieses Elektrowerkzeuges auftreten:
- Lungenschäden, falls keine geeignete Staubschutzmaske getragen wird.
- Gehörschäden, falls kein geeigneter Gehörschutz getragen wird.
- Gesundheitsschäden, die aus Hand-Arm- Schwingungen resultieren, falls das Gerät über einen längeren Zeitraum verwendet wird oder nicht ordnungsgemäß geführt und gewartet wird.

7. Technische Daten

Netzspannung	220-240 V~ / 50 Hz
Leistungsaufnahme	2200 W
Arbeitsdruck	11 MPa
Nominaldruck	16,5 MPa
Förderleistung	6,3 l/min
max. Druck Wasserzulauf	0,4 MPa
Schutzklasse	II

Gefahr!
Geräusch und Vibration
Die Geräusch- und Vibrationswerte wurden entsprechend EN 60335 ermittelt.

Schalldruckpegel L_{pA}	81 dB(A)
Unsicherheit K_{pA}	3 dB(A)
Schallleistungspegel L_{WA}	98 db(A)
Unsicherheit K_{WA}	3 dB(A)

Tragen Sie einen Gehörschutz.
Die Einwirkung von Lärm kann Gehörverlust bewirken.
Schwingungsgesamtwerte (Vektorsumme dreier Richtungen) ermittelt entsprechend EN 60335.
Schwingungsemissionswert $a_h \leq 2{,}5\ m/s^2$

Der angegebene Schwingungsemissionswert ist nach einem genormten Prüfverfahren gemessen worden und kann sich, abhängig von der Art und Weise, in der das Elektrowerkzeug verwendet wird, ändern und in Ausnahmefällen über dem angegebenen Wert liegen.

Der angegebene Schwingungsemissionswert kann zum Vergleich eines Elektrowerkzeuges mit einem anderen verwendet werden.

Der angegebene Schwingungsemissionswert kann auch zu einer einleitenden Einschätzung der Beeinträchtigung verwendet werden.

Beschränken Sie die Geräuschentwicklung und Vibration auf ein Minimum!
- Verwenden Sie nur einwandfreie Geräte.
- Warten und reinigen Sie das Gerät regelmäßig.
- Passen Sie Ihre Arbeitsweise dem Gerät an.
- Überlasten Sie das Gerät nicht.
- Lassen Sie das Gerät gegebenenfalls überprüfen.
- Schalten Sie das Gerät aus, wenn es nicht benutzt wird.
- Tragen Sie Handschuhe.

8. Entpacken

- Öffnen Sie die Verpackung und nehmen Sie das Gerät vorsichtig heraus.
- Entfernen Sie das Verpackungsmaterial sowie Verpackungs-/ und Transportsicherungen (falls vorhanden).
- Überprüfen Sie, ob der Lieferumfang vollständig ist.
- Kontrollieren Sie das Gerät und die Zubehörteile auf Transportschäden.
- Bewahren Sie die Verpackung nach Möglichkeit bis zum Ablauf der Garantiezeit auf.

⚠ ACHTUNG!
Gerät und Verpackungsmaterialien sind kein Kinderspielzeug! Kinder dürfen nicht mit Kunststoffbeuteln, Folien und Kleinteilen spielen! Es besteht Verschluckungs- und Erstickungsgefahr!

9. Vor Inbetriebnahme

Korrekter Einsatz des Gerätes
- Der Hochdruckreiniger muss auf einer ebenen, sicheren Fläche aufgestellt werden.
- Bei jeder Betätigung der Maschine empfiehlt sich die Einhaltung der korrekten Bedienungsposition: eine Hand an der Pistole und die zweite Hand an der Lanze.
- Der Wasserstrahl darf nie auf elektrische Leitungen oder auf die Maschine gerichtet werden.
- Um eine Beschädigung der Pumpe im Stillstand zu vermeiden, ist eine geringe Undichtigkeit der Pumpe normal.
- Die Maschine darf unter keinen Umständen in Räumlichkeiten verwendet werden, die explosionsgefährdet sind.
- Die Arbeitstemperatur muss zwischen +5 und + 60°C liegen. Es dürfen keine Abdeckungen oder Änderungen an der Lanze oder den Spritzdüsen vorgenommen werden.
- Der Hochdruckreiniger ist für einen Betrieb mit kaltem oder mäßig warmem Wasser (max. bis 40°C) ausgelegt, höhere Temperaturen führen zu Schäden an der Pumpe.
- Das einlaufende Wasser darf weder verschmutzt, sandhaltig noch mit chemischen Produkten belastet sein, die zur Beeinträchtigung der Funktion führen und die Haltbarkeit der Maschine verkürzen können.

Montage
Montage Gerät (Abb. 2)
Stecken Sie die Lanzenhalterung (8) und die Kabelhalterung (4) seitlich auf die beiden Befestigungspunkte am Gerät.
Schieben Sie den Handgriff mit Schlauchtrommel (1) auf die Befestigungspunkte oberhalb am Gerät und sichern Sie diesen mit den beiden mitgelieferten Schrauben (Länge 20 mm)
Montieren Sie die Radabdeckung (6) mit der mitgelieferten Schraube (Länge 13 mm)

Schlauchtrommel (Abb. 1)
Die Schlauchtrommel dient zum platzsparenden Aufbewahren des Hochdruckschlauches (3).
Mithilfe der Handkurbel (2) kann der Hochdruckschlauch (3) auf der Schlauchtrommel aufgerollt werden.
Achtung! Zur Verwendung des Hochdruckreinigers muss der Hochdruckschlauch komplett abgewickelt sein.

Anschluss Wasserzulauf (Abb. 1)
Schrauben Sie den Anschluss für den Wasserzulauf (11) an das Gerät. Der Anschluss für den Wasserzulauf (11) ist mit einem Anschlussstück für Standardschlauchkupplungssysteme ausgestattet. Stecken Sie die Schlauchkupplung des Zulaufschlauches (min. Ø 1/2"/ ca. 13 mm) auf den Anschluss für Wasserzulauf (11).
Verwenden Sie für den Wasserzulauf immer einen verstärkten Wasserschlauch mit einer handelsüblichen Kupplung. Die Länge sollte mindestens 6,0 m betragen. (nicht im Lieferumfang enthalten)
Zwischen dem Trinkwasser und dem Hochdruckreiniger muss ein Rückflussverhinderer eingebaut sein! Fragen Sie hierzu Ihren Sanitärinstallateur.

Ansaugen aus offene Tanks/Behälter und natürlichen Gewässern
Verwenden Sie ein spezielles Selbst-Ansaugzubehör (nicht im Lieferumfang enthalten / erhältlich beim Fachhändler)
Mit diesem Zubehör kann der Hochdruckreiniger Wasser 0,5 m hoch über den Wasserspiegel ansaugen. Dies kann ungefähr 25 – 50 Sekunden dauern.
Tauchen Sie den Zubehör-Schlauch vollständig unter Wasser, um die Luft im Schlauch zu verdrängen.
Schließen Sie den Zubehör-Schlauch an den Hochdruckreiniger an und stellen Sie sicher, dass das Ansaugsieb unter Wasser bleibt.
Lassen Sie den Hochdruckreiniger mit abgenommener Sprühpistole laufen, bis Wasser gleichmäßig aus dem Hochdruckschlauch fließt. Wenn nach 25 – 50 Sekunden noch kein Wasser austritt, schalten Sie aus und prüfen Sie alle Anschlüsse.

Wenn Wasser fließt, den Hochdruckreiniger ausschalten und zum Arbeiten die Sprühpistole und die Sprühlanze anschließen.

Anschluss Hochdruckschlauch (Abb. 3/4)
Schließen Sie den Hochdruckschlauch (3) an den Anschluss für den Hochdruckschlauch (7). Entfernen Sie vorher die Schutzkappe.
Stecken Sie das andere Ende des Hochdruckschlauches (3) in den Anschluss der Pistole (17).
Um den Hochdruckschlauch (3) zu entfernen, drücken Sie die Taste (A) und ziehen Sie diesen heraus.

Anschluss der Aufsätze (Abb. 5)
Um die Aufsätze 14, 18 und 22 zu montieren, drücken Sie diese in die Pistole (17) und drehen diese, bis sie sich arretieren.
Um die Aufsätze,15, 19 und 20 zu montieren, stecken Sie diese in die Verlängerung (18) und drehen diese, bis sie sich arretieren.

10. Elektrischer Anschluss

Der installierte Elektromotor ist betriebsfertig angeschlossen. Der Anschluss entspricht den einschlägigen VDE- und DIN-Bestimmungen.

Der kundenseitige Netzanschluss sowie die verwendete Verlängerungsleitung müssen diesen Vorschriften entsprechen.

Schadhafte Elektro-Anschlussleitung

An elektrischen Anschlussleitungen entstehen oft Isolationsschäden.

Ursachen hierfür können sein:
- Druckstellen, wenn Anschlussleitungen durch Fenster oder Türspalten geführt werden.
- Knickstellen durch unsachgemäße Befestigung oder Führung der Anschlussleitung.
- Schnittstellen durch Überfahren der Anschlussleitung.
- Isolationsschäden durch Herausreißen aus der Wandsteckdose.
- Risse durch Alterung der Isolation.

Solch schadhafte Elektro-Anschlussleitungen dürfen nicht verwendet werden und sind aufgrund der Isolationsschäden lebensgefährlich.

Elektrische Anschlussleitungen regelmäßig auf Schäden überprüfen. Achten Sie darauf, dass beim Überprüfen die Anschlussleitung nicht am Stromnetz hängt.

Elektrische Anschlussleitungen müssen den einschlägigen VDE- und DIN-Bestimmungen entsprechen. Verwenden Sie nur Anschlussleitungen mit gleicher Kennzeichnung.

Ein Aufdruck der Typenbezeichnung auf dem Anschlusskabel ist Vorschrift.

Beim Einphasen-Wechselstrommotor empfehlen wir, für Maschinen mit hohem Anlaufstrom (ab 3000 Watt), eine Absicherung von C 16A oder K 16A!

- Das Produkt erfüllt die Anforderungen der EN 61000-3-11 und unterliegt Sonderanschlussbedingungen. Das heißt, dass eine Verwendung an beliebigen frei wählbaren Anschlusspunkten nicht zulässig ist.
- Das Produkt kann bei ungünstigen Netzverhältnissen zu vorübergehenden Spannungsschwankungen führen.
- Das Produkt ist ausschließlich zur Verwendung an Anschlusspunkten vorgesehen, die
  a) eine maximale zulässige Netzimpedanz „Z" (Zmax. = 0,465 Ω) nicht überschreiten, oder
  b) die eine Dauerstrombelastbarkeit des Netzes von mindestens 100 A je Phase haben.
- Sie müssen als Benutzer sicherstellen, wenn nötig in Rücksprache mit Ihrem Energieversorgungsunternehmen, dass Ihr Anschlusspunkt, an dem Sie das Produkt betreiben möchten, eine der beiden genannten Anforderungen a) oder b) erfüllt.

11. Bedienung

Die Maschine besteht aus einer Baugruppe mit einer Pumpe, die durch ein stoßsicheres Gehäuse abgedeckt ist. Die Maschine ist mit einer Lanze und einer griffigen Pistole für eine optimale Arbeitsposition ausgerüstet, deren Form und Ausstattung den gültigen Vorschriften entsprechen.

Inbetriebnahme:
Wenn Sie den Hochdruckreiniger vollständig montiert und alle Anschlüsse vorgenommen haben, können Sie wie folgt verfahren:

Öffnen Sie den Wasserzulauf. Entsichern Sie die Pistole (17) am Sperrschalter (C). Ziehen Sie den Abzugshebel (D) zurück, damit die im Gerät vorhandene Luft entweichen kann. (Abb. 5)

Schalten Sie das Gerät ein, stellen Sie hierzu den Ein- / Ausschalter (5) auf „ON". Betätigen Sie nun den Abzughebel (D). (Abb.. 1/5)

Zum Ausschalten den Abzugshebel (D) loslassen, das Gerät schaltet in Stand-by. Sobald Sie den Abzugshebel (D) betätigen startet der Hochdruckreiniger wieder. (Abb. 5)
Um den Hochdruckreiniger komplett abzuschalten, stellen Sie den Ein-/Ausschalter (5) auf „OFF“. (Abb. 1)

Reinigungsmittelbehälter (9)
Füllen Sie den Reinigungsmittelbehälter mit entsprechendem Reinigungsmittel. Die Beimengung des Reinigunsmittels erfolgt automatisch im Niederdruckbetrieb.
Reinigungsmittel wird nur angesaugt, wenn die Reinigungsbürste (22) montiert ist.

Verwendung der Aufsätze (Abb. 1):

Kärcher-Adapter (14): Mit diesem Adapter kann Zubehör der Marke Kärcher montiert werden

Terrassenreiniger (15): Zum Reinigen von Boden und Wandflächen.

Turbodüse (19): Zur Beseitigung von harnäckigem Schmutz.

Düse (20): Für grobe Reinigungsarbeiten.

Reinigungsbürste (22): Für Oberflächenreinigung.

12. Wartung

⚠ **Warnung!** Vor jeglicher Einstellung, Instandhaltung oder Instandsetzung Netzstecker ziehen!

Allgemeine Wartungsmaßnahmen
- Halten Sie Schutzvorrichtungen, Luftschlitze und Motorengehäuse so staub- und schmutzfrei wie möglich. Reiben Sie das Gerät mit einem sauberen Tuch ab oder blasen Sie es mit Druckluft bei niedrigem Druck aus.
- Wir empfehlen, dass Sie das Gerät direkt nach jeder Benutzung reinigen.
- Reinigen Sie das Gerät regelmäßig mit einem feuchten Tuch und etwas Schmierseife. Verwenden Sie keine Reinigungs- oder Lösungsmittel; diese könnten die Kunststoffteile des Gerätes angreifen. Achten Sie darauf, dass kein Wasser in das Geräteinnere gelangen kann.

Lange Standzeit der Elektropumpe
Sind längere Stillstandzeiten der Maschine (über 3 Monate) in Räumlichkeiten vorgesehen, in denen Frostgefahr besteht, empfiehlt sich die Auffüllung der Maschine mit einem Frostschutzmittel (ähnliche Mittel, wie für die Fahrzeuge verwendet werden).

Wenn das Gerät längere Zeit nicht benutzt worden ist, entstehen in der Elektropumpe Kalkablagerungen, die zu Startschwierigkeiten führen können.

Service-Informationen
Es ist zu beachten, dass bei diesem Produkt folgende Teile einem gebrauchsgemäßen oder natürlichen Verschleiß unterliegen bzw. folgende Teile als Verbrauchsmaterialien benötigt werden.
Verschleißteile*: Riemen, Schlauch, Lanze, Düsen und Aufsätze, Luftfilter, Dichtungen

* nicht zwingend im Lieferumfang enthalten!

Reinigung Düse (Abb. 1)
Zum Reinigen einer verstopften Düse verwenden Sie bitte den beiliegenden Draht (12).

13. Entsorgung und Wiederverwertung

Das Gerät befindet sich in einer Verpackung um Transportschäden zu verhindern. Diese Verpackung ist Rohstoff und ist somit wieder verwendbar oder kann dem Rohstoffkreislauf zurückgeführt werden. Das Gerät und dessen Zubehör bestehen aus verschiedenen Materialien, wie z.B. Metall und Kunststoffe. Defekte Geräte gehören nicht in den Hausmüll.
Zur fachgerechten Entsorgung sollte das Gerät an einer geeigneten Sammelstellen abgegeben werden. Wenn Ihnen keine Sammelstelle bekannt ist, sollten Sie bei der Gemeindeverwaltung nachfragen.

Altgeräte dürfen nicht in den Hausmüll!

Dieses Symbol weist darauf hin, dass dieses Produkt gemäß Richtlinie über Elektro- und Elektronik-Altgeräte (2012/19/EU) und nationalen Gesetzen nicht über den Hausmüll entsorgt werden darf. Dieses Produkt muss bei einer dafür vorgesehenen Sammelstelle abgegeben werden. Dies kann z. B. durch Rückgabe beim Kauf eines ähnlichen Produkts oder durch Abgabe bei einer autorisierten Sammelstelle für die Wiederaufbereitung von Elektro- und Elektronik- Altgeräte geschehen. Der unsachgemäße Umgang mit Altgeräten kann aufgrund potenziell gefährlicher Stoffe, die häufig in Elektro- und Elektronik-Altgeräten enthalten sind, negative Auswirkungen auf die Umwelt und die menschliche Gesundheit haben. Durch die sachgemäße Entsorgung dieses Produkts tragen Sie außerdem zu einer effektiven Nutzung natürlicher Ressourcen bei. Informationen zu Sammelstellen für Altgeräte erhalten Sie bei Ihrer Stadtverwaltung, dem öffentlich-rechtlichen Entsorgungsträger, einer autorisierten Stelle für die Entsorgung von Elektro- und Elektronik-Altgeräten oder Ihrer Müllabfuhr.

14. Mögliche Ausfallursachen

Betriebsstörung	Ursache	Abhilfe
Gerät funktioniert nicht.	Keine elektrische Spannung am Gerät.	Sicherung, Netzkabel, Netzstecker kontrollieren und gegebenenfalls durch Fachpersonal austauschen lassen.
	Leiterquerschnitt der Verlängerungsleitung zu gering bzw. Verlängerungsleitung zu lang.	Verlängerungsleitungen mit höherem Aderquerschnitt verwenden bzw. kürzere Verlängerungsleitung verwenden.
	Netzspannung liegt unter dem vorgegebenen Wert	Gegebenenfalls Energieversorgungsunternehmen kontaktieren.
	Pumpe ist eingefroren.	Überprüfen, gegebenenfalls auftauen.
Motor läuft, jedoch wird kein Druck aufgebaut.	Luftansaugung im Wasserzulauf.	Zulaufschlauch und Schlauchverbindungen überprüfen, gegebenenfalls austauschen.
	Auslassdüse zu groß.	Überprüfen, gegebenenfalls ersetzen.
Unregelmäßiger Betriebsdruck.	Luftansaugung im Wasserzulauf.	Zulaufschlauch und Schlauchverbindungen überprüfen, gegebenenfalls austauschen.

Garantiebedingungen

Revisionsdatum 26.11.2021

Sehr geehrte Kundin, sehr geehrter Kunde,
unsere Produkte unterliegen einer strengen Qualitätskontrolle. Sollte ein Gerät dennoch nicht einwandfrei funktionieren, bedauern wir dies sehr und bitten Sie, sich an unseren Servicedienst unter der unten angegebenen Adresse zu wenden. Gerne stehen wir Ihnen auch telefonisch über die Servicerufnummer zur Verfügung. Die nachfolgenden Hinweise sollen Ihnen für eine problemlose Bearbeitung und Regulierung im Schadensfall dienen.

Für die Geltendmachung von Garantieansprüchen - innerhalb Deutschland - gilt folgendes:

1. Diese Garantiebedingungen regeln unsere zusätzlichen Hersteller-Garantieleistungen für Käufer (private Endverbraucher) von Neugeräten. Die gesetzlichen Gewährleistungsansprüche werden von dieser Garantie nicht berührt. Für diese ist der Händler zuständig, bei dem Sie das Produkt erworben haben.

2. Die Garantieleistung erstreckt sich ausschließlich auf Mängel an einem von Ihnen erworbenen neuen Gerät, die auf einem Material- oder Herstellungsfehler beruhen und ist - nach unserer Wahl - auf die unentgeltliche Reparatur solcher Mängel oder den Austausch des Gerätes beschränkt (ggf. auch Austausch mit einem Nachfolgemodell). Ersetzte Geräte oder Teile gehen in unser Eigentum über. Bitte beachten Sie, dass unsere Geräte bestimmungsgemäß nicht für den gewerblichen, handwerklichen oder beruflichen Einsatz konstruiert wurden. Ein Garantiefall kommt daher nicht zustande, wenn das Gerät innerhalb der Garantiezeit in Gewerbe-, Handwerks- oder Industriebetrieben verwendet wurde oder einer gleichzusetzenden Beanspruchung ausgesetzt war.

3. Von unseren Garantieleistungen ausgenommen sind:
- Schäden am Gerät, die durch Nichtbeachtung der Montageanleitung, nicht fachgerechte Installation, Nichtbeachtung der Bedienungsanleitung (z.B. Anschluss an eine falsche Netzspannung oder Stromart) bzw. der Wartungs- und Sicherheitsbestimmungen oder durch Einsatz des Geräts unter ungeeigneten Umweltbedingungen sowie durch mangelnde Pflege und Wartung entstanden sind.
- Schäden am Gerät, die durch missbräuchliche oder unsachgemäße Anwendungen (wie z.B. Überlastung des Gerätes oder Verwendung von nicht zugelassenen Werkzeugen bzw. Zubehör), Eindringen von Fremdkörpern in das Gerät (wie z.B. Sand, Steine oder Staub), Transportschäden, Gewaltanwendung oder Fremdeinwirkungen (wie z. B. Schäden durch Herunterfallen) entstanden sind.
- Schäden am Gerät oder an Teilen des Geräts, die auf einen bestimmungsgemäßen, üblichen (betriebsbedingten) oder sonstigen natürlichen Verschleiß zurückzuführen sind sowie Schäden und/oder Abnutzung von Verschleißteilen.
- Mängel am Gerät, die durch Verwendung von Zubehör-, Ergänzungs- oder Ersatzteilen verursacht wurden, die keine Originalteile sind oder nicht bestimmungsgemäß verwendet werden.
- Geräte, an denen Veränderungen oder Modifikationen vorgenommen wurden.
- Geringfügige Abweichungen von der Soll-Beschaffenheit, die für Wert und Gebrauchstauglichkeit des Geräts unerheblich sind.
- Geräte an denen eigenmächtig Reparaturen oder Reparaturen , insbesondere durch einen nicht autorisierten Dritten, vorgenommen wurden.
- Wenn die Kennzeichnung am Gerät bzw. die Identifikationsinformationen des Produktes (Maschinenaufkleber) fehlen oder unlesbar sind.
- Geräte die eine starke Verschmutzung aufweisen und daher vom Servicepersonal abgelehnt werden.

Schadensersatzansprüche sowie Folgeschäden sind von dieser Garantieleistung generell ausgeschlossen.

4. Die Garantiezeit beträgt regulär **24 Monate*** (12 Monate bei Batterien / Akkus) und beginnt mit dem Kaufdatum des Gerätes. Maßgeblich ist das Datum auf dem Original-Kaufbeleg. Garantieansprüche müssen jeweils nach Kenntniserlangung unverzüglich erhoben werden. Die Geltendmachung von Garantieansprüchen nach Ablauf der Garantiezeit ist ausgeschlossen. Die Reparatur oder der Austausch des Gerätes führt weder zu einer Verlängerung der Garantiezeit noch wird eine neue Garantiezeit durch diese Leistung für das Gerät oder für etwaige eingebaute Ersatzteile in Gang gesetzt. Dies gilt auch bei Einsatz eines Vor-Ort-Services. Das betroffene Gerät ist in gesäubertem Zustand zusammen mit einer Kopie des Kaufbelegs, - hierin enthalten die Angaben zum Kaufdatum und der Produktbezeichnung - der Kundendienststelle vorzulegen bzw. einzusenden. Wird ein Gerät unvollständig, ohne den kompletten Lieferumfang eingesendet, wird das fehlende Zubehör wertmäßig in Anrechnung / Abzug gebracht, falls das Gerät ausgetauscht wird oder eine Rückerstattung erfolgt. Teilweise oder komplett zerlegte Geräte können nicht als Garantiefall akzeptiert werden. Bei nicht berechtigter Reklamation bzw. außerhalb der Garantiezeit trägt der Käufer generell die Transportkosten und das Transportrisiko. **Einen Garantiefall melden Sie bitte vorab bei der Servicestelle (s.u.) an.** In der Regel wird vereinbart, dass das defekte Gerät mit einer kurzen Beschreibung der Störung per Abhol-Service (nur in Deutschland) oder - im Reparaturfall außerhalb des Garantiezeitraums - ausreichend frankiert, unter Beachtung der entsprechenden Verpackungs- und Versandrichtlinien, an die unten angegebene Serviceadresse eingesendet wird. **Beachten Sie bitte, dass Ihr Gerät (modellabhängig) bei Rücklieferung, aus Sicherheitsgründen - frei von allen Betriebsstoffen ist.** Das an unser Service-Center eingeschickte Produkt, muss so verpackt sein, dass Beschädigungen am Reklamationsgerät auf dem Transportweg vermieden werden. Nach erfolgter Reparatur / Austausch senden wir das Gerät frei an Sie zurück. Können Produkte nicht repariert oder ausgetauscht werden, kann nach unserem eigenen freien Ermessen ein Geldbetrag bis zur Höhe des Kaufpreises des mangelhaften Produkts erstattet werden, wobei ein Abzug aufgrund von Abnutzung und Verschleiß berücksichtigt wird. Diese Garantieleistungen gelten nur zugunsten des privaten Erstkäufers und sind nicht abtret- oder übertragbar.

5. Für die Geltendmachung Ihres Garantieanspruches **kontaktieren Sie bitte unser Service-Center**.

Bitte verwenden Sie vorzugsweise unser Formular auf unserer Homepage: https://www.scheppach.com/de/service

Bitte senden Sie uns keine Geräte ohne vorherige Kontaktaufnahme und Anmeldung bei unserem Service-Center.

Für die Inanspruchnahme dieser Garantiezusagen ist der Erstkontakt mit unserem Service-Center zwingende Voraussetzung.

https://www.scheppach.com/de/service

6. Bearbeitungszeit - Im Regelfall erledigen wir Reklamationssendungen innerhalb 14 Tagen nach Eingang in unserem Service-Center.

Sollte in Ausnahmefällen die genannte Bearbeitungszeit überschritten werden, so informieren wir Sie rechtzeitig.

7. Verschleißteile - Verschleißteile sind: a) mitgelieferte, an- und/oder eingebaute Batterien / Akkus sowie b) alle modellabhängigen Verschleißteile (siehe Bedienungsanleitung). Von der Garantieleistung ausgeschlossen sind tief entladene bzw. an Gehäuse und oder Batteriepolen beschädigte Batterien / Akkus.

8. Kostenvoranschlag - Von der Garantieleistung nicht oder nicht mehr erfasste Geräte reparieren wir gegen Berechnung. Auf Nachfrage bei unserem Service-Center können Sie die defekten Geräte für einen Kostenvoranschlag einsenden und ggf. dem Service-Center schriftlich (per Post, eMail) die Reparaturfreigabe erteilen. Ohne Reparaturfreigabe erfolgt keine weitere Bearbeitung.

9. Andere Ansprüche, als die oben genannten, können nicht geltend gemacht werden.

Die Garantiebedingungen gelten nur in der jeweils aktuellen Fassung zum Zeitpunkt der Reklamation und können ggf. unserer Homepage (www.scheppach.com) entnommen werden.

Bei Übersetzungen ist stets die deutsche Fassung maßgeblich.

Scheppach GmbH · Günzburger Str. 69 · 89335 Ichenhausen (Deutschland) · www.scheppach.com
Telefon: +800 4002 4002 (Service-Hotline/Freecall Rufnummer dt. Festnetz**) · Telefax +49 [0] 8223 4002 20 · E-Mail: service@scheppach.com · Internet: http://www.scheppach.com

* Produktabhängig auch über 24 Monate; länderbezogen können erweiterte Garantieleistungen gelten
** Verbindungskosten: kostenlos aus dem deutschen Festnetz
Änderungen dieser Garantiebedingungen ohne Voranmeldung behalten wir uns jederzeit vor.

Ersatzteile Zubehör **Reparatur**
Kontakt **Dokumente**

Explanation of the symbols on the equipment

	Read the operating instructions to reduce the risk of inquiry
	Wear safety goggles!
	Wear ear-muffs!
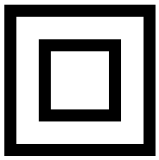	Protection class II
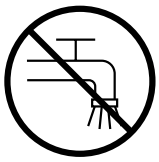	The appliance must not be directly connected to the public drinking water network.
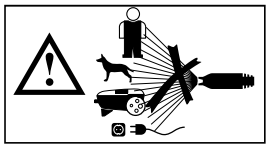	The high pressure jet must not be directed at persons, animals, live electrical equipment or at the appliance itself.

Table of contents: Page:

1. Introduction 18
2. Device Description 18
3. Scope of delivery 18
4. Proper use 19
5. Safety Instructions for High Pressure Cleaners 19
6. Residual risks 21
7. Technical data 21
8. Unpacking 21
9. Before putting the machine into operation 21
10. Electrical connections 22
11. Operation 23
12. Maintenance 23
13. Disposal and recycling 24
14. Possible causes of failure 24

1. Introduction

Manufacturer:

Scheppach GmbH
Günzburger Straße 69
D-89335 Ichenhausen

Dear Customer,
We hope your new tool brings you much enjoyment and success.

Note:
According to the applicable product liability laws, the manufacturer of the device does not assume liability for damages to the product or damages caused by the product that occurs due to:
- Improper handling,
- Non-compliance of the operating instructions,
- Repairs by third parties, not by authorized service technicians,
- Installation and replacement of non-original spare parts,
- Application other than specified,
- A breakdown of the electrical system that occurs due to the non-compliance of the electric regulations and VDE regulations 0100, DIN 57113 / VDE0113.

We recommend:
Read through the complete text in the operating instructions before installing and commissioning the device.
The operating instructions are intended to help the user to become familiar with the machine and take advantage of its application possibilities in accordance with the recommendations.
The operating instructions contain important information on how to operate the machine safely, professionally and economically, how to avoid danger, costly repairs, reduce downtimes and how to increase reliability and service life of the machine.
In addition to the safety regulations in the operating instructions, you have to meet the applicable regulations that apply for the operation of the machine in your country.
Keep the operating instructions package with the machine at all times and store it in a plastic cover to protect it from dirt and moisture.
Read the instruction manual each time before operating the machine and carefully follow its information.
The machine can only be operated by persons who were instructed concerning the operation of the machine and who are informed about the associated dangers. The minimum age requirement must be complied with.

In addition to the safety requirements in these operating instructions and your country's applicable regulations, you should observe the generally recognized technical rules concerning the operation of identically constructed devices.
We accept no liability for accidents or damage that occur due to a failure to observe this manual and the safety instructions.

2. Device Description (Fig. 1)

1. Handle with hose reel
2. Crank handle
3. High-pressure hose
4. Cable holder
5. On/off switch
6. Wheel cover
7. Connection for high-pressure hose
8. Lance holder
9. Cleaner container
10. Transport wheel
11. Water supply connection
12. Nozzle cleaning needle
13. -
14. Kärcher adapter
15. Patio cleaner
16. -
17. Pistol
18. Extension
19. Turbo nozzle
20. Nozzle
21. -
22. Cleaning brush

3. Scope of delivery

- Operating manual
- High-pressure hose
- Cleaning agent container
- Nozzle cleaning needle
- Kärcher adapter
- Patio cleaner
- Pistol
- Extension piece
- Turbo nozzle
- Nozzle
- Cleaning brush

4. Proper use

The high-pressure cleaner is designed to clean vehicles, machines, buildings, facades, etc. in the private sector.

The equipment is to be used only for its prescribed purpose. Any other use is deemed to be a case of misuse. The user / operator and not the manufacturer will be liable for any damage or injuries of any kind caused as a result of this.

Please note that our equipment has not been designed for use in commercial, trade or industrial applications. Our warranty will be voided if the machine is used in commercial, trade or industrial businesses or for equivalent purposes.

5. Safety Instructions for High Pressure Cleaners

Please read these safety instructions and the original operating instructions prior to the initial use of your appliance. Proceed accordingly.

- Apart from the notes contained herein the general safety provisions and rules for the prevention of accidents of the legislator must be observed.
- Warnings and notes that are attached on the appliance provide important notes for the safe operation.

Hazard levels

⚠ DANGER

- Pointer to immediate danger, which leads to severe injuries or death..

⚠ WARNING

- Pointer to a possibly dangerous situation, which can lead to severe injuries or death.

⚠ CAUTION

- Pointer to a possibly dangerous situation, which can lead to minor injuries.

ATTENTION

- Pointer to a possibly dangerous situation, which can lead to property damage.

Electric components

⚠ DANGER

- Risk of electric shock.
- Never touch the mains plug and the socket with wet hands.
- Check the power cord with mains plug for damage prior to every use. Immediately have damaged power cord replaced by an authorised customer service / electrician. Do not operate an appliance if the power cord is damaged.
- All current-conducting parts in the working area must be protected against jet water.
- The mains plug and the coupling of an extension cable must be watertight and must never lie in water. Moreover, the coupling may never lie on the ground. The use of cable reels that ensure that the sockets are at least 60 mm above the ground is recommended.
- Make sure that the power cord or extension cable is not damaged by running over, pinching, dragging or the like. Protect the power cords from heat, oil, and sharp edges.
- Turn off the appliance and remove the mains plug prior to any care and maintenance works.
- Repair work and work on the electrical components may only be performed by an authorised customer service.

⚠ WARNING

- The appliance may only be connected to an electric supply that has been installed by an electrician in accordance with IEC 60364.
- The appliance may only be connected to alternating current. The voltage must correspond with the type plate of the appliance.
- Safety class I - Appliances may only be connected to sockets with proper earthing.
- For safety reasons, we recommend that you operate the appliance only via a residual current device (max. 30 mA).
- An unsuitable electrical extension cable can be hazardous. Only use an electrical extension cable which has been approved and labelled for this purpose and has an adequate cable crosssection outdoors: 1 - 10 m: 1.5 mm^2; 10 - 30 m: 2.5 mm^2
- Always fully unreel the extension cable from the cable drum.

Warning! This electric tool generates an electromagnetic field during operation. This field can impair active or passive medical implants under certain conditions. In order to prevent the risk of serious or deadly injuries, we recommend that persons with medical implants consult with their physician and the manufacturer of the medical implant prior to operating the electric tool.

Safe handling

⚠ DANGER

- The user must use the appliance as intended. The person must consider the local conditions and must pay attention to other persons in the vicinity when working with the appliance.
- Check important components, such as high-pressure hose, hand spray gun and safety installations, for damage prior to every operation. Immediately replace damaged components. Do not operate appliance with damaged components.

- High-pressure jets can be dangerous if improperly used. The jet may not be directed at persons, animals, live electrical equipment or at the appliance itself.
- The high-pressure jet must not be directed at other persons or the user him-/herself to clean clothing or footwear.
- Vehicle tyres/tyre valves are susceptible to damage from the high-pressure jet and may burst. The first indication for this is a discolouration of the tyre. Damaged vehicle tyres/tyre valves are perilous. Keep a minimum jet distance of 30 cm during cleaning!

⚠ WARNING
- Do not use the appliance when there are other persons around unless they are also wearing protective clothing.
- The appliance must not be operated by children or persons who have not been instructed accordingly.
- This appliance is not intended for use by persons with limited physical, sensory or mental capacities or lacking experience and/or skills, unless such persons are accompanied and supervised by a person in charge of their safety or they have received precise instructions on the use of this appliance and have understood the resulting risks.
- Children must not play with this appliance.
- Supervise children to prevent them from playing with the appliance.

⚠ CAUTION
- Create stability for the appliance prior to any work on or with the appliance to prevent accidents or damage.
- The water jet that is emitted from the high-pressure nozzle results in a repulsion power acting on the hand spray gun. Make sure that you have a firm footing and are also holding the hand spray gun and spray lance firmly.
- Never leave the appliance unattended as long as it is in operation.

ATTENTION
- In case of extended breaks, switch off the appliance at the appliance switch.
- Do not operate the appliance at temperatures below 0 °C.

Other risks
⚠ DANGER
- The appliance may not be operated in explosive atmospheres.
- Never use the appliance to clean objects containing hazardous substances (e.g. asbestos).
- Never draw in fluids containing solvents or undiluted acids and solvents! This includes petrol, paint thinner and heating oil. The spray mist is highly inflammable, explosive and poisonous. Do not use acetone, undiluted acids and solvents, as they corrode the materials used on the appliance.
- Keep packaging films away from children, there is a risk of suffocation!

⚠ WARNING
- According to applicable regulations, the appliance must never be used on the drinking water net without a system separator. Ensure that the connection of your building water installation on which the high-pressure cleaner is operated is equipped with a system separator pursuant to EN 12729 Type BA.
- Water that has flown through a system separator is no longer classified as drinking water.
- High-pressure hoses, fixtures and couplings are important for the safety of the appliance. Only use high-pressure hoses, fixtures and couplings recommended by the manufacturer.
- When disconnecting the supply or high pressure hose, hot water may leak from the connections after operation.

⚠ CAUTION
- Mind the weight of the appliance when selecting the storage location and during transport (see technical data) to prevent accidents or injuries.
- Several hours of continuous use of the appliance can lead to numbness in the hands in rare cases.
- Wear gloves.
- Keep hands warm.
- Take breaks at regular intervals.

Working with detergent
⚠ WARNING
- This appliance was designed to be used with detergents which are supplied or recommended by the manufacturer. The use of other detergents or chemicals may compromise the safety of the appliance.
- The improper use of detergents can cause severe injuries or toxication.
- Store detergents away from the reach of children.

Safety Devices
⚠ CAUTION
- Safety installations serve the protection of the user and may not be modified or bypassed.

Personal protective equipment
⚠ CAUTION

- Wear protective clothing and safety goggles to protect against splash back containing water or dirt.
- During the use of high-pressure cleaners aerosols can develop. Inhaling aerosols can cause health damage. Depending on the application, completely shielded nozzles (e.g. surface cleaner) that significantly reduce the emission of aqueous aerosols can be used for high-pressure cleaning. The use of such shielding is not possible with all applications. If the use of a completely shielded nozzle is not possible, a respirator of the category FFP 2 or the like should be used, depending on the environment to be cleaned.

6. Residual risks

Even if you use this electric power tool in accordance with instructions, certain residual risks cannot be rules out. The following hazards may arise in connection with the equipment's construction and layout:

- Lung damage if no suitable protective dust mask is used.
- Damage to hearing if no suitable ear protection is used.
- Health damage caused by hand-arm vibrations if the equipment is used over a prolonged period or is not properly guided and maintained.

7. Technical data

Mains voltage	220-240 V~ / 50 Hz
Power input	2200 W
Working pressure	11 MPa
Nominal pressure	16.5 MPa
Delivery rate	6,3 l/min
Max. water inlet pressure	0.4 MPa
Protection class	II

Danger!
Sound and vibration
Sound and vibration values were measured in accordance with EN 60335.

L_{pA} sound pressure level	81 dB(A)
K_{pA} uncertainty	3 dB(A)
L_{WA} sound power level	98 dB(A)
K_{WA} uncertainty	3 dB(A)

Wear ear-muffs.
The impact of noise can cause damage to hearing.

Total vibration values (vector sum of three directions) determined in accordance with EN 60335.

Vibration emission value $a_h \leq 2{,}5\ m/s^2$

The specified vibration value was established in accordance with a standardized testing method. It may change according to how the electric equipment is used and may exceed the specified value in exceptional circumstances.
The specified vibration value can be used to compare the equipment with other electric power tools.

The specified vibration value can be used for initial assessment of a harmful effect.

Keep the noise emissions and vibrations to a minimum.

- Only use appliances which are in perfect working order.
- Service and clean the appliance regularly.
- Adapt your working style to suit the appliance.
- Do not overload the appliance.
- Have the appliance serviced whenever necessary.
- Switch the appliance off when it is not in use.
- Wear protective gloves.

8. Unpacking

- Open the packaging and remove the device carefully.
- Remove the packaging material as well as the packaging and transport bracing (if available).
- Check that the delivery is complete.
- Check the device and accessory parts for transport damage.
- If possible, store the packaging until the warranty period has expired.

ATTENTION
The device and packaging materials are not toys! Children must not be allowed to play with plastic bags, film and small parts! There is a risk of swallowing and suffocation!

9. Before putting the machine into operation

Correctly using the device

- The high-pressure cleaner must be set on a level, stable surface..
- It is recommended that you maintain the correct operating position every time you use the machine by placing one hand on the pistol and the other on the lance.
- Never direct the water jet toward electrical lines or the machine itself.

- It is normal for the pump to leak a little; this is necessary to avoid damage to the pump when it is at a standstill.
- Never use the equipment in potentially explosive areas under any circumstances!
- The operating temperature must be between +5 and + 40°C.
- Do not cover or modify the lance or the spray nozzles in any way.
- The high-pressure cleaner is designed to be used with cold or lukewarm water (max. 40°C); higher temperatures can damage the pump.
- Do not use water that is dirty, gritty or contains any chemical products, as these could impair operation and shorten the life of the equipment.

Assembly
Device assembly (Fig. 2)
Attach the lance holder (8) and the cable holder (4) onto the side of both fastening points on the device. Push the handle with hose reel (1) onto the fastening points at the top of the device and secure using the two screws provided (length 20 mm)
Fit the wheel cover (6) using the screws provided (length 13 mm)

Hose reel (Fig. 1)
The hose reel facilitates the space-saving storage of the high pressure hose (3).
With the aid of the crank handle (2), it is possible to wind the high pressure hose (3) onto the hose reel.

Important note! In order to use the high pressure cleaner it is necessary to fully unwind the high pressure hose.

Water supply connection (Fig. 1)
Screw the connection for the water supply (11) onto the device. The connection for the water supply (11) features a connection for standard hose coupling systems. Attach the hose coupling of the supply hose (min. Ø 1/2“/ approx. 13 mm) onto the connection for the water supply (11).
Always use an enhanced water hose with an industry-standard coupling for the water supply. The length should be at least 6.0 m. (not included in the scope of delivery)
A backflow prevention device must be installed between the drinking water and the high-pressure cleaner! Ask your plumbing expert about this.

Suction from open tanks/containers and natural bodies of water
Use a special self-suction accessory (not included with delivery / available from dealer)
With this accessory, the high-pressure cleaner can take in water 0.5 m above the water level. This can last about 25 to 50 seconds.
Immerse the accessory’s hose completely under water to drive the air out of the hose.
Connect the accessory’s hose to the high-pressure cleaner, and make sure that the suction strainer remains under water.
Let the high-pressure cleaner run with the spray gun removed until the water flows evenly out of the high-pressure hose.
If no water comes out after 25 to 50 seconds, switch off and check all connections.
Once the water is flowing, turn off the high-pressure cleaner and connect the spray gun and spray lance to start work.

High-pressure hose connection (Fig. 3/4)
Connect the high-pressure hose (3) to the connection for the high-pressure hose (7). Remove the protective cover first.
Insert the other end of the high-pressure hose (3) into the pistol connection (17).
To remove the high-pressure hose (3), press the button Taste (A) and pull it out.

Connecting the attachments (Fig. 5)
To mount attachments 14, 18, 22 and press them into the pistol (17) and turn them until the lock.
To mount attachments,15, 19 and 20, insert these into the attachment (18) and turn them until they lock.

10. Electrical connections

The electrical motor installed is connected and ready for operation. The connection complies with the applicable VDE and DIN provisions.

The customer‘s mains connection as well as the extension cable used must also comply with these regulations.

Damaged electrical connection cable

The insulation on electrical connection cables is often damaged.

This may have the following causes:
- Pressure points, where connection cables are passed through windows or doors.
- Kinks where the connection cable has been improperly fastened or routed.
- Places where the connection cables have been cut due to being driven over.
- Insulation damage due to being ripped out of the wall outlet.
- Cracks due to the insulation ageing.

Such damaged electrical connection cables must not be used and are life-threatening due to the insulation damage.

Check the electrical connection cables for damage regularly. Ensure that the connection cables are disconnected from electrical power when checking for damage.

Electrical connection cables must comply with the applicable VDE and DIN provisions. Only use connection cables of the same designation.

The printing of the type designation on the connection cable is mandatory.

For single-phase AC motors, we recommend a fuse rating of C 16A or K 16A for machines with a high starting current (from 3000 watts)!

- The product meets the requirements of EN 61000-3-11 and is subject to special connection conditions. This means that use of the product at any freely selectable connection point is not allowed.
- Given unfavorable conditions in the power supply the product can cause the voltage to fluctuate temporarily.
- The product is intended solely for use at connection points that
  a)do not exceed a maximum permitted supply impedance “Z” (Zmax. = 0,465 Ω), or
  b) have a continuous current-carrying capacity of the mains of at least 100 A per phase.
- As the user, you are required to ensure, in consultation with your electric power company if necessary, that the connection point at which you wish to operate the product meets one of the two requirements, a) or b), named above.

11. Operation

The equipment consists of an assembly with a pump, which is encased in a shock absorbing housing. The equipment comes with a lance and a non-slip gun (for an optimal working position), whose shape and configuration comply with the applicable regulations.

Commissioning:
Once you have completely assembled the high-pressure cleaner and all connections have been made, proceed as follows:
Turn on the water supply. Unlock the pistol (17) via the locking switch (C). Pull back the trigger lever (D) so that the air in the device can discharge. (Fig. 4)
Switch on the device by setting the on/off switch (4) to “ON”. Next, press the trigger lever (D). (Fig. 1/4)

To switch off, release the trigger lever (D), and the device switches to stand-by. The high-pressure cleaner starts again when you press the trigger lever (D). (Fig. 4) To switch off the high-pressure cleaner completely, set the on/off switch (4) to “OFF”. (Fig. 1)

Cleaner container (9)
Fill the cleaner container with the corresponding cleaner. The cleaner is dosed automatically in low-pressure operation.
Cleaning agents are only suctioned if the cleaning brush (22) are fitted.

Using the attachments (Fig. 1):
Kärcher adapter (14): Use this adapter to attach Kärcher brand accessories.

Terrace cleaner (15): For cleaning floor and wall surfaces.

Turbo nozzle (19): For eliminating stubborn dirt.

Nozzle (20): For coarse cleaning work.

Cleaning brush (22): For surface cleaning.

12. Maintenance

⚠ **Warning!** Prior to any adjustment, maintenance or service work disconnect the mains power plug!

General maintenance measures
- Keep all safety devices, air vents and the motor housing free of dirt and dust as far as possible. Wipe the equipment with a clean cloth or blow it down with compressed air at low pressure.
- We recommend that you clean the equipment immediately after you use it.
- Clean the equipment regularly with a damp cloth and some soft soap. Do not use cleaning agents or solvents; these may be aggressive to the plastic parts in the equipment. Ensure that no water can get into the interior of the equipment.

Long periods of nonuse (electric pump)
If the machine is going to be stored for longer periods of time (i.e. over 3 months) in a room where frost could develop, it is recommended that the machine be filled with an antifreeze solution (similar to the antifreeze solutions used for vehicles).
When the device is not used for an extended period of time, lime deposits begin to form in the electric pump, which in turn can lead to starting difficulties.

Service information
Please note that the following parts of this product are subject to normal or natural wear and that the following parts are therefore also required for use as consumables.
Wear parts*: belt, hose, lance, Nozzles and attachments, air filter, seals

* Not necessarily included in the scope of delivery!

Cleaning the nozzle (Fig. 1)
Use the supplied wire (12) to clean clogged nozzles.

13. Disposal and recycling

The equipment is supplied in packaging to prevent it from being damaged in transit. The raw materials in this packaging can be reused or recycled. The equipment and its accessories are made of various types of material, such as metal and plastic. Never place defective equipment in your household refuse. The equipment should be taken to a suitable collection center for proper disposal. If you do not know the whereabouts of such a collection point, you should ask in your local council offices.

Old devices must not be disposed of with household waste!

This symbol indicates that this product must not be disposed of together with domestic waste in compliance with the Directive (2012/19/EU) pertaining to waste electrical and electronic equipment (WEEE).

This product must be disposed of at a designated collection point. This can occur, for example, by handing it in at an authorised collecting point for the recycling of waste electrical and electronic equipment. Improper handling of waste equipment may have negative consequences for the environment and human health due to potentially hazardous substances that are often contained in electrical and electronic equipment. By properly disposing of this product, you are also contributing to the effective use of natural resources. You can obtain information on collection points for waste equipment from your municipal administration, public waste disposal authority, an authorised body for the disposal of waste electrical and electronic equipment or your waste disposal company.

14. Possible causes of failure

Troubleshooting	Cause	Remedy
Device does not work	No electrical voltage at the device.	Check the fuse, power cable and power plug and have them replaced by qualified personnel if necessary.
	Cross section of the extension cable not large enough and/or the extension cable is too long.	Use extension cables with larger cross sections and/or use shorter extension cables.
	The mains voltage is lower than that specified.	Contact the power supply company if necessary.
	The pump is frozen.	Check and thaw if necessary.
The motor starts but there is no build up of pressure	Air intake in the water inlet.	Check the supply hose and hose connection and replace if necessary.
	Discharge nozzle is too large.	Check and replace if necessary.
Irregular operating pressure	Air intake in the water inlet.	Check the supply hose and hose connection and replace if necessary.

Légende des symboles figurant sur l’appareil

	Pour réduire le risque de blessure, lisez le mode d’emploi!
	Portez des lunettes de protection!
	Portez une protection auditive!
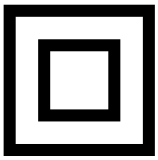	Classe de protection II
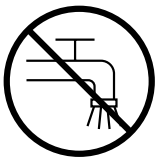	L‘appareil ne doit pas être directement raccordé au réseau publique d‘eau potable.
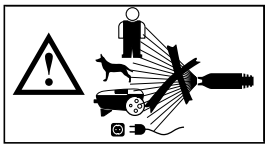	Ne pas diriger le jet haute pression sur des personnes, des animaux, un équipement électrique actif ou sur l‘appareil lui-même.

Table des matières: Page:

1. Introduction 27
2. Description de l'outil 27
3. Fournitures 27
4. Utilisation conforme à l'affectation 28
5. Consignes de sécurité du nettoyeur haute pression 28
6. Risques résiduels 30
7. Données techniques 30
8. Ensemble de livraison 31
9. Avant la mise en service 31
10. Raccordement électrique raccord 32
11. Mise en service 32
12. Maintenance 33
13. Mise au rebut et recyclage 33
14. Origine possible des pannes 34

1. Introduction

Fabricant :

Scheppach GmbH
Günzburger Straße 69
D-89335 Ichenhausen

Cher client,
Nous espérons que votre nouvelle machine vous apportera de la satisfaction et de bons résultats.

Remarque:
Selon la loi en vigueur sur la responsabilité du fait des produits, le fabricant n'est pas tenu pour responsable de tous les dommages subis par cet appareil et pour tous les dommages résultant de son utilisation, dans les cas suivants :

- Mauvaise manipulation,
- Non-respect des instructions d'utilisation,
- Travaux de réparation effectués par des tiers, par des spécialistes non agréés,
- Remplacement et montage de pièces de rechange qui ne sont pas d'origine.
- Utilisation non conforme,
- Lors d'une défaillance du système électrique en cas de non-respect des réglementations électriques et des normes VDE 0100, DIN 57113 / VDE0113.

Nous vous recommandons:
De lire intégralement le manuel d'utilisation, avant d'effectuer le montage et la mise en service.
Le présent manuel d'utilisation vous facilitera la prise en main et la connaissance de la machine, tout en vous permettant d'en utiliser pleinement le potentiel dans le cadre d'une utilisation conforme.
Les instructions importantes qu'il contient vous apprendront comment travailler avec la machine de manière sûre, rationnelle et économique ; comment éviter les dangers, réduire les coûts de réparation et réduire les périodes d'indisponibilité ; comment enfin augmenter la fiabilité et la durée de vie de la machine.
En plus des consignes de sécurité contenues dans ce manuel d'utilisation, vous devez respecter scrupuleusement les réglementations et les lois applicables lors de l'utilisation de la machine dans votre pays.
Conservez le manuel d'utilisation dans une pochette plastique pour le protéger de la saleté et de l'humidité, auprès de la machine. Avant de commencer à travailler avec la machine, chaque utilisateur doit lire le manuel d'utilisation puis le suivre attentivement. Seules les personnes formées à l'utilisation de la machine et conscientes des risques associés sont autorisées à travailler avec la machine. L'âge minimum requis doit être respecté.

En plus des indications d'utilisation contenues dans cette notice et des réglementations particulières de votre pays, il convient d'appliquer les règles techniques connues et reconnues s'appliquant en général.
Nous déclinons toute responsabilité concernant les accidents ou dommages qui surviendraient en raison d'un non-respect de cette notice et des consignes de sécurité.

2. Description de l'outil (Fig. 1)

1. Poignée avec enrouleur de flexible
2. Manivelle
3. Flexible haute pression
4. Support du câble
5. Interrupteur On/Off
6. Cache
7. Raccord pour flexible haute pression
8. Support de la lance
9. Réservoir de produit de nettoyage
10. Roue de transport
11. Raccord d'arrivée d'eau
12. Aiguille de nettoyage à buses
13. -
14. Adaptateur Kärcher
15. Nettoyeur pour terrasse
16. -
17. Pistolet
18. Rallonge
19. Turbo-buse
20. Buse
21. -
22. Brosse de nettoyage

3. Fournitures

- Notice d'utilisation
- Flexible haute pression
- Réservoir de produit de nettoyage
- Aiguille de nettoyage à buses
- Adaptateur Kärcher
- Nettoyeur pour terrasse
- Pistolet
- Rallonge
- Turbo-buse
- Buse
- Brosse de nettoyage

4. Utilisation conforme à l'affectation

Le nettoyeur haute pression est prévu pour être employé dans le secteur privé pour nettoyer les véhicules, machines, bâtiments, façades etc. à l'aide de haute pression.

La machine doit exclusivement être employée conformément à son affectation. Chaque utilisation allant au-delà de cette affectation est considérée comme non conforme. Pour les dommages en résultant ou les blessures de tout genre, le producteur décline toute responsabilité et l'opérateur/l'exploitant est responsable.

Veillez au fait que nos appareils, conformément à leur affectation, n'ont pas été construits, pour être utilisés dans un environnement professionnel, industriel ou artisanal. Nous déclinons toute responsabilité si l'appareil est utilisé professionnellement, artisanalement ou dans des sociétés industrielles, tout comme pour toute activité équivalente.

5. Consignes de sécurité du nettoyeur haute pression

Avant d'utiliser votre appareil pour la première fois, lisez les présentes consignes de sécurité ainsi que le manuel d'utilisation d'origine. Les respecter en conséquence.

- En plus des consignes figurant dans ce mode d'emploi, les règles générales de sécurité et de prévention des accidents imposées par la loi doivent être respectées.
- Afin d'assurer un fonctionnement sans danger, les avertissements et les consignes placés sur l'appareil doivent être respectés.

Niveaux de danger

⚠ DANGER

- Signale la présence d'un danger imminent entraînant de graves blessures corporelles et pouvant avoir une issue mortelle.

⚠ AVERTISSEMENT

- Signale la présence d'une situation éventuellement dangereuse pouvant entraîner de graves blessures corporelles et même avoir une issue mortelle.

⚠ PRÉCAUTION

- Remarque relative à une situation potentiellement dangereuse pouvant entraîner des blessures légères.

ATTENTION

- Remarque relative à une situation éventuellement dangereuse pouvant entraîner des dommages matériels.

Composants électriques

⚠ DANGER

- Risque d'électrocution.
- Ne jamais saisir la fiche secteur ni la prise de courant avec des mains humides.
- Vérifier avant chaque utilisation que le câble d'alimentation et la fiche secteur ne sont pas endommagés. Un câble d'alimentation endommagé doit immédiatement être remplacé par le service après-vente ou un électricien agréé. Ne pas mettre en service un appareil avec un câble d'alimentation électrique endommagé.
- Toutes les pièces conductrices dans la zone de travail doivent être protégées contre les jets d'eau.
- La fiche secteur et le couplage d'une conduite de rallonge doivent être étanches et ne doivent pas reposer dans l'eau. Le raccord ne doit pas se situer sur le sol. Il est recommandé d'utiliser des enrouleurs de câble qui garantissent le fait que les prises se trouvent à au moins 60 mm au-dessus du sol.
- Veiller à ne pas abîmer ni endommager le câble d'alimentation ni le câble de rallonge en roulant dessus, en les coinçant ni en tirant violemment dessus. Protéger les câbles d'alimentation contre la chaleur, l'huile et les bords tranchants.
- Avant tout travail d'entretien et de maintenance, mettre l'appareil hors tension et débrancher la fiche secteur.
- Seul le service après-vente agréé est autorisé à effectuer des travaux de réparation ou des travaux concernant les pièces électriques de l'appareil.

⚠ AVERTISSEMENT

- L'appareil doit uniquement être raccordé à un branchement électrique mis en service par un électricien conformément à la norme IEC 60364.
- Branchement l'appareil uniquement à du courant alternatif. La tension doit être identique avec celle indiquée sur la plaque signalétique de l'appareil.
- Classe de protection I Brancher les appareils uniquement aux sources d'électricité dûment mises à la terre.
- Pour des raisons de sécurité, nous recommandons que l'appareil soit exploité avec un disjoncteur de courant de défaut (max. 30 mA).
- Un câble électrique de rallonge inapproprié risque d'être dangereux. S'il est utilisé en plein air, utiliser pour cela un câble électrique de rallonge homologué, marqué en conséquence et disposant d'une section de câble suffisante :
  1 - 10 m : 1,5 mm^2
  10 - 30 m : 2,5 mm^2
- Toujours dérouler entièrement les rallonges de l'enrouleur de câble.

Avertissement! Pendant son fonctionnement, cet outil électrique génère un champ électromagnétique. Ce champ peut dans certaines circonstances nuire aux implants médicaux actifs ou passifs. Pour réduire les risques de blessures graves voire mortelles, nous recommandons aux personnes porteuses d'implants médicaux de consulter leur médecin, ainsi que le fabricant de leur implant avant d'utiliser l'outil électrique.

Manipulation fiable

⚠ DANGER

- L'utilisateur doit utiliser l'appareil de façon conforme. Il doit prendre en considération les données locales et lors du maniement de l'appareil, il doit prendre garde aux tierces personnes, et en particulier aux enfants.
- Avant toute utilisation, vérifier l'état des composants importants, comme le flexible haute pression, la poignée pistolet et les dispositifs de sécurité. Remplacer immédiatement les composants endommagés. Ne pas mettre en service un appareil avec des composants endommagés.
- Une utilisation incorrecte des jets haute pression peut présenter des dangers. Le jet ne doit pas être dirigé sur des personnes, des animaux, des installations électriques actives ni sur l'appareil lui-même.
- Ne jamais diriger le jet haute pression sur soi-même ni sur d'autres personnes dans le but de nettoyer les vêtements ou les chaussures.
- Le jet haute pression risque d'endommager les pneus/valves de véhicules et les pneus risquent d'éclater. Le premier indice d'endommagement est une décoloration du pneu. Des pneus/valves de véhicules endommagés présentent des dangers de mort. Il faut toujours se tenir au moins à 30 cm des pièces pour les laver au jet !

⚠ AVERTISSEMENT

- L'appareil ne doit jamais être utilisé si d'autres personnes se trouvent dans le rayon de portée de l'appareil, à moins que ces personnes ne portent des vêtements de protection.
- L'appareil ne doit jamais être utilisé par des enfants ni par des personnes non avisées.
- Cet appareil n'est pas destiné à être utilisé par des personnes ayant des capacités physiques, sensorielles ou mentales réduites ou manquant d'expérience et/ou de connaissances, sauf si ces mêmes personnes sont sous la supervision d'une personne responsable de leur sécurité ou ont été formées à l'utilisation de l'appareil.
- Les enfants ne doivent pas jouer avec l'appareil.
- Surveiller les enfants pour s'assurer qu'ils ne jouent pas avec l'appareil.

⚠ PRÉCAUTION

- Avant d'effectuer toute opération avec ou sur l'appareil, en assurer la stabilité afin d'éviter tout accident ou tout endommagement dû à une chute de l'appareil.
- Le jet d'eau sortant de la buse haute pression provoque une force de recul sur la poignée pistolet. Veiller à adopter une position stable et à tenir la poignée et la lance fermement.
- Ne jamais laisser l'appareil sans surveillance lorsqu'il est en marche.

ATTENTION

- Lors de pauses prolongées, mettre l'appareil hors service au niveau de l'interrupteur d'appareil.
- Ne pas exploiter l'appareil à des températures inférieures à 0 °C.

Autres dangers

⚠ DANGER

- Il est interdit d'utiliser l'appareil dans des domaines présentant des risques d'explosion.
- Ne jamais laver au jet des objets contenant des substances nocives (par exemple de l'amiante).
- Ne jamais aspirer des liquides contenant des solvants ni des acides ou des solvants non dilués, tels que par exemple de l'essence, du diluant pour peinture ou du fioul ! Le nuage de pulvérisation est extrêmement inflammable, explosif et toxique. Ne pas utiliser d'acétone, d'acides ni de solvants non dilués, du fait de leur effet corrosif sur les matériaux constituant l'appareil.
- Tenir les feuilles d'emballage hors de la portée d'enfants - Risque d'asphyxie !

⚠ AVERTISSEMENT

- Conformément à la réglementation en vigueur, l'appareil ne doit pas être exploité sans système de séparation sur le réseau d'eau potable. S'assurer que le raccord d'eau auquel le nettoyeur haute pression est relié pour son exploitation est équipé d'un système de séparation conforme à la norme EN 12729 type BA.
- L'eau qui s'est écoulée à travers un séparateur système est classifiée comme non potable.
- les flexibles haute pression, les armatures et les raccords sont importants pour la sécurité de l'appareil. N'utiliser que des flexibles haute pression, des armatures et des raccords recommandés par le fabricant.
- En cas de séparation du flexible d'amenée ou haute pression, de l'eau chaude peut s'échapper des raccords pendant le fonctionnement.

⚠ **PRÉCAUTION**
- Tenir compte du poids de l‘appareil (voir les caractéristiques techniques), lors du choix de son emplacement d‘entreposage et de son transport, afin d‘éviter tout accident ou toute blessure.
- L‘utilisation sans interruption de l‘appareil pendant plusieurs heures peut être, dans de rares cas, à l‘origine de sensation d‘engourdissement
- Porter des gants de protection.
- Maintenir les mains au chaud.
- Veiller à faire des pauses de travail régulières.

Travail avec le détergent
⚠ **AVERTISSEMENT**
- Cet appareil a été développé pour l’utilisation de détergents ayant été fournis ou recommandés par le fabricant. L’utilisation d’autres détergents ou d’autres produits chimiques peut nuire à la sécurité de l’appareil.
- La mauvaise utilisation de détergents peut entraîner de sérieuses blessures ou des intoxications.
- Conserver les produits de nettoyage hors de la portée des enfants.

Dispositifs de sécurité
⚠ **PRÉCAUTION**
- Le but des dispositifs de sécurité est de protéger l‘utilisateur. Ils ne doivent en aucun cas être transformés ou désactivés.

Équipements de protection personnels
⚠ **PRÉCAUTION**
- Pour se protéger contre les éclaboussures ou les poussières, porter le cas échéant des vêtements et des lunettes de protection.
- Aucun aérosol ne peut être créé pendant l‘utilisation de nettoyeurs haute pression. L‘inhalation d‘aérosols peut entraîner des dommages sur la santé. En fonction de l‘application, il est possible d‘utiliser des buses complètement blindées (p. ex. nettoyeur de surface) pour le nettoyage haute pression, car elles réduisent sensiblement l‘émission d‘aérosols aqueux. L‘utilisation d‘une tel blindage ne s‘avère pas possible pour toutes les applications. Si l‘utilisation d‘une buse intégralement blindée s‘avère impossible, utiliser alors un masque respiratoire de la classe FFP 2 ou un masque comparable, en fonction de l‘environnement à nettoyer.

6. Risques résiduels

Même en utilisant cet outil électrique conformément aux prescriptions, il reste toujours des risques résiduels. Les dangers suivants peuvent apparaître en rapport avec la construction et le modèle de cet outil électrique :
- Lésions des poumons si aucun masque antipoussière adéquat n’est porté.
- Défi cience auditive si aucun casque anti-bruit approprié n’est porté.
- Atteintes à la santé issues des vibrations main-bras, si l’appareil est utilisé pendant une longue période ou s’il n’a pas été employé ou entretenu dans les règles de l’art.

7. Données techniques

Tension du réseau	220-240 V~ / 50 Hz
Puissance absorbée	2200 W
Pression de travail	11 MPa
Pression nominale	16,5 MPa
Capacité de transport	6,3 l/min
Maxi. pression de l’alimentation en eau	0,4 MPa
Catégorie de protection	II

Danger !
Bruit et vibration
Les valeurs de bruit et de vibration ont été déterminées conformément à la norme EN 60335.

Niveau de pression acoustique L_{pA}	81 dB(A)
Imprécision K_{pA}	3 dB(A)
Niveau de puissance acoustique L_{WA}	98 db(A)
Imprécision K_{WA}	3 dB(A)

Portez une protection acoustique.
L’exposition au bruit peut entraîner la perte de l’ouïe.

Les valeurs totales des vibrations (somme des vecteurs de trois directions) ont été déterminées conformément à EN 60335.

Valeur d‘émission des vibrations $a_h \leq 2{,}5\ m/s^2$

La valeur d’émission de vibration a été mesurée selon une méthode d’essai normée et peut être modifiée, en fonction du type d’emploi de l’outil électrique ; elle peut dans certains cas exceptionnels être supérieure à la valeur indiquée.

La valeur d’émission de vibration indiquée peut être utilisée pour comparer un outil électrique à un autre.

La valeur d’émission de vibration indiquée peut également être utilisée pour estimer l’altération au début.

Limitez le niveau sonore et les vibrations à un minimum !
- Utilisez exclusivement des appareils en excellent état.
- Entretenez et nettoyez l’appareil régulièrement.
- Adaptez votre façon de travailler à l’appareil.

- Ne surchargez pas l'appareil.
- Faites contrôler l'appareil le cas échéant.
- Mettez l'appareil hors circuit lorsque vous ne l'utilisez pas.
- Portez des gants.

8. Ensemble de livraison

- Ouvrez l'emballage et sortez-en délicatement l'appareil.
- Retirez les matériaux d'emballage, ainsi que les protections mises en place pour le transport (s'il y a lieu).
- Vérifiez que la fourniture est complète.
- Vérifiez que l'appareil et les accessoires n'ont pas été endommagés lors du transport.
- Conservez si possible l'emballage jusqu'à la fin de la période de garantie.

ATTENTION
L'appareil et les matériaux d'emballage ne sont pas des jouets ! Les enfants ne doivent en aucun cas jouer avec les sacs en plastique, films d'emballage et pièces de petite taille ! Il existe un risque d'ingestion et d'asphyxie !

9. Avant la mise en service

Correctement engagement de la machine
- Le nettoyeur haute pression doit être placé en position verticale sur une surface plane et sûre.
- Pour chaque actionnement de la machine, il est recommandé de garder la position de commande correcte : une main sur le pistolet et la deuxième main sur la lance.
- Le jet d'eau ne doit jamais être dirigé sur des câbles électriques ou sur la machine.
- Pour éviter que la pompe ne s'endommage au repos, une légère perméabilité de celle-ci est normale
- La machine ne doit en aucun cas être employée dans des salles à risque d'explosion.
- La température de travail doit être entre +5 et +40 °C.
- Il est interdit de recouvrir ou de modifier la lance ou la buse d'injection.
- Le nettoyeur haute pression est conçu pour fonctionner avec de l'eau froide ou légèrement chaude (jusqu'à max. 40 °C), des températures plus élevées entraînent des dommages de la pompe.
- L'eau introduite ne doit pas être encrassée, ni contenir du sable, ni encore être chargée de produits chimiques qui entraîneraient un préjudice de la fonction et pourraient réduire la durée de vie de la machine.

Montage
Montage de l'appareil (fig. 2)
Raccordez le support de lance (8) et le support de câble (4) sur les deux points de fixation de l'appareil sur les côtés.
Enfoncez la poignée avec enrouleur de flexible (1) sur les points de fixation situés sur le dessus de l'appareil et fixez-les avec les deux vis fournies (longueur 20 mm).
Montez le cache (6) avec la vis fournie (longueur 13 mm)

Enrouleur de flexible (fig. 1)
L'enrouleur de flexible permet de ranger le flexible haute pression (3) dans peu d'espace.
La manivelle (2) permet d'enrouler le flexible haute pression (3) sur l'enrouleur prévu à cet effet.
Attention ! Pour pouvoir utiliser le nettoyeur haute pression, le flexible haute pression doit être entièrement déroulé.

Raccord d'arrivée d'eau (fig. 1)
Vissez le raccord d'arrivée d'eau (11) sur l'appareil.
Le raccord d'arrivée d'eau (11) est doté d'une pièce de raccord pour systèmes d'accouplement de flexible standard. Placez l'accouplement du flexible d'arrivée (min. Ø 1/2"/env. 13 mm) sur le raccord d'arrivée d'eau (11).
Pour l'arrivée d'eau, utilisez toujours un flexible renforcé avec un accouplement du commerce. La longueur doit être d'au moins 6,0 m. (Non fourni)
Un dispositif antireflux doit être monté entre l'eau potable et le nettoyeur haute pression ! Pour ce faire, consultez votre installateur sanitaire

Aspiration à partir de réservoirs ouverts et d'eaux naturelles
Utilisez un accessoire d'auto-aspiration spécial (non fourni / disponible auprès de votre distributeur spécialisé)
Cet accessoire permet au nettoyeur haute pression d'aspirer de l'eau à 0,5 m au-dessus du niveau d'eau. Cette opération peut durer environ 25 – 50 secondes.
Plongez l'accessoire de flexible en entier sous l'eau pour évacuer l'air du flexible.
Raccordez l'accessoire de flexible au nettoyeur haute pression et assurez-vous que la crépine d'aspiration reste sous l'eau.
Laissez le nettoyeur haute pression avec le pistolet de pulvérisation fonctionner jusqu'à ce que l'eau s'écoule régulièrement hors du flexible haute pression. Si l'eau ne s'échappe toujours pas après 25-50 secondes, désactivez-le et contrôlez l'ensemble des raccords.
Si l'eau s'écoule, désactivez le nettoyeur haute pression et raccordez le pistolet et la lance de pulvérisation afin de travailler.

Raccord du flexible haute pression (fig. 3/4)
Branchez le flexible haute pression (3) sur le raccord pour flexible haute pression (7). Retirez au préalable le capuchon de protection.
Insérez l'autre extrémité du flexible haute pression (3) sur le raccord du pistolet (17).
Pour retirer le flexible haute pression (3), appuyez sur la touche (A) et sortez-le.

Raccord des embouts (fig. 5)
Pour monter les embouts 14, 18, 22 et, poussez-les dans le pistolet (17) et faites-les tourner jusqu'en butée.
Pour monter les embouts,15, 19 et 20, insérez-les dans la rallonge (18) et faites-les tourner jusqu'en butée.

10. Raccordement électrique raccord

Le moteur électrique installé est prêt à fonctionner une fois raccordé. Le raccordement correspond aux dispositions de la VDE et DIN en vigueur.

Le branchement au secteur effectué par le client ainsi que la rallonge électrique utilisée doivent correspondre à ces prescriptions.

Ligne de raccordement électrique défectueuse

Des détériorations de l'isolation sont souvent présentes sur les lignes de raccordement électriques.

Les causes peuvent en être :
- Des points de pression, si les lignes de raccordement passent par des fenêtres ou interstices de portes.
- Des pliures dues à une fixation ou à un cheminement incorrects des lignes de raccordement.
- Des points d'intersection si les lignes de raccordement se croisent.
- Des détériorations de l'isolation dues à un arrachement hors de la prise murale.
- Des fissures dues au vieillissement de l'isolation.

Des lignes de raccordement électriques endommagées de la sorte ne doivent pas être utilisées et, en raison de leur isolation défectueuse, sont mortellement dangereuses.

Vérifier régulièrement que les lignes de raccordement électriques ne sont pas endommagées. Assurez-vous que la ligne de raccordement ne soit pas raccordée au réseau lors de la vérification.

Les lignes de raccordement électriques doivent correspondre aux dispositions VDE et DIN en vigueur. N'utilisez que les câbles de raccordement dotés du même signe.

L'indication de la désignation du type sur la ligne de raccordement est obligatoire.

Dans le cas d'un moteur à courant alternatif monophasé, nous recommandons de recourir à une protection par fusibles de C 16A ou K 16A pour les machines à courant de démarrage élevé (au moins égal à 3 000 W) !

- Le produit répond aux exigences de la norme EN 61000-3-11 et est soumis à des conditions de raccordement spéciales. Autrement dit, il est interdit de l'utiliser sur un point de raccordement au choix.
- L'appareil peut entraîner des variations de tension provisoires lorsque le réseau n'est pas favorable.
- Le produit est exclusivement prévu pour l'utilisation aux points de raccordement
  a) qui ne dépassent pas une impédance de réseau maximale autorisée de «Z» (Zmax. = 0,465 Ω) ou
  b) qui ont une intensité admissible du courant permanent d'au moins 100 A par phase.
- En tant qu'utilisateur, vous devez vous assurer, si nécessaire en consultant votre entreprise d'électricité locale, que le point de raccordement avec lequel vous voulez exploiter le produit, répond à l'une des deux exigences a) ou b).

11. Mise en service

La machine est composée d'un module comprenant une pompe protégé par un boîtier résistant aux chocs. La machine est équipée d'une lance et d'un pistolet adhérent pour une position de travail optimale; leur forme et équipement étant conformes aux prescriptions en vigueur.

Mise en service :
Si vous avez entièrement monté le nettoyeur haute pression et connecté tous les raccords, vous pouvez procéder comme suit :

Ouvrez l'arrivée d'eau. Desserrez le pistolet (17) du verrou à clé (C). Retirez la gâchette (D) pour que l'air présent dans l'appareil puisse s'échapper. (Fig. 4)

Activez l'appareil. Pour ce faire, placez l'interrupteur On/Off (4) sur ON. Actionnez à présent la gâchette (D). (Fig. 1/4)

Pour réaliser une désactivation, relâchez la gâchette (D). L'appareil passe en veille. Dès que vous actionnez la gâchette (D), le nettoyeur haute pression redémarre. (Fig. 4)
Pour arrêter totalement le nettoyeur haute pression, placez l'interrupteur On/Off (4) sur OFF. (Fig. 1)

Réservoir de produit de nettoyage (9)
Remplissez le réservoir de produit de nettoyage adapté. Le mélange du produit de nettoyage s'effectue automatiquement en mode basse pression.
Le produit de nettoyage n'est aspiré que si la brosse de nettoyage (22) est montée.

Utilisation des embouts (fig. 1) :

Adaptateur Kärcher (14) : Cet adaptateur permet de monter des accessoires de la marque Kärcher.

Nettoyeur pour terrasse (15) : Pour nettoyer les sols et surfaces murales

Turbo-buse (19) : Pour éliminer les impuretés tenaces.

Buse (20) : Pour réaliser les travaux de nettoyage grossiers.

Brosse de nettoyage (22) : Pour nettoyer les surfaces.

12. Maintenance

⚠ **Avertissement !** Avant tout réglage, entretien ou réparation, débranchez la fiche du secteur!

Maintenance générale
- Maintenez les dispositifs de protection, les fentes d'aération et le carter-moteur aussi propres (sans poussière) que possible. Frottez l'appareil avec un chiffon propre ou soufflez dessus avec de l'air comprimé à basse pression.
- Nous recommandons de nettoyer l'appareil immédiatement après chaque utilisation.
- Nettoyez l'appareil régulièrement à l'aide d'un chiffon humide et d'un peu de savon noir. N'utilisez aucun produit de nettoyage ni détergent ; ils pourraient endommager les pièces en matière plastique de l'appareil. Veillez à ce que de l'eau ne pénètre pas à l'intérieur de l'appareil.

Arrêts prolongés de la pompe électrique
S'il est prévu de garder la machine à l'arrêt (plus de 3 mois) dans des locaux à risque de gel, il est recommandé de remplir la machine d'un produit antigel (produit semblable à ceux employé pour les voitures). Lorsque l'appareil n'a pas été employé pendant une période prolongée, des dépôts de calcaire apparaissent dans la pompe électrique; ceux-ci peuvent entraîner des difficultés de démarrage.

Informations service après-vente
Il faut tenir compte du fait que pour ce produit les pièces suivantes sont soumises à une usure liée à l'utilisation ou à une usure naturelle ou que les pièces suivantes sont nécessaires en tant que consommables.
Pièces d'usure*: ceinture, tuyau, lance, Buses et pièces jointes, filtre à air, scellés

*Pas obligatoirement compris dans la livraison !

Nettoyage de la buse (Fig. 1)
Veuillez utiliser le fil fourni pour nettoyer une buse bouchée (12).

13. Mise au rebut et recyclage

L'appareil se trouve dans un emballage permettant d'éviter les dommages dus au transport. Cet emballage est une matière première et peut donc être réutilisé ultérieurement ou être réintroduit dans le circuit des matières premières. L'appareil et ses accessoires sont en matériaux divers, comme par ex. des métaux et matières plastiques.
Les appareils défectueux ne doivent pas être jetés dans les poubelles domestiques. Pour une mise au rebut conforme à la réglementation, l'appareil doit être déposé dans un centre de collecte approprié. Si vous ne connaissez pas de centre de collecte, veuillez vous renseigner auprès de l'administration de votre commune.

Ne pas jeter les vieux appareils avec les déchets ménagers!

Ce symbole indique que conformément à la directive relative aux déchets d'équipements électriques et électroniques (2012/19/UE) et aux lois nationales, ce produit ne doit pas être jeté avec les déchets ménagers. Ce produit doit être remis à un centre de collecte prévu à cet effet. Le produit peut par ex. être retourné à l'achat d'un produit similaire ou être remis à un centre de collecte autorisé pour le recyclage d'appareils électriques et électroniques usagés. En raison des substances potentiellement dangereuses souvent contenues dans les appareils électriques et électroniques usagés, la manipulation non conforme des appareils usagés peut avoir un impact négatif sur l'environnement et la santé humaine. Une élimination conforme de ce produit contribue en outre à une utilisation efficace des ressources naturelles. Pour plus d'informations sur les centres de collecte des appareils usagés, veuillez contacter votre municipalité, le service communal d'élimination des déchets, un organisme agréé pour éliminer les déchets d'équipements électriques et électroniques ou le service d'enlèvement des déchets.

14. Origine possible des pannes

Dérangement	Origine	Remède
L'appareil ne fonctionne pas.	Aucune tension électrique sur l'appareil	Contrôlez le fusible, le câble secteur et la fiche de contact et faites-les remplacer le cas échéant par un personnel qualifié
	Diamètre de la conduite de rallonge trop petit ou conduite de rallonge trop longue	Utilisez des conduites de rallonge à sections de brin plus importantes ou des conduites de rallonge plus courtes
	La tension du secteur est sous la valeur prédéterminée	Le cas échéant, contactez votre distributeur d'énergie électrique
	Pompe gelée	Contrôler, le cas échéant, la dégeler.
Le moteur fonctionne, mais aucune pression ne se constitue	Aspiration d'air dans l'alimentation en eau.	Contrôler le tuyau d'alimentation et les raccords de flexibles, les remplacer le cas échéant
	Buse de sortie trop grande.	Contrôler, remplacez-la le cas échéant.
Pression de service irrégulière.	Aspiration d'air dans l'alimentation en eau	Contrôler le tuyau d'alimentation et les raccords de flexibles, les remplacer le cas échéant

Spiegazione dei simboli sull’apparecchio

	Per ridurre il rischio di lesioni leggete le istruzioni per l’uso!
	Indossate gli occhiali protettivi!
	Portate cuffie antirumore!
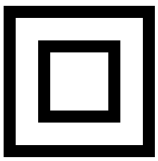	Classe di protezione II
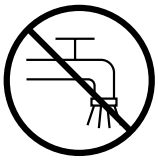	L‘apparecchio non deve essere collegato direttamente alla rete idrica pubblica.
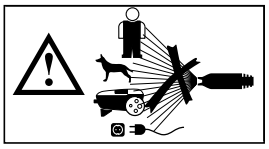	Il getto ad alta pressione non va mai puntato su persone, animali, equipaggiamenti elettrici attivi o sull‘apparecchio stesso.

Indice: Pagina:

1. Introduzione 37
2. Descrizione dell‘apparecchio 37
3. Contenuto della fornitura 37
4. Utilizzo proprio 38
5. Norme di sicurezza per l‘idropulitrice 38
6. Rischi residui 40
7. Caratteristiche tecniche 40
8. Elementi forniti 41
9. Prima della messa in esercizio 41
10. Collegamento elettrico 42
11. Uso 42
12. Manutenzione 43
13. Smaltimento e riciclaggio 43
14. Possibili cause di anomalie 44

1. Introduzione

Fabbricante:

Scheppach GmbH
Günzburger Straße 69
D-89335 Ichenhausen

Egregio cliente,
Le auguriamo un piacevole utilizzo del Suo nuovo apparecchio.

Avvertenza:
Ai sensi della legge sulla responsabilità dei prodotti attualmente in vigore, il fabbricante non è responsabile per eventuali danni che si dovessero verificare a questa apparecchiatura o a causa di questa in caso di:
- utilizzo improprio,
- inosservanza delle istruzioni per l'uso,
- riparazioni effettuate da specialisti terzi non autorizzati,
- installazione e sostituzione di ricambi non originali,
- utilizzo non conforme,
- avaria dell'impianto elettrico in caso di inosservanza delle disposizioni in materia elettrica e delle norme VDE 0100, DIN 57113 / VDE0113.

Da osservare:
Prima del montaggio e della messa in funzione, leggere tutto il testo delle istruzioni per l'uso.
Le presenti istruzioni per l'uso le consentono di conoscere l'utensile elettrico e di sfruttare le sue possibilità d'impiego conformi.
Le istruzioni per l'uso contengono avvertenze importanti su come utilizzare l'utensile elettrico in modo sicuro, corretto ed economico e su come evitare i pericoli, risparmiare sui costi di riparazione, ridurre i tempi di inattività ed aumentare l'affidabilità e la durata dell'utensile elettrico.
Oltre alle disposizioni di sicurezza contenute nelle qui presenti istruzioni per l'uso, è necessario altresì osservare le norme in vigore nel proprio Paese per l'utilizzo dell'utensile elettrico.
Conservare le istruzioni per l'uso vicino all'utensile elettrico, protette da sporcizia e umidità in una copertina di plastica. Esse devono essere attentamente lette e scrupolosamente osservate da tutti gli operatori prima di iniziare il lavoro.
Sull'utensile elettrico possono lavorare soltanto persone che sono state istruite sul suo uso e sui pericoli ad esso collegati. L'età minima richiesta per gli operatori deve essere assolutamente rispettata.
Oltre agli avvisi di sicurezza contenuti nelle presenti istruzioni per l'uso e alle disposizioni speciali in vigore nel proprio Paese, devono essere rispettate le regole tecniche generalmente riconosciute per l'esercizio di macchine di lavorazione del legno.

Si declina ogni responsabilità in caso di incidenti o danni dovuti al mancato rispetto delle presenti istruzioni e delle avvertenze di sicurezza.

2. Descrizione dell'apparecchio (Fig. 1)

1. Impugnatura con tamburo avvolgitubo
2. Manovella
3. Tubo flessibile ad alta pressione
4. Portacavi
5. Interruttore ON/OFF
6. Copriruota
7. Attacco per tubo flessibile ad alta pressione
8. Supporto della lancia
9. Serbatoio del detergente
10. Ruota di trasporto
11. Attacco di alimentazione dell'acqua
12. Ago di pulizia ugello
13. -
14. Adattatore Kärcher
15. Pulitrice per esterni
16. -
17. Pistola
18. Prolunga
19. Turbougello
20. Ugello
21. -
22. Spazzola di pulizia

3. Contenuto della fornitura

- Istruzioni per l'uso
- Tubo flessibile ad alta pressione
- Serbatoio del detergente
- Ago di pulizia dell'ugello
- Adattatore Kärcher
- Pulitrice per esterni
- Pistola
- Prolunga
- Turbougello
- Ugello
- Spazzola di pulizia

4. Utilizzo proprio

L'idropulitrice é stata concepita per l'utilizzo in ambiti privati per la pulizia ad alta pressione di automobili, macchinari, edifici, facciate, etc.

L'apparecchio deve venire usato solamente per lo scopo a cui è destinato. Ogni altro tipo di uso che esuli da quello previsto non è un uso conforme. L'utilizzatore/l'operatore, e non il costruttore, è responsabile dei danni e delle lesioni di ogni tipo che ne risultino.

Tenete presente che i nostri apparecchi non sono stati costruiti per l'impiego professionale, artigianale o industriale. Non ci assumiamo alcuna garanzia quando l'apparecchio viene usato in imprese commerciali, artigianali o industriali, o in attività equivalenti.

5. Norme di sicurezza per l'idropulitrice

Prima di utilizzare l'apparecchio per la prima volta, leggere queste avvertenze di sicurezza e le istruzioni per l'uso originali, agire corrispondentemente e conservare entrambi i libretti per un uso futuro o per un successivo proprietario.

- Osservare sempre sia le indicazioni riportate nelle istruzioni, sia le norme vigenti in materia di sicurezza/antinfortunistica.
- Le targhette di avvertimento poste sull'apparecchio forniscono importanti indicazioni in materia di sicurezza.

Livelli di pericolo

⚠ PERICOLO

- Indica un pericolo imminente che determina lesioni gravi o la morte.

⚠ AVVERTIMENTO

- Indica una probabile situazione pericolosa che potrebbe determinare lesioni gravi o la morte.

⚠ PRUDENZA

- Indica una probabile situazione pericolosa che potrebbe causare lesioni leggere.

ATTENZIONE

- Indica una probabile situazione pericolosa che potrebbe determinare danni alle cose.

Componenti elettrici

⚠ PERICOLO

- Pericolo di scossa elettrica.
- Mai toccare e afferrare la spina e la presa elettrica con mani bagnate.
- Prima di ogni utilizzo controllare che il cavo di allacciamento alla rete e la spina di alimentazione non presentino danni. Fare sostituire immediatamente il cavo di allacciamento alla rete danneggiato dal servizio clienti autorizzato/da un elettricista specializzato. Non mettere in funzione l'apparecchio se il cavo di allacciamento alla rete è danneggiato.
- Tutti i componenti conduttori nell'area di lavoro devono essere protetti contro i getti di acqua.
- La spina di alimentazione e il giunto di un cavo prolunga utilizzati devono essere a tenuta d'acqua e non devono trovarsi in acqua. Il giunto non deve essere appoggiato a terra. Si consiglia di utilizzare tamburi avvolgicavo, i quali garantiscono che le prese si trovino almeno 60 mm sopra il pavimento.
- Prestare attenzione che il cavo di allacciamento alla rete o il cavo prolunga non vengano lesionato o danneggiati passandovi sopra, schiacciandoli, tirandoli o simili. Proteggere i cavi di collegamento elettrico dal calore, dall'olio e da spigoli affilati.
- Prima di ogni intervento di cura e di manutenzione, spegnere l'apparecchio e staccare la spina.
- Lavori di riparazione e lavori su componenti elettrici possono essere effettuati solo dal servizio clienti autorizzato.

⚠ AVVERTIMENTO

- Collegare l'apparecchio solo ad un allacciamento elettrico installato da un installatore elettrico in conformità alla norma IEC 60364.
- Collegare l'apparecchio solo alla corrente alternata. La tensione deve corrispondere a quella indicata sulla targhetta tipo dell'apparecchio.
- Grado di protezione I - Gli apparecchi vanno collegati solo a sorgenti di corrente collegate correttamente a terra.
- Per motivi di sicurezza si consiglia in linea di principio di utilizzare l'apparecchio solo con un interruttore differenziale (max. 30 mA).
- Prolunghe di cavi elettrici non adatte possono risultare pericolose. All'aperto utilizzare solo prolunghe di cavi elettrici omologate e contrassegnate con sezione cavo sufficiente:
  1 - 10 m: 1,5 mm^2;
  10 - 30 m: 2,5 mm^2
- Srotolare la prolunga cavo sempre completamente dal tamburo avvolgicavo.

Avviso! Questo elettroutensile genera un campo magnetico durante l'esercizio. Tale campo può danneggiare impianti medici attivi o passivi in particolari condizioni. Per ridurre il rischio di lesioni serie o mortali, si raccomanda alle persone con impianti medici di consultare il proprio medico e il produttore dell'impianto medico prima di utilizzare l'elettroutensile.

Uso sicuro

⚠ PERICOLO

- L‘utente deve utilizzare l‘apparecchio in modo conforme alla sua destinazione. Esso deve rispettare le condizioni del luogo e durante il lavoro con l‘apparecchio, fare attenzione alle persone presenti sul luogo circostante.
- Prima di ogni utilizzo dell‘apparecchio verificare i componenti principali, come tubo flessibile ad alta pressione, pistola di spruzzo e i dispositivi di sicurezza riportano dei danni. Sostituire immediatamente i componenti danneggiati. Non mettere in funzione l‘apparecchio con componenti danneggiati.
- Getti ad alta pressione possono risultare pericolosi se usati in modo non conforme a destinazione. Il getto non va mai puntato su persone, animali, equipaggiamenti elettrici attivi o sull‘apparecchio stesso.
- Non puntare il getto ad alta pressione su altri o su se stessi per pulire indumenti o calzature.
- Pneumatici/ valvole di penumatici possono essere danneggiati e scoppiare a causa del getto ad alta pressione. Il primo segno è dato dal cambiamento del colore del pneumatico. Pneumatici/ valvole di pneumatici danneggiati possono essere pericolosissimi e causare la morte. Mantenere una distanza del getto di almeno 30 cm durante la pulizia!

⚠ AVVERTIMENTO

- Non utilizzare l‘apparecchio in presenza di persone nelle immediate vicinanze, a meno che non indossino indumenti protettivi adeguati.
- L‘apparecchio non deve essere utilizzato da bambini e da persone non autorizzate.
- Questo apparecchio non è indicato per essere usato da persone con delle limitate capacità fisiche, sensoriali o mentali e da persone che abbiano poca esperienza e/o conoscenza dell‘apparecchio a meno che non vengano supervisionati per la loro sicurezza da una persona incaricata o che abbiano da questa ricevuto istruzioni su come usare l‘apparecchio e dei pericoli da esso derivante.
- I bambini non devono giocare con l‘apparecchio.
- Sorvegliare i bambini per assicurarsi che non giochino con l‘apparecchio.

⚠ PRUDENZA

- Prima di qualsiasi attività con o sull‘apparecchio è necessario renderlo stabile per evitare incidenti o danneggiamenti dovuto dalla caduta dell‘apparecchio.
- L‘uscita del getto d‘acqua dall‘ugello d‘alta pressione causa una forza repulsiva sulla pistola a spruzzo. Assumere una posizione stabile, tenere con forza la pistola a spruzzo e la lancia.
- Non lasciare mai l’apparecchio incustodito quando è in funzione.

ATTENZIONE

- In caso di pause di lavoro prolungate disattivare l‘apparecchio dall‘interruttore dell‘apparecchio.
- Non utilizzare l‘apparecchio in caso di temperature inferiori a 0 °C.

Altri pericoli

⚠ PERICOLO

- È interdetto fare funzionare l‘apparecchio in aree potenzialmente a rischio di esplosione.
- Non spruzzare oggetti che contengono sostanze nocive alla salute (ad esempio amianto).
- Non aspirare mai liquidi contenenti solventi o acidi indiluiti o solventi! Ne fanno parte ad esempio benzina, diluenti per vernici o gasolio. La nebbia di polverizzazione è altamente infiammabile, esplosiva e velenosa. Non utilizzare acetone, acidi indiluiti e solventi, in quanto corrodono i materiali utilizzati nell‘apparecchio.
- Tenere le pellicole di imballaggio fuori dalla portata dei bambini. Pericolo di asfissia!

⚠ AVVERTIMENTO

- Secondo quanto prescritto dalle regolamentazioni in vigore, l‘apparecchio non deve mai essere usato senza separatore di sistema alla rete idrica. Assicurarsi che l‘attacco del vostro impianto idrico domestico, al qua le viene fatto funzionare l‘idropulitrice, sia equipaggiato con un separatore del sistema scondo la norma EN 12729 tipo BA.
- L‘acqua che scorre attraverso un separatore di sistema non è più classificata come acqua potabile.
- I tubi flessibili ad alta pressione, i raccordi e i giunti di accoppiamento sono importanti per la sicureza dell‘apparecchio. Utilizzare solo tubi flessibili ad alta pressione, raccordi e giunti di accoppiamento consigliati dal fabbricante.
- Quando si scollega il tubo flessibile di mandata o di alta pressione, dopo il funzionamento potrebbe fuoriuscire dell‘acqua scottante dai raccordi.

⚠ PRUDENZA

- Per prevenire incidenti o lesioni, nella scelta del luogo di stoccaggio e durante il trasporto è necessario osservare il peso dell‘apparecchio (vedi Dati tecnici).
- L‘utilizzo dell‘apparecchio ininterrotto per più ore, in casi rari, può causare sensazioni di insensibilità delle mani.
- Indossare dei guanti.
- Mantenere calde le mani.
- Fare pause di lavoro regolari.

Operare con detergente
⚠ AVVERTIMENTO
- Questo apparecchio è stato sviluppato per essere utilizzato con i detergenti forniti dal produttore o da lui consigliati. L‘utilizzo di altri detergenti o agenti chimici può compromettere la sicurezza dell‘apparecchio.
- L‘uso sbagliato di detergenti può causare lesioni gravi o avvelenamenti.
- Mantenere i detergenti fuori della portata dei bambini.

Dispositivi di sicurezza
⚠ PRUDENZA
- I dispositivi di sicurezza servono alla protezione dell‘utente e non devono essere modificati o essere raggirati.

Dispositivi di protezione individuale
⚠ PRUDENZA
- Per proteggersi dagli spruzzi d‘acqua o di sporco indossare indumenti e occhiali di protezione adatti.
- Durante l‘uso di idropulitrici possono formarsi degli aerosol. L‘inalazione di aerosol può di conseguenza essere nociva alla salute. In funzione dell‘applicazione è possibile utilizzare iniettori completamente schermati (p. es. lavasuperfici) per la pulitura ad alta pressione, le quali riducono notevolmente la fuoriuscita a spruzzo di aerosole acquose. L‘impiego di una tale schermatura non è possibile per tutte le applicazioni. Se l‘impiego di un iniettore completamente schermato non è possibile, allora in funzione dell‘ambiente da pulire si dovrebbe utilizzare una mascherina protettiva delle vie respiratorie della classe FFP 2 o equiparabile.

6. Rischi residui

Anche se questo elettroutensile viene utilizzato secondo le norme, continuano a sussistere rischi residui. In relazione alla struttura e al funzionamento di questo elettroutensile potrebbero presentarsi i seguenti pericoli:
- Danni all’apparato respiratorio nel caso in cui non venga indossata una maschera antipolvere adeguata.
- Danni all’udito nel caso in cui non vengano indossate cuffie antirumore adeguate.
- Danni alla salute derivanti da vibrazioni manobraccio se l’apparecchio viene utilizzato a lungo, non viene tenuto in modo corretto o se la manutenzione non è appropriata.

7. Caratteristiche tecniche

Tensione di rete	220-240 V~ / 50 Hz
Potenza assorbita	2200 W
Pressione di lavoro	11 MPa
Pressione d’esercizio	16,5 MPa
Portata	6,3 l/min
Pressione massima alimentazione acqua	0,4 MPa
Grado di protezione	II

Pericolo!
Rumore e vibrazioni
I valori del rumore e delle vibrazioni sono stati rilevati secondo la norma EN 60335.

Livello di pressione acustica L_{pA}	81 dB(A)
Incertezza K_{pA}	3 dB(A)
Livello di potenza acustica L_{WA}	98 db(A)
Incertezza K_{WA}	3 dB(A)

Portate cuffie antirumore.
L’effetto del rumore può causare la perdita dell’udito.

Valori complessivi delle vibrazioni (somma vettoriale delle tre direzioni) rilevati secondo la norma EN 60335.

Valore di emissione $a_h \leq 2{,}5\ m/s^2$

Il valore di emissione di vibrazioni indicato è stato misurato secondo un metodo di prova normalizzato e può variare a seconda del modo in cui l’elettroutensile viene utilizzato e, in casi eccezionali, può essere superiore al valore riportato.

Il valore di emissione di vibrazioni indicato può essere usato per il confronto tra elettroutensili di marchi diversi.

Il valore di emissione di vibrazioni può essere utilizzato anche per una valutazione preliminare dei rischi.

Limitate al minimo lo sviluppo di rumore e le vibrazioni!
- Utilizzate soltanto apparecchi in perfetto stato.
- Eseguite regolarmente la manutenzione e la pulizia dell’apparecchio.
- Adattate il vostro modo di lavorare all’apparecchio.
- Non sovraccaricate l’apparecchio.
- Fate eventualmente controllare l’apparecchio.
- Spegnete l’apparecchio se non lo utilizzate.
- Indossate i guanti.

8. Elementi forniti

- Aprite l'imballaggio e togliete con cautela l'apparecchio dalla confezione.
- Togliete il materiale d'imballaggio e anche i fermi di trasporto / imballaggio (se presenti).
- Controllate che siano presenti tutti gli elementi forniti.
- Verificate che l'apparecchio e gli accessori non presentino danni dovuti al trasporto.
- Se possibile, conservate l'imballaggio fino alla scadenza della garanzia.

ATTENZIONE
L'apparecchio e il materiale d'imballaggio non sono giocattoli! I bambini non devono giocare con sacchetti di plastica, film e piccoli pezzi! Sussiste pericolo di ingerimento e soffocamento!

9. Prima della messa in esercizio

Corretto utilizzo dell'apparecchio
- L'idropulitrice deve essere messa su una superficie piana e stabile.
- Ogni volta che si aziona l'apparecchio è consigliabile mantenere una posizione di lavoro corretta: una mano sulla pistola e l'altra sulla lancia.
- Il getto d'acqua non deve essere mai diretto contro cavi elettrici o la macchina stessa.
- Una certa mancanza di tenuta della pompa è normale e serve ad evitare danni quando la pompa è ferma.
- L'apparecchio non deve mai essere usato in locali a rischio d'esplosione.
- La temperatura di esercizio deve essere compresa tra i +5° e i + 40°.
- Non devono essere effettuate coperture o modifiche sulla lancia o sugli ugelli di spruzzo.
- L'idropulitrice è concepita per l'esercizio con acqua a basse o medie temperature (massimo fino a 40°). Temperature maggiori possono causare danni alla pompa.
- L'acqua di alimentazione non deve essere sporca, nè sabbiosa, nè contenere prodotti chimici che potrebbero pregiudicare il funzionamento e la durata dell'apparecchio.

Montaggio
Montaggio del dispositivo (Fig. 2)
Inserire il supporto della lancia (8) e il portacavi (4) lateralmente sui due punti di fissaggio sul dispositivo. Spingere l'impugnatura con tamburo avvolgitubo (1) sui punti di fissaggio sopra al dispositivo e metterla in sicurezza con le due viti fornite in dotazione (lunghezza 20 mm).
Montare il copriruota (6) con la vite in dotazione (lunghezza 13 mm).

Tamburo avvolgitubo (Fig. 1)
Il tamburo avvolgitubo consente di riporre il tubo flessibile ad alta pressione (3) con un ridotto ingombro di spazio .
Il tubo (3) viene avvolto sul tamburo avvolgitubo con l'ausilio della manovella (2).
Attenzione! Quando si utilizza l'idropulitrice, il tubo flessibile ad alta pressione deve essere svolto completamente.

Attacco di alimentazione dell'acqua (Fig.1)
Avvitare l'attacco di alimentazione dell'acqua (11) al dispositivo. L'attacco per l'alimentazione dell'acqua (11) è dotato di un apposito raccordo per sistemi di accoppiamento con flessibili standard. Inserire il raccordo per il flessibile di alimentazione (min. Ø 1/2"/ ca. 13 mm) nell'attacco di alimentazione dell'acqua (11).
Utilizzare sempre per l'alimentazione dell'acqua un flessibile idraulico rinforzato con un raccordo di normale uso comune. La lunghezza dovrebbe essere di minimo 6,0m. (non incluso nell'oggetto della fornitura)
Tra l'alimentazione di acqua corrente e l'idropulitrice ad alta pressione occorre installare una valvola di non ritorno! Chiedere consulenza al proprio fornitore di sanitari.

Adescamento da cisterne/serbatoi aperti e bacini naturali
Utilizzare uno speciale accessorio autoadescante (non incluso nella fornitura; reperibile presso i rivenditori specializzati).
Con questo accessorio l'idropulitrice è in grado di aspirare l'acqua a una distanza di 0,5 m dalla superficie dell'acqua. L'operazione può durare 25-50 secondi circa. Immergere completamente il tubo flessibile dell'accessorio nell'acqua per farne fuoriuscire l'aria. Collegare il tubo flessibile dell'accessorio all'idropulitrice e controllare che il filtro di aspirazione resti sott'acqua.
Lasciare funzionare l'idropulitrice con la pistola
a spruzzo rimossa finché l'acqua non inizia a scorrere regolarmente dal tubo flessibile ad alta pressione. Se, trascorsi 25–50 secondi, l'acqua non fuoriesce ancora, spegnere l'apparecchio e controllare tutti i collegamenti.
Quando l'acqua fuoriesce, spegnere l'idropulitrice e collegare la pistola e la lancia a spruzzo per iniziare a lavorare.

Collegamento tubo flessibile ad alta pressione (Fig. 3/4)
Collegare il tubo flessibile ad alta pressione (3) al relativo raccordo (7). Rimuovere prima il coperchio di protezione.
Inserire l'altra estremità del flessibile ad alta pressione (3) nell'attacco della pistola (17).

Per rimuovere il flessibile ad alta pressione (3), premere il tasto (A) e poi estrarlo.

Attacco dei rialzi (Fig. 5)
Per montare i rialzi 14,18, 22 e, premerli nella pistola (17) e ruotarli fino all‘arresto.
Per montare i rialzi,15, 19 e 20, inserirli nella prolunga (18) e ruotarli fino all‘arresto.

10. Collegamento elettrico

Il motore elettrico installato è collegato e pronto per l‘esercizio. L‘allacciamento è conforme alle disposizioni VDE e DIN pertinenti.

L‘allacciamento alla rete del cliente e il cavo di prolunga utilizzato devono essere conformi a tali norme.

Cavo di alimentazione elettrica difettoso

Sui cavi di alimentazione elettrica si verificano spesso danni all‘isolamento.

Le cause possono essere le seguenti:
- Schiacciature, laddove i cavi di alimentazione vengono fatti passare attraverso finestre o interstizi di porte.
- Piegature a causa del fissaggio o della conduzione dei cavi stessi eseguiti in modo non appropriato.
- Tagli causati dal transito sui cavi di alimentazione.
- Danni all‘isolamento causati dalle operazioni di distacco dalla presa a parete.
- Cricche a causa dell‘invecchiamento dell‘isolamento.

Tali cavi di alimentazione elettrica difettosi non possono essere utilizzati e rappresentano un pericolo mortale a causa dei danni all‘isolamento.

Controllare regolarmente che i cavi di alimentazione elettrica non siano danneggiati. Assicurarsi che, durante tale controllo, il cavo di alimentazione non sia collegato alla rete elettrica.

I cavi di alimentazione elettrica devono essere conformi alle disposizioni VDE e DIN pertinenti. Impiegare solo linee di allacciamento con il medesimo contrassegno.

La stampa della denominazione del modello sul cavo di alimentazione è obbligatoria.

In caso di motore a corrente alternata monofase si consiglia, per macchine con un‘elevata corrente di avviamento (a partire da 3000 Watt), di impiegare una protezione di tipo C da 16A o di tipo K da 16A!

- Il prodotto soddisfa i requisiti della norma EN 61000-3-11 ed è soggetto a condizioni speciali di collegamento. Ciò significa che non ne è consentito l’uso con collegamento prese scelte a piacimento.
- In caso di condizioni di rete sfavorevoli l’apparecchio può causare delle variazioni temporanee di tensione.
- Il prodotto è concepito solo per l’utilizzo collegato a prese che
  a) non superino una massima impedenza di rete „Z“ (Zmax. = 0,465 Ω), oppure
  b) che abbiano una resistenza di corrente continua della rete almeno di 100 A per fase.
- In qualità di utilizzatore, dovete assicurare, se necessario rivolgendovi al vostro ente di fornitura dell’energia elettrica, che la presa di collegamento dalla quale volete azionare il prodotto soddisfi uno dei due requisiti citati a) oppure b).

11. Uso

L’apparecchio è composto da un gruppo con una pompa coperta da una carcassa a prova di urto. L’apparecchio è dotato di una lancia e una pistola ergonomica per assicurare una posizione di lavoro ottimale con forma e dotazione rispondenti alle norme in vigore.

Messa in funzione:
Quando l‘idropulitrice ad alta pressione è completamente montata e sono stati eseguiti tutti i raccordi, è possibile procedere nel seguente modo:

Aprire l‘alimentazione dell‘acqua. Togliere la sicura dalla pistola (17) sull‘interruttore di blocco (C). Tirare indietro la leva di erogazione (D) in modo che l‘aria presente nel dispositivo possa scaricarsi. (Fig.4)

Accedere il dispositivo, posizionando l‘interruttore di accensione / spegnimento (4) su „ON“. Azionare a questo punto la leva di erogazione (D). (Fig.1/4)

Per spegnere, rilasciare la leva di regolazione (D); il dispositivo passa in modalità stand-by. Non appena si aziona la leva di erogazione (D), l‘idropulitrice ad alta pressione si riavvia. (Fig.4)

Per spegnere completamente il dispositivo, posizionare l‘interruttore di accensione / spegnimento (4) su „OFF“. (Fig.1)

Serbatoio del detergente (9)
Riempire il serbatoio del detergente con il detergente adatto. La miscelazione del detergente si svolge in automatico in modalità a bassa pressione.
Il detergente viene aspirato soltanto se è montata la spazzola di pulizia (22).

Utilizzo dei rialzi (Fig. 1)

Adattatore Kärcher (14): Con questo adattatore si possono montare gli accessori di marca Kärcher.

Pulitrice per esterni (15): Per la pulizia di pavimenti e superfici di pareti.

Turbougello (19): per rimuovere lo sporco ostinato.

Ugello (20): per lavori di pulizia sommari.

Spazzola di pulizia (22): per la pulizia delle superfici.

12. Manutenzione

⚠ **Avviso!** Prima di qualsiasi regolazione, riparazione o manutenzione, staccare la spina!

Misure di manutenzione generali

- Tenete il più possibile i dispositivi di protezione, le fessure di aerazione e la carcassa del motore liberi da polvere e sporco. Passate un panno pulito sull'apparecchio o pulitelo con un getto di aria compressa a bassa pressione.
- Consigliamo di pulire l'apparecchio subito dopo averlo usato.
- Pulite l'apparecchio regolarmente con un panno umido ed un po' di sapone. Non usate detergenti o solventi, perché questi ultimi potrebbero danneggiare le parti in plastica dell'apparecchio. Fate attenzione che non possa penetrare dell'acqua all'interno dell'apparecchio.

Lunghi periodi di inattività della pompa elettrica
Se si prevedono lunghi periodi di inattività dell'apparecchio (più di 3 mesi) in ambienti a rischio di gelo si consiglia di riempire la macchina con un prodotto antigelo (simili a quelli per le auto).
Se l'apparecchio non viene utilizzato per diverso tempo nella pompa elettrica si formano depositi di calcare che possono causare difficoltà nella fase di avviamento.

Informazioni sul Servizio Assistenza
Si deve tenere presente che le seguenti parti di questo prodotto sono soggette a un'usura naturale o dovuta all'uso ovvero che le seguenti parti sono necessarie come materiali di consumo.
Parti soggette ad usura *:Candela di accension, cintura, tubo flessibile, lancia, Ugelli e attacchi, filtro dell'aria, guarnizioni

* non necessariamente compreso tra gli elementi forniti!

Pulizia dell'ugello (Fig. 1)
Usate il filo metallico in dotazione (12) per la pulizia di un ugello ostruito.

13. Smaltimento e riciclaggio

L'apparecchio si trova in un imballaggio per evitare i danni dovuti al trasporto. Questo imballaggio rappresenta una materia prima e può perciò essere utilizzato di nuovo o riciclato. L'apparecchio e i suoi accessori sono fatti di materiali diversi, per es. metallo e plastica. Gli apparecchi difettosi non devono essere gettati nei rifiuti domestici. Per uno smaltimento corretto l'apparecchio va consegnato ad un apposito centro di raccolta. Se non vi è noto nessun centro di raccolta, rivolgetevi per informazioni all'amministrazione comunale.

Non smaltire i dispositivi usati insieme ai rifiuti domestici!

Questo simbolo indica che il prodotto non deve essere smaltito con i rifiuti domestici come da direttiva per gli strumenti elettrici ed elettronici usati (2012/19/UE) e in base alle leggi nazionali. Questo prodotto deve essere consegnato presso un apposito centro di raccolta. Questo può essere eseguito ad es. restituendo il prodotto vecchio all'atto dell'acquisto di un prodotto simile o consegnandolo presso un centro di raccolta autorizzato al riciclaggio di strumenti elettrici ed elettronici usati. La gestione impropria di dispositivi usati può ripercuotersi negativamente sull'ambiente e sulla salute umana, a causa di sostanze potenzialmente pericolose spesso contenute negli strumenti elettrici ed elettronici. Uno smaltimento corretto del prodotto contribuisce inoltre a sfruttare in modo efficiente le risorse. Le informazioni sui centri di raccolta per dispositivi usati sono reperibili presso la propria amministrazione comunale, l'azienda municipalizzata per la nettezza urbana, un centro autorizzato allo smaltimento di strumenti elettrici ed elettronici usati o presso il servizio di nettezza urbana.

14. Possibili cause di anomalie

Anomalia	Causa	Rimedio
L'apparecchio non funziona.	Manca la tensione elettrica sull'apparecchio.	Controllate il fusibile, il cavo di alimentazione, la spina di rete ed eventualmente fateli sostituire da personale specializzato.
	Sezione troppo piccola del cavo di prolunga o cavo di prolunga troppo lungo.	Utilizzate cavi di prolunga con sezioni più grandi o cavi di prolunga più corti.
	La tensione di rete è inferiore al valore prescritto.	Contattate eventualmente l'ente di fornitura dell'energia elettrica.
	La pompa è congelata.	Controllate, eventualmente scongelatela.
Il motore funziona ma non c'è pressione	Aspirazione d'aria nell'alimentazione dell'acqua.	Controllare il tubo flessibile d'alimentazione ed i collegamenti, eventualmente sostituitelo.
	Bocchetta d'uscita troppo grande.	Controllate, eventualmente sostituite.
Pressione d'esercizio irregolare	Aspirazione d'aria nell'alimentazione dell'acqua.	Controllare il tubo flessibile d'alimentazione ed i collegamenti, eventualmente sostituitelo.

Declaración de los símbolos en el aparato

	¡Antes de la puesta en marcha, leer y seguir el manual de instrucciones así como las indicaciones de seguridad!
	¡Use gafas protectoras!
	¡Llevar protección auditiva!
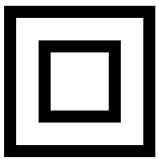	Clase de protección II
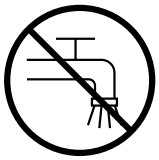	El aparato no debe conectarse directamente a la red pública de agua potable.
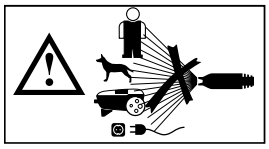	No dirija el chorro de alta presión hacia personas, animales, equipos eléctricos activos o al aparato mismo.

Índice de contenidos: Página:

1. Introducción 47
2. Descripción del aparato 47
3. Volumen de suministro 47
4. Uso previsto 48
5. Indicaciones de seguridad para limpiadores de alta presión 48
6. Riesgos residuales 50
7. Datos técnicos 50
8. Desembalaje 51
9. Antes de la puesta en marcha 51
10. Conexión eléctrica 52
11. Manejo 52
12. Mantenimiento 53
13. Eliminación y reciclaje 53
14. Posibles causas de averías 54

1. Introducción

Fabricante:

Scheppach GmbH
Günzburger Straße 69
D-89335 Ichenhausen

Estimado cliente:
Le deseamos éxito y disfrute al trabajar con su nuevo aparato.

Indicación:
El fabricante de este aparato, de acuerdo con la legislación alemana de responsabilidad sobre productos, no se hace responsable de los daños originados en este aparato o causados por éste en los siguientes casos:
- manejo incorrecto,
- inobservancia del manual de instrucciones,
- reparaciones efectuadas por personal técnico no autorizado ajeno a nuestra empresa,
- montaje y sustitución de piezas de repuesto no originales,
- empleo no conforme al previsto,
- fallos de la instalación eléctrica en caso de incumplimiento de las normas eléctricas y disposiciones VDE 0100, DIN 57113 / VDE 0113.

Observe lo siguiente:
Lea antes del montaje y de la puesta en marcha el texto completo del presente manual de instrucciones.
El presente manual de instrucciones tiene como fin facilitarle los conocimientos necesarios sobre su herramienta eléctrica y que pueda aprovechar sus posibilidades de uso conforme a las previstas.
El manual de instrucciones incluye importantes indicaciones sobre cómo debe trabajar con la herramienta eléctrica de forma segura, competente y rentable y cómo puede evitar peligros, ahorrar costes por reparaciones, reducir los tiempos de inactividad y aumentar la fiabilidad y la vida útil de la herramienta eléctrica.
Además de las normas de seguridad incluidas en este manual de instrucciones, se deberán observar estrictamente las prescripciones vigentes en su país para el funcionamiento de la herramienta eléctrica. Conserve el manual de instrucciones en una funda de plástico protegido del polvo y de la humedad con la herramienta eléctrica.
Este deberá leerse y observarse con atención por cada persona empleada antes de comenzar a trabajar por primera vez. En la herramienta eléctrica solo deben trabajar personas instruidas en su manejo y familiarizadas con los peligros que esta conlleva. Debe respetarse la edad laboral mínima.
Además de las indicaciones de seguridad incluidas en el presente manual de instrucciones y las prescripciones especiales vigentes en su país, deberán observarse las normas técnicas generalmente reconocidas para el funcionamiento de máquinas de estructura similar.
Declinamos cualquier responsabilidad de posibles accidentes o daños que puedan producirse por no obedecer las presentes instrucciones e indicaciones de seguridad.

2. Descripción del aparato (fig. 1)

1. Asidero con tambor para manguera
2. Manivela
3. Manguera de alta presión
4. Soporte de cable
5. Interruptor de conexión/desconexión
6. Cubierta de rueda
7. Conexión para manguera de alta presión
8. Soporte para lanza
9. Recipiente del producto de limpieza
10. Rueda de transporte
11. Conexión de toma de agua
12. Aguja para limpieza de boquillas
13. -
14. Adaptador Kärcher
15. Limpiador de terrazas
16. -
17. Pistola
18. Extensión
19. Boquilla turbo
20. Boquilla
21. -
22. Cepillo de limpieza

3. Volumen de suministro

- Manual de instrucciones
- Manguera de alta presión
- Recipiente del producto de limpieza
- Aguja para limpieza de boquillas
- Adaptador Kärcher
- Limpiador de terrazas
- Pistola
- Extensión
- Boquilla turbo
- Boquilla
- Cepillo de limpieza

4. Uso previsto

El limpiador de alta presión está destinado al uso en el ámbito privado para la limpieza de vehículos, máquinas, edificios, fachadas, etc. con alta presión. La máquina únicamente debe utilizarse para el fin previsto. Se considerará inapropiado cualquier uso que vaya más allá. Los daños o lesiones de cualquier tipo producidos a consecuencia de lo anterior serán responsabilidad del usuario/operario, no del fabricante.

Recuerde que nuestros aparatos no están diseñados para usos comerciales, artesanales ni industriales. No concedemos ningún tipo de garantía si se utiliza el aparato en empresas comerciales, artesanales o industriales, ni en actividades de características similares.

5. Indicaciones de seguridad para limpiadores de alta presión

Lea estas indicaciones de seguridad y las instrucciones de uso originales antes de utilizar el aparato por primera vez. Actúe en consecuencia.

- Además de las indicaciones en las instrucciones de uso, deben observarse las normas generales de seguridad y prevención de accidentes del organismo regulador.
- Las señales de advertencia e información que se encuentran en el aparato proporcionan información importante para un funcionamiento seguro.

Niveles de riesgo

⚠ PELIGRO

- Indica un peligro inminente que puede ocasionar lesiones graves o incluso la muerte.

⚠ ADVERTENCIA

- Indica una situación potencialmente peligrosa que, de no evitarse, podría ocasionar lesiones graves o incluso la muerte.

⚠ PRECAUCIÓN

- Indica una situación potencialmente peligrosa que, de no evitarse, puede provocar lesiones leves.

ATENCIÓN

- Indica una situación potencialmente peligrosa que puede ocasionar daños materiales.

Componentes eléctricos

⚠ PELIGRO

- Peligro de electrocución.
- No toque nunca el enchufe de red y la toma de enchufe con las manos mojadas.
- Antes de cada operación, compruebe que el cable de conexión a la red con la toma de enchufe no esté dañado. Haga que un técnico de servicio técnico / electricista autorizado. Sustituya inmediatamente el cable de conexión a la red dañado. No ponga en marcha el aparato con un cable de conexión a la red dañado.
- Todas las partes activas de la zona de trabajo deben protegerse contra chorros de agua.
- El enchufe de red y el acoplamiento de un cable alargador deben ser estancos y no deben permanecer sumergidos en agua. El acoplamiento no debe permanecer en el suelo. Se recomienda utilizar tambores de cable que garanticen que las tomas de enchufe estén a una altura mínima de 60 mm por encima del suelo.
- Asegúrese de que los cables de conexión a la red y los cables alargadores no estén dañados por opresiones, aplastamientos, tirones o similares. Proteja los cables de conexión a la red del calor, el aceite y los bordes afilados.
- Apague el aparato y desenchúfelo antes de realizar cualquier trabajo de cuidado o mantenimiento.
- Los trabajos de reparación y los trabajos en componentes eléctricos solo pueden ser realizados por un servicio técnico autorizado.

⚠ ADVERTENCIA

- El aparato solo puede conectarse a una conexión eléctrica realizada por un electricista de acuerdo con la norma IEC 60364.
- Conectar el aparato solo a corriente alterna. La tensión debe coincidir con la placa de características del aparato.
- Clase de protección II - Los aparatos solo pueden conectarse a fuentes de alimentación con sus correspondientes tomas de tierra.
- Por razones de seguridad, se recomienda utilizar el aparato siempre a través de un interruptor diferencial (máx. 30 mA).
- Un cable alargador eléctrico inadecuado puede ser peligroso. Utilice únicamente un cable alargador eléctrico homologado y debidamente marcado con una sección de cable suficiente en el exterior: 1 - 10 m: 1,5 mm^2; 10 - 30 m: 2,5 mm^2
- Siempre desenrolle completamente el cable alargador del tambor de cable.

¡Advertencia! Esta herramienta eléctrica produce un campo electromagnético mientras funciona. Este campo puede perjudicar bajo circunstancias concretas implantes médicos activos o pasivos. Con el fin de reducir el peligro de lesiones graves o mortales, recomendamos a las personas con implantes médicos que consulten tanto a su médico como al fabricante del implante médico antes de manejar la herramienta eléctrica.

Manipulación segura

⚠ PELIGRO

- El usuario debe utilizar el aparado de acuerdo a su uso previsto. Debe tener en cuenta las condiciones locales y prestar atención a las personas del entorno cuando trabaje con el aparato.
- Antes de cada operación, compruebe que los componentes importantes, como la manguera de alta presión, la pistola pulverizadora de mano y los dispositivos de seguridad, no estén dañados. Reemplace inmediatamente los componentes dañados. No ponga en marcha el aparato con componentes dañados.
- Los chorros de alta presión pueden ser peligrosos si no se utilizan correctamente. El chorro no debe dirigirse a personas, animales, equipos eléctricos activos o al aparato mismo.
- No dirija el chorro de alta presión hacia terceros o hacia usted para limpiar la ropa o el calzado.
- Los neumáticos y las válvulas de los neumáticos de los vehículos pueden resultar dañados y reventar por el chorro de alta presión. La primera evidencia de ello es la decoloración del neumático. Los neumáticos y las válvulas de los neumáticos de los vehículos dañados constituyen un peligro de muerte. ¡Mantenga una distancia de chorro de al menos 30 cm durante la limpieza!

⚠ ADVERTENCIA

- No utilice este aparato cuando otras personas se encuentren dentro del rango de alcance, a menos que estén usando ropa de protección.
- El aparato no debe ser operado por niños o personal sin formación.
- Este aparato no está diseñado para que lo usen personas con capacidades físicas, sensoriales o mentales limitadas o con falta de experiencia y/o conocimiento, a no ser que las vigile una persona responsable de su seguridad, o estas hayan recibido de esta última instrucciones sobre cómo usar el aparato y hayan comprendido los peligros resultantes. No debe permitirse a los niños jugar con el aparato.
- Se debe vigilar a los niños para asegurarse de que no juegan con el aparato.

⚠ PRECAUCIÓN

- Antes de realizar cualquier trabajo con o sobre el aparato, asegúrese de que éste sea estable para evitar accidentes o daños por caídas sobre el aparato.
- La pistola pulverizadora de mano ejerce una fuerza de retroceso debido a la salida del chorro de agua por la boquilla de alta presión. Asegúrese de estar de pie de forma segura, sostenga firmemente la pistola pulverizadora de mano y el tubo pulverizador.
- Nunca deje el aparato desatendido mientras esté en marcha.

ATENCIÓN

- Para pausas más largas, apague el aparato mediante utilizando el interruptor de encendido.
- No ponga en funcionamiento el aparato a temperaturas inferiores a 0 °C.

Otros peligros

⚠ PELIGRO

- Está prohibido el funcionamiento en zonas con peligro de explosión.
- No dirija la pulverización hacia ningún objeto que contenga sustancias peligrosas para la salud (p. ej., amianto).
- ¡Nunca aspire líquidos que contengan disolventes o ácidos y disolventes no diluidos! Entre estos se incluyen, p. ej., gasolina, disolvente de pintura o combustible para calefacción. La neblina de pulverización es altamente inflamable, explosiva y venenosa. No utilice acetona, ácidos no diluidos ni disolventes, ya que atacan los materiales utilizados en el aparato.
- ¡Mantenga las láminas de embalaje fuera del alcance de los niños, ya que entrañan peligro de asfixia!

⚠ ADVERTENCIA

- Según la normativa vigente, el aparato no debe funcionar nunca sin un sistema de separación en la red de agua potable. Asegúrese de que la conexión de su instalación de agua potable, en la que funciona el limpiador de alta presión, está equipada con un separador de sistema tipo BA según la norma EN 12729.
- El agua que ha pasado por un sistema de separación ya no se considera agua potable.
- Las mangueras de alta presión, accesorios y acoplamientos son importantes para la seguridad del aparato. Utilice únicamente mangueras de alta presión, accesorios y acoplamientos recomendados por el fabricante.
- Al desconectar la manguera de entrada o de alta presión, puede salir agua caliente de las conexiones después de la operación.

⚠ PRECAUCIÓN

- Al escoger el lugar de almacenamiento y para el transporte, tenga en cuenta el peso del aparato (véanse los datos técnicos) para evitar accidentes o lesiones.
- En raras ocasiones, varias horas de uso ininterrumpido del aparato pueden provocar entumecimiento en las manos.
- Utilizar guantes.
- Mantenga las manos calientes.
- Haga pausas de trabajo con regularidad.

Trabajos con agentes de limpieza
⚠ ADVERTENCIA
- Este aparato está diseñado para su uso con productos de limpieza suministrados o recomendados por el fabricante. El uso de otros productos de limpieza o productos químicos puede afectar a la seguridad del aparato.
- El uso incorrecto de productos de limpieza puede causar lesiones graves o envenenamiento.
- Mantenga los productos de limpieza fuera del alcance de los niños.

Dispositivos de seguridad
⚠ PRECAUCIÓN
- Los dispositivos de seguridad sirven para proteger al usuario y no deben modificarse o eludirse.

Equipos de protección individual
⚠ PRECAUCIÓN
- Use ropa y gafas de protección adecuadas para protegerse contra salpicaduras de agua o suciedad.
- Se pueden generar aerosoles durante el uso de limpiadores de alta presión. La inhalación de aerosoles puede causar daños a la salud. Dependiendo de la aplicación, se pueden utilizar boquillas completamente apantalladas (p. ej., limpiadores de superficies) para la limpieza a alta presión, lo que reduce significativamente la producción de aerosoles acuosos. El uso de un apantallamiento de este tipo no es posible en todas las aplicaciones. Si no es posible el uso de una boquilla completamente apantallada, se debe usar una máscara respiratoria de clase FFP 2 o equivalente, dependiendo del entorno que se vaya a limpiar.

6. Riesgos residuales

Aunque esta herramienta eléctrica se maneje según el reglamento, siempre puede haber riesgos residuales. Los siguientes peligros se pueden presentar asociados con la forma de construcción y el modelo de esta herramienta eléctrica:
- Daños pulmonares si no se emplea una mascarilla antipolvo adecuada.
- Daños auditivos si no se emplea una protección auditiva adecuada.
- Daños a la salud, derivados de oscilaciones entre manos y brazos, en caso de que el aparato se utilice durante un periodo de tiempo más prolongado o no se conduzca de forma correcta y el mantenimiento sea inadecuado.

7. Datos técnicos

Tensión de red	220-240 V~ / 50 Hz
Consumo de potencia	2200 W
Presión de trabajo	11 MPa
Presión nominal	16,5 MPa
Capacidad de bombeo	6,3 l/min
máx. presión toma de agua	0,4 MPa
Clase de protección	II

¡Peligro!
Ruidos y vibraciones
Los valores de emisión de ruidos y vibraciones han sido determinados con arreglo a la norma EN 60335.

Nivel de presión acústica L_{pA}	81 dB(A)
Incertidumbre K_{pA}	3 dB(A)
Nivel de potencia acústica L_{WA}	98 db(A)
Incertidumbre K_{WA}	3 dB(A)

Utilice protección auditiva.
El efecto del ruido puede causar pérdida auditiva.
Valores totales de vibración (suma vectorial de tres direcciones) determinados conforme a norma EN ISO 60335.

Valor de emisión de vibraciones $a_h \leq 2{,}5\ m/s^2$

El valor de emisión de vibraciones indicado ha sido determinado siguiendo un proceso de comprobación normalizado y podría cambiar y en casos excepcionales aun rebasar el valor indicado en función del modo de utilización de la herramienta eléctrica.

El valor de emisión de vibraciones indicado puede utilizarse para efectuar la comparación de una herramienta eléctrica con otra.

El valor de emisión de vibraciones indicado también puede utilizarse para una primera evaluación del daño.

¡Limite a un mínimo la generación de ruidos y vibraciones!
- Utilice únicamente aparatos en perfecto estado.
- Efectúe el mantenimiento del aparato y límpielo con regularidad.
- Adapte su forma de trabajo al aparato.
- No sobrecargue el aparato.
- En caso necesario, haga revisar el aparato.
- Desconecte el aparato si no lo utiliza.
- Use guantes.

8. Desembalaje

- Abra el embalaje y extraiga el aparato cuidadosamente.
- Retire el material de embalaje y los seguros de embalaje y transporte (si los hubiera).
- Compruebe la integridad del volumen de suministro.
- Compruebe que no haya daños de transporte en el aparato y en los componentes de los accesorios.
- Conserve el embalaje por si fuera preciso hasta la extinción del período de garantía.

⚠ ¡ATENCIÓN!
¡El aparato y los materiales de embalaje no son aptos como juguetes para niños! ¡Los niños no deben jugar con bolsas de plástico, láminas o piezas pequeñas! ¡Existe peligro de atragantamiento y asfixia!

9. Antes de la puesta en marcha

Uso correcto del aparato
- El limpiador de alta presión debe instalarse en una superficie nivelada y segura.
- Se recomienda mantener la correcta posición de funcionamiento cada vez que se acciona la máquina: una mano en la pistola y la otra en la lanza.
- El chorro de agua nunca debe dirigirse a las líneas eléctricas o a la máquina.
- Es normal que se produzca un ligero escape en la bomba, con el fin de evitar daños en la bomba durante la parada.
- La máquina no debe utilizarse en ningún caso en zonas con riesgo de explosión.
- La temperatura de trabajo debe estar entre +5 y +60°C. No deben incorporarse cubiertas o efectuarse en la lanza ni en las boquillas de pulverización.
- El limpiador de alta presión está diseñado para funcionar con agua fría o moderadamente caliente (máx. hasta 40°C); a temperaturas más altas se producen daños en la bomba.
- El agua entrante no debe estar sucia, arenosa o contaminada con productos químicos que puedan perjudicar el funcionamiento y acortar la vida útil de la máquina.

Montaje
Montaje del aparato (fig. 2)
Conecte lateralmente el soporte para lanza (8) y el soporte para cable (4) a los dos puntos de fijación del aparato.
Deslizar el asidero con tambor para manguera (1) en los puntos de fijación situados encima del aparato y fijarlo con los dos tornillos suministrados (longitud 20 mm)
Monte la cubierta de rueda (6) con el tornillo suministrado (longitud 13 mm)

Tambor para manguera (fig. 1)
El tambor de manguera se utiliza para la conservación de la manguera de alta presión (3) en un espacio reducido.
Con la manivela (2) se puede enrollar la manguera de alta presión (3) en el tambor de manguera.
¡Atención! Para utilizar el limpiador de alta presión, la manguera de alta presión debe estar completamente desenrollada.

Conexión toma de agua (fig. 1)
Atornille la conexión para la toma de agua (11) al aparato. La conexión para la toma de agua (11) está equipada con una pieza de conexión para sistemas de acoplamiento de mangueras estándar. Conecte el acoplamiento de la manguera de entrada (mín. Ø 1/2”/ aprox. 13 mm) en la conexión para la entrada de agua (11).
Utilice siempre una manguera de agua reforzada con un acoplamiento estándar para la toma de agua. La longitud debe ser de al menos 6,0 m. (no se incluyen en el volumen de suministro)
¡Entre el agua potable y el limpiador de alta presión se debe instalar una válvula de retención! Solicite información a su fontanero.

Aspiración de depósitos/contenedores abiertos y aguas naturales
Utilice un accesorio autoaspirante especial (no incluido en el volumen de suministro / disponible a través de su distribuidor especializado)
Con este accesorio, el limpiador de alta presión puede aspirar agua a 0,5 m por encima del nivel del mar. Esta operación puede durar entre 25 y 50 segundos.
Sumerja el accesorio de manguera completamente bajo el agua para expulsar el aire de la manguera.
Conecte la el accesorio de manguera al limpiador de alta presión y asegúrese de que el filtro de succión permanezca bajo el agua.
Haga funcionar el limpiador de alta presión sin la pistola pulverizadora hasta que el agua salga uniformemente por la manguera de alta presión. Si no sale agua después de 25 - 50 segundos, desconéctelo y compruebe todas las conexiones.
Cuando el agua esté fluyendo, apague el limpiador de alta presión y conecte la pistola pulverizadora y la lanza pulverizadora para trabajar.

Conexión manguera de alta presión (fig. 3/4)
Conecte la manguera de alta presión (3) a la conexión para la manguera de alta presión (7). Retire primero la tapa protectora.
Introduzca el otro extremo de la manguera de alta presión (3) en la conexión de la pistola (17).

Para extraer la manguera de alta presión (3), pulse el botón (A) y tire de él.

Conexión de los suplementos (fig. 5)
Para montar los suplementos 14, 18 y 22, empújelos hacia dentro de la pistola (17) y gírelos hasta que queden bloqueados.
Para montar los suplementos 15, 19 y 20, conéctelos a la extensión (18) y gírelos hasta que queden bloqueados.

10. Conexión eléctrica

El motor eléctrico instalado está conectado listo para utilizarse. La conexión cumple las pertinentes disposiciones VDE y DIN.

La conexión a la red por parte del cliente, así como el cable alargador utilizado deben cumplir estas normas.

Línea de conexión eléctrica defectuosa

En las líneas de conexión eléctrica surgen a menudo daños de aislamiento.

Las causas para ello pueden ser:
- Zonas aprisionadas al conducir las líneas de conexión a través de ventanas o puertas entreabiertas.
- Puntos de dobleces ocasionados por la fijación o el guiado incorrectos de la línea de conexión.
- Zonas de corte al sobrepasar la línea de conexión.
- Daños de aislamiento por tirar de la línea de conexión del enchufe de la pared.
- Grietas causadas por el envejecimiento del aislamiento.

Tales líneas de conexión eléctrica defectuosas no deben utilizarse, pues suponen un riesgo para la vida debido a los daños de aislamiento.

Supervisar con regularidad las líneas de conexión eléctrica en busca de posibles daños. Durante la comprobación, preste atención a que la línea de conexión no cuelgue de la red eléctrica.

Las líneas de conexión eléctrica deben cumplir las pertinentes disposiciones VDE y DIN. Utilice solo líneas de conexión con la misma certificación.

La impresión de la denominación del tipo en el cable de conexión es obligatoria.

En el caso de motores de corriente alterna monofásicos, para máquinas con una elevada corriente de arranque (a partir de 3000 W), recomendamos emplear una protección por fusible C 16 A o K 16 A.

- El producto cumple los requisitos de la norma EN 61000-3-11 y está sometido a condiciones de conexión especiales. Ello significa que está prohibido un uso en puntos de conexión escogidos de forma arbitraria.
- El producto puede provocar fluctuaciones de tensión transitorias ante condiciones desfavorables de la red.
- El producto solo es apto para el uso en los puntos de conexión previstos,
  a) No exceder la impedancia de red máxima permitida “Z” (Zmáx. = 0,465 Ω), o
  b) aquellos con una intensidad de corriente permanente admisible de red de como mínimo 100 A por fase.
- Como usuario deberá asegurarse - si fuera necesario tras una consulta previa a su compañía suministradora de electricidad - de que el punto de conexión al que desea conectar el producto cumple uno de los dos requisitos indicados, a) o b).

11. Manejo

La máquina se compone de un módulo con una bomba, que está cubierta por una carcasa a prueba de golpes. La máquina está equipada con una lanza y una pistola de mano para una posición de trabajo óptima, cuya forma y equipamiento cumplen con la normativa vigente.

Puesta en marcha:
Cuando haya montado completamente el limpiador de alta presión y realizado todas las conexiones, puede proceder de la siguiente manera:

Abra la toma de agua. Desbloquee la pistola (17) mediante el interruptor de bloqueo (C). Haga retroceder el gatillo (D) para que el aire existente en el aparato pueda salir. (Fig. 5)

Conecte el aparato; ponga el interruptor de conexión/desconexión (5) en la posición “ON” (conectado). A continuación, accione el gatillo (D). (Fig. 1/5)

Para la desconexión, suelte el gatillo (D), y el aparato pasará a modo de espera. En cuanto se acciona el gatillo (D), el limpiador de alta presión se pone en marcha de nuevo. (Fig. 5)
Para desconectar completamente el limpiador de alta presión, ponga el interruptor de conexión/desconexión (5) en la posición “OFF” (desconectado). (Fig. 1)

Recipiente del producto de limpieza (9)
Llene el recipiente del producto de limpieza con el producto de limpieza adecuado. La adición del producto de limpieza se produce automáticamente en el funcionamiento a baja presión.

El producto de limpieza solo se aspira cuando el cepillo de limpieza (22) está montado.

Utilización del suplemento (fig. 1):

Adaptador Kärcher (14): Con este adaptador se pueden montar accesorios de la marca Kärcher

Limpiador de terrazas (15): Para la limpieza de suelos y paredes.

Boquilla turbo (19): Para la eliminación de suciedad persistente.

Boquilla (20): Para trabajos pesados de limpieza.

Cepillo de limpieza (22): Para la limpieza de superficies.

12. Mantenimiento

⚠ **¡Advertencia!** Antes de efectuar cualquier trabajo de ajuste, conservación o reparación, desenchufar la clavija de conexión de la red.

Medidas generales de mantenimiento

- En lo posible, mantenga los dispositivos de protección, las ranuras de aire y el cárter del motor libres de polvo y suciedad. Limpie el aparato con un paño limpio o sople aire comprimido a baja presión.
- Recomendamos limpiar el aparato directamente después del uso.
- Limpie regularmente el aparato con un paño húmedo y algo de jabón blando. No utilice ningún producto de limpieza ni disolventes; estos podrían deteriorar las piezas de plástico del aparato. Ponga cuidado para que no entre agua en el interior del aparato.

Larga durabilidad de la bomba eléctrica

Si la máquina va a permanecer inactiva durante un período prolongado (más de 3 meses) en locales con riesgo de heladas, es aconsejable su reabastecimiento con un anticongelante (similar al utilizado para los vehículos).
Si el aparato no se ha utilizado durante mucho tiempo, se formarán depósitos de cal en la bomba eléctrica, lo que puede provocar dificultades en el arranque.

Información sobre el servicio técnico

Hay que tener en cuenta que los siguientes componentes de este producto están sometidos a desgaste natural o por el uso o que se requieren los siguientes materiales de consumo.
Piezas de desgaste*: Correa, manguera, lanza, boquillas y suplementos, filtro de aire, juntas

* ¡No se incluyen obligatoriamente en el volumen de suministro!

Boquilla de limpieza (fig. 1)

Para limpiar una boquilla obstruida, utilice el cable adjunto (12).

13. Eliminación y reciclaje

El aparato se encuentra en un envase para evitar daños de transporte. Este envase es materia prima, por lo que se puede reutilizar o devolver al circuito de materias primas. El aparato y sus accesorios se componen de diferentes materiales como, p. ej. metal y materiales sintéticos. Los aparatos defectuosos no deben desecharse como basura doméstica.
El aparato debe llevarse a un punto de recogida adecuado para su correcta eliminación. Si no conoce ningún punto de recogida, deberá preguntar a la administración municipal.

¡No arroje los aparatos usados a la basura doméstica!

Este símbolo indica que el producto, según la directiva sobre residuos de aparatos eléctricos y electrónicos (2012/19/UE) y las leyes nacionales, no puede eliminarse junto con la basura doméstica. En su lugar, este producto deberá llevarse hasta un punto de recogida adecuado. Esto puede efectuarse devolviendo el aparato al comprar uno nuevo de características similares o entregándolo en un punto de recogida autorizado para el reciclaje de residuos de aparatos eléctricos y electrónicos. La manipulación inadecuada de aparatos eléctricos y electrónicos usados puede tener efectos negativos en el medio ambiente y en la salud humana, debido a las sustancias potencialmente peligrosas que estos frecuentemente contienen. Al eliminar correctamente este producto, Ud. contribuye además a un aprovechamiento eficaz de los recursos naturales. Para más información acerca de los puntos de recogida de residuos de aparatos usados, póngase en contacto con su ayuntamiento, el organismo público de recogida de residuos, cualquier centro autorizado para la eliminación de residuos de aparatos eléctricos y electrónicos o la oficina del servicio de recogida de basuras.

14. Posibles causas de averías

Fallo de funcionamiento	Causa	Solución
El aparato no funciona.	No hay tensión eléctrica en el aparato.	Comprobar el fusible, el cable de red y el enchufe de red y, en caso necesario, hágalos sustituir por personal especializado.
	Sección del cable alargador demasiado pequeña o cable alargador demasiado largo.	Utilice cables alargadores con una sección de cable mayor o cables alargadores más cortos.
	La tensión de red está por debajo del valor especificado	En caso necesario, póngase en contacto con una compañía de suministro de energía.
	La bomba se ha congelado.	Efectúe una comprobación, y descongele en caso necesario.
El motor está en marcha, pero no hay presión.	Admisión de aire en la toma de agua.	Compruebe la manguera de entrada y las conexiones de manguera, y reemplácelas en caso necesario.
	La boquilla de salida es demasiado grande.	Efectúe una comprobación, y reemplace en caso necesario.
Presión de servicio irregular.	Admisión de aire en la toma de agua.	Compruebe la manguera de entrada y las conexiones de manguera, y reemplácelas en caso necesario.

Verklaring van de symbolen op het apparaat

	Lees voorafgaand aan de inbedrijfstelling de gebruikshandleiding en de veiligheidsvoorschriften!
	Draag een veiligheidsbril!
	Draag gehoorbescherming!
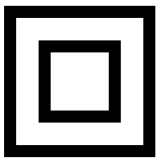	Beschermingsklasse II
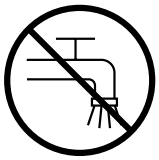	Het apparaat mag niet direct op het openbare drinkwaternet worden aangesloten.
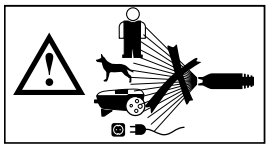	Hogedrukstraal niet op personen, dieren, actieve elektrische apparatuur of het apparaat zelf worden gericht.

Inhoudsopgave: Pagina:

1. Inleiding 57
2. Apparaatbeschrijving 57
3. Meegeleverd 57
4. Beoogd gebruik 58
5. Veiligheidsvoorschriften voor hogedrukreiniger 58
6. Restrisico‘s 60
7. Technische gegevens 60
8. Uitpakken 60
9. Voor de ingebruikname 61
10. Elektrische aansluiting 61
11. Bediening 62
12. Onderhoud 63
13. Afvalverwerking en hergebruik 63
14. Mogelijke oorzaken van defecten 64

1. Inleiding

Fabrikant:

Scheppach GmbH
Günzburger Straße 69
D-89335 Ichenhausen

Geachte klant,
Wij wensen u veel plezier en succes bij het werken met uw nieuwe apparaat.

Aanwijzing:
De fabrikant van dit apparaat is volgens de van kracht zijnde wet inzake productaansprakelijkheid niet aansprakelijk voor schade die aan dit apparaat of door dit apparaat ontstaan bij:
- ondeskundige behandeling,
- Het niet in acht nemen van de gebruikshandleiding,
- reparaties door derden, niet geautoriseerde vakmensen,
- inbouw en vervanging van niet-originele onderdelen,
- niet doelmatig gebruik,
- uitvallen van de elektrische installatie bij het niet in acht nemen van de elektrische voorschriften en VDE-voorschriften 0100, DIN 57113 / VDE0113.

Let op:
Lees voor de montage en voor de inbedrijfstelling de complete tekst van de gebruikshandleiding door.
De gebruikshandleiding is bedoeld om het gemakkelijker te maken, uw elektrisch gereedschap te leren kennen en de beoogde toepassingsmogelijkheden van het apparaat te benutten.
De gebruikshandleiding bevat belangrijke aanwijzingen, hoe u met het elektrisch gereedschap veilig, vakkundig en economisch werkt en hoe u gevaren vermijdt, reparatiekosten uitspaart, uitvaltijden vermindert en de betrouwbaarheid en levensduur van elektrische apparaat verhoogt.
Aanvullend op de veiligheidsbepalingen van deze gebruikshandleiding moet u absoluut de voor de werking van het elektrische apparaat geldende voorschriften van uw land in acht nemen. Bewaar de gebruikshandleiding bij het elektrisch gereedschap in een plastic hoes, beschermd tegen vuil en vocht.
De gebruiksaanwijzing moet door elke bediener van het apparaat voor aanvang van het werk gelezen en zorgvuldig nageleefd worden. Aan het elektrisch gereedschap mogen alleen personen werken, die voor het gebruik van het elektrisch gereedschap geïnstrueerd en over de daarmee verbonden gevaren geïnformeerd zijn. De vereiste minimumleeftijd moet aangehouden worden.

Naast de in deze gebruikshandleiding opgenomen veiligheidsvoorschriften en de bijzondere voorschriften van uw land moet u de algemeen erkende technische voorschriften in acht nemen voor de werking van machines van hetzelfde type.
Wij kunnen niet aansprakelijk worden gesteld voor ongevallen of schade, veroorzaakt door niet-naleving van deze handleiding of de veiligheidsvoorschriften.

2. Apparaatbeschrijving (afb. 1)

1. Handgreep met slanghaspel
2. handslinger
3. Hogedrukslang
4. kabelhouder
5. Aan/uit-schakelaar
6. Wielafdekking
7. Aansluiting voor hogedrukslang
8. Lanshouder
9. Reinigingsmiddelreservoir
10. transportwiel
11. Aansluiting watertoevoer
12. Reinigingsnaald sproeier
13. -
14. Kärcher-adapter
15. terrasreiniger
16. -
17. Pistool
18. Verlenging
19. Turbomondstuk
20. Sproeikop
21. -
22. Reinigingsborstel

3. Meegeleverd

- Gebruikshandleiding
- Hogedrukslang
- Reinigingsmiddelreservoir
- Reinigingsnaald sproeier
- Kärcher-adapter
- terrasreiniger
- Pistool
- Verlenging
- Turbomondstuk
- Sproeikop
- Reinigingsborstel

4. Beoogd gebruik

De hogedrukreiniger is voorzien voor het gebruik in het particuliere bereik voor het reinigen van voertuigen, machines, gebouwen, gevels enz. met hogedruk.
De machine mag uitsluitend voor het voorgeschreven doel worden gebruikt. Elk ander of verdergaand gebruik is niet volgens de voorschriften. De gebruiker/bediener en niet de fabrikant is aansprakelijk voor ontstane schade of elke vorm van letsel.

Let erop dat onze apparaten volgens het beoogd gebruik niet voor bedrijfsmatige, ambachtelijke of industriële toepassingen zijn ontworpen. Wij aanvaarden geen aansprakelijkheid wanneer het apparaat in bedrijfsmatige, ambachtelijke of industriële ondernemingen of bij soortgelijke werkzaamheden wordt ingezet.

5. Veiligheidsvoorschriften voor hogedrukreiniger

Lees deze veiligheidsvoorschriften voordat u het apparaat voor het eerst in gebruik neemt en de originele gebruikshandleiding. Handel overeenkomstig.

- Naast de aanwijzingen in de gebruikshandleiding moeten de algemene veiligheids- en ongevallenpreventievoorschriften van de wetgever in acht worden genomen.
- Op het apparaat aangebrachte waarschuwings- en instructiebordjes geven belangrijke aanwijzingen voor een veilig gebruik.

Gevaarniveaus

⚠ GEVAAR

- Geeft een direct dreigend gevaar dat tot ernstig of dodelijk letsel kan leiden.

⚠ WAARSCHUWING

- Geeft een mogelijk gevaarlijke situatie aan die tot ernstig of dodelijk letsel kan leiden.

⚠ VOORZICHTIG

- Geeft een mogelijk gevaarlijke situatie aan die tot licht letsel kan leiden.

LET OP

- Geeft een mogelijk gevaarlijke situatie aan die tot materiële schade kan leiden.

Elektrische componenten

⚠ GEVAAR

- Gevaar op een elektrische schok.
- Netstekker en stopcontact nooit met vochtige handen aanpakken.
- Netsnoer met netstekker voor elke gebruik op schade controleren. Beschadigde netsnoer direct door geautoriseerde servicedienst / elektriciens laten vervangen. Apparaat met beschadigde netsnoer niet in bedrijf nemen.
- Alle stroomgeleidende onderdelen in de werkomgeving moeten beschermd zijn tegen spatwater.
- Netstekker en koppeling van een verlengsnoer moeten waterdicht zijn en mogen niet in het water liggen. De koppeling mag niet op de grond liggen. Aanbevolen wordt om kabeltrommels te gebruiken die waarborgen dat de stopcontacten zich minstens 60 mm boven de grond bevinden.
- Let op dat de netaansluiting en het verlengsnoer niet worden overreden, bekneld raakt of uitgerekt of op enige wijze wordt beschadigd. De netsnoeren beschermen tegen hitte, olie en scherpe randen.
- Voor alle verzorgings- en onderhoudswerkzaamheden het apparaat uitschakelen en de netstekker uit het stopcontact verwijderen.
- Reparatiewerkzaamheden en werkzaamheden aan elektrische bouwdelen mogen alleen door een geautoriseerde klantenservice worden uitgevoerd.

⚠ WAARSCHUWING

- Het apparaat mag alleen op een elektrische aansluiting worden aangesloten die door een elektricien conform IEC 60364 werd uitgevoerd.
- Het apparaat uitsluitend op wisselstroom aansluiten. De spanning moet overeenstemmen met het typeplaatje van het apparaat.
- Beschermingsklasse II - Apparaten mogen alleen conform de voorschriften op geaarde stroombronnen worden aangesloten.
- Om veiligheidsredenen adviseren wij doorgaans het apparaat via een aardlekschakelaar (max. 30 mA) te gebruiken.
- Een ongeschikte elektrisch verlengsnoer kan gevaarlijk zijn. In de buitenlucht uitsluitend een hiervoor, toegestaan, overeenkomstig aangeduide, elektrisch verlengsnoer met voldoende leidingdiameter gebruiken:
  1 - 10 m: 1,5 mm^2; 10 - 30 m: 2,5 mm^2
- Verlengsnoer altijd volledig van de kabeltrommel afwikkelen.

Waarschuwing! Dit elektrisch apparaat genereert een elektromagnetisch veld als het is ingeschakeld. Dit veld kan onder bepaalde omstandigheden interfereren met actieve of passieve medische implantaten. Om het risico op ernstig of dodelijk letsel te beperken, raden we personen met medische implantaten aan om hun arts en de fabrikant van het medische implantaat te raadplegen voordat de machine wordt gebruikt.

Veilig werken

⚠ GEVAAR

- De gebruiker moet het apparaat volgens de voorschriften gebruiken. De gebruiker moet rekening houden met de lokale omstandigheden en tijdens het werken met het apparaat rekening houden met personen in de nabije omgeving.

- Belangrijke componenten, zoals hogedrukslang, handspuitpistool en veiligheidsvoorzieningen, voor elk gebruik op schade controleren. Beschadigde componenten direct vervangen. Apparaat met beschadigde componenten niet in gebruik nemen.
- Hogedrukstralen kunnen gevaarlijk zijn bij onachtzaam gebruik. De straal mag niet op personen, dieren, actieve elektrische apparatuur of het apparaat zelf worden gericht.
- De hogedrukstraal niet op anderen of zichzelf richten om kleding of schoeisel te reinigen.
- Autobanden/bandventielen kunnen door de hogedrukstraal beschadigd raken en knappen. Eerste signalen hiertoe is een verkleuring van de band. Beschadigde autobanden/banventielen zijn levensgevaarlijk. Neem ten minste 30 cm spuitafstand bij het reinigen in acht!

⚠ WAARSCHUWING

- Het apparaat niet gebruiken als andere personen zich binnen het bereik bevinden, behalve als ze veiligheidskleding dragen.
- Het apparaat mag niet door kinderen of niet-geïnstrueerde personen worden gebruikt.
- Dit apparaat is niet bestemd voor gebruik door personen met fysieke, sensorische of verstandelijke beperkingen of met een gebrek aan ervaring en/of kennis, tenzij zij onder toezicht staan van een voor hun veiligheid verantwoordelijke persoon, of van hem of haar instructies krijgen hoe het apparaat moet worden gebruikt en hebben de daaruit resulterende gevaren begrepen. Kinderen mogen niet met het apparaat spelen.
- Kinderen moeten onder toezicht staan om ervoor te zorgen dat zij niet met het apparaat spelen.

⚠ VOORZICHTIG

- Controleer dit voorafgaand aan alle werkzaamheden met of aan het apparaat om ongevallen of beschadigingen door omvallen van het apparaat te vermijden.
- Door de vrijkomende waterstralen aan de hogedrukspuitkop ontstaat een terugstootkracht aan het handspuitpistool. Zorg voor een veilige stand, houd het handspuitpistool en de spuitbuis goed vast.
- Het apparaat nooit onbeheerd achter laten, zo lang deze in gebruik is.

LET OP

- Bij langere werkonderbrekingen het apparaat met de apparaatschakelaar uitschakelen.
- Gebruik het apparaat niet bij temperaturen onder de 0 °C.

Overige gevaren

⚠ GEVAAR

- Gebruik op plaatsen met ontploffingsgevaar is verboden.
- Spuit niet op voorwerpen die stoffen (bijv. asbest) bevatten die gevaarlijk zijn voor de gezondheid.
- Spuit nooit oplosmiddelhoudende vloeistoffen of onverdunde zuren en oplosmiddelen op! Dit zijn bijv. benzine, verfverdunner of stookolie. De spuitnevel is licht ontvlambaar, explosief en giftig. Gebruik geen aceton, onverdunde zuren en oplosmiddelen, omdat deze de in het apparaat gebruikte materialen kunnen aantasten.
- Verpakkingsfolies uit de buurt van kinderen houden. Er bestaat verstikkingsgevaar!

⚠ WAARSCHUWING

- Conform de geldende voorschriften mag het apparaat nooit zonder systeemscheider op het drinkwaternet worden gebruikt. Controleer of de aansluiting van uw huiswaterinstallatie waarop de hogedrukreiniger wordt gebruikt, is voorzien van een systeemscheider conform EN 12729 type BA.
- Water dat door een systeemscheider is gestroomd, wordt als ondrinkbaar beschouwd.
- Hogedrukslangen, fittingen en koppelingen zijn belangrijk voor de veiligheid van machines. Gebruik uitsluitend door de fabrikant aanbevolen hogedrukslangen, fittingen en koppelingen.
- Bij het loskoppelen van de toevoer– of hogedrukslang kan na het gebruik heet water uit de aansluitingen vrijkomen.

⚠ VOORZICHTIG

- Bij het kiezen van de opstellingslocatie en bij het transport dient u het gewicht van het apparaat (zie technische gegevens) in acht te nemen, om ongevallen of letsel te vermijden.
- Ononderbroken van het apparaat gedurende meerdere uren kan leiden tot problemen met de bloedsomloop in de handen als gevolg van trillingen.
- Handschoenen dragen.
- Handen warmhouden.
- Regelmatige werkonderbrekingen inlassen.

Werken met reinigingsmiddelen

⚠ WAARSCHUWING

- Dit apparaat is ontworpen voor gebruik met door de fabrikant geleverde of aanbevolen reinigingsmiddelen. Het gebruik van andere reinigingsmiddelen of chemicaliën kan de veiligheid van het apparaat beïnvloeden.
- Het onjuiste gebruik van reinigingsmiddelen kan ernstig letsel of vergiftigingen veroorzaken.
- Bewaar reinigingsmiddelen buiten het bereik van kinderen.

Veiligheidsvoorzieningen
⚠ VOORZICHTIG
- Veiligheidsvoorzieningen worden gebruikt ter bescherming van de gebruiker en mogen niet worden gewijzigd of worden omzeild.

Persoonlijke beschermingsmiddelen
⚠ VOORZICHTIG
- Ter bescherming tegen terugspuitend water of vuil geschikte veiligheidskleding en veiligheidsbril dragen.
- Tijdens het gebruik van hogedrukreinigers kunnen aerosolen worden gevormd. Inademing van aerosolen kan schade aan de gezondheid veroorzaken. Afhankelijk van het gebruik kunnen volledig afgeschermde spuitmonden (bijv. oppervlakreinigers) voor de hogedrukreiniging worden gebruikt, die de uitstoot van waterhoudende aerosolen aanzienlijk verminderen. Het gebruik van een dergelijke afscherming is niet bij alle toepassingen mogelijk. Als het gebruik van een volledig afgeschermde spuitmond niet mogelijk is, moet een luchtwegbescherming van klasse FFP2 of soortgelijk, afhankelijk van de te reinigen omgeving, worden gebruikt.

6. Restrisico‘s

Ook als u dit elektrisch apparaat conform de voorschriften gebruikt, blijven er altijd restrisico‘s bestaan. De volgende gevaren kunnen in relatie tot de constructie en de uitvoering van dit elektrisch apparaat optreden:
- Longschade, als geen geschikt stofmasker wordt gedragen.
- Gehoorschade, als de voorgeschreven gehoorbescherming niet wordt gedragen.
- Lichamelijk letsel door hand-arm-bewegingen als het apparaat gedurende een langere periode wordt gebruikt of niet conform de voorschriften wordt bediend en onderhouden.

7. Technische gegevens

Netspanning	220-240 V~ / 50 Hz
Opgenomen vermogen	2200 W
Werkdruk	11 MPa
Nominale druk	16,5 MPa
Transportvermogen	6,3 l/min
max. druk watertoevoer	0,4 MPa
Beschermingsklasse	II

Gevaar!
Geluid en trilling
De geluids- en trillingswaarden zijn bepaald volgens EN 60335.

Geluidsdrukniveau L_{pA}	81 dB(A)
Onzekerheid K_{pA}	3 dB(A)
Geluidsvermogensniveau L_{WA}	98 dB(A)
Onzekerheid K_{WA}	3 dB(A)

Draag gehoorbescherming.
Het effect van lawaai kan gehoorverlies zijn.
Totale trillingswaarden (vectorsom van drie richtingen) bepaald conform EN 60335.
Trillingsemissiewaarde $a_h \leq 2{,}5\ m/s^2$

De opgegeven trillingsemissiewaarde is gemeten volgens een standaardtestmethode en kan, afhankelijk van de wijze, waarop het elektrische apparaat wordt gebruikt, wijzigen en in uitzonderingsgevallen boven de opgegeven waarde liggen.

De opgegeven trillingsemissiewaarde kan in vergelijk met een elektrisch apparaat met een andere worden gebruikt.

De opgegeven trillingsemissiewaarde kan ook worden gebruikt voor een inleidende indicatie van de beperking.

Beperk de geluidsproductie en trillingen tot een minimum!
- Gebruik uitsluitend goed functionerende apparaten.
- Onderhoud en reinig het apparaat regelmatig.
- Pas uw werkwijze aan het apparaat aan.
- Zorg dat het apparaat niet overbelast raakt.
- Laat het apparaat eventueel controleren.
- Schakel het apparaat uit als deze niet in bedrijf is.
- Draag handschoenen.

8. Uitpakken

- Open de verpakking en haal het apparaat er voorzichtig uit.
- Verwijder het verpakkingsmateriaal evenals de verpakkings- en transportbeveiligingen (indien voorhanden).
- Controleer of de inhoud van de levering volledig is.
- Controleer het apparaat en de hulpstukken op transportschade.
- Bewaar de verpakking indien mogelijk tot na het verstrijken van de garantietijd.

⚠ LET OP!
Het apparaat en de verpakkingsmaterialen zijn geen kinderspeelgoed! Kinderen mogen niet met plastic zakken, folies en kleine onderdelen spelen! Er bestaat gevaar voor inslikken en verstikkingsgevaar!

9. Voor de ingebruikname

Juist gebruik van het apparaat

- De hogedrukreiniger moet op een vlak, stabiel oppervlak worden opgesteld.
- Bij elke bediening van de machine moet de juiste bedieningspositie in acht worden genomen: een hand aan het pistool en de tweede hand aan de lans.
- De waterstraal mag nooit op elektrische Leidingen of de machine worden gericht.
- Om een beschadiging van de pomp in stilstand te vermijden, is een gering lekken van de pomp normaal.
- De machine mag in geen geval in ruimtes worden gebruikt die explosiegevaarlijk zijn.
- De Bedrijfstemperatuur moet tussen +5 en + 60 °C liggen. Er mogen geen afdekkingen of wijzigingen aan de lans of de spuitmonden worden aangebracht.
- De hogedrukreiniger is geschikt voor gebruik met koud of matig warm water (max. 40 °C), hogere temperaturen leiden tot schade aan de pomp.
- Het instromende water mag niet vervuild zijn, zand bevatten of zijn belast met chemische producten, die kunnen leiden tot beïnvloeding van de werking en de levensduur van de machine kunnen verkorten.

Montage

Montage apparaat (afb. 2)

Steek de lanshouder (8) en de kabelhouder (4) aan de zijkant op de beide bevestigingspunten op het apparaat.
Schuif de handgreep met de slanghaspel (1) op de bevestigingspunten boven op het apparaat en borg deze met de beide meegeleverde schroeven (lengte 20 mm)
Monteer de wielafdekking (6) met de meegeleverde schroef (lengte 13 mm)

Slanghaspel (afb. 1)

De slanghaspel wordt gebruikt voor het plaatsbesparend bewaren van de hogedrukslang (3).
Met behulp van de handslinger (2) kan de hogedrukslang (3) op de slanghaspel worden opgerold.
Let op! Voor het gebruik van de hogedrukreinigers moet de hogedrukslang volledig zijn afgewikkeld.

Aansluiting watertoevoer (afb. 1)

Schroef de aansluiting voor de watertoevoer (11) op het apparaat. De aansluiting voor de watertoevoer (11) is voorzien van een aansluitstuk voor standaard slangkoppelingssystemen. Steek de slangkoppeling van de toevoerslang (min. Ø 1/2“/ ca. 13 mm) op de aansluiting voor watertoevoer (11).
Gebruik de watertoevoer altijd een versterkte waterslang met een in de handel verkrijgbare koppeling. De lengte moet ten minste 6,0 m zijn. (niet bij de levering inbegrepen)
Tussen het drinkwater en de hogedrukreiniger moet een terugslagklep zijn ingebouwd! Neem hiertoe contact op met uw sanitairinstallateur.

Aanzuigen uit open tanks/reservoirs en natuurlijk grondwater

Gebruik een speciale zelf-aanzuigaccessoires (niet bij de levering inbegrepen / verkrijgbaar bij de leverancier)
Met deze accessoire kan de hogedrukreiniger water 0,5 m hoog boven de waterspiegel aanzuigen. Dit kan ca. 25– 50 seconden duren.
Dompel de accessoireslang volledig onder water om de lucht uit de slang te drijven.
Sluit de accessoireslang op de hogedrukreiniger aan en controleer of de aanzuigzeef onder water blijft.
Laat de hogedrukreiniger met weggenomen spuitpistool draaien, tot er gelijkmatig uit de hogedrukslang water stroomt. Als na 25– 50 seconden nog geen water uitstroomt, schakelt u het apparaat uit en controleert u alle aansluitingen.
Als het water stroomt, de hogedrukreiniger uitschakelen en om te werken op het spuitpistool en de spuitlans aansluiten.

Aansluiting hogedrukslang (afb. 3/4)

Sluit de hogedrukslang (3) op de aansluiting voor de hogedrukslang (7). Verwijder eerst de beschermkap.
Steek het andere uiteinde van de hogedrukslang (3) in de aansluiting van het pistool (17).
Om de hogedrukslang (3) te verwijderen, drukt u op de toets (A) en trekt u deze er uit.

Aansluiting van de hulpstukken (afb. 5)

Om de hulpstukken 14, 18 en 22 te monteren, drukt u deze in het pistool (17) en draait u deze tot deze vergrendelen.
Om de hulpstukken 15, 19 en 20 te monteren, drukt u deze in het verlengstuk (18) en draait u deze tot deze vergrendelen.

10. Elektrische aansluiting

De geïnstalleerde elektromotor is bedrijfsklaar aangesloten. De aansluiting voldoet aan de relevante VDE- en DIN-voorschriften.

De netaansluiting van de klant en het gebruikte verlengsnoer moeten eveneens aan deze voorschriften voldoen.

Defecte elektrische aansluitkabel

Bij elektrische aansluitkabels treedt vaak schade aan de isolatie op.

Mogelijke oorzaken zijn:
- Versleten plekken, als aansluitkabels door venster- of deuropeningen worden geleid.
- Knikken door een onvakkundige bevestiging of geleiding van de aansluitkabel.
- Snijplekken omdat over de aansluitkabel is gereden.
- Beschadigde isolatie omdat de stekker uit het stopcontact is getrokken.
- Scheuren door veroudering van de isolatie.

Dergelijke defecte elektrische aansluitkabels mogen niet worden gebruikt en zijn levensgevaarlijk als de isolatie is beschadigd.

Controleer de elektrische aansluitkabels regelmatig op schade. Let erop dat bij het controleren de aansluitkabel niet op het elektriciteitsnet is aangesloten.

Elektrische aansluitkabels moeten aan de relevante VDE- en DIN-voorschriften voldoen. Gebruik uitsluitend snoeren met dezelfde aanduiding.

Op de aansluitkabel moet de typeaanduiding vermeld staan.

Voor de eenfase-wisselstroommotor adviseren wij om een zekering C-curve 16 A of K-curve 16 A te gebruiken bij machines met een hoge aanloopstroom (vanaf 3000 W)!

- Het product voldoet aan de eisen van EN 61000-3-11 en valt onder speciale aansluitingsvoorwaarden. Dit betekent dat gebruik op een willekeurig vrij te kiezen aansluitpunt niet toegestaan is.
- Het product kan tijdelijke spanningsschommelingen veroorzaken bij ongunstige condities van het elektriciteitsnet.
- Het product is uitsluitend voorzien voor het gebruik op aansluitpunten, die
  a) een maximale toegestane netwerkimpedantie „Z“ (Zmax = 0,465 Ω) niet overschrijden of
  b) een duurstroombelastbaarheid van het netwerk van ten minste 100 A per fase hebben.
- Als gebruiker moet u ervoor zorgen, indien nodig in overleg met uw energiebedrijf, dat uw aansluitpunt, waarmee u uw product gebruiken wilt, aan een van beide genoemde eisen a) of b) voldoet.

11. Bediening

De machine bestaat uit een module met een pomp, die door een schokbestendige behuizing wordt afgedekt. De machine is voorzien van een lans en een pistool met stroef oppervlak voor een optimale werkpositie, die overeenkomen met de vorm en onderdelen van de geldende voorschriften.

Ingebruikname:
Als u de hogedrukreiniger volledig monteert en alle aansluitingen hebt aangebracht, kunt u als volgt verder gaan:

Open de watertoevoer. Ontgrendel het pistool (17) met de blokkeerschakelaar (C). Haal de trekker (D) over zodat de aanwezige lucht in het apparaat kan ontsnappen. (Afb. 5)

Schakel het apparaat in, zet hiervoor de aan/uit--schakelaar (5) op „ON“. Bedien nu de trekker (D). (Afb. 1/5)

Voor het uitschakelen de trekker (D) loslaten, het apparaat schakelt in stand-by. Zodra u de trekker (D) weer overhaalt, start de hogedrukreiniger weer. (Afb. 5)
Om de hogedrukreiniger volledig uit te schakelen, zet u de aan/uit-schakelaar (5) op „OFF“. (Afb. 1)

Reinigingsmiddelreservoir (9)
Vul het reinigingsmiddelreservoir met een geschikt reinigingsmiddel. Het bijvoegen van het reinigingsmiddel geschiedt automatisch in lagedrukbedrijf.
Reinigingsmiddel wordt alleen aangezogen als de reinigingsborstel (22) is gemonteerd.

Gebruik van de hulpstukken (afb. 1):

Kärcher-adapter (14): Met deze adapter kan de accessoire van het merk Kärcher worden gemonteerd

Terrasreiniger (15): Voor het reinigen van de grond en wanden.

Turbomondstuk (19): Voor het verhelpen van hardnekkig vuil.

Mondstuk (20): Voor grove reinigingswerkzaamheden.

Reinigingsborstel (22): Voor oppervlakreiniging.

12. Onderhoud

⚠ **Waarschuwing!** Trek altijd de stekker uit het stopcontact voordat u instellings-, instandhoudings- of reparatiewerkzaamheden uitvoert!

Algemene onderhoudswerkzaamheden

- Zorg dat de veiligheidsinrichtingen, de ventilatiesleuven en de motorbehuizing zo stof- en vuilvrij mogelijk zijn. Wrijf het apparaat met een schone doek schoon of blaas het met perslucht bij een lage druk uit.
- Wij adviseren om het apparaat direct na elk gebruik te reinigen.
- Reinig het apparaat regelmatig met een vochtige doek en wat zachte zeep. Gebruik geen reinigings- of oplosmiddelen. Hierdoor kunnen de kunststofonderdelen van het apparaat worden aangetast. Let op dat er geen water in het apparaat terecht komt.

Lange standtijd van de elektrische pomp

Indien de machine gedurende langere perioden (meer dan 3 maanden) moet worden stilgezet in ruimten waar gevaar voor vorst bestaat, adviseren wij de machine met antivriesmiddel te vullen (zoals dat ook voor voertuigen wordt gebruikt).
Als het apparaat gedurende langere tijd niet wordt gebruikt, ontstaat in de elektrische pomp kalkafzettingen die kunnen leiden tot problemen bij het starten.

Service-informatie

Let op dat bij dit product de volgende delen onderhevig zijn aan gebruiksmatige of natuurlijke slijtage, resp. de volgende delen als verbruiksmateriaal wordt gebruikt.
Slijtageonderdelen*: Riem, slang, lans, spuitmonden en hulpstukken, luchtfilter, afdichtingen

* niet persé in de leveringsomvang opgenomen!

Reiniging mondstuk (afb. 1)

Voor het reinigen van een verstopt mondstuk gebruikt u de meegeleverde draad (12).

13. Afvalverwerking en hergebruik

Het apparaat zit in een verpakking om transportschade te voorkomen. Deze verpakking is een grondstof en kan dus opnieuw gebruikt worden of kan terugkeren in de kringloop van grondstoffen. Het apparaat en de accessoires ervan bestaan uit verschillende soorten materiaal, zoals metaal en kunststoffen. Defecte apparaten horen niet bij het huisvuil.
Voor een vakkundig afvoeren, moet het apparaat bij een geschikt verzamelpunt worden ingeleverd. Als u niet weet waar een dergelijk verzamelpunt zich bevindt, kunt u dit bij de gemeente navragen.

Oude apparatuur mag niet bij het huisafval worden gegooid!

Dit symbool geeft aan dat dit product conform de richtlijn inzake verbruikte elektrische en elektronische apparatuur (2012/19/EU) en nationale wettelijke bepalingen niet bij het huishoudelijk vuil mag worden gegooid. Dit product moet bij een hiervoor bestemde verzamelpunt worden afgegeven. Dit kan bijv. door teruggave bij de aanschaf van een soortgelijk product of door inlevering bij een erkend inzamelpunt voor het recyclen van verbruikte elektrische en elektronische apparatuur. Het onjuist handelen van oude apparatuur kan door mogelijke gevaarlijke stoffen, die veelal in verbruikte elektrische en elektronische apparatuur zijn verwerkt, negatieve effecten op het milieu en de gezondheid van de mens hebben. Door een juiste afvoer van dit product levert u bovendien een bijdrage aan een effectief gebruik van natuurlijke ressources. Informatie inzake inzamelpunten voor verbruikte apparatuur kunt u opvragen bij de gemeente, de publieke afvalverwerker, een erkend afvalverwerkingsstation voor het afvoeren van verbruikte elektrische en elektronische apparatuur of uw afvalverwerkingsstation.

14. Mogelijke oorzaken van defecten

Bedrijfsstoring	Oorzaak	Oplossing
Apparaat functioneert niet.	Geen elektrische spanning op het apparaat.	Zekering, netsnoer, netstekker controleren en eventueel door vakkundig personeel laten vervangen.
	Leidingdiameter van het verlengsnoer te laag resp. het verlengsnoer te lang.	Verlengsnoeren met hogere aderdoorsnede gebruiken resp. korter verlengsnoer gebruiken.
	Netspanning ligt onder de aangegeven waarde	Eventueel contact opnemen met het nutsbedrijf.
	Pomp is bevroren.	Controleer dit, eventueel ontdooien.
Motor draait, er wordt echter geen druk opgebouwd.	Luchtaanzuiging in de watertoevoer.	Toevoerslang en slangverbindingen controleren, eventueel vervangen.
	Uitlaatmondstuk te groot.	Controleer dit, eventueel vervangen.
Onregelmatig. bedrijfsdruk.	Luchtaanzuiging in de watertoevoer.	Toevoerslang en slangverbindingen controleren, eventueel vervangen.

Explicação dos símbolos no aparelho

	Leia e siga o manual de instruções e as indicações de segurança antes da colocação em funcionamento!
	Use óculos de proteção!
	Use proteção auditiva!
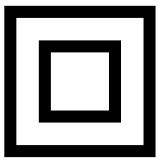	Classe de proteção II
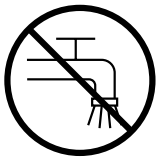	O aparelho não deve ser diretamente ligado à rede pública de água potável.
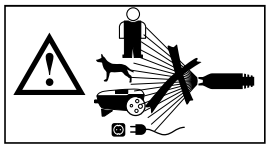	O jato de alta pressão não deve ser apontado para pessoas, animais, equipamento elétrico ativo ou para o aparelho em si.

Conteúdo: Página:

1. Introdução 67
2. Descrição do aparelho 67
3. Âmbito de fornecimento 67
4. Utilização correta 67
5. Indicações de segurança para o limpador de alta pressão 68
6. Riscos residuais 70
7. Dados técnicos 70
8. Desembalar 70
9. Antes da colocação em funcionamento 71
10. Ligação elétrica 72
11. Operação 72
12. Manutenção 73
13. Eliminação e reciclagem 73
14. Possíveis causas de avaria 74

1. Introdução

Fabricante:

Scheppach GmbH
Günzburger Straße 69
D-89335 Ichenhausen, Alemanha

Estimado cliente,
Desejamos-lhe muita satisfação e sucesso ao trabalhar com o seu novo aparelho.

Nota:
De acordo com a legislação vigente relativa à responsabilidade pelos produtos, o fabricante deste aparelho não é responsável por danos que ocorram nele ou através dele nas seguintes situações:
- manuseio incorreto,
- Incumprimento do manual de instruções,
- reparações efetuadas por técnicos terceiros não autorizados,
- montagem e substituição de peças sobresselentes que não sejam de origem,
- utilização incorreta,
- Falhas da instalação elétrica em caso de incumprimento dos regulamentos elétricos e disposições VDE 0100, DIN 57113 / VDE0113.

Tenha em atenção:
Antes da montagem e da colocação em funcionamento, leia a totalidade do texto do manual de instruções.
Este manual de instruções deverá contribuir para que se familiarize com a sua ferramenta elétrica e com as suas possibilidades de utilização corretas.
O manual de instruções contém indicações importantes de como trabalhar com a ferramenta elétrica de modo seguro, correto e económico e de como evitar perigos, poupar em custos de reparação, reduzir períodos de paragem e aumentar a fiabilidade e vida útil da ferramenta elétrica.
Para além dos regulamentos de segurança deste manual de instruções, deverá cumprir sempre as diretivas respeitantes à operação da ferramenta elétrica vigentes no seu país. Guarde o manual de instruções num invólucro de plástico, protegido da sujidade e da humidade, junto à ferramenta elétrica.
O manual deve ser lido e seguido por todo e qualquer pessoal operador antes do início dos trabalhos. Só devem trabalhar na ferramenta elétrica pessoas que tenham sido instruídas acerca da utilização da ferramenta elétrica e dos perigos associados. Deve ser respeitada a idade mínima exigida.
Para além das indicações de segurança incluídas neste manual de instruções e dos regulamentos especiais do seu país, devem ser cumpridas as regras técnicas geralmente reconhecidas para a operação de máquinas idênticas.
Não assumimos qualquer responsabilidade por acidentes ou danos que advenham do não cumprimento deste manual de instruções e das indicações de segurança.

2. Descrição do aparelho (Fig. 1)

1. Pega com tambor de mangueira
2. Manivela
3. Mangueira de alta pressão
4. Suporte de cabos
5. Interruptor de ligação/desconexão
6. Cobertura da roda
7. Ligação para mangueira de alta pressão
8. Suporte da lança
9. Recipiente de produto de limpeza
10. Roda de transporte
11. Ligação da alimentação de água
12. Agulha de limpeza do bocal
13. -
14. Adaptador Kärcher
15. Limpador de terraços
16. -
17. Pistola
18. Extensão
19. Bocal turbo
20. Bocal
21. -
22. Escova de limpeza

3. Âmbito de fornecimento

- Manual de instruções
- Mangueira de alta pressão
- Recipiente de produto de limpeza
- Agulha de limpeza do bocal
- Adaptador Kärcher
- Limpador de terraços
- Pistola
- Extensão
- Bocal turbo
- Bocal
- Escova de limpeza

4. Utilização correta

O limpador de alta pressão destina-se à utilização em espaços privados, para a limpeza de veículos, máquinas, edifícios, fachadas, etc. com alta pressão. A máquina só deve ser utilizada para o seu propósito especificado. Qualquer outra utilização é considerada incorreta. Os danos ou ferimentos daí resultantes serão da responsabilidade da entidade operadora/operador e não do fabricante.

Tenha em atenção que os nossos aparelhos não foram desenvolvidos para utilização em ambientes comerciais, artesanais ou industriais. Não assumimos qualquer garantia, se o aparelho for utilizado em ambientes comerciais, artesanais, industriais ou equivalentes.

5. Indicações de segurança para o limpador de alta pressão

Antes da primeira utilização do seu aparelho, leia estas indicações de segurança e o manual de operação original. Proceda em conformidade.

- Para além das indicações no manual de operação, devem ser seguidos todos os regulamentos de segurança e de prevenção de acidentes da entidade legisladora.
- As placas de aviso e informativas afixadas no aparelho contêm indicações importantes para uma operação segura.

Níveis de perigo

⚠ PERIGO

- Indica um perigo iminente, que provocará ferimentos graves ou morte.

⚠ AVISO

- Indica uma situação potencialmente perigosa, que poderá provocar ferimentos graves ou morte.

⚠ CUIDADO

- Indica uma situação potencialmente perigosa, que poderá provocar ferimentos ligeiros.

ATENÇÃO

- Indica uma situação potencialmente perigosa, que poderá provocar danos materiais.

Componentes elétricos

⚠ PERIGO

- Perigo de choque elétrico.
- Nunca toque na ficha de rede ou na tomada com as mãos molhadas.
- Verifique o cabo de ligação à rede com ficha de rede quanto a danos antes de cada operação. Se o cabo de ligação à rede estiver danificado, peça imediatamente a um serviço de apoio ao cliente autorizado / eletricista para o substituir. Não coloque o aparelho em funcionamento com um cabo de ligação à rede danificado.
- Todas as peças condutoras de corrente elétrica na área de trabalho devem estar protegidas contra jatos de água.
- A ficha de rede e o acoplamento de uma linha de prolongamento devem ser à prova de água e não devem permanecer na água. O acoplamento também não deve permanecer no chão. Recomenda-se a utilização de tambores de cabos que garantam que as tomadas se encontram a pelo menos 60 mm do chão.
- Certifique-se de que o cabo de ligação à rede e a linha de prolongamento não são danificados pela passagem de veículos por cima deles, esmagamento, puxar ou semelhante. Proteja os cabos de ligação à rede do calor, óleo e arestas vivas.
- Desligue o aparelho e retire a ficha de rede da tomada antes de quaisquer trabalhos de conservação ou manutenção.
- Trabalhos de reparação e trabalhos em componentes elétricos só devem ser executados pelo serviço de apoio ao cliente autorizado.

⚠ AVISO

- O aparelho só deve ser ligado a uma ligação elétrica que tenha sido executada por um eletricista em conformidade com a norma IEC 60364.
- Ligue o aparelho apenas a corrente alternada. A tensão deve corresponder às indicações na placa de características do aparelho.
- Aparelhos com a classe de proteção II só devem ser ligados a fontes de corrente elétrica corretamente ligadas à terra.
- Por motivos de segurança, recomendamos a operação do aparelho sempre através de um disjuntor diferencial (máx. 30 mA).
- Uma linha de prolongamento elétrica inadequada pode ser perigosa. Ao ar livre, utilize apenas uma linha de prolongamento elétrica homologada para tal, correspondentemente identificada e com uma secção transversal do cabo adequada:
  1 - 10 m: 1,5 mm^2; 10 - 30 m: 2,5 mm^2
- Desenrole a linha de prolongamento sempre totalmente do tambor de cabo.

Aviso! Esta ferramenta elétrica cria um campo eletromagnético durante o funcionamento. Esse campo poderá, sob determinadas circunstâncias, afetar implantes médicos ativos e passivos. Para reduzir o risco de ferimentos graves ou mortais, recomendamos às pessoas com implantes médicos que consultem o seu médico e o fabricante do seu implante antes de operarem a ferramenta elétrica.

Manuseio seguro

⚠ PERIGO

- O utilizador deve utilizar o aparelho corretamente. Ele deve ter em consideração as especificidades locais e deve ter atenção a pessoas na vizinhança durante o trabalho com o aparelho.
- Antes de cada operação, verifique componentes importantes, tais como a mangueira de alta pressão, a pistola de pulverização manual e os dispositivos de segurança, quanto a danos. Substitua imediatamente os componentes danificados. Não coloque o aparelho em funcionamento com componentes danificados.

- Jatos de alta pressão podem ser perigosos em caso de uma utilização incorreta. O jato não deve ser apontado para pessoas, animais, equipamento elétrico ativo ou para o aparelho em si.
- Não aponte o jato de alta pressão para outros ou para si mesmo para limpar roupa ou calçado.
- Pneus de veículos/válvulas de pneus poderão sofrer danos e rebentar devido ao jato de alta pressão. O primeiro sinal disto é uma descoloração do pneu. Pneus de veículos/válvulas de pneus danificados representam perigo de vida. Ao limpar, mantenha uma distância do jato mínima de 30 cm!

⚠ AVISO
- Não utilize o aparelho se outras pessoas se encontrarem dentro de alcance, a não ser que elas tenham vestuário de proteção.
- O aparelho não deve ser operado por crianças ou por pessoas não instruídas.
- Este aparelho não se destina à utilização por pessoas com capacidades físicas, sensoriais ou mentais diminuídas ou com falta de experiência e/ou conhecimentos adequados, exceto se forem supervisionadas por uma pessoa responsável pela sua segurança ou se tiverem sido instruídas por esta acerca da operação do aparelho e tiverem compreendido os perigos daí resultantes. As crianças não devem brincar com o aparelho.
- As crianças devem ser supervisionadas, para se assegurar de que não brincam com o aparelho.

⚠ CUIDADO
- Antes de quaisquer atividades com ou no aparelho, certifique-se da sua estabilidade, para evitar acidentes ou danos devido ao tombo do aparelho.
- A saída do jato de água do bocal de alta pressão provoca uma força de repercussão na pistola de pulverização manual. Para assegurar uma boa estabilidade, segure a pistola de pulverização manual e o tubo de jato com firmeza.
- Nunca deixe o aparelho sem supervisão enquanto ele estiver em funcionamento.

ATENÇÃO
- Em caso de pausas mais prolongadas, desligue o aparelho com o interruptor do aparelho.
- Não opere o aparelho sob temperaturas inferiores a 0 ºC.

Outros perigos
⚠ PERIGO
- Não é permitida a operação em áreas potencialmente explosivas.
- Não pulverize objetos que contenham substâncias nocivas para a saúde (por ex. amianto).
- Nunca aspire líquidos que contenham solventes ou ácidos não diluídos e solventes! Estão aqui incluídos, por exemplo, gasolina, diluentes de tinta e óleo combustível. A nuvem de pulverização é altamente inflamável, explosiva e tóxica. Não utilize acetona, ácidos não diluídos ou solventes, uma vez que eles atacam os materiais utilizados no aparelho.
- Mantenha as películas de embalagem fora do alcance de crianças, existe o perigo de asfixia!

⚠ AVISO
- Em conformidade com os regulamentos em vigor, o aparelho não deve ser operado sem um desconetor na rede de água potável. Certifique-se de que a ligação do seu sistema de água para uso doméstico, na qual o limpador de alta pressão é operado, está equipada com um desconetor em conformidade com a norma EN 12729 Tipo BA.
- A água que flui através de um desconetor deixa de ser considerada água potável.
- As mangueiras de alta pressão, válvulas e acoplamentos são importantes para a segurança do aparelho. Utilize apenas mangueiras de alta pressão, válvulas e acoplamentos recomendados pelo fabricante.
- Ao separar a mangueira de alimentação ou a mangueira de alta pressão, poderá sair água quente das ligações após a operação.

⚠ CUIDADO
- Ao selecionar o local de armazenamento e ao transportar, tenha em conta o peso do aparelho (ver Dados técnicos), para evitar acidentes ou ferimentos.
- A utilização durante várias horas e ininterrupta do aparelho pode provocar, em caso raros, dormência nas mãos.
- Use luvas.
- Mantenha as mãos aquecidas.
- Faça pausas regulares.

Trabalho com produtos de limpeza
⚠ AVISO
- Este aparelho foi desenvolvido para a utilização de produtos de limpeza fornecidos ou recomendados pelo fabricante. A utilização de outros produtos de limpeza ou produtos químicos poderá afetar a segurança do aparelho.
- A utilização incorreta de produtos de limpeza poderá provocar ferimentos graves ou intoxicações.
- Armazene os produtos de limpeza fora do alcance de crianças.

Dispositivos de segurança
⚠ CUIDADO
- Os dispositivos de segurança servem para a proteção do utilizador e não devem ser alterados ou contornados.

Equipamento de proteção individual
⚠ CUIDADO
- Use vestuário de proteção e óculos de proteção adequados para se proteger de salpicos de água e sujidade.
- Poderão ser gerados aerossóis durante a utilização de limpadores de alta pressão. A inalação de aerossóis poderá provocar danos para a saúde. Consoante a aplicação, poderão ser utilizados para a limpeza a alta pressão bocais totalmente blindados (por ex. limpadores de superfícies) que reduzem significativamente a ejeção de aerossóis aquosos. A utilização de tal blindagem não é possível em todas as aplicações. Se não for possível a utilização de um bocal totalmente blindado, deve-se usar uma máscara respiratória da classe FFP 2 ou semelhante, consoante do ambiente a ser limpo.

6. Riscos residuais

Mesmo que opere corretamente esta ferramenta elétrica, existem sempre riscos residuais. Os seguintes perigos podem ocorrer em conexão com a construção e versão desta ferramenta elétrica:
- Podem surgir lesões pulmonares, se não for usada uma máscara de proteção contra poeiras adequada.
- Podem surgir lesões auditivas, se não for usada proteção auditiva adequada.
- Podem ocorrer danos para a saúde resultantes de vibrações transmitidas aos braços e mãos, se o aparelho for utilizado por um longo período de tempo ou não for devidamente conduzido e mantido.

7. Dados técnicos

Tensão de rede	220-240 V~ / 50 Hz
Potência absorvida	2200 W
Pressão de utilização	11 MPa
Pressão nominal	16,5 MPa
Potência de fluxo	6,3 l/min
Pressão máx. alimentação de água	0,4 MPa
Classe de proteção	II

Perigo!
Ruído e vibrações
Os valores de ruído e vibração foram determinados de acordo com a norma EN 60335.

Nível de pressão sonora L_{pA}	81 dB(A)
Incerteza K_{pA}	3 dB(A)
Nível de potência sonora L_{WA}	98 dB(A)
Incerteza K_{WA}	3 dB(A)

Usar proteção auditiva.
O ruído pode causar perda de audição.
Valores totais de vibrações (soma vetorial das três direções) calculados nos termos da norma EN 60335.
Valor de emissão de vibrações $a_h \leq 2{,}5\ m/s^2$

O valor de emissão de vibrações indicado foi medido nos termos de processos de teste normalizados e, dependendo do tipo e do modo, pode ser aplicado em ferramentas elétricas, alterado ou, em casos excecionais, ficar acima do valor indicado.

O valor de emissão de vibrações indicado pode ser utilizado para comparar uma ferramenta elétrica com outra.

O valor de emissão de vibrações indicado pode também ser usado para uma avaliação preliminar de prejuízos.

Limite o ruído e a vibração a um mínimo!
- Utilize apenas aparelhos em estado perfeito.
- Faça a manutenção e a limpeza do aparelho regularmente.
- Adapte sua forma de trabalho ao aparelho.
- Não sobrecarregue o aparelho.
- Se necessário, mande verificar o aparelho.
- Desligue o aparelho se este não estiver a ser utilizado.
- Use luvas.

8. Desembalar

- Abra a embalagem e retire cuidadosamente o aparelho.
- Remova o material de embalamento, assim como as fixações de embalamento/transporte (se presentes).
- Verifique se o âmbito de fornecimento está completo.
- Inspecione o aparelho e os acessórios quanto a danos de transporte.
- Guarde a embalagem até ao fim do período de garantia, se possível.

⚠ ATENÇÃO!
O aparelho e o material de embalamento não são brinquedos! Crianças não deverão brincar com sacos de plástico, películas e peças pequenas! Risco de ingestão e asfixia!

9. Antes da colocação em funcionamento

Utilização correta do aparelho

- O limpador de alta pressão deve ser colocado sobre uma superfície plana e segura.
- A cada ativação da máquina, recomenda-se a manutenção da postura de operação correta: uma mão na pistola e a outra na lança.
- O jato de água nunca deve ser apontado para linhas elétricas ou para a máquina.
- Para evitar danos na bomba durante a paragem, é normal uma ligeira falta de estanquidade da bomba.
- A máquina não deve ser utilizada, sob nenhuma circunstância, em espaços potencialmente explosivos.
- A temperatura de trabalho deve ser de +5 a + 60°C. Não devem ser efetuadas coberturas ou alterações na lança ou nos bocais de pulverização.
- O limpador de alta pressão foi concebido para uma operação com água fria ou relativamente morna (máx. 40ºC). Temperaturas mais altas provocarão danos na bomba.
- A água que entra não deve estar suja, não deve conter areia ou produtos químicos que possam afetar o funcionamento ou reduzir a durabilidade da máquina.

Montagem

Montagem do aparelho (Fig. 2)

Insira o suporte da lança (8) e o suporte de cabos (4) lateralmente em ambos os pontos de fixação no aparelho.

Empurre a pega com tambor de mangueira (1) para os pontos de fixação no lado superior do aparelho e fixe-a com ambos os parafusos fornecidos (comprimento 20 mm)

Monte a cobertura da roda (6) com o parafuso fornecido (comprimento 13 mm)

Tambor de mangueira (Fig. 1)

O tambor de mangueira serve para o armazenamento compacto da mangueira de alta pressão (3).

A manivela (2) permite enrolar a mangueira de alta pressão (3) no tambor de mangueira.

Atenção! Para a utilização do limpador de alta pressão, a mangueira de alta pressão deve estar totalmente desenrolada.

Ligação da alimentação de água (Fig. 1)

Aparafuse a ligação para a alimentação de água (11) ao aparelho. A ligação para a alimentação de água (11) está equipada com um conetor para sistemas de acoplamento de mangueiras padrão. Insira o acoplamento da mangueira de alimentação (mín. Ø 1/2”/ aprox. 13 mm) na ligação para a alimentação de água (11).

Para a alimentação de água, utilize sempre uma mangueira de água reforçada com um acoplamento comum no mercado. O comprimento deve ser de pelo menos 6,0 m. (não incluído no âmbito de fornecimento)

Deve estar instalada uma válvula de retenção entre a água potável e o limpador de alta pressão! Para isto, consulte o seu canalizador.

Aspiração de tanques/recipientes abertos e águas naturais

Utilize um acessório de auto-aspiração especial (não incluído no âmbito de fornecimento / pode ser adquirido num revendedor especializado)

Este acessório permite ao limpador de alta pressão aspirar água até 0,5 m acima do nível da água. Isto poderá demorar aproximadamente 25 - 50 segundos.

Mergulhe a mangueira do acessório totalmente na água, para expulsar o ar na mangueira.

Ligue a mangueira do acessório ao limpador de alta pressão e certifique-se de que o filtro de sucção permanece submergido.

Deixe o limpador de alta pressão funcionar com a pistola de pulverização retirada até a água fluir da mangueira de alta pressão de modo uniforme. Se após 25 - 50 segundos ainda não sair água, desligue e verifique todas as ligações.

Se fluir água, desligue o limpador de alta pressão e ligue a pistola de pulverização e a lança de pulverização para trabalhar.

Ligação da mangueira de alta pressão (Fig. 3/ 4)

Ligue a mangueira de alta pressão (3) à ligação para a mangueira de alta pressão (7). Remova antes disso a tampa de proteção.

Insira a outra extremidade da mangueira de alta pressão (3) na ligação da pistola (17).

Para remover a mangueira de alta pressão (3), prima a tecla (A) e puxe-a para fora.

Ligação dos acessórios (Fig. 5)

Para montar os acessórios 14, 18 e 22, pressione-os para dentro da pistola (17) e rode-os até fixarem fixados.

Para montar os acessórios 15, 19 e 20, insira-os no prolongamento (18) e rode-os até fixarem fixados.

10. Ligação elétrica

O motor elétrico instalado está ligado pronto a ser utilizado. A ligação corresponde às normas VDE e DIN relevantes.

A ligação à rede por parte do cliente, assim como o cabo de prolongamento utilizado, deverão corresponder a essas normas.

Cabo de ligação elétrica com defeito

Ocorrem muitas vezes danos de isolamento em cabos de ligação elétrica.

As causas para tal poderão ser:
- Pontos de pressão se os cabos forem conduzidos através de janelas ou portas.
- Pontos de dobragem devido a uma fixação ou condução incorreta do cabo de ligação.
- Pontos de corte devido a passagem de veículo por cima do cabo de ligação.
- Danos de isolamento devido a puxar com força da tomada.
- Fissuras devido à idade do isolamento.

Tais cabos de ligação elétrica danificados não devem ser utilizados e representam perigo de vida devido aos danos no isolamento.

Inspecione regularmente os cabos de ligação elétrica quanto a danos. Durante a inspeção, certifique-se de que o cabo não está ligado à rede elétrica.

Os cabos de ligação elétrica devem corresponder às normas VDE e DIN relevantes. Utilize apenas cabos de ligação com a mesma marcação.

É obrigatória uma impressão da designação do tipo no cabo de ligação.

No caso do motor de corrente alternada monofásica, recomendamos, para máquinas com uma corrente de arranque alta (a partir de 3000 W), uma proteção de C 16A ou K 16A!

- O produto cumpre os requisitos da norma EN 61000-3-11 e está sujeito a ligação condicional. Tal significa que não é permitida a utilização em qualquer ponto de ligação livremente escolhido.
- Em caso de condições de rede desfavoráveis, o produto pode causar flutuações de tensão temporárias.
- O produto deve ser utilizado exclusivamente em pontos de ligação que
  a) não exceder a impedância de rede máxima permitida “Z” (Zmax = 0,465 Ω), ou
  b) possuam uma capacidade de corrente contínua da rede de pelo menos 100 A por fase.
- Enquanto utilizador, deve garantir, se necessário em consulta com a sua empresa de fornecimento de energia, que o seu ponto de ligação onde deseja utilizar o produto cumpre um dos dois requisitos a) ou b) mencionados.

11. Operação

A máquina é composta de um conjunto com uma bomba, coberto por uma caixa à prova de choque. A máquina está equipada com uma lança e uma pistola manejável para uma ótima posição de trabalho, cujo formato e equipamento correspondem aos regulamentos em vigor.

Colocação em funcionamento:
Após ter totalmente montado o limpador de alta pressão e ter efetuado todas as ligações, proceda da seguinte maneira:

Abra a alimentação de água. Desbloqueie a pistola (17) no interruptor de bloqueio (C). Prima o gatilho (D) para que o ar existente no aparelho possa sair. (Fig. 5)

Ligue o aparelho colocando o interruptor para ligar/desligar (5) em “ON”. Acione agora o gatilho (D). (Fig. 1/5)

Para desligar, solte o gatilho (D); o aparelho comuta para o estado em standby. Assim que acionar o gatilho (D), o limpador de alta pressão arranca de novo. (Fig. 5)
Para desligar totalmente o limpador de alta pressão, coloque o interruptor para ligar/desligar (5) em “OFF”. (Fig. 1)

Recipiente de produto de limpeza (9)
Abasteça o recipiente de produto de limpeza com o produto de limpeza correspondente. A adição do produto de limpeza ocorre automaticamente no modo de baixa pressão.
O produto de limpeza só é aspirado, se a escova de limpeza (22) estiver montada.

Utilização dos acessórios (Fig. 1):

Adaptador Kärcher (14): este adaptador permite montar acessórios da marca Kärcher

Limpador de terraços (15): para limpar chãos e paredes.

Bocal turbo (19): para remover sujidade de difícil remoção.

Bocal (20): para trabalhos de limpeza grosseiros.

Escova de limpeza (22): para a limpeza de superfícies.

12. Manutenção

⚠ **Aviso!** Antes de qualquer configuração, tarefa de manutenção ou de conservação, deverá retirar-se a ficha de rede da tomada!

Medidas gerais de manutenção

- Mantenha os dispositivos de segurança, as grelhas de ventilação e a estrutura do motor o mais livres possível de pó e sujidade. Limpe o aparelho com um pano limpo ou sopre-o com ar comprimido sob baixa pressão.
- Recomendamos a limpeza do aparelho imediatamente após cada utilização.
- Limpe o aparelho regularmente com um pano húmido e sabão suave. Não utilize produtos de limpeza ou solventes; estes poderão ser agressivos para com as peças de plástico do aparelho. Certifique-se de que não penetra água no interior do aparelho.

Vida útil longa da bomba elétrica

Se estiverem previstos longos períodos de imobilização (acima de 3 meses) em espaços nos quais exista o perigo de geada, recomenda-se o enchimento da máquina com um anticongelante (semelhante aos que são utilizados em veículos).
Se o aparelho não for utilizado durante um período prolongado, surgem depósitos de calcário na bomba elétrica, que poderão provocar dificuldades de arranque.

Informações de assistência

Deve-se ter em conta que as seguintes peças deste produto estão sujeitas a um desgaste consoante a utilização ou natural ou que as seguintes peças são necessárias como consumíveis.
Peças de desgaste*: Correia, mangueira, lança, bocais e acessórios, filtro de ar, vedantes

* Nem sempre incluído no âmbito de fornecimento!

Limpeza do bocal (Fig. 1)

Para limpar um bocal entupido, utilize o arame (12) fornecido.

13. Eliminação e reciclagem

O aparelho encontra-se numa embalagem para evitar danos de transporte. Esta embalagem é matéria-prima, sendo assim reutilizável ou reciclável. O aparelho e os seus acessórios são compostos de diferentes materiais, por ex. metal e plástico. Não deite aparelhos com defeito no lixo doméstico.
Para uma eliminação correta, o aparelho deve ser entregue num centro de recolha adequado. Se não conhecer nenhum centro de recolha, deverá consultar a administração municipal.

Equipamentos antigos nunca devem ser eliminados nos resíduos domésticos!

Este símbolo indica que, conforme a diretiva relativa aos resíduos de equipamentos elétricos e eletrónicos (2012/19/UE), o presente produto nunca deve ser eliminado nos resíduos domésticos. Este produto tem de ser entregue num dos pontos de recolha previstos para o efeito. Isto pode ser feito, por ex., mediante a entrega aquando da compra de um produto semelhante ou através da entrega num ponto de recolha autorizado para a reciclagem de equipamentos elétricos e eletrónicos antigos. Devido às substâncias potencialmente perigosas, frequentemente contidas nos equipamentos antigos elétricos e eletrónicos, o manuseio inadequado de equipamentos antigos pode ter efeitos negativos para o ambiente e para a saúde das pessoas. Além disto, através da eliminação adequada deste produto, contribui para o aproveitamento eficiente de recursos naturais. Pode obter informações sobre os pontos de recolha para equipamentos antigos na Câmara Municipal, na autoridade oficial responsável pela recolha de resíduos sólidos e em qualquer entidade autorizada para a eliminação de equipamentos elétricos e eletrónicos ou do sistema de recolha de lixo urbano.

14. Possíveis causas de avaria

Falha	Causa	Resolução
O aparelho não funciona.	Nenhuma tensão elétrica no aparelho.	Verificar o fusível, o cabo de rede e a ficha de rede e eventualmente pedir a um técnico para substituir.
	Secção transversal condutora da linha de prolongamento insuficiente ou linha de prolongamento demasiado comprida.	Utilizar linhas de prolongamento com uma secção transversal do fio superior ou uma linha de prolongamento mais curta.
	A tensão de rede encontra-se abaixo do valor prescrito	Eventualmente entrar em contacto com a sua companhia elétrica.
	A bomba está congelada.	Verificar, eventualmente descongelar.
O motor funciona, mas não ocorre qualquer aumento da pressão.	Aspiração de ar na alimentação de água.	Verificar a mangueira de alimentação e as conexões da mangueira, eventualmente substituir.
	Bocal de saída demasiado grande.	Verificar, eventualmente substituir.
Pressão de serviço irregular.	Aspiração de ar na alimentação de água.	Verificar a mangueira de alimentação e as conexões da mangueira, eventualmente substituir.

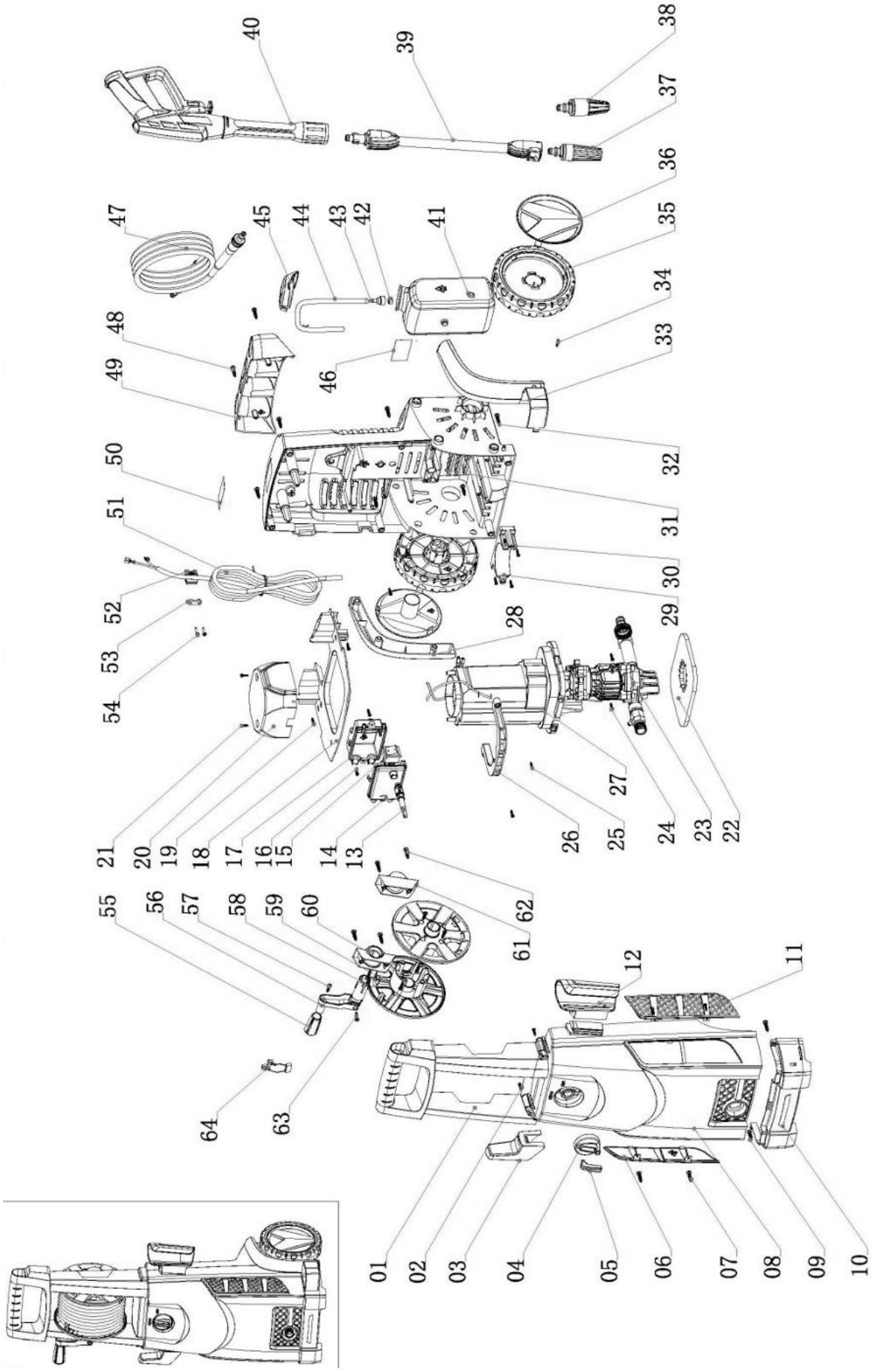
40
39
38
37
36
47
45
44
43
42
41
35
34
48
33
49
46
32
50
31
51
30
52
29
53
28
54
27
21
20
19
18
17
16
15
14
13
26
25
24
23
22
55
56
57
58
59
60
62
61
12
11
64
63
01
02
03
04
05
06
07
08
09
10

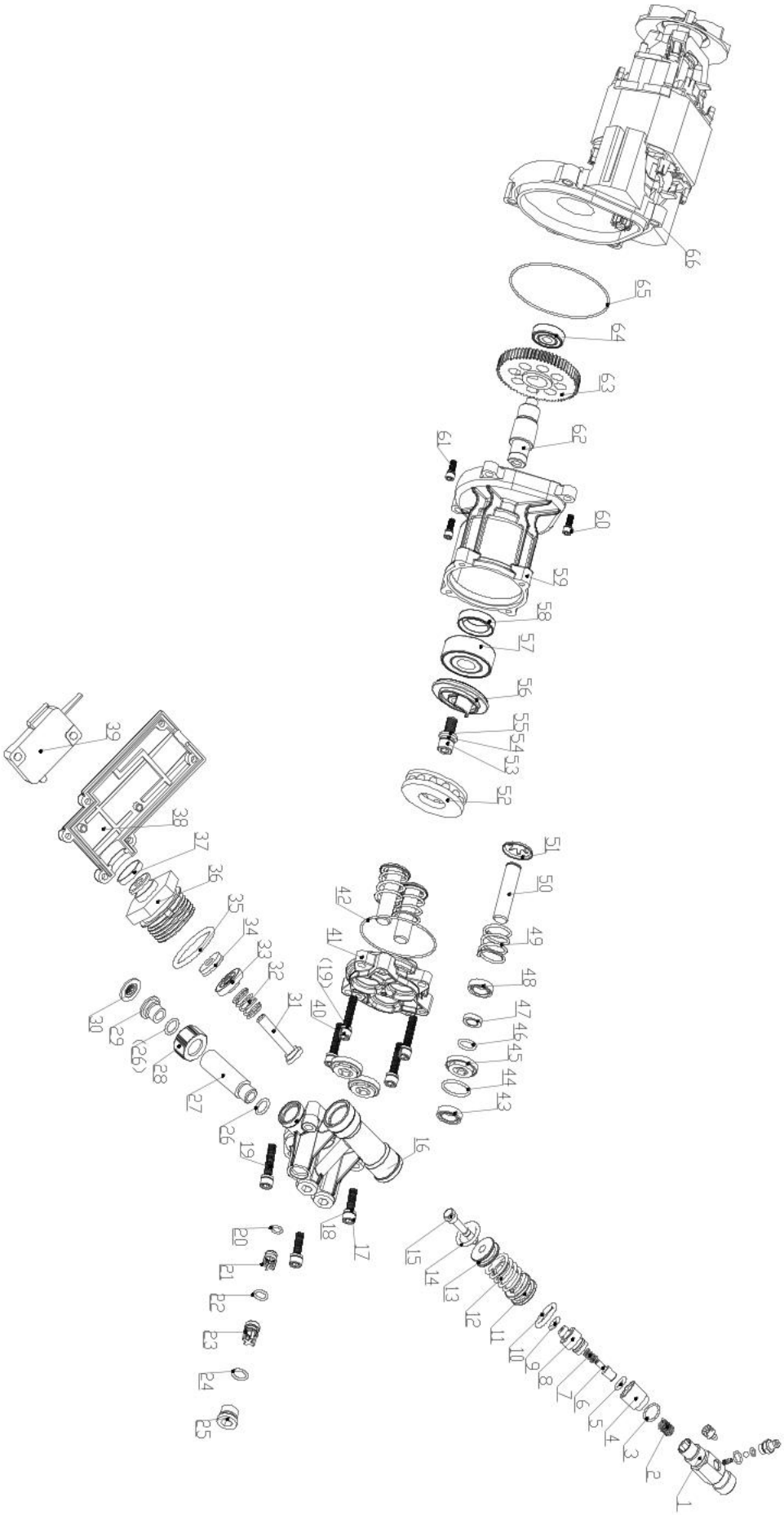
66
65
64
63
62
61
60
59
58
57
56
55
54
53
52
51
50
49
48
47
46
45
44
43
42
41
(19)
40
39
38
37
36
35
34
33
32
31
30
29
(26)
28
27
26
19
16
18
17
20
21
22
23
24
25
15
14
13
12
11
10
9
8
7
6
5
4
3
2
1

EG-Konformitätserklärung Originalkonformitätserklärung
EC Declaration of Conformity
Déclaration de conformité EC

CE

Scheppach GmbH, Günzburger Str. 69, D-89335 Ichenhausen

DE	erklärt folgende Konformität gemäß EU-Richtlinie und Normen für den Artikel	PL	deklaruje, ze produkt jest zgodny z nastepujacymi dyrektywami UE i normami
GB	hereby declares the following conformity under the EU Directive and standards for the following article	LT	pareiškia, taip atitiktis pagal ES direktyvos ir standartai šį straipsnį
FR	déclare la conformité suivante selon la directive UE et les normes pour l'article	HU	az EU-irányelv és a vonatkozó szabványok szerinti következo megfeleloségi nyilatkozatot teszi a termékre
IT	dichiara la seguente conformità secondo le direttive e le normative UE per l'articolo	SI	izjavlja sledeco skladnost z EU-direktivo in normami za artikel
ES	declara la conformidad siguiente según la directiva la UE y las normas para el artículo	CZ	prohlašuje následující shodu podle smernice EU a norem pro výrobek
PT	declara o seguinte conformidade com a Directiva da UE e as normas para o seguinte artigo	SK	prehlasuje nasledujúcu zhodu podla smernice EU a noriem pre výrobok
DK	erklærer hermed, at følgende produkt er i overensstemmelse med nedenstående EUdirektiver og standarder	HR	ovime izjavljuje da postoji sukladnost prema EU-smjernica i normama za sljedece artikle
NL	verklaart hierbij dat het volgende artikel voldoet aan de daarop betrekking hebbende EG-richtlijnen en normen	LV	apliecina šādu saskaņā ar ES direktīvu atbilstības un standarti šādu rakstu
FI	vakuuttaa täten, että seuraava tuote täyttää ala esitetyt EU-direktiivit ja standardit	RO	declară următoarea conformitate corespunzător directivelor şi normelor UE pentru articolul
SE	försäkrar härmed följande överensstämmelse enligt EU-direktiv och standarder för följande artikeln	EE	kinnitab käesolevaga nimetatud toote vastavust märgitud EL direktiividele ja standarditele

Marke / *Brand*: **SCHEPPACH**

Art.-Bezeichnung / *Article name:*
HOCHDRUCKREINIGER - HCE2200
HIGH-PRESSURE CLEANER - HCE2200
NETTOYEUR HAUTE PRESSION - HCE2200

Art.-Nr. / *Art. no.:* **59077029942**

	2014/29/EU		2004/22/EG		89/686/EWG_96/58/EG	X	2000/14/EG_2005/88/EG
	2014/35/EU		2014/68/EU		90/396/EWG	X	**Annex V**
X	2014/30/EU	X	2011/65/EU*				**Annex VI** Noise: measured L_{WA} = xx dB(A); guaranteed L_{WA} = xx dB(A) P = xx KW; L/Ø = cm Notified Body: Notified Body No.:

X	2006/42/EG
	Annex IV Notified Body: Notified Body No.: Certificate No.:

	2016/1628/EU
	Emission. No:

Standard references:

Standard references: EN 60335-1; EN 60335-2-79; EN 62233; EN 55014-1; EN 55014-2; EN 61000-3-2; EN 61000-3-11

Die alleinige Verantwortung für die Ausstellung dieser Konformitätserklärung trägt der Hersteller.

This declaration of conformity is issued under the sole responsibility of the manufacturer.

Le fabricant assume seul la responsabilité d'établir la présente déclaration de conformité.

* Der oben beschriebene Gegenstand der Erklärung erfüllt die Vorschriften der Richtlinie 2011/65/EU des Europäischen Parlaments und des Rates vom 8. Juni 2011 zur Beschränkung der Verwendung bestimmter gefährlicher Stoffe in Elektro- und Elektronikgeräten.

The object of the declaration described above fulfils the regulations of the directive 2011/65/EU of the European Parliament and Council from 8th June 2011, on the restriction of the use of certain hazardous substances in electrical and electronic equipment.

L'appareil décrit ci-dessus dans la déclaration est conforme aux réglementations de la directive 2011/65/EU du Parlement Européen et du Conseil du 8 juin 2011 visant à limiter l'utilisation de substances dangereuses dans la fabrication des appareils électriques et électroniques.

Ichenhausen, den 02.11.2023

i.V. Andreas Pecher

Unterschrift / Andreas Pecher / Head of Project Management

Subject to change without notice

Documents registrar: Georg Kohler
Günzburger Str. 69, D-89335 Ichenhausen

Garantie DE

Offensichtliche Mängel sind innerhalb von 8 Tagen nach Erhalt der Ware anzuzeigen, andernfalls verliert der Käufer sämtliche Ansprüche wegen solcher Mängel. Wir leisten Garantie für unsere Maschinen bei richtiger Behandlung auf die Dauer der gesetzlichen Gewährleistungsfrist ab Übergabe in der Weise, dass wir jedes Maschinenteil, dass innerhalb dieser Zeit nachweisbar in Folge Material- oder Fertigungsfehler unbrauchbar werden sollte, kostenlos ersetzen. Für Teile, die wir nicht selbst herstellen, leisten wir nur insoweit Gewähr, als uns Gewährleistungsansprüche gegen die Vorlieferanten zustehen. Die Kosten für das Einsetzen der neuen Teile trägt der Käufer. Wandlungs- und Minderungsansprüche und sonstige Schadensersatzansprüche sind ausgeschlossen.

Warranty GB

Apparent defects must be notified within 8 days from the receipt of the goods. Otherwise, the buyerís rights of claim due to such defects are invalidated. We guarantee for our machines in case of proper treatment for the time of the statutory warranty period from delivery in such a way that we replace any machine part free of charge which provably becomes unusable due to faulty material or defects of fabrication within such period of time. With respect to parts not manufactured by us we only warrant insofar as we are entitled to warranty claims against the upstream suppliers. The costs for the installation of the new parts shall be borne by the buyer. The cancellation of sale or the reduction of purchase price as well as any other claims for damages shall be excluded.

Garantie FR

Les défauts visibles doivent être signalés au plus tard 8 jours après la réception de la marchandise, sans quoi l'acheteur perd tout droit au dédommagement. Nous garantissons nos machines, dans la mesure où elles sont utilisées de façon conforme, pendant la durée légale de garantie à compter de la réception, sachant que nous remplaçons gratuitement toute pièce de la machine devenue inutilisable du fait d'un défaut de matière ou d'usinage durant cette période. Toutes les pièces que nous ne fabriquons pas nous-mêmes ne sont garanties que si nous avons la possibilité d'un recours en garantie auprès des fournisseurs respectifs. Les frais de main d'œuvre occasionnés par le remplacement des pièces sont à la charge de l'acquéreur. Tous droits à rédhibition et toutes prétentions à une remise ainsi que tous autres droits à dommages et intérêts sont exclus

Garanzia IT

Vizi evidenti vanno segnalati entro 8 giorni dalla ricezione della merce, altrimenti decadono tutti i diritti dellíacquirente inerenti a vizi del genere. Appurato un impiego corretto da parte dellíacquirente, garantiamo per le nostre macchine per tutto il periodo legale di garanzia a decorrere dalla consegna in maniera tale che sostituiamo gratuitamente qualsiasi componente che entro tale periodo presenti dei vizi di materiale o di fabbricazione tali da renderlo inutilizzabile. Per componenti non fabbricati da noi garantiamo solo nella misura nella quale noi stessi possiamo rivendicare diritti a garanzia nei confronti dei nostri fornitori. Le spese per il montaggio dei componenti nuovi sono a carico dellíacquirente. Sono escluse pretese di risoluzione per vizi, di riduzione o ulteriori pretese di risarcimento danni.

Garantie NL

Zichtbare gebreken moeten binnen de 8 dagen na ontvangst van de goederen worden gemeld, zo niet verliest de verkoper elke aanspraak op grond van deze gebreken. Onze machines worden geleverd met een garantie voor de duur van de wettelijke garantietermijn. Deze termijn gaat in vanaf het moment dat de koper de machine ontvangt. De garantie houdt in dat wij elk onderdeel van de machine dat binnen de garantietermijn aantoonbaar onbruikbaar wordt als gevolg van materiaal- of productiefouten, kosteloos vervangen. De garantie vervalt echter bij verkeerd gebruik of verkeerde behandeling van de machine. Voor onderdelen die wij niet zelf produceren, geven wij enkel de garantie die wij zelf krijgen van de oorspronkelijke leverancier. De kosten voor de montage van nieuwe onderdelen vallen ten laste van de koper. Eisen tot het aanbrengen van veranderingen of het toestaan van een korting en overige schadeloosstellingsclaims zijn uitgesloten.

Garantía ES

Los defectos evidentes deberán ser notificados dentro de 8 días después de haber recibido la mercancía, de lo contrario el comprador pierde todos los derechos sobre tales defectos. Garantizamos nuestras máquinas en caso de manipulación correcta durante el plazo de garantía legal a partir de la entrega. Sustituiremos gratuitamente toda pieza de la máquina que dentro de este plazo se torne inútil a causa de fallas de material o de fabricación. Las piezas que no son fabricadas por nosotros mismos serán garantizadas hasta el punto que nos corresponda garantía del suministrador anterior. Los costes por la colocación de piezas nuevas recaen sobre el comprador. Están excluidos derechos por modificaciones, aminoraciones y otros derechos de indemnización por daños y perjuicios.

Garantia PT

Para este aparelho concedemos garantia de 24 meses. A garantia cobre exclusivamente defeitos de matérial ou de fabricação. Peças avariadas são substituidas gratuitamente. cabe ao cliente efetuar a substituição. Assumimos a garantia unicamente de peças genuinas. Não há direito à garantia no caso de: peças de desgaste, danos de transporte, danos causados pelo manejo indevido ou pela desatenção as instruções de serviço, falhas da instalação elétrica por inobservançia das normas relativas á electricidade. Além disso, a garantia só poderá ser reinvidicada para aparelhos que não tenham sido consertados por lerceiros. O cartão de garantia só vale em conexão com a fatura.

Garanti NO

Åpenbare mangler skal meldes innen 8 dager etter at varen er mottatt, ellers taper kunden samtlige krav pga slik mangel. Vi gir garanti for at våre maskiner ved riktig behandling under den rettslige garantitidens varighet, fra overlevering, på den måten at vi erstatter kostnadsfritt hver maskindel, som innen denne tiden påviselig er ubrukbar som følge av material- eller produksjonsfeil. For deler som vi ikke produserer selv, yter vi garanti kun i den utstrekning som garantikrav mot underleverandør tilkommer oss. Kjøperen bærer kostnadene ved montering av nye deler. Endrings- og verditapskrav og øvrige skadeerstatningskrav er utelukkede.

Takuu FI

Ilmeisistä puutteista tulee ilmoittaa kahdeksan päivän kuluessa tavaran vastaanottamisesta. Muutoin ostaja ei voi vaatia korvausta ko. puutteista. Annamme takuun oikein käsitellyille koneillemme lakisääteiseksi takuuajaksi tavaran luovutuksesta alkaen siten, että vaihdamme korvauksetta minkä tahansa koneenosan, joka osoittautuu tämän ajan kuluessa käyttökelvottomaksi raaka-aine- tai valmistusvirheestä johtuen. Osille, joita emme valmista itse, annamme takuun vain mikäli osien toimittaja on antanut niistä takuun meille. Uusien osien asennuskustannukset maksaa ostaja. Purku- ja vähennysvaatimukset ja muut vahingonkorvausvaatimukset eivät tule kysymykseen.

Garanti SE

Med denna maskin följer en 24 månaders garanti. Garantin täcker endast material- och konstruktionsfel. Defekta delar ersätts utan omkostningar, men kunden står för installationen. Vår garanti täcker endast orginal-delar. Anspråk på garanti öreligger inte för: garantin täcker ej, transportskador, skador orsakade av felaktig behandling och då skötselföreskrifter inte beaktats. Vidare kan garantikrav endast ställas för maskiner som inte har reparerats av tredje part.

Záruka SK

Zrejmé vady musia byť predstavené v priebehu 8 dni po obdržaní tovaru, ináč zákazník stratí všetky nároky týkajúce sa takejto vady. Ponúkame záruku na naše aparáty, ktoré sú správne používané počas zákonného termínu záruky tak, že bezplatne vymeníme každú časť aparátu, ktorá sa v priebehu tohto času môže stať dokázateľne nefunkčnou dôsledkom materiálnej či výrobnej vady. Na časti ktoré sami nevyrábame, poskytujeme záruku iba v rozsahu, v ktorom nám prísluší nárok na záručné plnenie k subdodávateľovi. Za trovy týkajúce sa inštalácie novej súčiastky je zodpovedný zákazník. Nárok na výmenu tovara, na zľavu a iné nároky na nahradenie škody sú vylúčené.

Garancija SI

Očitne pomanjkljivosti je potrebno naznaniti 8 dni po prejemu blaga, v nasprotnem primeru izgubi kupec vse pravice do garancije zaradi takšnih pomanjkljivosti. Za naše naprave dajemo garancijo ob pravilni uporabi za čas zakonsko določenega roka garancije od predaje in sicer na takšen način, da vsak del naprave brezplačno nadomestimo, za katerega bi se v tem roku izkazalo, da je zaradi slabega materiala ali slabe izdelave neuporaben. Za dele, ki jih sami ne izdelujemo, jamčimo samo toliko, kolikor zahteva garancija drugih podjetij. Stroški za vstavljanje novih delov nosi kupec. Zahteve za spreminjanje in zmanjšanje ter ostale zahteve za nadomestilo škode so izključene.

Szavatosság HU

A nyilvánvaló hibákat ki kell jelenteni számított 8 napon belül az áruk, különben a vevő elveszti minden igényt az ilyen hibák. Kínálunk garanciát a gépeinket a megfelelő kezelés időtartamának hallgatólagos garancia a szállítás időpontját oly módon, hogy cserélje ki minden egyes része ezen idő alatt észlelhető a sorban anyag-vagy gyártási legyen hiábavaló, ingyen. Az alkatrészeket, hogy nem termel magunkat, hogy csak olyan garanciát, hiszen jogosultak jótállási igények beszállítókkal szemben. A költségek beillesztése az új részek a vevőnek. Átalakítása és csökkentése követelések és egyéb kártérítési igények ki vannak zárva.

Garancija HR

Vidljive štete se moraju prijaviti u roku od 8 dana od primitka robe U suprotnom slučaju kupac gubi pravo na reklamaciju. Mi jamčimo za naše strojeve u slučaju ispravnog postupanja tijekom perioda zakonskog jamstva tako što zamijenjujemo besplatno bilo koji dio stroja koji dokazano postane neupotrebljiv uslijed neispravnog materijala ili grešaka u proizvodnji u tom vremenskom periodu Za dijelove koje mi nismo proizveli jamčimo samo ukoliko imamo pravo na reklamaciju prema dobavljačima Troškove za ugradnju novih dijelova snosi kupac Molbe za smanjenjem cijene kao i sve druge reklamacije zbog šteta su isključene.

Záruka CZ

Viditelné vady jsou poukazatelné během 8 dní od obdržení zboží, jinak ztrácí zákazník všechny nároky týkající se takovýchto vad. Poskytujeme záruku na naše stroje, s kterými je správně zacházeno, na dobu zákonnné záruční lhůty začínající od doručení tak, že bezplatně vyměníme každou část stroje, která se během této doby může stát prokazatelně nepoužitelnou následkem materiálové či výrobní vady. Na díly, které sami neopravujeme, poskytujeme záruku pouze v rozsahu , v němž nám přísluší nárok na záruční plnění vůči subdodavateli . Náklady na instalaci nového dílu nese zákazník. Nárok na výměnu zboží, na slevu a jiné nároky na odškodnění jsou vyloučené.

Gwarancja PL

Wszelkie uszkodzenia muszą być zgłaszane w przeciągu 8 dni od daty otrzymania towaru, w przeciwnym wypadku, prawo do reklamacji wygasa. Gwarantujemy, że w czasie trwania gwarancji wymienimy wszelkie części maszyny, które okażą się niesprawne na skutek wad materiału z jakiego zostały wykonane lub błędów w produkcji bez dodatkowych opłat pod warunkiem, że maszyna będzie obsługiwana zgodnie z zaleceniami. W odniesieniu do części nie produkowanych przez nas, gwarancja obowiązuje tylko w przypadku naszych dostawców. Koszty instalacji nowych części są ponoszone przez klienta. Odszkodowania wynikłe z uszkodzeń maszyny oraz redukcje ceny zakupu maszyny w ramach reklamacji nie będą rozpatrywane.

Garanție RO

Defecte evidente trebuie să fie raportate în termen de 8 zile de la primirea de bunuri, altfel cumpărătorul pierde toate cererile pentru astfel de defecte. Oferim o garanție de pe mașinile noastre cu un tratament adecvat pe durata unei garanții implicite de la data de livrare în așa fel încât vom înlocui fiecare parte în acel moment detectabil într-un rând în material sau manoperă ar fi inutil, gratuit. Pentru părțile care nu ne produc, vom face doar o astfel de garanție, așa cum avem dreptul la pretenții de garanție împotriva furnizorilor. Costurile pentru introducerea de piese noi la cumpărător. Conversie și reducerea creanțe și alte cererile de despăgubire sunt excluse.

Garantii EE

Ilmselgetest vigadest tuleb teatada 8 päeva jooksul pärast kauba kättesaamist, vastasel juhul kaotab ostja kõik õigused garantiile nimetatud vigade tõttu. Õige käsitsemise korral anname oma masinatele garantii seadusega ettenähtud ajaks alates kauba üleandmisest nii, et vahetame tasuta välja kõik masina osad, mis nimetatud aja jooksul peaks muutuma kasutuskõlbmatuks materjali- või tootmisvea tõttu. Osade eest, mida me ise ei tooda, anname garantii vaid selles osas, mis tarnija on meile garanteerinud. Uute osade paigaldamise kulud kannab ostja. Muutmis- ja amortisatsiooninõuded ning muud kahjutasunõuded välistatakse.

Garantija LV

Acīmredzami defekti ir jāpaziņo 8 dienu laikā no preces saņemšanas. Pretējā gadījumā pircēja tiesības pieprasīt atlīdzību par šādiem defektiem ir spēkā neesošas. Mēs dodam garantiju savām iekārtām, ja pircējs pret tām atbilstoši izturas garantijas laikā. Mēs apņemamies bez maksas piegādāt jebkuru rezerves daļu, kas iespējams kļuvusi nelietojama bojātu materiālu vai ražošanas defektu dēļ šajā laika periodā. Attiecībā uz rezerves daļām, kuras nav mūsu ražotas, mēs garantējam tikai gadījumā, ja mums ir garantija no saviem piegādātājiem. Jauno detaļu uzstādīšanas izmaksas ir jāuzņemas pircējam. Pirkuma atcelšana vai pirkuma cenas samazināšana, kā arī jebkuras citas prasības par bojājumu atlīdzināšanu netiek izskatītas.

Garantija LT

Dėl akivaizdžiai matomų defektų turi būti informuota per 8 dienas nuo įrenginio gavimo momento. Kitu atveju pirkėjo teisė reikšti pretenziją dėl šių defektų yra negaliojanti. Savo įrenginiams mes garantuojame įstatymo nustatytą pilną aptarnavimą garantinio laikotarpio metu, jei yra laikomasi gamintojo-vartotojo susitarimo ir mes pažadame nemokamai pakeisti bet kurias mašinos dalis, sugedusias dėl blogos medžiagos ar gamyklinio broko. Mes neatsakome už dalis, pagamintas ne mūsų ir jūsų gautas iš kito tiekėjo. Naujų dalių montavimo kaštai yra pirkėjo atsakomybė. Pirkimo nutraukimas ar pirkimo kainos sumažinimas, kaip ir bet kurios kitos pretenzijos dėl nuostolių nebus patenkinamos.

Ábyrgð IS

Augljósar skemmdir verður að tilkynna innan 8 daga frá viðtöku vörunnar. Annars er réttur kaupanda um bætur vegna slíka skemmda ógildur. Við ábyrgjumst, í tilfelli réttrar meðhöndlunar yfir lögbundið ábyrgðartímabil frá afhendingu, að við skiptum um hvern vélarhlut án kostnaðar sem ónothæfur er vegna gallaðs efnis eða skemmda í framleiðslu innan ákveðins tímabils. Af því er tekur til hluti sem ekki eru framleiddir af okkur, ábyrgjumst við af því leiti aðeins að við eigum rétt á ábyrgðarkröfum gagnvart birgðasölum. Kostnaður vegna uppsetningar á nýjum hlutum skal falla í skaut kaupanda. Ógilding sölu eða afsláttur á kaupverði sem og aðrar kröfur vegna skemmda eru undanskildar.

Garanti TR

Apaçık kusurları malların alınmasından 8 gün içinde bildirilmesi gerekir, aksi takdirde alıcı bu kusurları için tüm talepler kaybeder. Biz ücretsiz, yararsız olmalıdır malzeme veya işçilik üst üste saptanabilir bu süre içinde her bir parça takmadan böyle bir şekilde teslim tarihinden itibaren zımni garanti süresine uygun tedavi ile makinelerde bir garanti veriyoruz. Biz tedarikçiler karşı garanti talepleri hakkı olarak kendimizi üretmek değil bu parça için, biz, sadece teminat olun. Alıcıya yeni parçaların yerleştirilmesi için maliyetleri. Dönüşüm ve azaltma iddiaları ve diğer tazminat talepleri dahil değildir.

гаранция BG

Очевидни недостатъци трябва да бъдат докладвани в рамките на 8 дни от получаването на стоки, в противен случай купувачът губи всякакви претенции за такива дефекти. Предлагаме гаранция на нашите машини с правилното лечение на срока на действие на косвена гаранция от датата на доставка по такъв начин, че ние замени всяка част в рамките на това време открива в един ред в материала или изработката трябва да бъде безполезно, безплатно. За части, които ние не се произвеждат, ние правим само като гаранция, като имаме право на гаранционни искове срещу доставчици. Разходите за вмъкване на нови части на купувача. Преобразуване и намаляване вземания и други исковете за обезщетения, са изключени.

Гарантия RU

Об очевидных дефектах необходимо уведомить в течение 8 дней после получения товара. В ином случае все претензии покупателя по таким дефектам не принимаются. Мы предоставляем гарантию на наши машины при условии правильного обращения с ними. Гарантия действует с момента передачи машины в течение установленного законом гарантийного срока. В течение этого времени мы гарантируем бесплатную замену любой части машины, если они стали непригодны к использованию в результате доказуемых ошибок в применяемых материалах или при изготовлении. На части машины, которые мы не изготавливаем сами, мы предоставляем гарантии в той мере, насколько нас касаются рекламационные претензии к изготовителям. Расходы по замене деталей несет покупатель. Претензии на расторжение договора купли-продажи, штрафы и прочие требования о возмещении ущерба исключаются.

Garantie BE-VLG

Zichtbare gebreken moeten binnen 8 dagen na ontvangst van de goederen worden gemeld, anders verliest de koper elk recht op aanspraak voor dergelijke gebreken. Bij een juiste behandeling van onze machines en gedurende de wettelijke garantietermijn vanaf de aflevering bieden wij garantie door elk machineonderdeel, dat tijdens deze periode door materiaal- of productiefouten onbruikbaar zou worden, gratis te vervangen. Voor onderdelen die wij niet zelf produceren, bieden wij enkel garantie in de mate die de toeleveranciers ons bieden. De kosten voor de plaatsing van de nieuwe onderdelen draagt de koper. Aanspraken voor wijzigingen, waardevermindering en overige schadeloosstelling zijn uitgesloten.