Art.Nr.
5906005901
AusgabeNr.
5906005901_0202
Rev.Nr.
23/02/2026

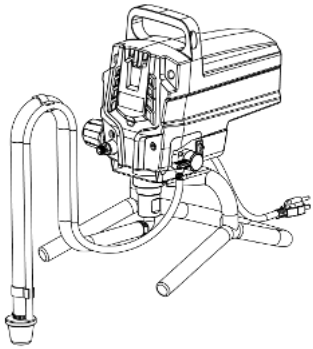

https://www.scheppach.com/de/service

PTSA600

DE **Airless Farbsprühsystem** | Originalbetriebsanleitung **5**

GB **Airless paint spray system** | Translation of the original instructions **18**

CZ **Systém stříkání barev bez stlačeného vzduchu** | Překladem původního návodu k používání **28**

SK **Systém na rozprašovanie farby Airless** | Preklad pôvodného návodu na použitie **38**

HU **Airless festékszóró rendszer** | Az eredeti üzemeltetési útmutató fordítása **48**

PL **Bezpowietrzny system natrysku farby** | Tłumaczeniem instrukcji oryginalnej **59**

HR **Bezračni sustav prskanja boje** | Prijevod originalnih uputa **70**

SI **Brezzračni sistem za pršenje barve** | Prevod izvirnih navodil **80**

Nachdrucke, auch auszugsweise, bedürfen der Genehmigung.
Technische Änderungen vorbehalten. Abbildungen beispielhaft!

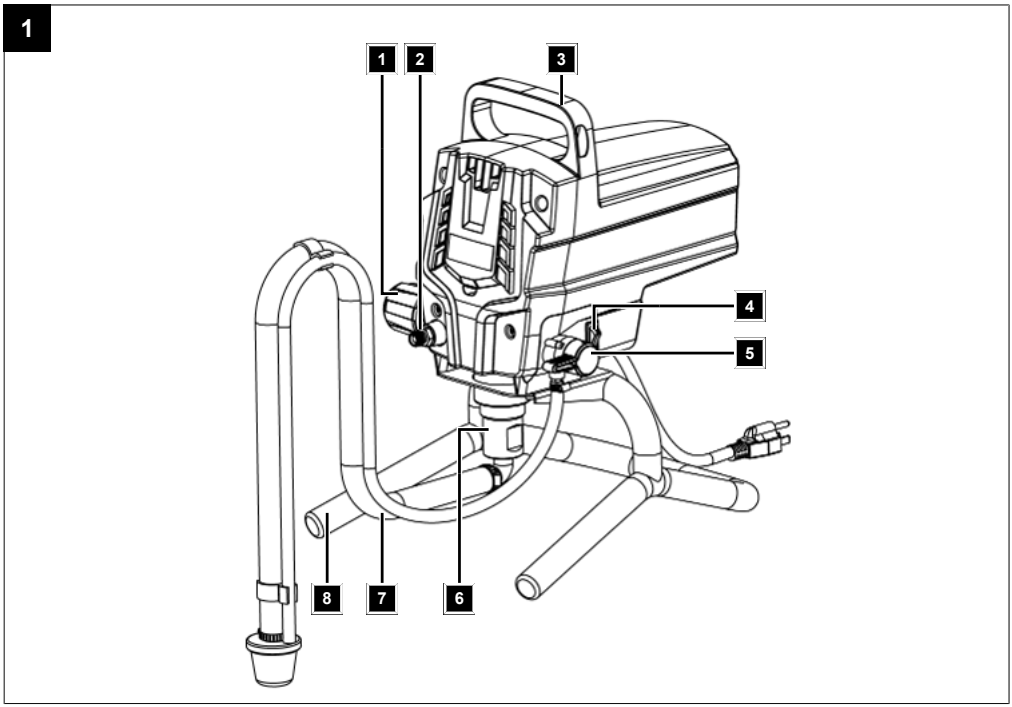
1
1
2
3
4
5
8
7
6

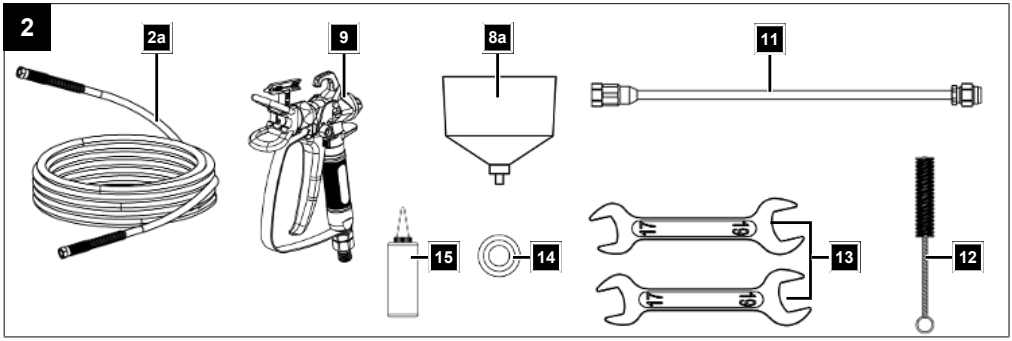
2
2a
9
8a
11
15
14
13
12

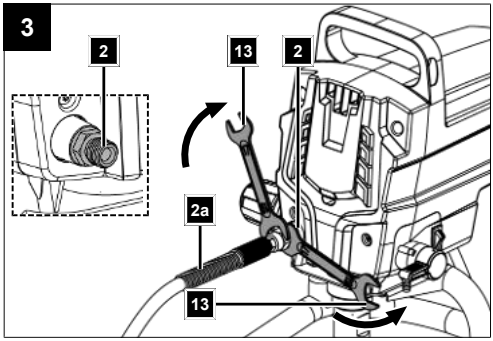
3
2
13
2
2a
13

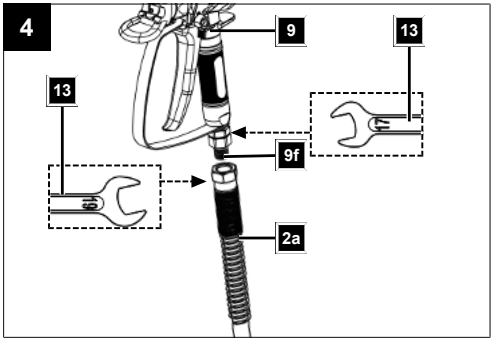
4
9
13
13
9f
2a

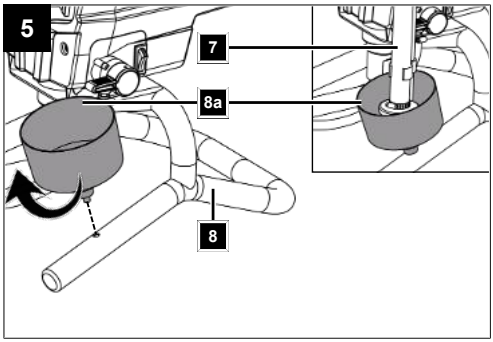
5
7
8a
8

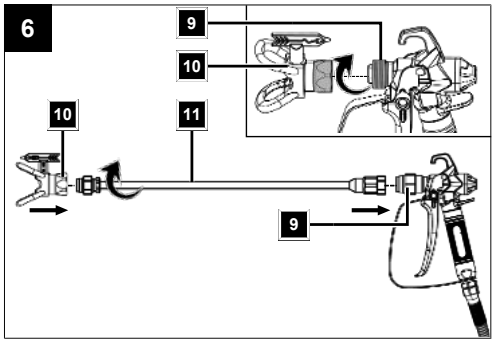
6
9
10
10
11
9

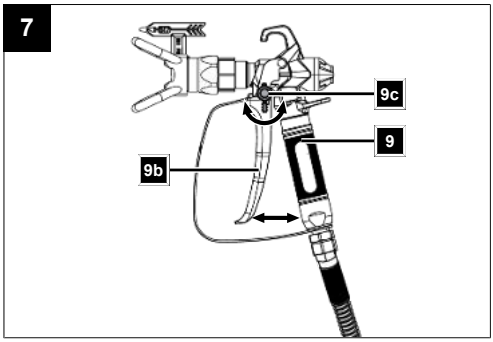
7
9c
9
9b

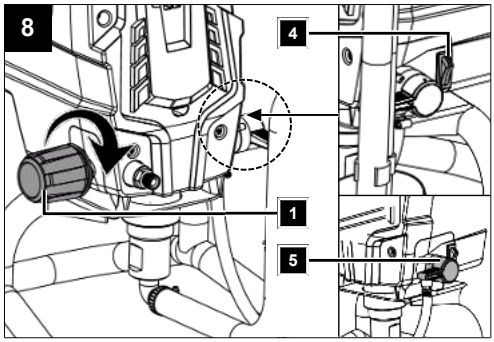
8
4
1
5

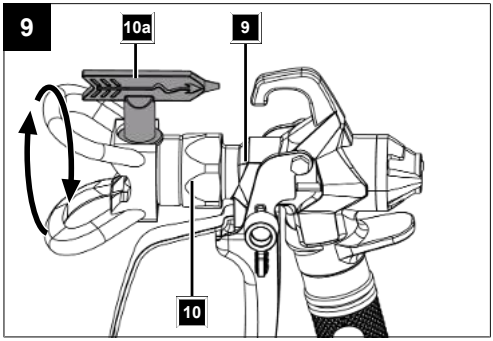
9
10a
9
10

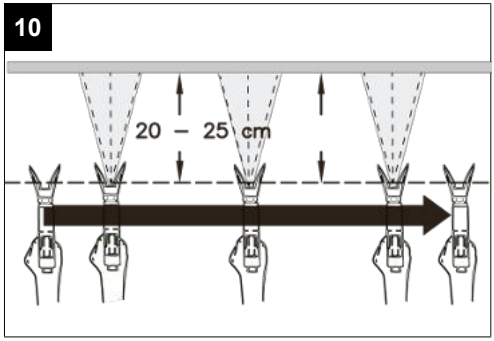
10
20 – 25 cm

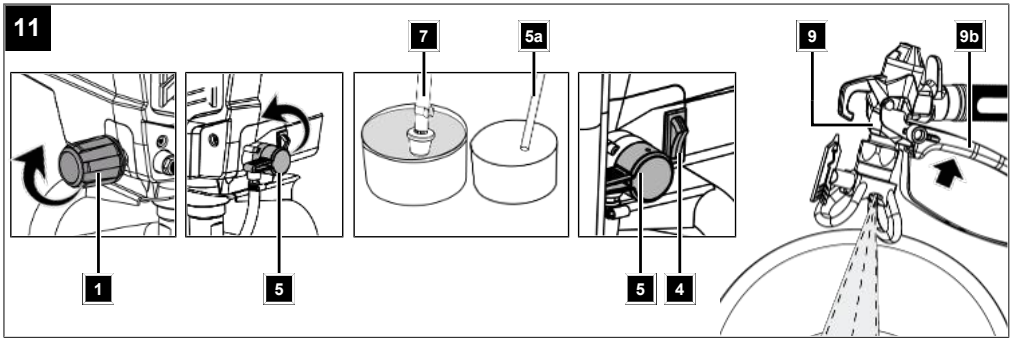
11
7
5a
9
9b
1
5
5
4

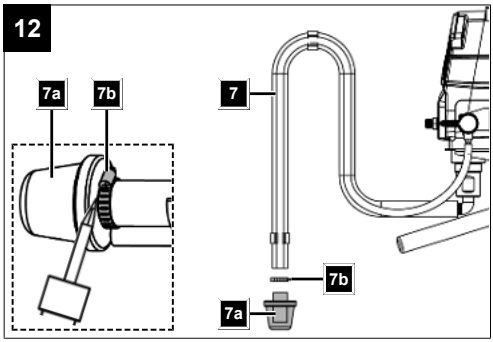
12
7a
7b
7
7b
7a

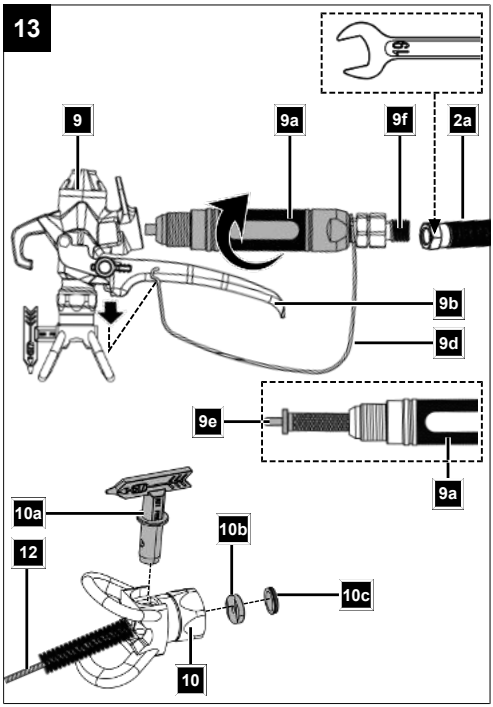
13
9
9a
9f
2a
9b
9d
9e
9a
10a
10b
12
10c
10

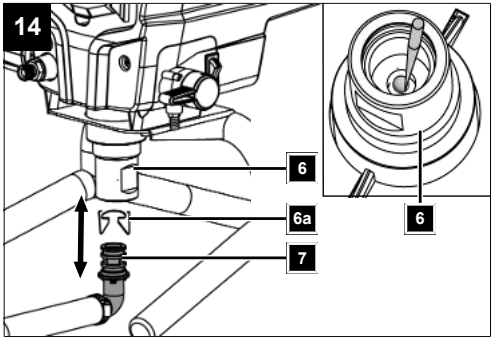
14
6
6a
7
6

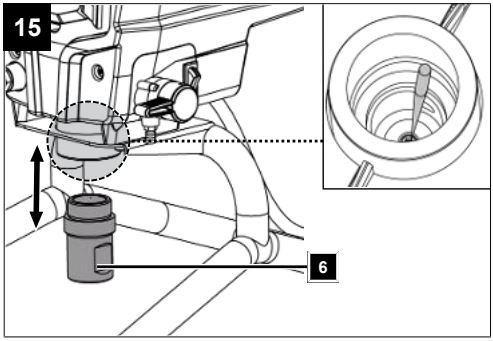
15
6

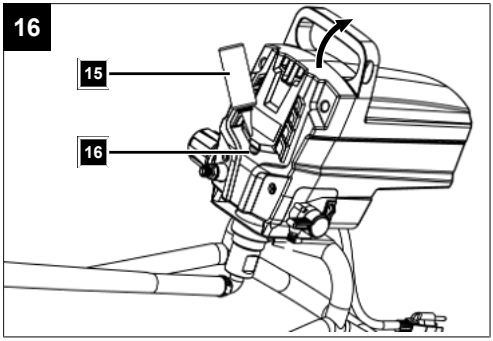
16
15
16

Inhaltsverzeichnis

1 Einleitung 5
2 Bestimmungsgemäße Verwendung 6
3 Produktbeschreibung (Abb. 1-16) 6
4 Lieferumfang (Abb. 1, 2) 6
5 Auspacken 6
6 Technische Daten 7
7 Sicherheitshinweise 7
8 Montage 10
9 Vor Inbetriebnahme 10
10 Bedienung 11
11 Arbeitshinweise 11
12 Elektrischer Anschluss 11
13 Reinigung und Wartung 12
14 Lagerung und Transport 13
15 Reparatur und Ersatzteilbestellung 14
16 Entsorgung und Wiederverwertung 14
17 Störungsabhilfe 15
18 EU-Konformitätserklärung 15
19 Explosionszeichnung 90

Erklärung der Symbole auf dem Produkt

Die Verwendung von Symbolen in diesem Handbuch soll Ihre Aufmerksamkeit auf mögliche Risiken lenken. Die Sicherheitssymbole und Erklärungen, die diese begleiten, müssen genau verstanden werden. Die Warnungen selbst beseitigen keine Risiken und können korrekte Maßnahmen zum Verhüten von Unfällen nicht ersetzen.

	Achtung! Das Nichtbeachten der an dem Produkt angebrachten Sicherheitszeichen und Warnhinweise sowie das Nichtbeachten der Sicherheits- und Betriebshinweise kann zu schweren Verletzungen bis hin zum Tod führen.
	Vor Inbetriebnahme Betriebsanleitung und Sicherheitshinweise lesen und beachten!
	Vor Inbetriebnahme Betriebsanleitung und Sicherheitshinweise lesen und beachten!
	Tragen Sie eine Schutzbrille.
	Tragen Sie einen Gehörschutz.
	Bei Staubentwicklung Atemschutz tragen!
	Sicherheitshandschuhe tragen!
	Wartungs-, Umrüst-, Einstell- und Reinigungsarbeiten nur bei ausgeschaltetem Produkt und gezogenem Netzstecker durchführen!
	Das Produkt entspricht den geltenden europäischen Richtlinien.
	Das Produkt entspricht den geltenden serbischen Richtlinien.

Erklärung der Signalwörter in der Betriebsanleitung

⚠ GEFAHR

Signalwort zur Kennzeichnung einer unmittelbar bevorstehenden Gefährdungssituation, die, wenn sie nicht vermieden wird, den Tod oder eine schwere Verletzung zur Folge hat.

⚠ WARNUNG

Signalwort zur Kennzeichnung einer möglichen Gefährdungssituation, die, wenn sie nicht vermieden wird, den Tod oder eine schwere Verletzung zur Folge haben könnte.

⚠ VORSICHT

Signalwort zur Kennzeichnung einer möglichen Gefährdungssituation, die, wenn sie nicht vermieden wird, eine geringfügige oder mäßige Verletzung zur Folge haben könnte.

ACHTUNG

Signalwort zur Kennzeichnung einer möglichen Gefährdungssituation, die, wenn sie nicht vermieden wird, Sachschäden am Produkt oder Eigentum/Besitz zur Folge haben könnte.

1 Einleitung

Hersteller:

Scheppach GmbH

Günzburger Straße 69

D-89335 Ichenhausen

Hinweis:

Der Hersteller dieses Produkts haftet nach dem geltenden Produkthaftungsgesetz nicht für Schäden, die an diesem Produkt oder durch dieses Produkt entstehen bei:

- Unsachgemäßer Behandlung
- Nichtbeachtung der Betriebsanleitung
- Reparaturen durch Dritte, nicht autorisierte Fachkräfte

- Einbau und Austausch von nicht originalen Ersatzteilen
- Nicht bestimmungsgemäßer Verwendung
- Ausfällen der elektrischen Anlage bei Nichtbeachtung der nationalen elektrischen Vorschriften und Bestimmungen.

Beachten Sie:

Die Betriebsanleitung ist Teil des Produkts und enthält wichtige Hinweise für den sicheren, fachgerechten und wirtschaftlichen Betrieb. Beachten Sie zusätzlich die geltenden nationalen Vorschriften. Lesen Sie alle Bedien- und Sicherheitshinweise vor der Nutzung sorgfältig durch und verwenden Sie das Produkt nur wie beschrieben. Bewahren Sie die Anleitung auf und geben Sie diese bei Weitergabe des Produktes mit.

2 Bestimmungsgemäße Verwendung

Dieses Produkt ist zur Beschichtung von Wänden im Innenbereich sowie Objekten im Außenbereich geeignet. Benutzen Sie das Produkt nicht in Bereichen potenzieller Explosionsgefahr.

Für die Verwendung zulässig sind:

- wasserbasierte Farben und Lacke
- Lackfarben und Beize
- Latexfarben, Rostschutzfarben

Für die Verwendung unzulässig sind:

- Brennbare Beschichtungsstoffe, Materialien, die Aceton oder Nitroverdünnung enthalten
- Materialien, die stark schmirgelnde Bestandteile enthalten
- Laugen und säurehaltige Beschichtungsstoffe.

Das Produkt darf nur nach seiner Bestimmung verwendet werden. Jede weitere darüberhinausgehende Verwendung ist nicht bestimmungsgemäß. Für daraus hervorgerufene Schäden oder Verletzungen aller Art haftet der Benutzer und nicht der Hersteller.

Bestandteil der bestimmungsgemäßen Verwendung ist auch die Beachtung der Sicherheitshinweise, sowie die Montageanleitung und Betriebshinweise in der Betriebsanleitung.

Personen, die das Produkt verwenden und warten, müssen mit dieser vertraut und über mögliche Gefahren unterrichtet sein.

Veränderungen an dem Produkt schließen eine Haftung des Herstellers und daraus entstehende Schäden gänzlich aus.

Das Produkt darf nur mit Originalteilen und Originalzubehör des Herstellers betrieben werden.

Die Sicherheits-, Arbeits- und Wartungsvorschriften des Herstellers sowie die in den Technischen Daten angegebenen Abmessungen müssen eingehalten werden.

Bitte beachten Sie, dass unsere Produkte bestimmungsgemäß nicht für den gewerblichen, handwerklichen oder industriellen Einsatz konstruiert wurden. Wir übernehmen keine Gewährleistung, wenn das Produkt in Gewerbe-, Handwerks- oder Industriebetrieben sowie bei gleichzusetzenden Tätigkeiten eingesetzt wird.

3 Produktbeschreibung (Abb. 1-16)

1. Druckregler
2. Anschlussgewinde
2a. Hochdruckschlauch
3. Transportgriff
4. Ein-/Ausschalter
5. Funktionsschalter
5a. Rücklaufschlauch
6. Einlassventil
6a. Metallklammer
7. Ansaugschlauch
7a. Ansaugfilter
7b. Schlauchschelle
8. Grundgestell
8a. Filterhalter
9. Farbspritzpistole
9a. Handgriff
9b. Abzugshebel
9c. Abzug-Sicherungshebel
9d. Abzugsbügel
9e. Filter
9f. Anschlussgewinde
10. Düsenschutz
10a. Spritzdüse
10b. Abstandsbolzen
10c. Dichtung
11. Verlängerung
12. Reinigungsbürste
13. Gabelschlüssel SW 17/19 mm
14. Ersatzdichtung
15. Ölflasche (unbefüllt)
16. Schmierstelle

4 Lieferumfang (Abb. 1, 2)

Pos.	Anzahl	Bezeichnung
2a.	1 x	Hochdruckschlauch
8a.	1 x	Filterhalter
9.	1 x	Farbspritzpistole
11.	1 x	Verlängerung
12.	1 x	Reinigungsbürste
13.	2 x	Gabelschlüssel SW 17/19 mm
14.	1 x	Ersatzdichtung
15.	1 x	Ölflasche (unbefüllt)
	1 x	Airless Farbsprühsystem
	1 x	Betriebsanleitung

5 Auspacken

⚠ WARNUNG

Produkt und Verpackungsmaterialien sind kein Kinderspielzeug!

Kinder dürfen nicht mit Kunststoffbeuteln, Folien und Kleinteilen spielen! Es besteht Verschluckungs- und Erstickungsgefahr!

- Öffnen Sie die Verpackung und nehmen Sie das Produkt vorsichtig heraus.
- Entfernen Sie das Verpackungsmaterial sowie Verpackungs-/ und Transportsicherungen (falls vorhanden).
- Überprüfen Sie, ob der Lieferumfang vollständig ist.

- Kontrollieren Sie das Produkt und die Zubehörteile auf Transportschäden. Etwaige Schäden sofort dem Transportunternehmen melden, mit dem das Produkt angeliefert wurde. Spätere Reklamationen werden nicht anerkannt.
- Bewahren Sie die Verpackung nach Möglichkeit bis zum Ablauf der Garantiezeit auf.
- Machen Sie sich vor dem Einsatz anhand der Betriebsanleitung mit dem Produkt vertraut.
- Verwenden Sie bei Zubehör sowie Verschleiß- und Ersatzteilen nur Originalteile. Ersatzteile erhalten Sie bei Ihrem Fachhändler.
- Geben Sie bei Bestellungen unsere Artikelnummern sowie Typ und Baujahr des Produkts an.

6 Technische Daten

Bemessungsspannung	220-240V~ / 50 Hz
Bemesungsaufnahme	950 W
Max. Fördermenge	2,0 L/min
Max. Arbeitsdruck	227 bar
Max. Temperatur Beschichtungsstoff	40°C
Schmieröl	SAE 5-W40
Schutzart	IP20
Schutzklasse	I
Gewicht	11 kg

Technische Änderungen vorbehalten!

Geräusch und Vibration

⚠ WARNUNG

Lärm kann gravierende Auswirkungen auf Ihre Gesundheit haben. Übersteigt der Maschinenlärm 85 dB, tragen Sie und Personen, die sich in der Nähe befinden bitte einen geeigneten Gehörschutz.

Die Geräusch- und Vibrationswerte wurden entsprechend nach EN 62841-1 ermittelt.

Geräuschkennwerte

Schallleistungspegel L_{wA}	96 dB
Schalldruckpegel L_{pA}	84 dB
Messunsicherheit $K_{wA/pA}$	3 dB

Vibrationskennwerte (Hand-Arm-Schwingung)

Vibration a_h	0,76 m/s^2
Messunsicherheit K	1,5 m/s^2

Der angegebene Schwingungsgesamtwert und der angegebene Geräuschemissionswert sind nach einem genormten Prüfverfahren gemessen worden und können zum Vergleich eines Elektrowerkzeugs mit einem anderen verwendet werden.

Der angegebene Geräuschemissionswert und der angegebene Schwingungsgesamtwert können auch zu einer vorläufigen Einschätzung der Belastung verwendet werden.

⚠ WARNUNG

Die Geräuschemissionen und der Schwingungsemissionswert können während der tatsächlichen Benutzung des Elektrowerkzeugs von den Angabewerten abweichen, abhängig von der Art und Weise, in der das Elektrowerkzeug verwendet wird, insbesondere, welche Art von Werkstück bearbeitet wird.

Versuchen Sie, die Belastung so gering wie möglich zu halten. Beispielhafte Maßnahmen: die Begrenzung der Arbeitszeit. Dabei sind alle Anteile des Betriebszyklus zu berücksichtigen (beispielsweise Zeiten, in denen das Elektrowerkzeug abgeschaltet ist, und solche, in denen es zwar eingeschaltet ist, aber ohne Belastung läuft).

7 Sicherheitshinweise

Allgemeine Sicherheitshinweise für Elektrowerkzeuge

⚠ WARNUNG

Lesen Sie alle Sicherheitshinweise, Anweisungen, Bebilderungen und technischen Daten, mit denen dieses Elektrowerkzeug versehen ist.

Versäumnisse bei der Einhaltung der nachfolgenden Anweisungen können elektrischen Schlag, Brand und/oder schwere Verletzungen verursachen.

Bewahren Sie alle Sicherheitshinweise und Anweisungen für die Zukunft auf.

Der in den Sicherheitshinweisen verwendete Begriff „Elektrowerkzeug“ bezieht sich auf netzbetriebene Elektrowerkzeuge (mit Netzleitung) oder auf akkubetriebene Elektrowerkzeuge (ohne Netzleitung).

1) Arbeitsplatzsicherheit

a) **Halten Sie Ihren Arbeitsbereich sauber und gut beleuchtet.** Unordnung oder unbeleuchtete Arbeitsbereiche können zu Unfällen führen.

b) **Arbeiten Sie mit dem Elektrowerkzeug nicht in explosionsgefährdeter Umgebung, in der sich brennbare Flüssigkeiten, Gase oder Stäube befinden.** Elektrowerkzeuge erzeugen Funken, die den Staub oder die Dämpfe entzünden können.

c) **Halten Sie Kinder und andere Personen während der Benutzung des Elektrowerkzeugs fern.** Bei Ablenkung können Sie die Kontrolle über das Elektrowerkzeug verlieren.

2) Elektrische Sicherheit

a) **Der Anschlussstecker des Elektrowerkzeugs muss in die Steckdose passen. Der Stecker darf in keiner Weise verändert werden. Verwenden Sie keine Adapterstecker gemeinsam mit schutzgeerdeten Elektrowerkzeugen.** Unveränderte Stecker und passende Steckdosen verringern das Risiko eines elektrischen Schlages.

b) **Vermeiden Sie Körperkontakt mit geerdeten Oberflächen wie von Rohren, Heizungen, Herden und Kühlschränken.** Es besteht ein erhöhtes Risiko durch elektrischen Schlag, wenn Ihr Körper geerdet ist.

c) **Halten Sie Elektrowerkzeuge von Regen oder Nässe fern.** Das Eindringen von Wasser in ein Elektrowerkzeug erhöht das Risiko eines elektrischen Schlages.

d) **Zweckentfremden Sie die Anschlussleitung nicht, um das Elektrowerkzeug zu tragen, aufzuhängen oder um den Stecker aus der Steckdose zu ziehen. Halten Sie die Anschlussleitung fern von Hitze, Öl, scharfen Kanten oder sich bewegenden Teilen.** Beschädigte oder verwickelte Anschlussleitungen erhöhen das Risiko eines elektrischen Schlages.

e) **Wenn Sie mit einem Elektrowerkzeug im Freien arbeiten, verwenden Sie nur Verlängerungsleitungen, die auch für den Außenbereich geeignet sind.** Die Anwendung einer für den Außenbereich geeigneten Verlängerungsleitung verringert das Risiko eines elektrischen Schlages.

f) **Wenn der Betrieb des Elektrowerkzeugs in feuchter Umgebung nicht vermeidbar ist, verwenden Sie einen Fehlerstromschutzschalter.** Der Einsatz eines Fehlerstromschutzschalters vermindert das Risiko eines elektrischen Schlages.

3) Sicherheit von Personen

a) **Seien Sie aufmerksam, achten Sie darauf, was Sie tun, und gehen Sie mit Vernunft an die Arbeit mit einem Elektrowerkzeug. Benutzen Sie kein Elektrowerkzeug, wenn Sie müde sind oder unter dem Einfluss von Drogen, Alkohol oder Medikamenten stehen.** Ein Moment der Unachtsamkeit beim Gebrauch des Elektrowerkzeugs kann zu ernsthaften Verletzungen führen.

b) **Tragen Sie persönliche Schutzausrüstung und immer eine Schutzbrille.** Das Tragen persönlicher Schutzausrüstung, wie Staubmaske, rutschfeste Sicherheitsschuhe, Schutzhelm oder Gehörschutz, je nach Art und Einsatz des Elektrowerkzeugs, verringert das Risiko von Verletzungen.

c) **Vermeiden Sie eine unbeabsichtigte Inbetriebnahme. Vergewissern Sie sich, dass das Elektrowerkzeug ausgeschaltet ist, bevor Sie es an die Stromversorgung und/oder den Akku anschließen, es aufnehmen oder tragen.** Wenn Sie beim Tragen des Elektrowerkzeugs den Finger am Schalter haben oder das Elektrowerkzeug eingeschaltet an die Stromversorgung anschließen, kann dies zu Unfällen führen.

d) **Entfernen Sie Einstellwerkzeuge oder Schraubenschlüssel, bevor Sie das Elektrowerkzeug einschalten.** Ein Werkzeug oder Schlüssel, der sich in einem drehenden Teil des Elektrowerkzeugs befindet, kann zu Verletzungen führen.

e) **Vermeiden Sie eine abnormale Körperhaltung. Sorgen Sie für einen sicheren Stand und halten Sie jederzeit das Gleichgewicht.** Dadurch können Sie das Elektrowerkzeug in unerwarteten Situationen besser kontrollieren.

f) **Tragen Sie geeignete Kleidung. Tragen Sie keine weite Kleidung oder Schmuck. Halten Sie Haare und Kleidung fern von sich bewegenden Teilen.** Lockere Kleidung, Schmuck oder lange Haare können von sich bewegenden Teilen erfasst werden.

g) **Wenn Staubabsaug- und -auffangeinrichtungen montiert werden können, sind diese anzuschließen und richtig zu verwenden.** Verwendung einer Staubabsaugung kann Gefährdungen durch Staub verringern.

h) **Wiegen Sie sich nicht in falscher Sicherheit und setzen Sie sich nicht über die Sicherheitsregeln für Elektrowerkzeuge hinweg, auch wenn Sie nach vielfachem Gebrauch mit dem Elektrowerkzeug vertraut sind.** Achtloses Handeln kann binnen Sekundenbruchteilen zu schweren Verletzungen führen.

4) Verwendung und Behandlung des Elektrowerkzeugs

a) **Überlasten Sie das Elektrowerkzeug nicht. Verwenden Sie für Ihre Arbeit das dafür bestimmte Elektrowerkzeug.** Mit dem passenden Elektrowerkzeug arbeiten Sie besser und sicherer im angegebenen Leistungsbereich.

b) **Benutzen Sie kein Elektrowerkzeug, dessen Schalter defekt ist.** Ein Elektrowerkzeug, das sich nicht mehr ein- oder ausschalten lässt, ist gefährlich und muss repariert werden.

c) **Ziehen Sie den Stecker aus der Steckdose und/oder entfernen Sie einen abnehmbaren Akku, bevor Sie Geräteeinstellungen vornehmen, Einsatzwerkzeugteile wechseln oder das Elektrowerkzeug weglegen.** Diese Vorsichtsmaßnahme verhindert den unbeabsichtigten Start des Elektrowerkzeugs.

d) **Bewahren Sie unbenutzte Elektrowerkzeuge außerhalb der Reichweite von Kindern auf. Lassen Sie keine Personen das Elektrowerkzeug benutzen, die mit diesem nicht vertraut sind oder diese Anweisungen nicht gelesen haben.** Elektrowerkzeuge sind gefährlich, wenn Sie von unerfahrenen Personen benutzt werden.

e) **Pflegen Sie Elektrowerkzeuge und Einsatzwerkzeug mit Sorgfalt. Kontrollieren Sie, ob bewegliche Teile einwandfrei funktionieren und nicht klemmen, ob Teile gebrochen oder so beschädigt sind, dass die Funktion des Elektrowerkzeugs beeinträchtigt ist. Lassen Sie beschädigte Teile vor dem Einsatz des Elektrowerkzeugs reparieren.** Viele Unfälle haben ihre Ursache in schlecht gewarteten Elektrowerkzeugen.

f) **Halten Sie Schneidwerkzeuge scharf und sauber.** Sorgfältig gepflegte Schneidwerkzeuge mit scharfen Schneidkanten verklemmen sich weniger und sind leichter zu führen.

g) **Verwenden Sie Elektrowerkzeug, Einsatzwerkzeug, Einsatzwerkzeuge usw. entsprechend diesen Anweisungen. Berücksichtigen Sie dabei die Arbeitsbedingungen und die auszuführende Tätigkeit.** Der Gebrauch von Elektrowerkzeugen für andere als die vorgesehenen Anwendungen kann zu gefährlichen Situationen führen.

h) **Halten Sie Griffe und Griffflächen trocken, sauber und frei von Öl und Fett.** Rutschige Griffe und Griffflächen erlauben keine sichere Bedienung und Kontrolle des Elektrowerkzeugs in unvorhergesehenen Situationen.

5) Service

a) **Lassen Sie Ihr Elektrowerkzeug nur von qualifiziertem Fachpersonal und nur mit Original-Ersatzteilen reparieren.** Damit wird sichergestellt, dass die Sicherheit des Elektrowerkzeugs erhalten bleibt.

Sicherheitshinweise für Farbsprühsysteme

a) **Sprühen Sie nicht auf sich selbst, auf andere Personen oder Tiere. Halten Sie Ihre Hände und sonstige Körperteile fern vom Sprühstrahl.** Falls der Sprühstrahl die Haut durchdringt, nehmen Sie umgehend ärztliche Hilfe in Anspruch. Das Sprühgut kann selbst durch einen Handschuh hindurch die Haut durchdringen und in Ihren Körper eingespritzt werden.

b) **Behandeln Sie eine Einspritzung nicht als einfachen Schnitt. Ein Hochdruckstrahl kann Giftstoffe in den Körper einspritzen und zu ernsthaften Verletzungen (z. B. Nekrosen, Verlust von Gliedmaßen) führen.** Im Falle einer Hauteinspritzung nehmen Sie umgehend ärztliche Hilfe in Anspruch.

c) **Benutzen Sie das Gerät nicht in Betriebsstätten, welche unter die Explosionsschutz-Verordnung fallen**.

d) **Halten Sie Ihren Arbeitsbereich sauber, gut beleuchtet und frei von Farb- oder Lösemittelbehältern, Lappen und sonstigen brennbaren Materialien.** Mögliche Gefahr der Selbstentzündung. Halten Sie funktionsfähige Feuerlöscher/ Löschgeräte zu jeder Zeit verfügbar.

e) **Spritzen und reinigen Sie nicht mit Materialien, deren Flammpunkt unterhalb von 21 °C liegt. Verwenden Sie Materialien auf der Basis von Wasser, schwerflüchtigen Kohlenwasserstoffen oder ähnlichen Materialien**. Leichtflüchtige verdunstende Lösemittel schaffen eine explosive Umgebung.

f) **Spritzen Sie nicht im Bereich von Zündquellen wie statischen Elektrizitätsfunken, offenen Flammen, Zündflammen, heißen Gegenständen, Motoren, Zigaretten und Funken vom Ein- und Ausstecken von Stromkabeln oder der Bedienung von Schaltern.** Derartige Funkenquellen können zu einer Entzündung der Umgebung führen.

g) **Verspritzen Sie keine Materialien bei denen nicht bekannt ist, ob sie eine Gefahr darstellen.** Unbekannte Materialien können gefährdende Bedingungen schaffen.

h) **Tragen Sie zusätzliche persönliche Schutzausrüstung wie entsprechende Schutzhandschuhe und Schutz- oder Atemschutzmaske beim Spritzen oder der Handhabung von Chemikalien.** Das Tragen von Schutzausrüstung für entsprechende Bedingungen verringert die Aussetzung gegenüber gefährdenden Substanzen.

i) **Geben Sie acht auf etwaige Gefahren des Spritzguts. Beachten Sie die Markierungen auf dem Behälter oder die Herstellerinformationen des Spritzguts, einschließlich der Aufforderung zur Verwendung persönlicher Schutzausrüstung.** Den Herstelleranweisungen ist Folge zu leisten, um das Risiko von Feuer sowie durch Gifte, Karzinogene, etc. hervorgerufenen Verletzungen zu verringern.

j) **Sorgen Sie für gute Belüftung im Spritzbereich und für ausreichend Frischluft im gesamten Raum.** Tragen Sie einen Atemschutz.

k) Die Spritzpistole darf nicht zum Spritzen brennbarer Stoffe verwendet werden. Spritzpistolen dürfen nicht mit brennbaren Lösungsmitteln gereinigt werden.

l) Sichern Sie alle Schläuche, Anschlüsse und Filterteile vor der Inbetriebnahme der Sprühpumpe. Ungesicherte Teile können sich mit großer Kraft lösen oder Flüssigkeit kann mit Hochdruck austreten, was zu schweren Verletzungen führen kann. Sichern Sie immer die Spritzpistole bei Montage oder Demontage der Düse und bei Arbeitsunterbrechung.

m) Rechnen Sie mit Rückstoß der Spritzpistole während des Betriebs. Bei hohem Betriebsdruck bewirkt das Ziehen des Abzughebels eine Rückstoßkraft bis 15 N. Sollten Sie nicht darauf vorbereitet sein, kann die Hand zurückgestoßen oder das Gleichgewicht verloren werden. Dies kann zu Verletzungen führen. Eine Dauerbelastung durch diesen Rückstoß kann zu bleibenden gesundheitlichen Schäden führen.

n) Der Anschluss des Produkts muss über eine vorschriftsmäßig geerdete Schutzkontakt-Steckdose erfolgen. Der Anschluss muss mit einer Fehlerstromschutzeinrichtung INF ≤ 30 mA ausgerüstet sein.

o) Überzeugen Sie sich vor dem Anschließen des Produkts, dass die Daten auf dem Typenschild mit den Netzdaten übereinstimmen.

p) Führen Sie vor allen Arbeiten am Produkt eine Druckentlastung durch und ziehen Sie den Netzstecker aus der Steckdose.

q) Erden Sie das zu bearbeitende Objekt.

r) Tragen Sie immer eine geeignete Schutzbrille, um gefährliche Dämpfe und Flüssigkeit von den Augen fernzuhalten.

s) Tragen Sie Schutzkleidung, um Farbe von Haut und Haaren fernzuhalten.

t) Untersuchen Sie den Hochdruckschlauch vor jeder Benutzung gründlich auf Beschädigungen.

u) Ziehen Sie niemals am Hochdruckschlauch, um das Produkt zu bewegen.

v) Vermeiden Sie Biegen oder Knicken des Hochdruckschlauchs.

w) Schützen Sie den Hochdruckschlauch vor scharfen Gegenständen und Kanten.

x) Verlegen Sie den Hochdruckschlauch so, dass keine Stolpergefahr besteht.

Restrisiken

Das Produkt ist nach dem Stand der Technik und den anerkannten sicherheitstechnischen Regeln gebaut. Dennoch können beim Arbeiten einzelne Restrisiken auftreten.

- Gefährdung der Gesundheit durch Strom bei Verwendung nicht ordnungsgemäßer Elektro-Anschlussleitungen.

- Des Weiteren können trotz aller getroffener Vorkehrungen nicht offensichtliche Restrisiken bestehen.
- Restrisiken können minimiert werden, wenn die „Sicherheitshinweise“ und die „Bestimmungsgemäße Verwendung“, sowie die Betriebsanleitung insgesamt beachtet werden.
- Vermeiden Sie eine unbeabsichtigte Inbetriebsetzung des Produkts.
- Halten Sie Ihre Hände vom Arbeitsbereich fern, wenn das Produkt in Betrieb ist.
- Halten Sie die vorgegebenen Wartungs- und Sicherheitshinweise der Betriebsanleitung ein.

⚠ WARNUNG

Dieses Elektrowerkzeug erzeugt während des Betriebes ein elektromagnetisches Feld. Dieses Feld kann unter bestimmten Umständen aktive oder passive medizinische Implantate beeinträchtigen. Um die Gefahr von ernsthaften oder tödlichen Verletzungen zu verringern, empfehlen wir Personen mit medizinischen Implantaten ihren Arzt und den Hersteller vom medizinischen Implantat zu konsultieren, bevor das Elektrowerkzeug bedient wird.

8 Montage

⚠ WARNUNG

Vor jeglicher Einstellung, Instandhaltung oder Instandsetzung Netzstecker ziehen!

Benötigtes Werkzeug:

- 2x Gabelschlüssel SW 17/19 mm (13)

8.1 Hochdruckschlauch (2a) montieren (Abb. 3, 4)

1. Setzen Sie den Hochdruckschlauch (2a) auf das Anschlussgewinde (2) am Produktkörper.
2. Ziehen Sie den Hochdruckschlauch (2a) fest. Kontern Sie dabei das Anschlussgewinde (2). Verwenden Sie zwei Gabelschlüssel SW17/19 mm (13).
3. Setzen Sie die andere Seite des Hochdruckschlauchs (2a) am Anschlussgewinde (9f) an der Farbspritzpistole (9) an.
4. Ziehen Sie den Hochdruckschlauch (2a) fest. Kontern Sie dabei das Anschlussgewinde (9f). Verwenden Sie zwei Gabelschlüssel SW17/19 mm (13).

8.2 Filterhalter (8a) montieren (Abb. 5)

Der Filterhalter dient dazu, den verschmutzten Ansaugschlauch samt Ansaugfilter aufzunehmen und so ein unkontrolliertes Austreten von Spritzgut zu verhindern.

1. Schrauben Sie den Filterhalter (8a) in das Gewinde im Grundgestell (8).

8.3 Verlängerung (11) montieren (Abb. 6)

Bei Bedarf kann eine Verlängerung (11) zwischen die Farbspritzpistole (9) und den Düsenschutz (10) montiert werden.

1. Schrauben Sie den Düsenschutz (10) von der Farbspritzpistole (9) ab, indem Sie ihn gegen den Uhrzeigersinn drehen.
2. Montieren Sie die Verlängerung (11) auf die Farbspritzpistole (9).
3. Schrauben Sie den Düsenschutz (10) auf die andere Seite der Verlängerung (11).

⚠ WARNUNG

Verwenden Sie das Produkt niemals ohne oder mit einer beschädigten Düse!

9 Vor Inbetriebnahme

ACHTUNG

Vor der Inbetriebnahme das Produkt unbedingt komplett montieren!

⚠ WARNUNG

Verletzungsgefahr!

Stecken Sie den Netzstecker erst in die Steckdose, wenn das Produkt für den Einsatz vorbereitet ist.

Stellen Sie das Produkt auf eine ebene, gerade Fläche.

9.1 Farbspritzpistole (9) sichern/ entsichern (Abb. 7)

Der Abzugshebel (9b) sollte vor allen Einstell-, Reinigungs- und Wartungsarbeiten gesichert werden.

1. Drehen Sie den Abzug-Sicherungshebel (9c) nach hinten, um den Abzugshebel (9b) zu sichern.
2. Drehen Sie den Abzug-Sicherungshebel (9c) nach unten, um den Abzugshebel (9b) zu entsichern.

9.2 Druckentlastung durchführen (Abb. 8)

Eine Druckentlastung muss immer dann ausgeführt werden, wenn das Produkt ausgeschaltet, gereinigt oder gewartet wird.

1. Sichern Sie die Farbspritzpistole (9) wie unter *9.1*.
2. Schalten Sie das Produkt aus, indem Sie den Ein-/ Ausschalter (4) auf die Position „0“ stellen.
3. Stellen sie den Funktionsschalter (5) auf die Position „Prime“.
4. Drehen Sie den Druckregler (1) auf die Position „Prime“.
5. Halten Sie die Farbspritzpistole (9) über einen leeren Behälter.
6. Entsichern Sie die Farbspritzpistole (9) wie unter *9.1*.
7. Ziehen Sie am Abzugshebel (9b), so dass der Druck vollständig aus dem System entweichen kann.
8. Sichern Sie die Farbspritzpistole (9) wie unter *9.1*.

9.3 Ausrichten der Spritzdüse (10a) (Abb. 9)

Hinweis:

Die Ausrichtung des Spritzstrahls hängt von der gewünschten Arbeitsrichtung ab. Bei horizontaler Arbeitsrichtung wird ein vertikaler Spritzstrahl empfohlen. Im Falle einer vertikalen Arbeitsrichtung ein horizontaler Spritzstrahl.

1. Führen Sie eine Druckentlastung durch, wie unter *9.2*.
2. Lösen Sie den Düsenschutz (10) leicht von der Farbspritzpistole (9).
3. Drehen Sie den Düsenschutz (10), um die Spritzdüse (10a) für die anstehende Arbeit auszurichten.
4. Spritzdüse (10a) oben: horizontale Ausrichtung.
5. Spritzdüse (10a) seitlich: vertikale Ausrichtung.
6. Achten Sie darauf dass der Pfeil auf der Spritzdüse (10a) in Spritzrichtung zeigt.
7. Sichern Sie die Position, indem Sie den Düsenschutz (10) festziehen.

10 Bedienung

⚠ WARNUNG

Stellen Sie sicher, dass das Produkt ordnungsgemäß vorbereitet wurde!

Hinweis:

Der Motor schaltet sich während des Betriebs ein und aus, um den Druck zu regulieren. Das ist ein normaler Vorgang.

10.1 Ein-/Ausschalten (Abb. 11)

1. Legen Sie den Ansaugschlauch (7) und den Rücklaufschlauch (5a) in den Farbbehälter. Achten Sie darauf, dass sich auf dem Ansaugschlauch (7) ein Ansaugfilter (7a) befindet. Der Ansaugfilter muss sich während des Betriebs immer vollständig in der Farbe eingetaucht sein. Andernfalls besteht die Gefahr, dass Luft angesaugt wird.
2. Stellen Sie den Funktionsschalter (5) auf die Position „Prime“.
3. Drehen Sie den Druckregler (1) auf die Position „Prime“.
4. Stecken Sie den Netzstecker in eine ordnungsgemäß abgesicherte Netzsteckdose.
5. Schalten Sie den Ein-/Ausschalter auf die Position „I“.
6. Drehen Sie den Druckregler (1) auf Position „0“, wenn die Farbe durch den Rücklaufschlauch (5a) zurück in den Farbeimer fließt.
7. Drehen Sie den Funktionsschalter (5) auf die Position „Spray“.
8. Drehen Sie den Druckregler (1) auf die Position „Low Spray“.
9. Halten Sie die Farbspritzpistole (9) über einen leeren Behälter.
10. Entsichern Sie die Farbspritzpistole (9) wie unter *9.1*.
11. Betätigen Sie den Abzugshebel (9b) und drehen den Druckregler (1) langsam höher, bis Sie die passende Einstellung für ihre Tätigkeit gefunden haben. Das Spritzgut sollte in einem geraden, ununterbrochenen Strahl austreten.
12. Sichern Sie die Farbspritzpistole (9) wie unter *9.1*.

10.2 Bewegungsgeschwindigkeit (Abb. 10)

Bespritzen Sie probeweise einen Bereich auf einem Ausschussstück des Materials und ermitteln Sie so die erforderliche Bewegungsgeschwindigkeit für die Druckeinstellung.

- Bei einem niedrigen Druck sind langsamere Bewegungen nötig.
- Bei einem höheren Druck sind schnellere Bewegungen nötig.

11 Arbeitshinweise

Hinweis:

Das Spritzergebnis hängt entscheidend von der richtigen Spritztechnik ab.

- Beginnen Sie immer am Rand der Spritzfläche.
- Machen Sie zuerst die Sprühbewegung und drücken Sie erst dann den Abzugshebel.
- Vermeiden Sie Unterbrechungen innerhalb der Spritzfläche.
- Lassen Sie die Spritzbewegung nicht aus dem Handgelenk, sondern aus dem Arm kommen. Dadurch bleibt während des Spritzvorgangs immer der gleiche Abstand zwischen Farbspritzpistole und Fläche gewährleistet.
- Finden Sie durch praktische Tests die beste Entfernung zur Fläche heraus.
- Eine gleichmäßige Spritzpistolenführung ergibt eine einheitliche Oberflächenqualität.
- Wischen Sie die Düse und den Düsenkopf während dem Benutzen regelmäßig ab, um ein Verstopfen der Düse zu vermeiden.
- Lassen Sie jeden Streifen um ca. 30% überlappen. Dadurch entsteht eine gleichmäßige Beschichtung.
- Tragen Sie nur eine Schicht nach der anderen auf. Lassen Sie immer eine Schicht vollständig trocknen, bevor Sie eine weitere Schicht auftragen.

12 Elektrischer Anschluss

Der installierte Elektromotor ist betriebsfertig angeschlossen. Der Anschluss entspricht den einschlägigen VDE- und DIN-Bestimmungen. Der kundenseitige Netzanschluss sowie die verwendete Verlängerungsleitung müssen diesen Vorschriften entsprechen.

12.1 Schadhafte Elektro-Anschlussleitungen

An elektrischen Anschlussleitungen entstehen oft Isolationsschäden.

Ursachen hierfür können sein:

- Druckstellen, wenn Anschlussleitungen durch Fenster oder Türspalten geführt werden,

- Knickstellen durch unsachgemäße Befestigung oder Führung der Anschlussleitung,
- Schnittstellen durch Überfahren der Anschlussleitung,
- Isolationsschäden durch Herausreißen aus der Wandsteckdose,
- Risse durch Alterung der Isolation.

Solch schadhafte elektrische Anschlussleitungen dürfen nicht verwendet werden und sind aufgrund der Isolationsschäden lebensgefährlich.

Elektrische Anschlussleitungen regelmäßig auf Schäden überprüfen. Achten Sie darauf, dass beim Überprüfen die Anschlussleitung nicht am Stromnetz hängt.

Elektrische Anschlussleitungen müssen den einschlägigen VDE- und DIN-Bestimmungen entsprechen. Verwenden Sie nur Anschlussleitungen mit gleicher Kennzeichnung.

Ein Aufdruck der Typenbezeichnung auf dem Anschlusskabel ist Vorschrift.

Sicherheitshinweise für den Austausch beschädigter oder defekter Netzanschlussleitungen

Anschlussart Y

Wenn ein Ersatz der Netzanschlussleitung erforderlich ist, ist dies vom Hersteller oder seinem Vertreter auszuführen, um Sicherheitsgefährdungen zu vermeiden.

12.2 Wechselstrommotor

Anschlüsse und Reparaturen der elektrischen Ausrüstung dürfen nur von einer Elektro-Fachkraft durchgeführt werden.

- Achten Sie darauf, dass die Netzspannung mit der Spannung auf dem Produkttypenschild übereinstimmt.
- Verlängerungsleitungen bis 25 m Länge müssen einen Querschnitt von 1,5 Quadratmillimeter aufweisen.

13 Reinigung und Wartung

⚠ WARNUNG

Lassen Sie Instandsetzungsarbeiten und Wartungsarbeiten, die nicht in dieser Betriebsanleitung beschrieben sind, von einer Fachwerkstatt durchführen. Benutzen Sie nur originale Ersatzteile.

⚠ WARNUNG

Nicht fachgerechte Wartung- oder Reinigungsarbeiten können Verletzungen verursachen!

⚠ WARNUNG

Bei Reinigungs-, Instandsetzungs- und Wartungsarbeiten kann das Produkt unerwartet starten und dadurch zu Verletzungen und Verbrennungen führen.

– Schalten Sie das Produkt aus.
– Ziehen Sie den Netzstecker.
– Lassen Sie das Produkt auskühlen.

13.1 Reinigung

1. Halten Sie Schutzvorrichtungen, Luftschlitze und Motorengehäuse so staub- und schmutzfrei wie möglich. Reiben Sie das Produkt mit einem sauberen Tuch ab oder blasen Sie es mit Druckluft bei niedrigem Druck aus. Wir empfehlen, dass Sie das Produkt direkt nach jeder Benutzung reinigen.
2. Lüftungsöffnungen müssen immer frei sein.
3. Verwenden Sie keine Reinigungs- oder Lösungsmittel; diese könnten die Kunststoffteile des Produkts angreifen. Achten Sie darauf, dass kein Wasser in das Produktinnere gelangen kann.

13.1.1 Reinigungslösung wählen

Unterschiedliches Spritzgut lässt sich am besten mit unterschiedlichen Reinigungslösungen entfernen. Lesen Sie immer die Herstellerinformation des jeweiligen Spritzguts.

Spritzgut auf Wasserbasis (z.B.: Acrylfarben):

- Verwenden Sie zur Reinigung nur Wasser.
- Wir empfehlen die Verwendung von 10-15 Litern Wasser für die Reinigung.

Spritzgut auf Ölbasis (z.B. Emailfarben, Lack):

- Verwenden Sie nur die dafür geeignete Reinigungslösung. Lesen Sie die Reinigungsanleitung auf dem Etikett des Spritzguts.
- Die folgenden Lösungsmittelhaltigen Reinigungsprodukte können im Produkt sicher verwendet werden: Mineralterpentin, Farbverdünner.
- Mineralterpentin darf niemals während der Reinigung mit Wasser vermischt werden.
- Wir empfehlen die Verwendung von 1-2 Litern der geeigneten Reinigungslösung für die Reinigung

13.1.2 Produkt reinigen (Abb. 11)

ACHTUNG

Das Produkt muss sofort nach dem Gebrauch gereinigt werden.

Die Nichtbeachtung der Reinigungsschritte kann dazu führen, dass das Produkt dauerhaft beschädigt wird und die Garantie automatisch erlischt.

Benötigtes Werkzeug:

- 2x Gabelschlüssel SW 17/19 mm (13)
- Kreuzschlitzschraubendreher*

* = nicht zwingend im Lieferumfang enthalten!

1. Drehen Sie den Druckregler (1) auf die Position „Prime/Clean“.
2. Stellen Sie den Funktionsschalter (5) auf die Position „Prime“.
3. Legen Sie den Ansaugschlauch (7) in einen Eimer mit einer geeigneten Reinigungslösung und den Rücklaufschlauch (5a) in einen leeren Behälter.
4. Schalten Sie das Produkt ein, indem Sie den Ein-/Ausschalter (4) auf Position „I“ stellen.
5. Warten Sie bis die Reinigungslösung gleichmäßig aus dem Rücklaufschlauch (5a) läuft.
6. Stellen Sie den Funktionsschalter (5) auf die Position „Spray“.

7. Richten Sie die Farbspritzpistole (9) in den leeren Eimer.
8. Entsichern Sie die Farbspritzpistole wie unter *9.1*.
9. Halten Sie den Abzugshebel (9b) gedrückt, um die Reinigungslösung durch das System zu spritzen. Spritzen Sie so lange, bis nur noch die Reinigungslösung aus der Farbspritzpistole (9) kommt. Füllen Sie bei Bedarf nochmal Reinigungslösung nach.
10. Schalten Sie das Produkt aus, indem Sie den Ein-/Ausschalter (4) auf Position „0“ stellen.

13.1.2.1 Ansaugfilter (7a) reinigen (Abb. 12)

1. Lockern Sie mithilfe eines Kreuzschlitzschraubendrehers die Schraube an der Schlauchklemme (7b) am Ansaugfilter (7a).
2. Ziehen Sie den Ansaugfilter (7a) aus dem Ansaugschlauch (7) und spülen diesen unter einer dafür geeigneten Reinigungslösung aus.
3. Stecken Sie den Ansaugfilter (7a) wieder in den Ansaugschlauch (7) und fixieren diesen mit der Schlauchklemme (7b). Verwenden Sie einen Kreuzschlitzschraubendreher.

13.1.2.2 Farbspritzpistole (9) reinigen (Abb. 13)

⚠ VORSICHT

Stellen Sie sicher, dass das Produkt ausgeschaltet und eine Druckentlastung durchgeführt wurde.

1. Schrauben Sie die Farbspritzpistole (9) vom Ansaugschlauch (2a) ab. Verwenden Sie zwei Gabelschlüssel SW17/19 mm (13).
2. Entfernen Sie den Düsenschutz (10) von der Farbspritzpistole (9) und ziehen Sie die Spritzdüse (10a) heraus.
3. Nehmen Sie den Abstandsbolzen (10b) und die Dichtung (10c) aus dem Düsenschutz (10). Sollte die Dichtung (10c) beschädigt oder porös sein, ersetzen Sie diese durch die im Lieferumfang enthaltene Ersatzdichtung (14).
4. Hängen Sie den Abzugsbügel (9d) oberhalb des Abzugshebels (9b) aus.
5. Schrauben Sie den Handgriff (9a) von der Farbspritzpistole (9) ab und ziehen Sie den HEA-Filter (9e) aus dem Handgriff (9a). Verwenden Sie einen Gabelschlüssel SW17/19 mm (13).
6. Überprüfen Sie den HEA-Filter (9e) auf Beschädigungen und ersetzen Sie ein beschädigtes Element sofort.
7. Reinigen Sie alle Einzelteile gründlich mit einer geeigneten Reinigungslösung und der Reinigungsbürste (12).
8. Setzen Sie die Farbspritzpistole (9) in umgekehrter Reihenfolge wieder zusammen.

13.1.2.3 Filterhalter (8a) reinigen

1. Schrauben Sie den Filterhalter (8a) vom Produkt ab.
2. Waschen Sie den Filterhalter (8a) mit einer geeigneten Reinigungslösung gründlich aus.
3. Schrauben Sie den Filterhalter (8a) wieder an das Produkt.

13.2 Wartung

⚠ VORSICHT

Stellen Sie sicher, dass das Produkt ausgeschaltet und eine Druckentlastung durchgeführt wurde.

Benötigtes Werkzeug:

- Kreuzschlitzschraubendreher*
- Gabelschlüssel SW 32 mm*

* = nicht zwingend im Lieferumfang enthalten!

13.2.1 Einlassventil (6) warten (Abb. 14, 15)

An der Unterseite des Produkts befindet sich das Einlassventil (6). Überprüfen Sie das Einlassventil (6) regelmäßig auf Verschmutzungen und Gängigkeit.

1. Entnehmen Sie den Ansaugschlauch (7) aus dem Einlassventil (6), indem Sie die Metallklammer (6a) zusammendrücken und herausziehen.
2. Drücken Sie mit einem Schraubenzieher vorsichtig in das Einlassventil (6) und überprüfen so die Beweglichkeit der Kugel, die sich im Einlassventil (6) befindet.
3. Schrauben Sie das Einlassventil (6) aus dem Produkt. Verwenden Sie einen Gabelschlüssel SW32 mm.
4. Im Produkt befindet sich ein weiteres Rückschlagventil mit Kugel. Überprüfen Sie auch diese Kugel vorsichtig mit einem Schraubenzieher.
5. Montieren Sie alles wieder in umgekehrter Reihenfolge.

13.2.2 Kolbenpumpe schmieren (Abb. 16)

Um die Lebensdauer Ihres Produkts zu verlängern ist es notwendig die Kolbenpumpe im inneren des Produkts regelmäßig zu schmieren. Wir empfehlen das Produkt vor jedem Einsatz zu schmieren.

1. Füllen Sie die im Lieferumfang enthaltene Ölflasche (15) mit SAE 5-W40 auf.
2. Kippen Sie das Produkt leicht nach hinten.
3. Geben Sie 2-3 Tropfen des Öls mit Hilfe der Ölflasche (15) durch die Schmierstelle (16) in das Produktinnere.
4. Wischen Sie eventuell verschüttetes Öl sofort sorgfältig auf und entsorgen Sie den Lappen nach den örtlichen Vorschriften.

14 Lagerung und Transport

⚠ WARNUNG

Verletzungs- und Verbrennungsgefahr!

Das Produkt kann unerwartet starten und dadurch zu Verletzungen führen.

– Schalten Sie vor allen Reinigungs- und Wartungsarbeiten den Motor aus.
– Lassen Sie den Motor auskühlen.
– Ziehen Sie den Netzstecker.

- Entleeren Sie das Produkt vollständig.
- Reinigen und überprüfen Sie das Produkt auf Schäden.

14.1 Lagerung

Vorbereitung für das Einlagern

1. Reinigen und überprüfen Sie das Produkt auf Schäden.

Lagern Sie das Produkt und dessen Zubehör an einem dunklen, trockenen und frostfreien sowie für Kinder unzugänglichen Ort.
Die optimale Lagertemperatur liegt zwischen 5°C und 30˚C.
Bewahren Sie das Produkt in der Originalverpackung auf.
Decken Sie das Produkt ab, um es vor Staub oder Feuchtigkeit zu schützen. Bewahren Sie die Betriebsanleitung bei dem Produkt auf.

14.2 Transport

- Um Beschädigungen und Verletzungen zu verhindern, ist das Produkt beim Transport in Fahrzeugen gegen Umkippen und Verrutschen zu sichern.
- Schützen Sie das Produkt vor Schlägen, Stößen und starken Vibrationen, z.B. beim Transport in Fahrzeugen.
- Das Produkt kann über den Handgriff angehoben und versetzt werden.

15 Reparatur und Ersatzteilbestellung

Nach Reparatur oder Wartung vergewissern Sie sich, ob alle sicherheitstechnischen Teile angebracht und in einwandfreiem Zustand sind. Verletzungsgefährdende Teile vor anderen Personen und Kindern unzugänglich aufbewahren.

ACHTUNG

Laut Produkthaftungsgesetz wird nicht für Schäden gehaftet, die durch unsachgemäße Reparaturen oder durch Nichtverwendung von Originalersatzteilen verursacht werden.

Beauftragen Sie einen Kundendienst oder eine autorisierte Fachkraft. Entsprechendes gilt auch für Zubehörteile.

Ersatzteile und Zubehör erhalten Sie in unserem Service-Center. Scannen Sie hierzu den QR-Code auf der Titelseite.

Anschlüsse und Reparaturen

Anschlüsse und Reparaturen der elektrischen Ausrüstung dürfen nur von einer Elektro-Fachkraft durchgeführt werden.

15.1 Ersatzteilbestellung

Bei der Ersatzteilbestellung sollten folgende Angaben gemacht werden:

- Modellbezeichnung
- Artikelnummer
- Daten des Typenschildes

Ersatzteile / Zubehör

Schmieröl SAE 5-W40 – Artikel-Nr.:	3906100701
Verlängerung - Artikel–Nr.:	7906000702
Airless-Düse 311 – Artikel-Nr.:	7906000707
Airless-Düse 413 - Artikel-Nr.:	7906000703
Airless-Düse 517 – Artikel-Nr.:	7906000706
Airless-Düse 519 - Artikel–Nr.:	7906000704
Airless-Düse 521 – Artikel-Nr.:	7906000705
Düsenhalterung – Artikel-Nr.:	7906000708
Airless-Schlauch 7,6m - Artikel-Nr.:	7906000709
Airless-Schlauch 15m – Artikel-Nr.:	7906000711
Sprühpistole Pro – Artikel-Nr.:	7906000710
Filter – Artikel-Nr.:	7906000712

16 Entsorgung und Wiederverwertung

Hinweise zur Verpackung

Die Verpackungsmaterialien sind recycelbar. Bitte Verpackungen umweltgerecht entsorgen.

Hinweise zur Entsorgung von Elektro- und Elektronikgeräte

Elektro- und Elektronik-Altgeräte gehören nicht in den Hausmüll, sondern sind einer getrennten Erfassung bzw. Entsorgung zuzuführen!

- Altbatterien, welche nicht fest im Altgerät verbaut sind, müssen vor Abgabe zerstörungsfrei entnommen werden! Deren Entsorgung wird über das Batteriegesetz geregelt.
- Besitzer bzw. Nutzer von Elektro- und Elektronikgeräten sind nach deren Gebrauch gesetzlich zur Rückgabe verpflichtet.
- Der Endnutzer trägt die Eigenverantwortung für das Löschen seiner personenbezogenen Daten auf dem zu entsorgenden Altgerät!
- Das Symbol der durchgestrichenen Mülltonne bedeutet, dass Elektro- und Elektronikaltgeräte nicht über den Hausmüll entsorgt werden dürfen.
- Elektro- und Elektronikaltgeräte können bei folgenden Stellen unentgeltlich abgegeben werden:
  - Öffentlich-rechtliche Entsorgungs- bzw. Sammelstellen (z. B. kommunale Bauhöfe)
  - Verkaufsstellen von Elektrogeräten (stationär und online), sofern Händler zur Rücknahme verpflichtet sind oder diese freiwillig anbieten.
  - Bis zu drei Elektroaltgeräte pro Geräteart, mit einer Kantenlänge von maximal 25 Zentimetern, können Sie ohne vorherigen Erwerb eines Neugerätes vom Hersteller kostenfrei bei diesem abgeben oder einer anderen autorisierten Sammelstelle in Ihrer Nähe zuführen.
  - Weitere ergänzende Rücknahmebedingungen der Hersteller und Vertreiber erfahren Sie beim jeweiligen Kundenservice.

- Im Falle der Anlieferung eines neuen Elektrogerätes durch den Hersteller an einen privaten Haushalt, kann dieser die unentgeltliche Abholung des Elektroaltgerätes, auf Nachfrage vom Endnutzer, veranlassen. Setzen Sie sich hierzu mit dem Kundenservice des Herstellers in Verbindung.
- Diese Aussagen gelten nur für Geräte, die in den Ländern der Europäischen Union installiert und verkauft werden und die der Europäischen Richtlinie 2012/19/EU unterliegen. In Ländern außerhalb der Europäischen Union können davon abweichende Bestimmungen für die Entsorgung von Elektro- und Elektronik-Altgeräten gelten.

17 Störungsabhilfe

Die folgende Tabelle zeigt Fehlersymptome auf und beschreibt, wie Sie Abhilfe schaffen können, wenn Ihr Produkt einmal nicht richtig arbeitet. Wenn Sie das Problem damit nicht lokalisieren und beseitigen können, wenden Sie sich an Ihre Service-Werkstatt.

Störung	Mögliche Ursache	Abhilfe
Produkt läuft nicht an	Produkt nicht eingesteckt	Stecken Sie das Produkt ein.
	Netzkabel beschädigt	Lassen Sie das Netzkabel austauschen.
Es kommt kein oder wenig Spritzgut	Spritzdüse verstopft	Reinigen Sie das Produkt.
	Ansaugschlauch verstopft	
	Ansaugfilter zu stark verschmutzt	
	Druckregler zu niedrig eingestellt	
Farbspritzpistole undicht	Düsenschutz nicht angezogen	Ziehen Sie den Düsenschutz nach.
	Dichtung beschädigt oder porös	Tauschen Sie die Dichtung aus
	Farbspritzpistole falsch zusammengebaut	Zerlegen Sie die Farbspritzpistole und montieren Sie diese korrekt.
Zerstäubung zu grob	Druck zu hoch	Reduzieren Sie den Druck am Druckregler.
Zu viel Material wird aufgetragen	Druck zu hoch	Reduzieren Sie den Druck am Druckregler.
	Bewegung zu langsam	Bewegen Sie die Farbspritzpistole schneller.
	Abstand zu gering	Erhöhen Sie den Abstand zwischen Farbspritzpistole und Spritzfläche.

18 EU-Konformitätserklärung

Originalkonformitätserklärung

Hersteller:

Scheppach GmbH
Günzburger Straße 69
D-89335 Ichenhausen

Wir erklären in alleiniger Verantwortung, dass das hier beschriebene Produkt mit den geltenden Richtlinien und Normen übereinstimmt.

Marke: **SCHEPPACH**
Art.-Bezeichnung: **Airless Farbsprühsystem - PTSA600**
Art.-Nr. **5906005901**

EU-Richtlinien:

2014/30/EU, 2006/42/EG, 2011/65/EU*,

* Der oben beschriebene Gegenstand der Erklärung erfüllt die Vorschriften der Richtlinie 2011/65/EU des Europäischen Parlaments und des Rates vom 8. Juni 2011 zur Beschränkung der Verwendung bestimmter gefährlicher Stoffe in Elektro- und Elektronikgeräten.

Angewandte Normen:

EN 62841-1:2015+AC:2015+A11:2022;
EN 1953:2013;
EN IEC 55014-1:2021;
EN IEC 55014-2:2021;
EN IEC 61000-3-2:2019+A1:2021+A2:2024;
EN 61000-3-3:2013+A1:2019+A2:2021

Dokumentationsbevollmächtigter:

Georg Kohler

Günzburger Str. 69
D-89335 Ichenhausen

Ichenhausen, 23.02.2026

i.V.
Simon Schunk
Division Manager Product Center

i.V.
Andreas Pecher
Head of Project Management

Garantiebedingungen

Revisionsdatum 26.11.2021

Sehr geehrte Kundin, sehr geehrter Kunde,
unsere Produkte unterliegen einer strengen Qualitätskontrolle. Sollte ein Gerät dennoch nicht einwandfrei funktionieren, bedauern wir dies sehr und bitten Sie, sich an unseren Servicedienst unter der unten angegebenen Adresse zu wenden. Gerne stehen wir Ihnen auch telefonisch über die Servicerufnummer zur Verfügung. Die nachfolgenden Hinweise sollen Ihnen für eine problemlose Bearbeitung und Regulierung im Schadensfall dienen.

Für die Geltendmachung von Garantieansprüchen - innerhalb Deutschland - gilt folgendes:

1. **Diese Garantiebedingungen** regeln unsere zusätzlichen Hersteller-Garantieleistungen für Käufer (private Endverbraucher) von Neugeräten. Die gesetzlichen Gewährleistungsansprüche werden von dieser Garantie nicht berührt. Für diese ist der Händler zuständig, bei dem Sie das Produkt erworben haben.
2. **Die Garantieleistung** erstreckt sich ausschließlich auf Mängel an einem von Ihnen erworbenen neuen Gerät, die auf einem Material- oder Herstellungsfehler beruhen und ist - nach unserer Wahl - auf die unentgeltliche Reparatur solcher Mängel oder den Austausch des Gerätes beschränkt (ggf. auch Austausch mit einem Nachfolgemodell). Ersetzte Geräte oder Teile gehen in unser Eigentum über. Bitte beachten Sie, dass unsere Geräte bestimmungsgemäß nicht für den gewerblichen, handwerklichen oder beruflichen Einsatz konstruiert wurden. Ein Garantiefall kommt daher nicht zustande, wenn das Gerät innerhalb der Garantiezeit in Gewerbe-, Handwerks- oder Industriebetrieben verwendet wurde oder einer gleichzusetzenden Beanspruchung ausgesetzt war.
3. **Von unseren Garantieleistungen ausgenommen sind:**
   - Schäden am Gerät, die durch Nichtbeachtung der Montageanleitung, nicht fachgerechte Installation, Nichtbeachtung der Bedienungsanleitung (z.B. Anschluss an eine falsche Netzspannung oder Stromart) bzw. der Wartungs- und Sicherheitsbestimmungen oder durch Einsatz des Geräts unter ungeeigneten Umweltbedingungen sowie durch mangelnde Pflege und Wartung entstanden sind.
   - Schäden am Gerät, die durch missbräuchliche oder unsachgemäße Anwendungen (wie z.B. Überlastung des Gerätes oder Verwendung von nicht zugelassenen Werkzeugen bzw. Zubehör), Eindringen von Fremdkörpern in das Gerät (wie z.B. Sand, Steine oder Staub), Transportschäden, Gewaltanwendung oder Fremdeinwirkungen (wie z. B. Schäden durch Herunterfallen) entstanden sind.
   - Schäden am Gerät oder an Teilen des Geräts, die auf einen bestimmungsgemäßen, üblichen (betriebsbedingten) oder sonstigen natürlichen Verschleiß zurückzuführen sind sowie Schäden und/oder Abnutzung von Verschleißteilen.
   - Mängel am Gerät, die durch Verwendung von Zubehör-, Ergänzungs- oder Ersatzteilen verursacht wurden, die keine Originalteile sind oder nicht bestimmungsgemäß verwendet werden.
   - Geräte, an denen Veränderungen oder Modifikationen vorgenommen wurden.
   - Geringfügige Abweichungen von der Soll-Beschaffenheit, die für Wert und Gebrauchstauglichkeit des Geräts unerheblich sind.
   - Geräte an denen eigenmächtig Reparaturen oder Reparaturen, insbesondere durch einen nicht autorisierten Dritten, vorgenommen wurden.
   - Wenn die Kennzeichnung am Gerät bzw. die Identifikationsinformationen des Produktes (Maschinenaufkleber) fehlen oder unlesbar sind.
   - Geräte, die eine starke Verschmutzung aufweisen und daher vom Servicepersonal abgelehnt werden.

   Schadensersatzansprüche sowie Folgeschäden sind von dieser Garantieleistung generell ausgeschlossen.
4. **Die Garantiezeit** beträgt regulär **24 Monate*** (12 Monate bei Batterien / Akkus) und beginnt mit dem Kaufdatum des Gerätes. Maßgeblich ist das Datum auf dem Original-Kaufbeleg. Garantieansprüche müssen jeweils nach Kenntniserlangung unverzüglich erhoben werden. Die Geltendmachung von Garantieansprüchen nach Ablauf der Garantiezeit ist ausgeschlossen. Die Reparatur oder der Austausch des Gerätes führt weder zu einer Verlängerung der Garantiezeit noch wird eine neue Garantiezeit durch diese Leistung für das Gerät oder für etwaige eingebaute Ersatzteile in Gang gesetzt. Dies gilt auch bei Einsatz eines Vor-Ort-Services. Das betroffene Gerät ist in gesäubertem Zustand zusammen mit einer Kopie des Kaufbelegs, - hierin enthalten die Angaben zum Kaufdatum und der Produktbezeichnung - der Kundendienststelle vorzulegen bzw. einzusenden. Wird ein Gerät unvollständig, ohne den kompletten Lieferumfang eingesendet, wird das fehlende Zubehör wertmäßig in Anrechnung / Abzug gebracht, falls das Gerät ausgetauscht wird oder eine Rückerstattung erfolgt. Teilweise oder komplett zerlegte Geräte können nicht als Garantiefall akzeptiert werden. Bei nicht berechtigter Reklamation bzw. außerhalb der Garantiezeit trägt der Käufer generell die Transportkosten und das Transportrisiko. **Einen Garantiefall melden Sie bitte vorab bei der Servicestelle (s.u.) an.** In der Regel wird vereinbart, dass das defekte Gerät mit einer kurzen Beschreibung der Störung per Abhol-Service (nur in Deutschland) oder - im Reparaturfall außerhalb des Garantiezeitraums - ausreichend frankiert, unter Beachtung der entsprechenden Verpackungs- und Versandrichtlinien, an die unten angegebene Serviceadresse eingesendet wird. **Beachten Sie bitte, dass Ihr Gerät (modellabhängig) bei Rücklieferung, aus Sicherheitsgründen - frei von allen Betriebsstoffen ist.** Das an unser Service-Center eingeschickte Produkt, muss so verpackt sein, dass Beschädigungen am Reklamationsgerät auf dem Transportweg vermieden werden. Nach erfolgter Reparatur / Austausch senden wir das Gerät frei an Sie zurück. Können Produkte nicht repariert oder ausgetauscht werden, kann

nach unserem eigenen freien Ermessen ein Geldbetrag bis zur Höhe des Kaufpreises des mangelhaften Produkts erstattet werden, wobei ein Abzug aufgrund von Abnutzung und Verschleiß berücksichtigt wird. Diese Garantieleistungen gelten nur zugunsten des privaten Erstkäufers und sind nicht abtret- oder übertragbar.

5. **Für die Geltendmachung** Ihres Garantieanspruches **kontaktieren Sie bitte unser Service-Center**.

   Bitte verwenden Sie vorzugsweise unser Formular auf unserer Homepage: https://www.scheppach.com/de/service

   Bitte senden Sie uns keine Geräte ohne vorherige Kontaktaufnahme und Anmeldung bei unserem Service-Center.

   Für die Inanspruchnahme dieser Garantiezusagen ist der Erstkontakt mit unserem Service-Center zwingende Voraussetzung.

https://www.scheppach.com/de/service

6. **Bearbeitungszeit** - Im Regelfall erledigen wir Reklamationssendungen innerhalb 14 Tagen nach Eingang in unserem Service-Center.

   Sollte in Ausnahmefällen die genannte Bearbeitungszeit überschritten werden, so informieren wir Sie rechtzeitig.

7. **Verschleißteile** - Verschleißteile sind: a) mitgelieferte, an- und/oder eingebaute Batterien / Akkus sowie b) alle modellabhängigen Verschleißteile (siehe Bedienungsanleitung). Von der Garantieleistung ausgeschlossen sind tief entladene bzw. an Gehäuse und oder Batteriepolen beschädigte Batterien / Akkus.

8. **Kostenvoranschlag** - Von der Garantieleistung nicht oder nicht mehr erfasste Geräte reparieren wir gegen Berechnung. Auf Nachfrage bei unserem Service-Center können Sie die defekten Geräte für einen Kostenvoranschlag einsenden und ggf. dem Service-Center schriftlich (per Post, eMail) die Reparaturfreigabe erteilen. Ohne Reparaturfreigabe erfolgt keine weitere Bearbeitung.

9. **Andere Ansprüche**, als die oben genannten, können nicht geltend gemacht werden.

Die Garantiebedingungen gelten nur in der jeweils aktuellen Fassung zum Zeitpunkt der Reklamation und können ggf. unserer Homepage (www.scheppach.com) entnommen werden. Bei Übersetzungen ist stets die deutsche Fassung maßgeblich.

Scheppach GmbH · Günzburger Str. 69 · 89335 Ichenhausen (Deutschland) · www.scheppach.com

Telefon: +800 4002 4002 (Service-Hotline/Freecall Rufnummer dt. Festnetz**) · Telefax +49 [0] 8223 4002 20 · E-Mail: service@scheppach.com · Internet: http://www.scheppach.com

* Produktabhängig auch über 24 Monate; länderbezogen können erweiterte Garantieleistungen gelten

** Verbindungskosten: kostenlos aus dem deutschen Festnetz

Änderungen dieser Garantiebedingungen ohne Voranmeldung behalten wir uns jederzeit vor.

Ersatzteile
Zubehör

Reparatur

Kontakt

Dokumente

Table of contents

1 Introduction 18
2 Proper use 19
3 Product description (Fig. 1-16) 19
4 Scope of delivery (Fig. 1, 2) 19
5 Unpacking 19
6 Technical data 20
7 Safety instructions 20
8 Assembly 22
9 Before commissioning 22
10 Operation 23
11 Working instructions 23
12 Electrical connection 24
13 Cleaning and maintenance 24
14 Storage and transport 25
15 Repair and ordering spare parts 26
16 Disposal and recycling 26
17 Troubleshooting 27
18 EU Declaration of Conformity 27
19 Exploded view 90

Explanation of the symbols on the product

Symbols are used in this manual to draw your attention to potential hazards. The safety symbols and the accompanying explanations must be fully understood. The warnings themselves will not rectify a hazard and cannot replace proper accident prevention measures.

	Attention! Failure to observe the safety signs and warning information affixed to the product and failure to observe the safety and operating manual can result in serious injury or even death.
	Before commissioning, read and observe the operating manual and safety instructions!
	Before commissioning, read and observe the operating manual and safety instructions!
	Wear safety goggles.
	Wear hearing protection.
	If dust builds up, wear respiratory protection!
	Wear safety gloves!
	Only carry out maintenance, conversion, adjustment and cleaning work when the product is switched off and the mains plug is disconnected!
	The product complies with the applicable European directives.
	The product complies with the applicable Serbian directives.

Explanation of the signal words in the operating manual

⚠ DANGER

Signal word to indicate an imminently hazardous situation which, if not avoided, will result in death or serious injury.

⚠ WARNING

Signal word to indicate a potentially hazardous situation which, if not avoided, could result in death or serious injury.

⚠ CAUTION

Signal word to indicate a potentially hazardous situation which, if not avoided, could result in minor or moderate injury.

ATTENTION

Signal word to indicate a potentially hazardous situation which, if not avoided, could result in product or property damage.

1 Introduction

Manufacturer:

Scheppach GmbH

Günzburger Straße 69

D-89335 Ichenhausen

Note:

In accordance with the applicable product liability laws, the manufacturer of this product assumes no liability for damage to the product or caused by the product arising from:

- Improper handling
- Failure to comply with the operating manual
- Repairs carried out by third parties, unauthorised specialists
- Installing and replacing non-original spare parts
- Improper use
- Failures of the electrical system due to failure to observe the national electrical requirements and regulations.

Note:

The operating manual is part of the product and contain important information for safe, proper and economical operation. Please also observe the applicable national regulations. Read all operating and safety instructions carefully before use and only use the product as described. Keep the manual and pass it on when you give the product to someone else.

2 Proper use

This product is suitable for coating walls indoors as well as objects outdoors. Do not use the product in areas at potential risk of explosion.

Approved for use are:

- Water-based paints and varnishes
- Paints and stains
- Latex paints, anti-rust paints

Not approved for use are:

- Flammable coating materials, materials containing acetone or nitro thinner
- Materials that contain highly abrasive components
- Alkalis and acidic coating materials.

The product may only be used in the intended manner. Any use beyond this is improper. The user, not the manufacturer, is responsible for damages or injuries of any type resulting from this.

An element of the intended use is also the observance of the safety instructions, as well as the assembly instructions and operating information in the operating manual.

Persons who operate and maintain the product must be familiar with the manual and must be informed about potential dangers.

The liability of the manufacturer and resulting damages are excluded in the event of modifications of the product.

The product may only be operated with original parts and original accessories from the manufacturer.

The safety, operating and maintenance specifications of the manufacturer, as well as the dimensions specified in the technical data, must be observed.

Please note that our products were not designed with the intention of use for commercial or industrial purposes. We assume no guarantee if the product is used in commercial or industrial applications, or for equivalent work.

3 Product description (Fig. 1-16)

1. Pressure regulator
2. Connection thread
2a. High-pressure hose
3. Transport handle
4. On/off switch
5. Function switch
5a. Return hose
6. Inlet valve
6a. Metal clips
7. Extraction hose
7a. Suction filter
7b. Hose clamp
8. Base frame
8a. Filter holder
9. Airless paint spray gun
9a. Handle
9b. Trigger lever
9c. Trigger safety lever
9d. Trigger guard
9e. Filter
9f. Connection thread
10. Nozzle guard
10a. Spray nozzle
10b. Spacer bolt
10c. Seal
11. Extension piece
12. Cleaning brush
13. Open-ended spanner, size 17/19 mm
14. Replacement seal
15. Oil bottle (unfilled)
16. Lubrication point

4 Scope of delivery (Fig. 1, 2)

Item	Quantity	Designation
2a.	1 x	High-pressure hose
8a.	1 x	Filter holder
9.	1 x	Airless paint spray gun
11.	1 x	Extension piece
12.	1 x	Cleaning brush
13.	2 x	Open-ended spanner, size 17/19 mm
14.	1 x	Replacement seal
15.	1 x	Oil bottle (unfilled)
	1 x	Airless paint spray system
	1 x	Operating manual

5 Unpacking

⚠ WARNING

The product and the packaging material are not children's toys!

Do not let children play with plastic bags, films or small parts! There is a danger of choking or suffocating!

- Open the packaging and carefully remove the product.
- Remove the packaging material, as well as the packaging and transport safety devices (if present).
- Check whether the scope of delivery is complete.
- Check the product and accessory parts for transport damage. Immediately report any damage to the transport company that delivered the Product. Later claims will not be recognised.
- If possible, keep the packaging until the expiry of the warranty period.
- Familiarise yourself with the product by means of the operating manual before using for the first time.
- With accessories as well as wearing parts and replacement parts use only original parts. Spare parts can be obtained from your specialist dealer.
- When ordering please provide our article number as well as type and year of manufacture for the product.

6 Technical data

Rated voltage	220-240 V~ / 50 Hz
Measurement recording	950 W
Max. flow rate	2.0 l/min
Max. working pressure	227 bar
Max. temperature of coating material	40°C
Lubricating oil	SAE 5-W40
Protection category	IP20
Protection class	I
Weight	11 kg

Subject to technical changes!

Noise and vibration

⚠ WARNING

Noise can have serious effects on your health. If the machine noise exceeds 85 dB, please wear suitable hearing protection for you and persons in the vicinity.

The noise and vibration values have been determined in accordance with EN 62841-1.

Noise data

Sound power level L_{wA}	96 dB
Sound pressure level L_{pA}	84 dB
Measurement uncertainty $K_{wA/pA}$	3 dB

Vibration parameters (hand/arm vibration)

Vibration a_h	0.76 m/s^2
Measurement uncertainty K	1.5 m/s^2

The total vibration emission values specified and the device emissions values specified have been measured in accordance with a standardised test procedure and can be used for comparison of one electric tool with another.

The total noise emission values specified and the total vibration emission values specified can also be used for an initial estimation of the load.

⚠ WARNING

The noise emission values and vibration emission value can vary from the specified values during the actual use of the power tool, depending on the type and the manner in which the electric tool is used, and in particular the type of workpiece being processed.

Try to keep the stress as low as possible. For example: Limit working time. In doing so, all parts of the operating cycle must be taken into account (such as times in which the power tool is switched off or times in which it is switched on, but is not running under a load).

7 Safety instructions

General power tool safety warnings

⚠ WARNING

Read all safety warnings, instructions, illustrations and specifications provided with this power tool.

Failure to follow all instructions listed below may result in electric shock, fire and/or serious injury.

Save all warnings and instructions for future reference.

The term “power tool” in the warnings refers to your mains-operated (corded) power tool or battery-operated (cordless) power tool.

1) Work area safety

a) **Keep your work area clean and well-lit.** Cluttered or dark areas invite accidents.

b) **Do not operate power tools in explosive atmospheres, such as in the presence of flammable liquids, gases or dust.** Power tools create sparks which may ignite the dust or fumes.

c) **Keep children and bystanders away while operating a power tool.** Distractions can cause you to lose control.

2) Electrical safety

a) **Power tool plugs must match the outlet. Never modify the plug in any way. Do not use any adapter plugs with earthed (grounded) power tools.** Unmodified plugs and matching outlets will reduce risk of electric shock.

b) **Avoid body contact with earthed or grounded surfaces, such as pipes, radiators, ranges and refrigerators.** There is an increased risk of electric shock if your body is earthed or grounded.

c) **Do not expose power tools to rain or wet conditions.** Water entering a power tool will increase the risk of electric shock.

d) **Do not abuse the cord. Never use the cord for carrying, pulling or unplugging the power tool. Keep cord away from heat, oil, sharp edges or moving parts.** Damaged or entangled cords increase the risk of electric shock.

e) **When operating a power tool outdoors, use an extension cord suitable for outdoor use.** Use of a cord suitable for outdoor use reduces the risk of electric shock.

f) **If operating a power tool in a damp location is unavoidable, use a residual current device (RCD) protected supply.** Use of an RCD reduces the risk of electric shock.

3) Personal safety

a) **Stay alert, watch what you are doing and use common sense when operating a power tool. Do not use a power tool while you are tired or under the influence of drugs, alcohol or medication.** A moment of inattention while operating power tools may result in serious personal injury.

b) **Use personal protective equipment. Always wear eye protection.** Protective equipment such as a dust mask, non-skid safety shoes, hard hat or hearing protection used for appropriate conditions will reduce personal injuries.

c) **Prevent unintentional starting. Ensure the switch is in the off-position before connecting to power source and/or rechargeable battery, picking up or carrying the tool.** Carrying power tools with your finger on the switch or energising power tools that have the switch on invites accidents.

d) **Remove any adjusting key or wrench before turning the power tool on.** A wrench or a key left attached to a rotating part of the power tool may result in personal injury.

e) **Do not overreach. Keep proper footing and balance at all times.** This enables better control of the power tool in unexpected situations.

f) **Dress properly. Do not wear loose clothing or jewellery. Keep your hair and clothing away from moving parts.** Loose clothes, jewellery or long hair can be caught in moving parts.

g) **If devices are provided for the connection of dust extraction and collection facilities, ensure these are connected and properly used.** Use of dust extraction can reduce dust-related hazards.

h) **Do not let familiarity gained from frequent use of tools allow you to become complacent and ignore tool safety principles.** A careless action can cause severe injury within a fraction of a second.

4) Power tool use and care

a) **Do not force the power tool. Use the correct power tool for your application.** The correct power tool will do the job better and safer at the rate for which it was designed.

b) **Do not use the power tool if the switch does not turn it on and off.** Any power tool that cannot be controlled with the switch is dangerous and must be repaired.

c) **Disconnect the plug from the power source and/or remove the battery pack, if detachable, from the power tool before making any adjustments, changing accessories, or storing power tools.** Such precautionary measures reduce the risk of starting the power tool accidentally.

d) **Store idle power tools out of the reach of children and do not allow persons unfamiliar with the power tool or these instructions to operate the power tool.** Power tools are dangerous in the hands of untrained users.

e) **Maintain power tools and attachments. Check for misalignment or binding of moving parts, breakage of parts and any other condition that may affect the power tool's operation. If damaged, have the power tool repaired before use.** Many accidents are caused by poorly maintained power tools.

f) **Keep cutting tools sharp and clean.** Properly maintained cutting tools with sharp cutting edges are less likely to bind and are easier to control.

g) **Use electric tools, insertion tools, etc. according to these instructions. Take into account the working conditions and the work to be performed.** Use of the power tool for operations different from those intended could result in a hazardous situation.

h) **Keep handles and grasping surfaces dry, clean and free from oil and grease.** Slippery handles and grasping surfaces do not allow for safe handling and control of the tool in unexpected situations.

5) Service

a) **Have your power tool serviced by a qualified repair person using only identical replacement parts.** This will ensure that the safety of the power tool is maintained.

Safety instructions for paint spraying systems

a) **Do not spray on yourself, other people or animals. Keep your hands and other body parts away from the spray.** If it penetrates the skin, seek medical attention immediately. The spray can penetrate the skin even through a glove and be injected into your body.

b) **Do not treat an injection as a simple cut. A high-pressure jet can inject toxins into the body and cause serious injury (e.g. necrosis, loss of limbs).** In case of skin injection, seek medical attention immediately.

c) **Do not use the device in operating locations that fall under the explosion protection ordinance**.

d) **Keep your work area clean, well lit and free from paint or solvent containers, cloths and other flammable materials.** Possible danger of spontaneous combustion. Keep functional fire extinguishers / extinguishing equipment available at all times.

e) **Do not spray or clean with materials whose flash point is below 21°C. Use materials based on water, low-volatility hydrocarbons or similar materials**. Volatile evaporating solvents create an explosive environment.

f) **Do not spray in the vicinity of ignition sources such as static electricity sparks, naked flames, pilot lights, hot objects, motors, cigarettes and sparks from plugging in and unplugging power cables or operating switches.** Such spark sources can cause ignition of the surrounding area.

g) **Do not spray materials that are not known to be hazardous.** Unknown materials can create hazardous conditions.

h) **Wear additional personal protective equipment such as appropriate protective gloves and protective or respiratory mask when spraying or handling chemicals.** Wearing protective equipment for appropriate conditions reduces exposure to hazardous substances.

i) **Be aware of any hazards arising from the material being sprayed. Observe the markings on the container or the manufacturer's information for the spray, including instructions to use personal protective equipment.** Follow the manufacturer's instructions to reduce the risk of fire and injuries caused by toxins, carcinogens, etc.

j) **Ensure good ventilation in the spraying area and sufficient fresh air in the entire room.** Wear respiratory protection.

k) The spray gun must not be used for spraying flammable substances. Spray guns must not be cleaned with flammable solvents.

l) Secure all hoses, connections and filter parts before starting up the spray pump. Unsecured parts can come loose with great force or fluid can leak out at high pressure, causing serious injury. Always secure the spray gun when assembling or disassembling the nozzle and when interrupting work.

m) Expect recoil from the spray gun during operation. At high operating pressure, pulling the trigger causes a recoil force of up to 15 N. If you are not prepared for this, your hand may be pushed back or you may lose your balance. This can result in injuries. Permanent exposure to this recoil can lead to permanent damage to health.

n) The product must be connected to a correctly earthed socket outlet. The connection must be equipped with a residual current device INF ≤ 30 mA.

o) Before connecting of the product, make certain that the data on the type plate matches with the mains power data.

p) Relieve the pressure and disconnect the mains plug from the socket before carrying out any work on the product.

q) Earth the object to be processed.

r) Always wear suitable safety goggles to keep hazardous vapours and liquid away from the eyes.

s) Wear protective clothing to keep paint away from skin and hair.

t) Before each use, thoroughly inspect the high-pressure hose for damage.

u) Never pull on the high-pressure hose to move the product.

v) Avoid bending or kinking the high-pressure hose.

w) Protect the high-pressure hose from sharp objects and edges.

x) Lay the high-pressure hose so that there is no risk of tripping.

Residual risks

The product has been built according to state-of-the-art and the recognised technical safety rules. However, individual residual risks can arise during operation.

- Health hazard due to electrical power, with the use of improper electrical connection cables.
- Furthermore, despite all precautions having been met, some non-obvious residual risks may still remain.
- Residual risks can be minimised if the “Safety Instructions” and the “Intended Use” together with the operating instructions as a whole are observed.
- Prevent the product being unintentionally started up.
- Keep your hands away from the working area when the product is in operation.
- Comply with the stipulated maintenance and safety instructions in the operating instructions.

⚠ WARNING

This power tool generates an electromagnetic field during operation. This field can impair active or passive medical implants under certain circumstances. In order to prevent the risk of serious or deadly injuries, we recommend that persons with medical implants consult with their physician and the manufacturer of the medical implant prior to operating the power tool.

8 Assembly

⚠ WARNING

Pull out the mains plug before carrying out any setting, servicing or repair work!

Tool required:

- 2x open-ended spanner, size 17/19 mm (13)

8.1 Fitting the high-pressure hose (2a) (Fig. 3, 4)

1. Attach the high-pressure hose (2a) to the connection thread (2) on the product body.
2. Fully tighten the high-pressure hose (2a). Counter the connection thread (2) when doing so. Use two 17/19mm open-ended spanners (13).
3. Connect the other end of the high-pressure hose (2a) to the connection thread (9f) on the airless paint spray gun (9).
4. Fully tighten the high-pressure hose (2a). Counter the connection thread (9f) in the process. Use two 17/19mm open-ended spanners (13).

8.2 Fitting the filter holder (8a) (Fig. 5)

The filter holder is used to hold the contaminated suction hose and suction filter, thereby preventing uncontrolled leakage of spray material.

1. Screw the filter holder (8a) into the thread in the base frame (8).

8.3 Fitting the extension (11) (Fig. 6)

If necessary, an extension (11) can be fitted between the airless paint spray gun (9) and the nozzle guard (10).

1. Unscrew the nozzle guard (10) from the airless paint spray gun (9) by turning it anti-clockwise.
2. Fit the extension (11) to the airless paint spray gun (9).
3. Screw the nozzle guard (10) onto the other side of the extension (11).

⚠ WARNING

Never use the product without the nozzle or if it is damaged!

9 Before commissioning

ATTENTION

Always make sure the product is fully assembled before commissioning!

⚠ WARNING

Danger of injury!

Do not insert the mains plug into the socket until you are ready to use the product.

Place the product on a level, even surface.

9.1 Securing/unsecuring the airless paint spray gun (9) (Fig. 7)

The trigger lever (9b) should be secured before any adjustment, cleaning or maintenance work is carried out.

1. Turn the trigger safety lever (9c) backwards to secure the trigger lever (9b).
2. Turn the trigger safety lever (9c) downwards to release the trigger lever (9b).

9.2 Performing pressure relief (Fig. 8)

Pressure relief must always be carried out when the product is switched off, cleaned or serviced.

1. Lock the airless paint spray gun (9) as under *9.1*.
2. Switch the product off by setting the on/off switch (4) to the “0” position.
3. Set the function switch (5) to the “Prime” position.
4. Turn the pressure control (1) to the “Prime” position.
5. Hold the airless paint spray gun (9) over an empty container.
6. Unlock the airless paint spray gun (9) as under *9.1*.
7. Pull the release lever (9b) so that the pressure can escape completely from the system.
8. Lock the airless paint spray gun (9) as under *9.1*.

9.3 Aligning the spray nozzle (10a) (Fig. 9)

Note:

The direction of the spray jet depends on the desired working direction. A vertical spray jet is recommended for horizontal working direction. In the case of a vertical working direction, a horizontal spray jet.

1. Perform pressure relief as under *9.2*.
2. Gently detach the nozzle guard (10) from the airless paint spray gun (9).
3. Turn the nozzle guard (10) to align the spray nozzle (10a) for the task at hand.
4. Spray nozzle (10a) at the top: horizontal alignment.
5. Spray nozzle (10a) on side: vertical alignment.
6. Ensure that the arrow on the spray nozzle (10a) points in the direction of spray.
7. Secure the position by tightening the nozzle guard (10).

10 Operation

⚠ WARNING

Ensure that the product has been properly prepared!

Note:

The motor switches on and off during operation to regulate the pressure. This is a normal process.

10.1 Switching on/off (Fig. 11)

1. Place the suction hose (7) and the return hose (5a) in the paint container. Ensure that there is an intake filter (7a) on the intake hose (7). The intake filter must always be completely immersed in the paint during operation. Otherwise, there is a risk that air will be sucked in.
2. Set the function switch (5) to the “Prime” position.
3. Turn the pressure control (1) to the “Prime” position.
4. Insert the mains plug into a properly fused mains socket.
5. Set the on/off switch to the “I” position.
6. Turn the pressure control (1) to the “0” position when the paint flows back into the paint bucket through the return hose (5a).
7. Turn the function switch (5) to the “Spray” position.
8. Turn the pressure control (1) to the “Low Spray” position.
9. Hold the airless paint spray gun (9) over an empty container.
10. Unlock the airless paint spray gun (9) as under *9.1*.
11. Press the trigger lever (9b) and slowly turn up the pressure control (1) until you find the right setting for your activity. The spray material should emerge in a straight, uninterrupted stream.
12. Lock the airless paint spray gun (9) as under *9.1*.

10.2 Speed of movement (Fig. 10)

Spray a test area on a scrap piece of material to determine the required movement speed for the pressure setting.

- Slower movements are necessary at low pressure.
- Higher pressure requires faster movements.

11 Working instructions

Note:

The spraying result depends crucially on the correct spraying technique.

- Always start at the edge of the spray area.
- First make the spraying motion and only then press the trigger.
- Avoid interruptions within the spray area.
- Do not let the spraying motion come from your wrist, but from your arm. This ensures that the distance between the airless paint spray gun and the surface remains constant during the spraying process.
- Find the best distance to the surface by conducting practical tests.
- Smooth spray gun guidance results in a uniform surface quality.
- Wipe the nozzle and nozzle head regularly during use to prevent the nozzle from becoming clogged.
- Allow each strip to overlap by approximately 30%. This creates an even coating.

- Apply only one coat at a time. Always allow one coat to dry completely before applying another coat.

12 Electrical connection

The electrical motor installed is connected and ready for operation. The connection complies with the applicable VDE and DIN provisions. The customer's mains connection as well as the extension cable used must also comply with these regulations.

12.1 Damaged electrical connection cables

The insulation on electrical connection cables is often damaged.

This may have the following causes:

- Pressure points, where connection cables are passed through windows or doors,
- Kinks where the connection cable has been improperly fastened or routed,
- Places where the connection cables have been cut due to being driven over,
- Insulation damage due to being ripped out of the wall socket,
- Cracks due to the insulation ageing.

Such damaged electrical connection cables must not be used and are life-threatening due to the insulation damage.

Check the electrical connection cables for damage regularly. Ensure that the connection cables are disconnected from electrical power when checking for damage.

Electrical connection cables must comply with the applicable VDE and DIN provisions. Only use connection cables of the same designation.

The printing of the type designation on the connection cable is mandatory.

Safety information for replacing damaged or defective mains connection cables

Connection type Y

If it is necessary to replace the mains connection cable, this must be done by the manufacturer or their representative to avoid safety hazards.

12.2 AC motor

Connections and repair work on the electrical equipment may only be carried out by electricians.

- Before commissioning, ensure that the mains voltage matches with the operating voltage on the type plate.
- Extension cables up to 25 m long must have a cross-section of 1.5 mm².

13 Cleaning and maintenance

⚠ WARNING

Have maintenance and repair tasks that are not described in this operating manual, carried out by a specialist workshop. Use only original spare parts.

⚠ WARNING

Improper maintenance or cleaning work can cause injuries!

⚠ WARNING

The product may start unexpectedly and cause injuries and burns during cleaning, repair and maintenance work.

– Switch the product off.
– Pull out the mains plug.
– Allow the product to cool.

13.1 Cleaning

1. Keep protective devices, air vents and the motor housing as free of dust and dirt as possible. Rub the product clean with a clean cloth or blow it off with compressed air at low pressure. We recommend that you clean the product directly after every use.
2. Ventilation openings must always be free.
3. Do not use any cleaning products or solvents; they could attack the plastic parts of the product. Make sure that no water can penetrate the product interior.

13.1.1 Selecting cleaning solution

Different spray materials are best removed with different cleaning solutions. Always read the manufacturer's information for the respective injection moulded part.

Water-based spray material (e.g.: Acrylic paints):

- Only use water for cleaning.
- We recommend using 10-15 litres of water for cleaning.

Oil-based spray materials (e.g. enamel paints, varnish):

- Only use the appropriate cleaning solution. Read the cleaning instructions on the label of the sprayed item.
- The following solvent-based cleaning products can be used safely on the product: Mineral turpentine, paint thinner.
- Mineral turpentine must never be mixed with water during cleaning.
- We recommend using 1-2 litres of the appropriate cleaning solution for cleaning

13.1.2 Clean the product (Fig. 11)

ATTENTION

The product must be cleaned immediately after use.

Failure to follow the cleaning instructions may result in permanent damage to the product and automatically invalidate the warranty.

Tool required:

- 2x open-ended spanner, size 17/19 mm (13)
- Phillips screwdriver*

* = may not be included in the scope of delivery!

1. Turn the pressure control (1) to the “Prime/Clean” position.

2. Set the function switch (5) to the “Prime” position.
3. Place the suction hose (7) in a bucket containing a suitable cleaning solution and the return hose (5a) in an empty container.
4. Switch the product on by setting the on/off switch (4) to the “I” position.
5. Wait until the cleaning solution flows evenly from the return hose (5a).
6. Set the function switch (5) to the “Spray” position.
7. Point the airless paint spray gun (9) into the empty bucket.
8. Unlock the airless paint spray gun as under *9.1*.
9. Hold down the trigger (9b) to spray the cleaning solution through the system. Continue spraying until only the cleaning solution comes out of the airless paint spray gun (9). Refill with cleaning solution if necessary.
10. Switch the product off by setting the on/off switch (4) to the “0” position.

13.1.2.1 Cleaning the intake filter (7a) (Fig. 12)

1. Using a Phillips screwdriver, loosen the screw on the hose clamp (7b) on the intake filter (7a).
2. Remove the intake filter (7a) from the intake hose (7) and rinse it with a suitable cleaning solution.
3. Reinsert the intake filter (7a) into the intake hose (7) and secure it with the hose clamp (7b). Use a Phillips screwdriver.

13.1.2.2 Cleaning the airless paint spray gun (9) (Fig. 13)

⚠ CAUTION

Ensure that the product is switched off and that pressure relief has been carried out.

1. Unscrew the airless paint spray gun (9) from the suction hose (2a). Use two 17/19mm open-ended spanners (13).
2. Remove the nozzle guard (10) from the airless paint spray gun (9) and pull out the spray nozzle (10a).
3. Remove the spacer bolt (10b) and seal (10c) from the nozzle guard (10). If the seal (10c) is damaged or porous, replace it with the replacement seal (14) included in the scope of delivery.
4. Unhook the trigger guard (9d) above the trigger lever (9b).
5. Unscrew the handle (9a) from the airless paint spray gun (9) and pull the HEA filter (9e) out of the handle (9a). Use an open-ended spanner, size 17/19 mm (13).
6. Check the HEA filter (9e) for damage and replace any damaged elements immediately.
7. Clean all individual parts thoroughly with a suitable cleaning solution and the cleaning brush (12).
8. Reassemble the airless paint spray gun (9) in reverse order.

13.1.2.3 Cleaning the filter holder (8a)

1. Unscrew the filter holder (8a) from the product.
2. Thoroughly wash the filter holder (8a) with a suitable cleaning solution.
3. Screw the filter holder (8a) back onto the product.

13.2 Maintenance

⚠ CAUTION

Ensure that the product is switched off and that pressure relief has been carried out.

Tool required:

- Phillips screwdriver*
- Open-ended spanner, size 32 mm*

* = may not be included in the scope of delivery!

13.2.1 Maintaining the inlet valve (6) (Fig. 14, 15)

The inlet valve (6) is located on the underside of the product. Regularly check the inlet valve (6) for contamination and smooth operation.

1. Remove the suction hose (7) from the inlet valve (6) by squeezing the metal clip (6a) and pulling it out.
2. Carefully press into the inlet valve (6) with a screwdriver to check the mobility of the ball located in the inlet valve (6).
3. Unscrew the inlet valve (6) from the product. Use an open-ended spanner, size 32 mm.
4. The product contains an additional non-return valve with a ball. Carefully check this ball with a screwdriver as well.
5. Reassemble everything in reverse order.

13.2.2 Lubricating the piston pump (Fig. 16)

To extend the service life of your product, it is necessary to lubricate the piston pump inside the product regularly. We recommend lubricating the product before each use.

1. Fill the oil bottle (15) included in the scope of delivery with SAE 5-W40.
2. Tilt the product slightly backwards.
3. Using the oil bottle (15), add 2-3 drops of oil to the inside of the product through the lubrication point (16).
4. Wipe up any spilled oil carefully immediately and dispose of the cloth according to local regulations.

14 Storage and transport

⚠ WARNING

Danger of injury and burning!

The product can start unexpectedly and cause injuries.

– Switch off the engine before carrying out any cleaning or maintenance work.
– Allow the engine to cool down.
– Pull out the mains plug.

- Empty the product completely.
- Clean and check the product for damage.

14.1 Storage

Preparation for storage

1. Clean and check the product for damage.

Store the product and its accessories in a dark, dry and frost-free place that is inaccessible to children.
The optimum storage temperature is between 5°C and 30˚C.
Store the product in its original packaging.
Cover the product to protect it from dust or moisture.
Store the operating manual with the product.

14.2 Transport

- The product must be secured against tipping and slipping during transport in vehicles in order to prevent damage and injuries.
- Protect the product from impacts, shocks and severe vibrations, e.g. during vehicular transport.
- The product can be lifted and moved via the handle.

15 Repair and ordering spare parts

After repairs or maintenance, make sure that all safety-related parts are installed and are in perfect condition. All parts which may cause injury must be kept where they are inaccessible to children or others.

ATTENTION

According to the German Product Liability Act, no liability is accepted for damage caused by improper repairs or by not using original spare parts.

Such work should be performed by a customer service centre or an authorised specialists. The same applies to accessory parts.

Spare parts and accessories can be obtained from our Service Centre. To do this, scan the QR code on the front page.

Connections and repairs

Connections and repair work on the electrical equipment may only be carried out by electricians.

15.1 Ordering spare parts

Please provide the following information when ordering spare parts:

- Model designation
- Item number
- Type plate data

Spare parts / accessories

Lubricating oil SAE 5-W40 – Article no.:	3906100701
Extension - Article no.:	7906000702
Airless nozzle 311 – Article no.:	7906000707
Airless nozzle 413 - Article no.:	7906000703
Airless nozzle 517 – Article no.:	7906000706
Airless nozzle 519 - Article no.:	7906000704
Airless nozzle 521 – Article no.:	7906000705
Airless paint sprayer nozzle guard – Article no.:	7906000708
Airless hose 7.6m - Article no.:	7906000709
Airless hose 15m - Article no.:	7906000711
Pro spray gun - Article no.:	7906000710
Filter – Article no.:	7906000712

16 Disposal and recycling

Notes for packaging

The packaging materials are recyclable. Please dispose of packaging in an environmentally friendly manner.

Notes on the disposal of electrical and electronic equipment

Waste electrical and electronic equipment does not belong in household waste, but must be collected and disposed of separately!

- Used batteries that are not installed permanently in the old device must be removed non-destructively before disposal! Their disposal is regulated by the battery act.
- Owners or users of electrical and electronic devices are legally obliged to return them after use.
- The end user is responsible for deleting their personal data from the old device being disposed of!
- The symbol of the crossed-out dustbin means that waste electrical and electronic equipment must not be disposed of with household waste.
- Waste electrical and electronic equipment can be handed in free of charge at the following places:
  - Public disposal or collection points (e.g. municipal works yards)
  - Points of sale of electrical devices (stationary and online), provided that dealers are obliged to take them back or offer to do so voluntarily.
  - Up to three waste electrical devices per type of device, with an edge length of no more than 25 centimetres, can be returned free of charge to the manufacturer without prior purchase of a new device from the manufacturer or taken to another authorised collection point in your vicinity.
  - Further supplementary take-back conditions of the manufacturers and distributors can be obtained from the respective customer service.
- If the manufacturer delivers a new electrical appliance to a private household, the manufacturer can arrange for the free collection of the old electrical appliance upon request from the end user. Please contact the manufacturer's customer service for this.
- These statements only apply to devices installed and sold in the countries of the European Union and which are subject to the European Directive 2012/19/EU. In countries outside the European Union, different regulations may apply to the disposal of waste electrical and electronic equipment.

17 Troubleshooting

The following table shows fault symptoms and describes remedial measures in the event of your product failing to work properly. If you cannot localise and rectify the problem with this, please contact your service workshop.

Fault	Possible cause	Remedy
Product does not run	Product not plugged in	Plug in the product in.
	Mains cable damaged	Have the mains cable replaced.
No or very little spraying material	Spray nozzle clogged	Clean the product.
	Intake hose clogged	
	Intake filter excessively dirty	
	Pressure control set too low	
Airless paint spray gun leaks	Nozzle guard not attached	Tighten the nozzle guard.
	Seal damaged or porous	Replace the seal
	Airless paint spray gun incorrectly assembled	Disassemble the airless paint spray gun and reassemble it correctly.
Atomisation too coarse	Pressure too high	Reduce the pressure on the pressure control.
Too much material is applied	Pressure too high	Reduce the pressure on the pressure control.
	Movement too slow	Move the airless paint spray gun more quickly.
	Distance too small	Increase the distance between the airless paint spray gun and the spray surface.

18 EU Declaration of Conformity

Translation of the original Declaration of Conformity

Manufacturer:

Scheppach GmbH
Günzburger Straße 69
D-89335 Ichenhausen

We declare under our sole responsibility that the product described here complies with the applicable directives and standards.

Brand: **SCHEPPACH**
Art. designation: **Airless paint spray system - PTSA600**
Art. no. **5906005901**

EU directives:

2014/30/EU, 2006/42/EG, 2011/65/EU*,

* The object of the declaration described above fulfils the regulations of the directive 2011/65/EU of the European Parliament and Council from 8th June 2011, on the restriction of the use of certain hazardous substances in electrical and electronic equipment.

Applied standards:

EN 62841-1:2015+AC:2015+A11:2022;
EN 1953:2013;
EN IEC 55014-1:2021;
EN IEC 55014-2:2021;
EN IEC 61000-3-2:2019+A1:2021+A2:2024;
EN 61000-3-3:2013+A1:2019+A2:2021

Documentation authorised representative:

Georg Kohler

Günzburger Str. 69
D-89335 Ichenhausen

Ichenhausen, 23.02.2026

Simon Schunk
Division Manager Product Center

Andreas Pecher
Head of Project Management

Obsah

1 Úvod 28
2 Použití v souladu s určením 29
3 Popis výrobku (obr. 1-16) 29
4 Rozsah dodávky (obr. 1, 2) 29
5 Rozbalení 29
6 Technické údaje 30
7 Bezpečnostní pokyny 30
8 Montáž 32
9 Před uvedením do provozu 33
10 Obsluha 33
11 Pracovní pokyny 34
12 Elektrické připojení 34
13 Čištění a údržba 34
14 Skladování a přeprava 36
15 Oprava a objednávka náhradních dílů 36
16 Likvidace a recyklace 36
17 Odstraňování poruch 37
18 EU prohlášení o shodě 37
19 Rozpadový výkres 90

Vysvětlení symbolů na výrobku

Symboly použité v této příručce vás mají upozornit na možná rizika. Bezpečnostní symboly a vysvětlivky, které je provázejí, musejí být přesně pochopeny. Samotné varování rizika neodstraní a nemohou nahradit správná opatření pro prevenci úrazů.

	Pozor! Nedodržování bezpečnostních značek a výstražných upozornění umístěných na výrobku, a také nedodržování bezpečnostních a provozních pokynů může vést k vážným zraněním a dokonce k úmrtí.
	Před uvedením do provozu si přečtěte a dodržujte návod k obsluze a bezpečnostní pokyny!
	Před uvedením do provozu si přečtěte a dodržujte návod k obsluze a bezpečnostní pokyny!
	Používejte ochranné brýle.
	Používejte ochranu sluchu.
	Bude-li se při práci prášit, noste ochranu dýchacích cest!
	Noste ochranné rukavice!
	Práce na údržbě, přestavbě, nastavování a čištění vždy provádějte s vypnutým výrobkem a vytaženou síťovou zástrčkou!
	Výrobek odpovídá platným evropským směrnicím.
	Výrobek odpovídá platným srbským směrnicím.

Vysvětlení signálních slov v návodu k obsluze

⚠ NEBEZPEČÍ

Signální slovo označující bezprostředně nastávající nebezpečnou situaci, která může mít za následek smrt nebo vážné zranění, pokud se jí nezabrání.

⚠ VAROVÁNÍ

Signální slovo označující potenciálně nebezpečnou situaci, která by mohla mít za následek smrt nebo vážné zranění, pokud se jí nezabrání.

⚠ OPATRNĚ

Signální slovo označující potenciálně nebezpečnou situaci, která by mohla mít za následek lehké nebo středně těžké zranění, pokud se jí nezabrání.

POZOR

Signální slovo označující potenciálně nebezpečnou situaci, která by mohla mít za následek poškození výrobku nebo vlastnictví/majetku.

1 Úvod

Výrobce:

Scheppach GmbH

Günzburger Straße 69

D-89335 Ichenhausen

Upozornění:

Výrobce tohoto výrobku neručí podle platného zákona o odpovědnosti za vady výrobku za škody, které vzniknou na tomto výrobku nebo jeho prostřednictvím v případě:

- Neodborná manipulace
- Nedodržení návodu k obsluze
- Opravy třetí osobou, neoprávněnými odborníky
- Montáž a výměna neoriginálních náhradních dílů
- Použití, které není v souladu s určením
- Výpadky elektrického zařízení v případě nedodržení národních elektrických předpisů a nařízení.

Mějte na paměti:

Návod k obsluze je součástí výrobku a obsahuje důležité pokyny pro bezpečný, odborný a hospodárný provoz. Dodatečně dodržujte platné národní předpisy. Před použitím si pečlivě přečtěte všechny pokyny k obsluze a bezpečnostní pokyny a používejte výrobek pouze v souladu s popisem. Uschovejte návod a přiložte jej k výrobku při jeho dalším prodeji.

2 Použití v souladu s určením

Tento výrobek je vhodný k povrchové úpravě stěn v interiérech a objektů ve venkovním prostředí. Nepoužívejte výrobek v prostředí s potencionálním nebezpečím výbuchu.

Pro použití jsou přípustné:

- barvy a laky na vodní bázi
- lakové barvy a mořidla
- latexové barvy, antikorozní barvy

Pro použití jsou nepřípustné:

- Hořlavé nátěrové hmoty, materiály, které obsahují aceton nebo nitroředidlo
- Materiály, které obsahují silně abrazivní složky
- Louhy a nátěrové hmoty s obsahem kyselin.

Výrobek se smí používat pouze v souladu s určením. Jakékoliv další použití kromě tohoto je v rozporu s určením. Za z toho vzniklé škody nebo zranění všeho druhu odpovídá uživatel a ne výrobce.

Součástí použití k určenému účelu je dodržování bezpečnostních pokynů a také montážní návod a provozní pokyny v návodu k obsluze.

Osoby, které výrobek používají a udržují, s ním musí být seznámeny a informovány o potenciálních nebezpečích.

Změny na výrobku zcela vylučují ručení výrobce za škody, které takto vzniknou.

Výrobek se smí provozovat jen s originálními díly a originálním příslušenstvím výrobce.

Je nutno dodržovat veškeré předpisy výrobce týkající se bezpečnosti, práce a údržby a také rozměry uvedené v technických datech.

Mějte na paměti, že naše výrobky nebyly v souladu s určením konstruovány pro komerční, řemeslné a průmyslové použití. Nepřebíráme odpovědnost v případě, kdy se výrobek použije v komerčních, řemeslných nebo průmyslových provozech, a při srovnatelných činnostech.

3 Popis výrobku (obr. 1-16)

1. Regulátor tlaku
2. Připojovací závit
2a. Vysokotlaká hadice
3. Přepravní úchyt
4. Spínač pro zapnutí/vypnutí
5. Spínač funkcí
5a. Hadice zpětného toku
6. Vstupní ventil
6a. Kovová svorka
7. Sací hadice
7a. Sacího filtru
7b. Hadicová spona
8. Základna
8a. Držák filtru
9. Lakovací stříkací pistole
9a. Rukojeť
9b. Páčka spouště
9c. Pojistná páka spouště
9d. Spouštěcí páka
9e. Filtr
9f. Připojovací závit
10. Ochrana trysky
10a. Stříkací tryska
10b. Rozpěrný čep
10c. Těsnění
11. Prodloužení
12. Čisticí kartáč
13. Vidlicový klíč vel. 17/19 mm
14. Náhradní těsnění
15. Lahev na olej (prázdná)
16. Mazací místo

4 Rozsah dodávky (obr. 1, 2)

Pol.	Počet	Označení
2a.	1 x	Vysokotlaká hadice
8a.	1 x	Držák filtru
9.	1 x	Lakovací stříkací pistole
11.	1 x	Prodloužení
12.	1 x	Čisticí kartáč
13.	2 x	Vidlicový klíč vel. 17/19 mm
14.	1 x	Náhradní těsnění
15.	1 x	Lahev na olej (prázdná)
	1 x	Systém stříkání barev bez stlačeného vzduchu
	1 x	Provozní návod

5 Rozbalení

⚠ VAROVÁNÍ

Výrobek a balicí materiály nejsou dětská hračka!

S plastovými sáčky, fóliemi a drobným díly si nesmějí hrát děti! Hrozí nebezpečí spolknutí těchto věcí a udušení!

- Otevřete obal a výrobek opatrně vyjměte.
- Odstraňte balicí materiál a obalové a přepravní pojistky (pokud je jimi výrobek opatřen).
- Zkontrolujte, zda je rozsah dodávky úplný.
- Zkontrolujte výrobek a díly příslušenství, zda nevykazují škody způsobené přepravou. Případné škody ihned nahlaste přepravní společnosti, která vám výrobek dodala. Pozdější reklamace nebudou uznány.
- Uchovejte obal dle možností až do uplynutí záruční doby.
- Před použitím se s výrobkem seznamte podle návodu k obsluze.
- Používejte u příslušenství a opotřebitelných a náhradních dílů pouze originální díly. Náhradní díly obdržíte u specializovaného prodejce.
- Uveďte při objednávání naše čísla výrobku a rovněž typ a rok výroby.

6 Technické údaje

Provozní napětí	220-240 V~ / 50 Hz
Jmenovitý příkon	950 W
Max. čerpané množství	2,0 l/min
Max. pracovní tlak	227 bar
Max. teplota nátěrové hmoty	40 °C
Mazací olej	SAE 5-W40
Stupeň krytí	IP20
Třída ochrany	I
Hmotnost	11 kg

Technické změny vyhrazeny!

Hluk a vibrace

⚠ VAROVÁNÍ

Hluk může mít závažný vliv na vaše zdraví. Pokud hluk stroje překročí 85 dB, používejte vhodnou ochranu sluchu pro sebe i osoby v okolí.

Hodnoty hluku a vibrací byly stanoveny podle EN 62841-1.

Charakteristiky hlučnosti

Hladina akustického výkonu L_{wA}	96 dB
Hladina akustického tlaku L_{pA}	84 dB
Nepřesnost měření $K_{wA/pA}$	3 dB

Charakteristiky vibrací (vibrace rukou a paží)

Vibrace a_h	0,76 m/s^2
Nepřesnost měření K	1,5 m/s^2

Uvedená celková hodnota vibrací a uvedená hodnota hlukových emisí byly měřeny normovaným zkušebním postupem a mohou být použity ke srovnání elektrického nástroje s jiným.

Indikovanou hodnotu emisí hluku a indikovanou hodnotu celkových vibrací lze rovněž použít k předběžnému odhadu zatížení.

⚠ VAROVÁNÍ

Hodnota emisí hluku a celková hodnota vibrací se může od indikovaných hodnot lišit při skutečném používání elektrického nářadí v závislosti na způsobu používání elektrického nářadí, zejména na tom, jaký typ obrobku je obráběn.

Pokuste se udržet zatížení na co nejnižší úrovni. Příklad opatření: omezení pracovní doby. Přitom je třeba zohlednit všechny části provozního cyklu (například doby, kdy je elektrický nástroj vypnutý, a doby, kdy je sice zapnutý, běží však naprázdno).

7 Bezpečnostní pokyny

Obecné bezpečnostní pokyny pro elektrické nástroje

⚠ VAROVÁNÍ

Přečtěte si všechny bezpečnostní pokyny, instrukce, ilustrace a technické údaje, kterými je tento elektrický nástroj opatřen.

Pokud zanedbáte dodržování následujících instrukcí, může to způsobit zásah elektrickým proudem, požár a/nebo těžká zranění.

Uschovejte si do budoucna veškeré bezpečnostní pokyny a instrukce.

Pojem „elektrický nástroj", který je uveden v bezpečnostních pokynech, se vztahuje na elektrický nástroj (se síťovým kabelem), poháněný proudem ze sítě nebo na elektrický nástroj poháněný akumulátorem (bez síťového kabelu).

1) Bezpečnost na pracovišti

a) **Udržujte svou pracovní oblast čistou a dobře osvětlenou.** Pracovní oblasti, ve kterých je nepořádek nebo nejsou osvětlené, mohou vést k nehodám.

b) **Nepracujte s tímto elektrickým nástrojem v prostředí ohroženém výbuchem, ve kterém se nacházejí hořlavé kapaliny, plyny nebo prach.** Elektrické nástroje vytvářejí jiskry, které by mohly zapálit prach nebo výpary.

c) **Udržujte děti nebo jiné osoby během používání elektrického nástroje v patřičné vzdálenosti.** Při nesoustředěnosti můžete ztratit kontrolu nad elektrickým nástrojem.

2) Elektrická bezpečnost

a) **Přípojná zástrčka elektrického nástroje musí být vhodná pro danou zásuvku. Zástrčka se nesmí žádným způsobem měnit. V kombinaci s uzemněnými elektrickými nástroji nepoužívejte žádné zásuvkové adaptéry.** Nezměněné zástrčky a vhodné zásuvky zmenšují riziko zasažení elektrickým proudem.

b) **Zabraňte kontaktu těla s uzemněnými povrchy jako trubkami, topeními, sporáky a chladničkami.** Je-li vaše tělo uzemněné, hrozí zvýšené riziko zasažení elektrickým proudem.

c) **Elektrické nástroje chraňte před deštěm a vlhkem.** Vniknutí vody do elektrického nástroje zvyšuje riziko zásahu elektrickým proudem.

d) **Připojovací vedení nepoužívejte k přenášení a zavěšení elektrického nástroje, nebo k vytažení zástrčky ze zásuvky. Připojovací vedení chraňte před horkem, olejem, ostrými hranami nebo pohyblivými díly.** Poškozené nebo zamotané přípojné vedení zvyšuje riziko zasažení elektrickým proudem.

e) **Používáte-li elektrický nástroj venku, používejte prodlužovací kabely vhodné i pro venkovní použití.** Používání vhodného prodlužovacího vedení vhodného pro venkovní použití snižuje riziko zasažení elektrickým proudem.

f) **Pokud není možno zabránit provozu elektrického nástroje ve vlhkém prostředí, používejte proudový chránič.** Použití vložky pro proudový chránič zmírňuje riziko zasažení elektrickým proudem.

3) Bezpečnost osob

a) **Při práci s elektrickým nástrojem buďte pozorní a neustále dávejte pozor na to, co děláte a postupujte vždy s rozumem. Nepoužívejte elektrický nástroj, jste-li unavení nebo pod vlivem drog, alkoholu nebo léků.** Okamžik nepozornosti při používání elektrického nástroje může vést k vážným zraněním.

b) **Používejte osobní ochranné pracovní prostředky a vždy ochranné brýle.** Použití osobních ochranných pracovních prostředků jako je protiprachová maska, protiskluzová bezpečnostní obuv, ochranná helma nebo ochrana sluchu podle druhu a způsobu použití elektrických nástrojů zmenšuje riziko zranění.

c) **Zabraňte neúmyslnému uvedení do provozu. Než elektrický nástroj připojíte k napájení proudem a/nebo akumulátoru a než jej budete zvedat nebo nosit, ujistěte se, že je vypnutý.** Máte-li při přenášení elektrického nástroje prst na spínači nebo zapojíte-li elektrický nástroj do zásuvky zapnutý, může to vést nehodám.

d) **Před zapnutím elektrického nástroje odstraňte veškeré seřizovací nástroje nebo klíče na šrouby.** Nástroj nebo klíč, který se nachází v otáčejícím se dílu elektrického nástroje, může vést ke zraněním.

e) **Zabraňte nestabilnímu držení těla. Zajistěte si stabilní postoj a vždy udržujte rovnováhu.** Tak můžete elektrický nástroj v nečekaných situacích lépe udržet pod kontrolou.

f) **Noste vhodný oděv. Nenoste volný oděv nebo šperky. Udržujte vlasy a oděv v bezpečné vzdálenosti od pohybujících se dílů.** Volný oděv, šperky nebo dlouhé vlasy mohou být zachyceny rotujícími díly.

g) **Je-li možné namontovat zařízení pro odsávání a zachycování prachu, je třeba je namontovat a správně používat.** Používání odsávání prachu může snížit ohrožení prachem.

h) **Nenechte se ukolébat falešným pocitem bezpečí a nepřeskočte bezpečnostní pravidla pro elektrické nástroje, i když je po častém používání elektrického nástroje znáte.** Nedbalé chování může vést ve zlomku sekundy k těžkým zraněním.

4) Používání a manipulace s elektrickým nástrojem

a) **Nepřetěžujte elektrický nástroj. Pro svou práci používejte vhodný elektrický nástroj.** S vhodným elektrickým nástrojem budete pracovat lépe a bezpečněji v udávaném rozsahu výkonu.

b) **Nepoužívejte elektrický nástroj, jehož vypínač je vadný.** Elektrický nástroj, který již nelze zapnout nebo vypnout, je nebezpečný a musí být opraven.

c) **Než budete provádět nastavení nástroje, měnit díly vložného nástroje nebo elektrický nástroj odložíte, vytáhněte zástrčku ze zásuvky a/nebo vyjměte vyjímatelný akumulátor.** Toto preventivní bezpečnostní opatření brání neúmyslnému spuštění elektrického nástroje.

d) **Nepoužívané elektrické nástroje uchovávejte mimo dosah dětí. Nenechte elektrický nástroj používat osoby, které s ním nejsou seznámeny nebo si nepřečetly tento návod.** Elektrické nástroje představují nebezpečí, jsou-li používány nezkušenými osobami.

e) **O elektrické nástroje a nástavec pečlivě pečujte. Kontrolujte, zda pohyblivé díly fungují bezvadně a nejdou vzpříčené, zda nejsou prasklé nebo tak poškozené, že je omezena funkčnost elektrického nástroje. Poškozené díly nechte před používáním elektrického nástroje opravit.** Příčinou mnoha nehod je špatně udržovaný elektrický nástroj.

f) **Udržujte řezné nástroje ostré a čisté.** Pečlivě udržované řezné nástroje s ostrými břity se méně příčí a lze je snadněji vést.

g) **Používejte elektrický nástroj, nástavce atd. v souladu s těmito instrukcemi. Zohledněte přitom pracovní podmínky a prováděnou činnost.** Používání elektrických nástrojů pro jiné než určené aplikace může vést k nebezpečným situacím.

h) **Rukojeti a úchopné plochy udržujte suché, čisté a bez oleje a tuku.** Kluzké rukojeti a úchopné plochy neumožňují bezpečnou obsluhu a kontrolu elektrického nástroje v nepředvídatelných situacích.

5) Servis

a) **Nechte svůj elektrický nástroj opravovat pouze kvalifikovaný odborný personál a pouze za použití originálních náhradních dílů.** Tím se zajistí, aby zůstala zachována bezpečnost elektrického nástroje.

Bezpečnostní pokyny pro systémy na rozprašování barvy

a) **Nestříkejte na sebe, na jiné osoby nebo zvířata. Držte ruce a ostatní části těla z dosahu postřikovacího paprsku.** Pronikne-li postřikovací paprsek pokožkou, vyhledejte neprodleně lékařskou pomoc. Postřikovací materiál může i přes rukavici proniknout pokožkou a vstříknout do vašeho těla.

b) **Nepovažujte vstříknutí za jednoduché pořezání. Vysokotlaký paprsek může do těla vstříknout toxické látky a vést k vážným zraněním (např. nekrózám, ztrátě končetin).** V případě vstříknutí do pokožky neprodleně vyhledejte lékařskou pomoc.

c) **Nepoužívejte přístroj na místech provozu, která spadají pod vyhlášku ochrany proti výbuchu**.

d) **Udržujte svoji pracovní oblast čistou, dobře osvětlenou a prostou nádob na barvy nebo rozpouštědla, hadrů a jiných hořlavých materiálů.** Možné nebezpečí samovznícení. Udržujte funkční hasicí přístroje / hasicí přístroje trvale dostupné.

e) **Neprovádějte stříkání a čištění pomocí materiálů, jejichž bod vzplanutí je nižší než 21 °C. Používejte materiály na bázi vody, nesnadno těkavé uhlovodíky nebo podobné materiály**. Snadno těkavá vypařující se rozpouštědla vytvářejí výbušné prostředí.

f) **Nestříkejte v oblasti zdrojů vznícení, jako jsou statické elektrické jiskry, otevřené plameny, zápalné plameny, horké předměty, motory, cigarety a jiskry ze zapojování a odpojování proudových kabelů nebo obsluhy spínačů.** Takové zdroje jisker mohou vést ke vznícení prostředí.

g) **Nerozstřikujte žádné materiály, u nichž není známo, zda nepředstavují zdroj nebezpečí.** Neznámé materiály mohou vytvořit nebezpečné podmínky.

h) **Při stříkání nebo manipulaci s chemikáliemi noste dodatečné osobní ochranné pracovní prostředky jako odpovídající ochranné rukavice a ochrannou masku nebo masku na ochranu dýchacích cest.** Nošení ochranných pracovních prostředků pro odpovídající podmínky snižuje vystavování se nebezpečným látkám.

i) **Buďte opatrní ohledně případných nebezpečí způsobených postřikovacím materiálem. Řiďte se označením na nádobě nebo informacemi výrobce postřikovacího materiálu včetně výzvy k používání osobních ochranných pracovních prostředků.** Je třeba se řídit pokyny výrobce, aby se snížilo riziko požáru zranění vyvolaných jedy, karcinogeny atd.

j) **Zajistěte dobré větrání v oblasti postřikování a dostatek čerstvého vzduchu v celém prostoru.** Noste ochranu dýchacích cest.

k) Stříkací pistole se nesmí používat ke stříkání hořlavých látek. Stříkací pistole nesmí být čištěny hořlavými rozpouštědly.

l) Všechny hadice, přípojky a díly filtru před uvedením čerpadla postřiku do provozu zajistěte. Nezajištěné díly se mohou vlivem velké síly uvolnit nebo může pod vysokým tlakem vystupovat kapalina, což může způsobit vážná zranění. Stříkací pistoli při montáži nebo demontáži trysky a přerušení práce vždy zajistěte.

m) Vypočtěte zpětný náraz stříkací pistole během provozu. Při vysokém provozním tlaku způsobuje tah za odtahovou páčku sílu zpětného nárazu až 15 N. Pokud byste na to nebyli připraveni, může dojít ke zpětnému nárazu do ruky nebo ke ztrátě rovnováhy. To může vést ke zranění. Trvalé zatížení tímto zpětným nárazem může vést k trvalému poškození zdraví.

n) Přípojka výrobku musí být provedena prostřednictvím předpisově uzemněné zásuvky s ochranným kontaktem. Přípojka musí být vybavená zařízením proudové ochrany INF ≤ 30 mA.

o) Před připojením výrobku se přesvědčte, že jsou údaje na typovém štítku shodné s údaji sítě.

p) Před všemi pracemi na výrobku vypusťte tlak odpojením síťové zástrčky ze zásuvky.

q) Uzemněte předmět, který chcete opracovat.

r) Vždy noste vhodné ochranné brýle, aby se vám do očí nedostaly páry a kapaliny.

s) Noste ochranný oděv, aby se vám na kůži a vlasy nedostala barva.

t) Před každým použitím důkladně zkontrolujte, zda vysokotlaká hadice není poškozená.

u) K pohybování výrobkem nikdy netahejte za vysokotlakou hadici.

v) Vyvarujte se ohýbání nebo zalomení vysokotlakého hadice.

w) Chraňte vysokotlakou hadici před ostrými předměty a hranami.

x) Nainstalujte vysokotlakou hadici tak, aby nevznikala místa s nebezpečím zakopnutí.

Zbytková rizika

Výrobek je zkonstruován podle stavu techniky a uznávaných bezpečnostně technických předpisů. Přesto se mohou během práce vyskytnout jednotlivá zbytková rizika.

- Ohrožení zdraví zásahem elektrickým proudem při použití elektrických přívodních kabelů, které nejsou v pořádku.
- Kromě toho mohou navzdory všem přijatým preventivním opatřením hrozit zbytková rizika, která nejsou zjevná.
- Zbytková rizika lze minimalizovat, pokud budete dodržovat „bezpečnostní pokyny“ a „použití v souladu s určeným účelem“ a kompletní návod k obsluze.
- Zabraňte neúmyslnému uvedení výrobku do provozu.
- Při provozu výrobku nevkládejte ruce do pracovního prostoru.
- Dodržujte pokyny k údržbě a bezpečnostní pokyny uvedené v návodu k obsluze.

⚠ VAROVÁNÍ

Tento elektrický nástroj vytváří během provozu elektromagnetické pole. Toto pole může za určitých podmínek ovlivňovat aktivní nebo pasivní zdravotní implantáty. Pro snížení rizika vážných nebo smrtelných úrazů doporučujeme osobám se zdravotními implantáty, aby se před obsluhou tohoto elektrického nástroje obrátily na svého lékaře nebo na výrobce zdravotního implantátu.

8 Montáž

⚠ VAROVÁNÍ

Před každým nastavením, technickou údržbou nebo opravou vytáhněte síťovou zástrčku!

Potřebný nástroj:

- 2x vidlicový klíč vel. 17/19 mm (13)

8.1 Montáž vysokotlaké hadice (2a) (obr. 3, 4)

1. Nasaďte vysokotlakou hadici (2a) na připojovací závit (2) na tělese produktu.
2. Pevně utáhněte vysokotlakou hadici (2a). Přitom kontrujte připojovací závit (2). Použijte dva vidlicové klíče vel. 17/19 mm (13).
3. Druhý konec vysokotlakého hadice (2a) připojte k připojovacímu závitu (9f) na lakovací stříkací pistoli (9).
4. Pevně utáhněte vysokotlakou hadici (2a). Přitom kontrujte připojovací závit (9f). Použijte dva vidlicové klíče vel. 17/19 mm (13).

8.2 Montáž držáku filtru (8a) (obr. 5)

Držák filtru slouží k zachycení znečištěné sací hadice včetně sacího filtru, a tím k zabránění nekontrolovanému úniku stříkaného materiálu.

1. Zašroubujte držák filtru (8a) do závitu v základně (8).

8.3 Montáž prodloužení (11) (obr. 6)

V případě potřeby lze mezi lakovací stříkací pistoli (9) a ochranu trysky (10) namontovat prodloužení (11).

1. Odšroubujte ochranu trysky (10) z lakovací stříkací pistole (9) otočením proti směru hodinových ručiček.
2. Namontujte prodloužení (11) na lakovací stříkací pistoli (9).
3. Našroubujte ochranu trysky (10) na druhou stranu prodloužení (11).

⚠ VAROVÁNÍ

Nikdy nepoužívejte výrobek bez trysky nebo s poškozenou tryskou!

9 Před uvedením do provozu

POZOR

Před uvedením do provozu výrobek bezpodmínečně kompletně smontujte!

⚠ VAROVÁNÍ

Nebezpečí zranění!

Síťovou zástrčku zasuňte do zásuvky, až když je výrobek připravený k použití.

Postavte výrobek na rovnou, hladkou plochu.

9.1 Zajištění/odjištění lakovací stříkací pistole (9) (obr. 7)

Před jakýmikoli nastavovacími, čisticími a údržbovými pracemi je třeba zajistit páčku spouště (9b).

1. Otočte pojistnou páčku spouště (9c) dozadu, abyste zajistili páčku spouště (9b).
2. Otočte pojistnou páčku spouště (9c) dolů, abyste odjistili páčku spouště (9b).

9.2 Provedení odlehčení tlaku (obr. 8)

Vždy, když se výrobek vypne, čistí nebo udržuje, musí být provedeno odlehčení tlaku.

1. Zajistěte lakovací stříkací pistoli (9) podle pokynů v *9.1*.
2. Vypněte výrobek nastavením spínače pro zapnutí/vypnutí (4) do polohy „0“.
3. Nastavte funkční spínač (5) do polohy „Prime“.
4. Otočte regulátorem tlaku (1) do polohy „Prime“.
5. Držte lakovací stříkací pistoli (9) nad prázdnou nádobou.
6. Odjistěte lakovací stříkací pistoli (9) podle pokynů v *9.1*.
7. Zatáhněte za páčku spouště (9b), aby mohl tlak zcela uniknout ze systému.
8. Zajistěte lakovací stříkací pistoli (9) podle pokynů v *9.1*.

9.3 Vyrovnání stříkací trysky (10a) (obr. 9)

Upozornění:

Nasměrování nástřikového proudu závisí na požadovaném pracovním směru. U vodorovného pracovního směru se doporučuje vertikální nástřikový proud. V případě svislého pracovního směru vodorovný nástřikový proud.

1. Proveďte odlehčení tlaku podle pokynů v *9.2*.
2. Jemně uvolněte ochranu trysky (10) z lakovací stříkací pistole (9).
3. Otočte ochranu trysky (10), aby byla tryska (10a) správně vyrovnaná pro danou práci.
4. Stříkací tryska (10a) nahoře: vodorovné vyrovnání.
5. Stříkací tryska (10a) bočně: svislé vyrovnání.
6. Dbejte na to, aby šipka na trysce (10a) směřovala ve směru stříkání.
7. Zajistěte polohu utažením ochrany trysky (10).

10 Obsluha

⚠ VAROVÁNÍ

Zajistěte, aby byl výrobek správně připraven!

Upozornění:

Motor se během provozu zapne a vypne, aby zreguloval tlak. To je normální jev.

10.1 Zapnutí/vypnutí (obr. 11)

1. Vložte sací hadici (7) a hadici zpětného toku (5a) do nádoby s barvou. Dbejte na to, aby na sacím hadici (7) byl sací filtr (7a). Sací filtr musí být během provozu vždy zcela ponořený do barvy. Jinak hrozí nebezpečí nasátí vzduchu.
2. Nastavte funkční spínač (5) do polohy „Prime“.
3. Otočte regulátorem tlaku (1) do polohy „Prime“.
4. Zapojte síťovou zástrčku do řádně jištěné síťové zásuvky.
5. Přepněte spínač pro zapnutí/vypnutí do polohy „I“.
6. Otočte regulátor tlaku (1) do polohy „0“, když barva protéká hadicí zpětného toku (5a) zpět do kbelíku s barvou.
7. Otočte funkčním spínačem (5) do polohy „Spray“.
8. Otočte regulátor tlaku (1) do polohy „Low Spray“.
9. Držte lakovací stříkací pistoli (9) nad prázdnou nádobou.
10. Odjistěte lakovací stříkací pistoli (9) podle pokynů v *9.1*.
11. Stiskněte páčku spouště (9b) a pomalu otáčejte regulátorem tlaku (1) nahoru, dokud nenajdete vhodné nastavení pro danou činnost. Stříkaný materiál by měl vycházet v rovném, nepřerušovaném proudu.
12. Zajistěte lakovací stříkací pistoli (9) podle pokynů v *9.1*.

10.2 Rychlost pohybu (obr. 10)

Proveďte zkušební nástřik části vadného kusu materiálu a zjistěte tak rychlost pohybu potřebnou pro nastavení tlaku.

- Při nízkém tlaku jsou nutné pomalejší pohyby.
- U vyššího tlaku jsou nutné rychlejší pohyby.

11 Pracovní pokyny

Upozornění:

Výsledek stříkání závisí rozhodujícím způsobem na správné technice stříkání.

- Vždy začněte na okraji stříkané plochy.
- Nejprve proveďte pohyb stříkání a teprve poté stiskněte páčku spouště.
- Vyhněte se přerušením uvnitř stříkané plochy.
- Pohyb stříkání neprovádějte zápěstím, ale paží. Tím je během stříkání vždy zajištěna stejná vzdálenost mezi lakovací stříkací pistolí a plochou.
- Pomocí praktických testů zjistěte nejlepší vzdálenost od plochy.
- Rovnoměrné vedení stříkací pistole zajišťuje jednotnou kvalitu povrchu.
- Během používání pravidelně otírejte trysku a hlavu trysky, aby nedošlo k jejímu ucpání.
- Je třeba, aby se každý pruh překrýval cca o 30 %. Tím vzniká rovnoměrná vrstva.
- Nanášejte jednu vrstvu po druhé. Než nanesete další vrstvu, vždy nechte předchozí vrstvu zcela zaschnout.

12 Elektrické připojení

Instalovaný elektromotor je připojen v provozuschopném stavu. Přípojka musí odpovídat příslušným předpisům VDE a DIN. Těmto předpisům musí odpovídat síťová přípojka zákazníka i použité prodlužovací kabely.

12.1 Poškozená elektrická přípojná vedení

U elektrických přípojných vedení často dochází k poškození izolace.

Jeho příčinami mohou být:

- Otlačená místa, je-li přípojné vedení vedeno oknem nebo štěrbinou ve dveřích,
- Místa zlomu kvůli nevhodnému upevnění nebo vedení přípojného vedení,
- Zlomení kvůli přejetí přes přípojné vedení,
- Poškození izolace kvůli vytržení z nástěnné zásuvky,
- Praskliny v důsledku stárnutí izolace.

Takto vadná přípojná vedení nesmí být používána a kvůli poškození izolace jsou životu nebezpečná.

Pravidelně kontrolujte, zda elektrická přípojná vedení nejsou poškozená. Dávejte pozor, aby nebyl přívodní kabel při kontrole připojen do elektrické sítě.

Elektrická přípojná vedení musí odpovídat příslušným předpisům VDE a DIN. Používejte pouze přípojná vedení se stejným označením.

Potisk typového označení na přívodním kabelu je povinný.

Bezpečnostní pokyny pro výměnu poškozených nebo vadných vedení pro připojení na síť

Typ připojení Y

Pokud je zapotřebí výměna vedení pro připojení na síť, musí to provést výrobce nebo jeho zástupce, aby se zabránilo bezpečnostním rizikům.

12.2 Motor na střídavý proud

Připojení a opravy elektrické výbavy smí provádět pouze kvalifikovaný elektrikář.

- Ujistěte se, že napětí v síti odpovídá napětí uvedenému na typovém štítku výrobku.
- Prodlužovací vedení do délky 25 m musí mít průřez 1,5 čtverečního milimetru.

13 Čištění a údržba

⚠ VAROVÁNÍ

Nechte opravářské práce a údržbové práce, které nejsou popsané v tomto návodu k obsluze, provést ve specializované dílně. Používejte pouze originální náhradní díly.

⚠ VAROVÁNÍ

Nesprávná údržba nebo čištění mohou způsobit zranění!

⚠ VAROVÁNÍ

Při čištění, opravách a údržbě může výrobek nečekaně spustit, což může vést k zraněním a popálenínám.

– Vypněte výrobek.
– Vytáhněte síťovou zástrčku.
– Výrobek nechte vychladnout.

13.1 Čištění

1. Udržujte ochranná zařízení, větrací štěrbiny a plášť motoru pokud možno bez prachu a nečistot. Otřete výrobek čistou tkaninou nebo jej vyfoukejte stlačeným vzduchem s nízkým tlakem. Doporučujeme výrobek vyčistit ihned po každém použití.
2. Větrací otvory musí být stále volné.
3. Nepoužívejte žádné čisticí prostředky ani rozpouštědla; mohly by poškodit plastové díly výrobku. Dbejte na to, aby se dovnitř výrobku nemohla dostat žádná voda.

13.1.1 Výběr čisticího roztoku

Různé stříkané materiály lze nejlépe odstranit pomocí různých čisticích roztoků. Vždy si přečtěte informace výrobce o daném stříkaném materiálu.

Stříkaný materiál na vodní bázi (např.: Akrylové barvy):

- K čištění používejte pouze vodu.
- K čištění doporučujeme použít 10-15 litrů vody.

Stříkaný materiál na olejové bázi (např. emailové barvy, laky):

- Používejte jen čisticí roztok, který je k tomu vhodný. Přečtěte si návod k čištění na štítku stříkaného materiálu.

- Následující čisticí prostředky obsahující rozpouštědla lze bezpečně používat na výrobku: Minerální terpentýn, ředidlo barev.
- Minerální terpentýn nesmí být při čištění nikdy smíchán s vodou.
- K čištění doporučujeme použít 1-2 litry vody vhodného čisticího roztoku

13.1.2 Čištění výrobku (obr. 11)

POZOR

Výrobek se musí vyčistit ihned po použití.

Nedbání těchto kroků týkajících se čištění může vést k tomu, že se trvale poškodí výrobek a automaticky zanikne záruka.

Potřebný nástroj:

- 2x vidlicový klíč vel. 17/19 mm (13)
- Křížový šroubovák*

* = není nutně zahrnuto v rozsahu dodávky!

1. Otočte regulátor tlaku (1) do polohy „Prime/Clean“.
2. Nastavte funkční spínač (5) do polohy „Prime“.
3. Vložte sací hadici (7) do kbelíku s vhodným čisticím roztokem a hadici zpětného toku (5a) do prázdné nádoby.
4. Zapněte výrobek nastavením spínače pro zapnutí/vypnutí (4) do polohy „I“.
5. Počkejte, až bude čisticí roztok rovnoměrně vytékat z hadice zpětného toku (5a).
6. Nastavte hlavní vypínač (5) do polohy „Spray“.
7. Nasměrujte lakovací stříkací pistoli (9) do prázdného kbelíku.
8. Odjistěte lakovací stříkací pistoli podle pokynů v *9.1*.
9. Držte páčku spouště (9b) stisknutou, aby čisticí roztok propláchl systém. Stříkejte tak dlouho, dokud z lakovací stříkací pistole (9) nebude vycházet pouze čisticí roztok. V případě potřeby doplňte čisticí roztok.
10. Vypněte výrobek nastavením spínače pro zapnutí/vypnutí (4) do polohy „0“.

13.1.2.1 Čištění sacího filtru (7a) (obr. 12)

1. Pomocí křížového šroubováku povolte šroub na hadicové sponě (7b) na sacím filtru (7a).
2. Vytáhněte sací filtr (7a) ze sací hadice (7) a propláchněte jej vhodným čisticím roztokem.
3. Zasuňte sací filtr (7a) zpět do sací hadice (7) a upevněte jej hadicovou sponou (7b). Použijte křížový šroubovák.

13.1.2.2 Čištění stříkací lakovací pistole (9) (obr. 13)

⚠ OPATRNĚ

Ujistěte se, že je výrobek vypnutý a že bylo provedeno odlehčení tlaku.

1. Odšroubujte lakovací stříkací pistoli (9) od sací hadice (2a). Použijte dva vidlicové klíče vel. 17/19 mm (13).
2. Sejměte ochranu trysky (10) z lakovací stříkací pistole (9) a vytáhněte stříkací trysku (10a).
3. Vyjměte rozpěrný čep (10b) a těsnění (10c) z ochrany trysky (10). Pokud je těsnění (10c) poškozené nebo porézní, nahraďte jej náhradním těsněním (14) dodaným v rozsahu dodávky.
4. Vyvěste třmen spouště (9d) nad páčku spouště (9b).
5. Odšroubujte rukojeť (9a) od lakovací stříkací pistole (9) a vytáhněte filtr HEA (9e) z rukojeti (9a). Použijte vidlicový klíč vel. 17/19 mm (13).
6. Zkontrolujte filtr HEA (9e), zda není poškozený, a poškozený prvek okamžitě vyměňte.
7. Všechny jednotlivé díly důkladně očistěte vhodným čisticím roztokem a čisticím kartáčem (12).
8. Sestavte lakovací stříkací pistoli (9) v opačném pořadí.

13.1.2.3 Čištění držáku filtru (8a)

1. Odšroubujte držák filtru (8a) z výrobku.
2. Důkladně vymyjte držák filtru (8a) vhodným čisticím roztokem.
3. Našroubujte držák filtru (8a) zpět na výrobek.

13.2 Údržba

⚠ OPATRNĚ

Ujistěte se, že je výrobek vypnutý a že bylo provedeno odlehčení tlaku.

Potřebný nástroj:

- Křížový šroubovák*
- Vidlicový klíč vel 32 mm*

* = není nutně zahrnuto v rozsahu dodávky!

13.2.1 Údržba vstupního ventilu (6) (obr. 14, 15)

Na spodní straně výrobku se nachází vstupní ventil (6). Pravidelně kontrolujte, zda není vstupní ventil (6) znečištěný a zda se volně pohybuje.

1. Sejměte sací hadici (7) ze sacího ventilu (6) stlačením kovové svorky (6a) a jejím vytažením.
2. Opatrně zatlačte šroubovákem do vstupního ventilu (6) a zkontrolujte pohyblivost kuličky, která se nachází ve vstupním ventilu (6).
3. Vyšroubujte vstupní ventil (6) z výrobku. Použijte vidlicový klíč vel. 32 mm.
4. Ve výrobku se nachází další zpětný ventil s kuličkou. Tuto kuličku také opatrně zkontrolujte pomocí šroubováku.
5. Vše namontujte zpět v opačném pořadí.

13.2.2 Mazání pístového čerpadla (obr. 16)

Aby se prodloužila životnost vašeho výrobku, je nutné pravidelně mazat pístové čerpadlo uvnitř výrobku. Doporučujeme výrobek před každým použitím namazat.

1. Naplňte lahev na olej (15) dodanou v rozsahu dodávky olejem SAE 5-W40.
2. Převraťte výrobek mírně dozadu.
3. Pomocí lahve na olej (15) nakapejte 2–3 kapky oleje do mazacího místa (16) uvnitř výrobku.
4. Případně rozlitý olej ihned pečlivě setřete a hadr zlikvidujte v souladu s místními předpisy.

14 Skladování a přeprava

⚠ VAROVÁNÍ

Nebezpečí zranění a popálení!

Výrobek se může neočekávaně nastartovat a způsobit zranění.

– Před všemi čisticími a údržbovými pracemi vypněte motor.
– Nechte motor vychladnout.
– Vytáhněte síťovou zástrčku.

- Výrobek úplně vyprázdněte.
- Vyčistěte výrobek a zkontrolujte, zda není poškozený.

14.1 Skladování

Příprava k uskladnění

1. Vyčistěte výrobek a zkontrolujte, zda není poškozený.

Uložte výrobek a jeho příslušenství na tmavém, suchém místě chráněném před mrazem a nedostupném pro děti. Optimální skladovací teplota se pohybuje mezi 5°C a 30˚C.
Výrobek uchovávejte v originálním balení.
Výrobek zakryjte, aby byl chráněn před prachem nebo vlhkostí. Návod k obsluze uchovávejte v blízkosti výrobku.

14.2 Přeprava

- Abyste zabránili poškození a zranění, zajistěte výrobek proti převrácení a posunutí během přepravy ve vozidlech.
- Chraňte výrobek před údery, nárazy a silnými vibracemi, např, při přepravě ve vozidlech.
- Výrobek může být zvednut a přemístěn pomocí rukojeti.

15 Oprava a objednávka náhradních dílů

Po opravě nebo údržbě se přesvědčte, zda byly namontovány všechny bezpečnostní prvky a zda jsou v bezvadném stavu. Nebezpečné součásti skladujte mimo dosah jiných osob včetně dětí.

POZOR

Podle zákona o záruce na výrobky neručíme za škody způsobené neodbornými opravami nebo použitím neoriginálních náhradních dílů.

Obraťte se na oddělení služeb zákazníkům nebo autorizovaného odborníka. Totéž platí i pro součásti příslušenství.

Náhradní díly a příslušenství obdržíte v našem servisním středisku. Naskenujte k tomu QR kód na titulní straně.

Přípojky a opravy

Připojení a opravy elektrické výbavy smí provádět pouze kvalifikovaný elektrikář.

15.1 Objednávání náhradních dílů

Při objednávání náhradních dílů je třeba vyplnit tyto údaje:

- Označení modelu
- Číslo výrobku
- Údaje na typovém štítku

Náhradní díly/příslušenství

Mazací olej SAE 5-W40 – č. výrobku:	3906100701
Prodloužení – č. výrobku:	7906000702
Tryska Airless 311 – č. výrobku:	7906000707
Tryska Airless 413 - č. výrobku:	7906000703
Tryska Airless 517 – č. výrobku:	7906000706
Tryska Airless 519 - č. výrobku:	7906000704
Tryska Airless 521 – č. výrobku:	7906000705
Držák trysky – č. výrobku:	7906000708
Hadice Airless 7,6m - č. výrobku:	7906000709
Hadice Airless 15m – č. výrobku:	7906000711
Stříkací pistole Pro – č. výrobku:	7906000710
Filtr – č. výrobku:	7906000712

16 Likvidace a recyklace

Upozornění k obalu

Balicí materiály jsou recyklovatelné. Obaly prosím likvidujte způsobem šetrným k životnímu prostředí.

Pokyny pro likvidaci elektrických a elektronických přístrojů

Odpadní elektrická a elektronická zařízení nepatří do domovního odpadu, ale musí se sbírat a likvidovat odděleně!

- Staré baterie, které nejsou napevno zabudované ve starém přístroji, se musí před odevzdáním bez poškození vyjmout! Jejich likvidaci upravuje zákon o bateriích.
- Majitelé nebo uživatelé elektrických a elektronických zařízení jsou ze zákona povinni je po použití vrátit.
- Koncový uživatel je zodpovědný za vymazání svých osobních údajů ze starého zařízení určeného k likvidaci!
- Symbol přeškrtnuté popelnice znamená, že se odpadní elektrická a elektronická zařízení nesmí likvidovat společně s domovním odpadem.
- Elektrická a elektronická zařízení můžete bezplatně odevzdat na následujících místech:
  – Veřejné skládky nebo sběrná místa odpadů (např. obecní stavební dvory)
  – Prodejní místa elektrospotřebičů (stacionární a online), pokud jsou obchodníci povinni je odebírat nebo to nabízejí dobrovolně.
  – Až tři kusy elektroodpadu od jednoho typu spotřebiče s délkou hrany maximálně 25 cm lze bezplatně vrátit výrobci, aniž by bylo nutné předtím zakoupit nový spotřebič od výrobce nebo jej odevzdat na jiném autorizovaném sběrném místě ve vašem okolí.
  – Pro další doplňující podmínky zpětného odběru výrobců a distributorů se obraťte na příslušný zákaznický servis.

- V případě, že výrobce dodá nový elektrospotřebič do soukromé domácnosti, může na žádost koncového uživatele zajistit bezplatný sběr elektroodpadu. Za tímto účelem kontaktujte zákaznický servis výrobce.
- Tato prohlášení se vztahují pouze na přístroje instalované a prodávané v zemích Evropské unie a podléhající evropské směrnici 2012/19/EU. V zemích mimo Evropskou unii mohou pro likvidaci elektroodpadu platit jiné předpisy.

17 Odstraňování poruch

Následující tabulka zobrazuje příznaky vad a popisuje, jak lze vady odstranit, pokud váš výrobek nepracuje správně. Pokud nemůžete problém takto lokalizovat a odstranit, obraťte se na svou servisní dílnu.

Porucha	Možná příčina	Řešení
Výrobek se nespouští	Výrobek není zapojený	Zapojte výrobek.
	Poškozený síťový kabel	Nechte vyměnit síťový kabel.
Nevychází žádný materiál nebo pouze malé množství stříkaného materiálu	Ucpaná stříkací tryska	Vyčistěte výrobek.
	Ucpaná sací hadice	
	Sací filtr je příliš znečištěný	
	Regulátor tlaku nastaven příliš nízko	
Netěsná lakovací stříkací pistole	Ochrana trysky není utažená	Dotáhněte ochranu trysky.
	Těsnění poškozené nebo porézní	Vyměňte těsnění
	Nesprávně sestavená lakovací stříkací pistole	Rozeberte lakovací stříkací pistoli a správně ji sestavte.
Rozprašování příliš hrubé	Tlak příliš vysoký	Snižte tlak na regulátoru tlaku.
Nanáší se příliš velké množství materiálu	Tlak příliš vysoký	Snižte tlak na regulátoru tlaku.
	Pohyb příliš pomalý	Pohybujte lakovací stříkací pistolí rychleji.
	Příliš malá vzdálenost	Zvětšete vzdálenost mezi stříkací pistolí a stříkanou plochou.

18 EU prohlášení o shodě

Překlad originálního prohlášení o shodě

Výrobce:

Scheppach GmbH
Günzburger Straße 69
D-89335 Ichenhausen

Prohlašujeme na svou výlučnou odpovědnost, že zde popsaný výrobek odpovídá platným směrnicím a normám.

Značka: **SCHEPPACH**
Název výrobku: **Systém stříkání barev bez stlačeného vzduchu - PTSA600**
Č. výr. **5906005901**

Směrnice EU:

2014/30/EU, 2006/42/EG, 2011/65/EU*,

* Výše popsaný předmět prohlášení splňuje předpisy směrnice 2011/65/EU Evropského parlamentu a Rady ze dne 8. června 2011 pro omezení používání určitých nebezpečných látek v elektrických a elektronických zařízeních.

Použité normy:

EN 62841-1:2015+AC:2015+A11:2022;
EN 1953:2013;
EN IEC 55014-1:2021;
EN IEC 55014-2:2021;
EN IEC 61000-3-2:2019+A1:2021+A2:2024;
EN 61000-3-3:2013+A1:2019+A2:2021

Pracovník pověřený dokumentací:

Georg Kohler

Günzburger Str. 69
D-89335 Ichenhausen

Ichenhausen, 23.02.2026

Simon Schunk
Division Manager Product Center

Andreas Pecher
Head of Project Management

Obsah

1 Úvod 38
2 Použitie v súlade s určením 39
3 Popis výrobku (obr. 1 – 16) 39
4 Rozsah dodávky (obr. 1, 2) 39
5 Vybalenie 39
6 Technické údaje 40
7 Bezpečnostné upozornenia 40
8 Montáž 42
9 Pred uvedením do prevádzky 43
10 Obsluha 43
11 Pracovné pokyny 44
12 Elektrická prípojka 44
13 Čistenie a údržba 44
14 Skladovanie a preprava 46
15 Oprava a objednávanie náhradných dielov 46
16 Likvidácia a recyklácia 46
17 Odstraňovanie porúch 47
18 EÚ vyhlásenie o zhode 47
19 Rozložený výkres 90

Vysvetlenie symbolov na výrobku

Použitie symbolov v tejto príručke má upriamiť vašu pozornosť na možné riziká. Bezpečnostné symboly a vysvetlenia, ktoré ich sprevádzajú, musia byť presne pochopené. Výstrahy samotné neodstraňujú riziká a nemôžu nahradiť správne opatrenia na zabránenie nehodám.

	Pozor! Nerešpektovanie bezpečnostných značiek a výstražných upozornení na výrobku a nedodržiavanie bezpečnostných a prevádzkových upozornení môže viesť k vážnym poraneniam alebo dokonca k smrti.
	Pred uvedením do prevádzky si prečítajte návod na obsluhu a bezpečnostné upozornenia a dodržiavajte ich!
	Pred uvedením do prevádzky si prečítajte návod na obsluhu a bezpečnostné upozornenia a dodržiavajte ich!
	Noste ochranné okuliare.
	Noste ochranu sluchu.
	Pri tvorbe prachu noste ochranu dýchania!
	Noste bezpečnostnú obuv!
	Údržbové, prestavovacie, nastavovacie a čistiace práce vykonávajte iba pri vypnutom výrobku a vytiahnutej sieťovej zástrčke!
	Výrobok zodpovedá platným európskym smerniciam.
	Výrobok zodpovedá platným srbským smerniciam.

Vysvetlenie signálnych slov v návode na obsluhu

⚠ NEBEZPEČENSTVO

Signálne slovo na označenie bezprostredne hroziacej nebezpečnej situácie, ktorá, ak sa jej nezabráni, bude mať za následok smrť alebo vážne poranenie.

⚠ VAROVANIE

Signálne slovo na označenie možnej nebezpečnej situácie, ktorá, ak sa jej nezabráni, by mohla mať za následok smrť alebo vážne poranenie.

⚠ OPATRNE

Signálne slovo na označenie možnej nebezpečnej situácie, ktorá, ak sa jej nezabráni, môže viesť k ľahkému alebo stredne ťažkému poraneniu.

POZOR

Signálne slovo na označenie možnej nebezpečnej situácie, ktorá, ak sa jej nezabráni, môže viesť k materiálnym škodám na výrobku alebo majetku/vlastníctve.

1 Úvod

Výrobca:

Scheppach GmbH

Günzburger Straße 69

D-89335 Ichenhausen

Upozornenie:

Výrobca tohto výrobku neručí podľa platného zákona o ručení za výrobok za škody, ktoré vzniknú na tomto výrobku alebo budú spôsobené týmto výrobkom pri:

- neodbornom zaobchádzaní,
- nedodržaní návodu na obsluhu,
- opravách tretími stranami, nie autorizovanými odborníkmi,
- montáži a výmene neoriginálnych náhradných dielov,
- používaní v rozpore s určením,
- výpadkoch elektrického zariadenia pri nedodržaní vnútroštátnych elektrických predpisov a ustanovení.

Dodržiavajte:

Návod na prevádzku je súčasťou výrobku a obsahuje dôležité informácie o bezpečnej, odbornej a hospodárnej prevádzke. Dodržiavajte aj platné vnútroštátne predpisy. Pred použitím si pozorne prečítajte všetky pokyny na obsluhu a bezpečnostné upozornenia a výrobok používajte len tak, ako je to v nich opísané. Uschovajte si návod a odovzdajte ho spolu s výrobkom.

2 Použitie v súlade s určením

Tento výrobok je vhodný na poťahovanie stien v interiéri a objektov v exteriéri. Výrobok nepoužívajte v oblastiach s potenciálnym nebezpečenstvom výbuchu.

Na použitie sú prípustné:

- farby a laky na vodnej báze,
- lakové farby a moridlá,
- latexové farby, antikorózne náterové farby.

Na použitie sú neprípustné:

- horľavé poťahové materiály a materiály, ktoré obsahujú acetón alebo nitroriedidlo,
- materiály, ktoré obsahujú silno obrusujúce zložky,
- lúhy a poťahové materiály obsahujúce kyselinu.

Výrobok sa smie používať iba v súlade so svojím určením. Každé iné použitie presahujúce určenie je považované za používanie v rozpore s určením. Za škody z neho vzniknuté alebo poranenia akéhokoľvek druhu ručí používateľ, a nie výrobca.

Súčasťou používania v súlade s určením je aj dodržiavanie bezpečnostných upozornení, ako aj návodu na montáž a prevádzkových pokynov v návode na obsluhu.

Osoby, ktoré používajú a udržiavajú výrobok, musia byť oboznámené s výrobkom a možnými nebezpečenstvami.

Zmeny na výrobku úplne vylučujú ručenie výrobcu za škody, ktoré tým vzniknú.

Výrobok sa smie používať iba s originálnymi dielmi a originálnym príslušenstvom od výrobcu.

Musia sa dodržiavať bezpečnostné, pracovné predpisy a predpisy týkajúce sa údržby, ako aj rozmery uvedené v technických údajoch.

Majte na pamäti, že naše výrobky neboli v súlade s určením skonštruované na komerčné, remeselné ani priemyselné použitie. Ak sa výrobok používa v komerčných, remeselných alebo priemyselných podnikoch, ako aj na podobné činnosti, nepreberáme žiadnu záruku.

3 Popis výrobku (obr. 1 – 16)

1. Regulátor tlaku
2. Prípojková závitnica
2a. Vysokotlaková hadica
3. Prepravná rukoväť
4. Zapínač/vypínač
5. Funkčný spínač
5a. Hadica spätného toku
6. Sací ventil
6a. Kovová svorka
7. Nasávacia hadica
7a. Filter nasávaného vzduchu
7b. Hadicová spona
8. Základný stojan
8a. Držiak filtra
9. Pištoľ na striekanie farby
9a. Rukoväť
9b. Spúšť
9c. Poistná páčka spúšte
9d. Spúšťací strmeň
9e. Filter
9f. Prípojková závitnica
10. Chránič dýzy
10a. Striekacia dýza
10b. Rozperný svorník
10c. Tesnenie
11. Predlžovací prvok
12. Čistiaca kefa
13. Vidlicový kľúč veľ. 17/19 mm
14. Náhradné tesnenie
15. Fľaša na olej (nenaplnená)
16. Mazacie miesto

4 Rozsah dodávky (obr. 1, 2)

Pol.	Počet	Označenie
2a.	1 x	Vysokotlaková hadica
8a.	1 x	Držiak filtra
9.	1 x	Pištoľ na striekanie farby
11.	1 x	Predlžovací prvok
12.	1 x	Čistiaca kefa
13.	2 x	Vidlicový kľúč veľ. 17/19 mm
14.	1 x	Náhradné tesnenie
15.	1 x	Fľaša na olej (nenaplnená)
	1 x	Systém na rozprašovanie farby Airless
	1 x	Návod na obsluhu

5 Vybalenie

⚠ VAROVANIE

Výrobok a baliace materiály nie sú hračky pre deti!

Deti sa nesmú hrať s plastovými vreckami, fóliami a malými dielmi! Hrozí nebezpečenstvo prehltnutia a zadusenia!

- Otvorte balenie a opatrne vyberte výrobok.
- Odstráňte baliaci materiál, ako aj obalové a prepravné poistky (ak sú použité).
- Skontrolujte, či je rozsah dodávky kompletný.
- Skontrolujte výrobok a diely príslušenstva, či nedošlo k škodám pri preprave. Prípadné škody okamžite nahláste dopravnej spoločnosti, ktorá výrobok dodala. Neskoršie reklamácie nebudú uznané.
- Obal podľa možnosti uschovajte až do uplynutia záručnej doby.
- Pred použitím sa oboznámte s výrobkom na základe návodu na obsluhu.
- Pri príslušenstve, ako aj pri dieloch podliehajúcich opotrebovaniu a náhradných dieloch, používajte iba originálne diely. Náhradné diely získate u svojho špecializovaného predajcu.
- Pri objednávkach uvádzajte naše čísla výrobkov, ako aj typ a rok výroby výrobku.

6 Technické údaje

Motor na striedavý prúd	220 – 240 V~ / 50 Hz
Menovitý príkon	950 W
Max. dodávané množstvo	2,0 l/min
Max. pracovný tlak	227 barov
Max. teplota poťahového materiálu	40 °C
Mazací olej	SAE 5-W40
Stupeň ochrany krytom	IP20
Trieda ochrany	I
Hmotnosť	11 kg

Technické zmeny vyhradené!

Hluk a vibrácie

⚠ VAROVANIE

Hluk môže mať závažný vplyv na vaše zdravie. Ak hluk stroja prekročí 85 dB, noste vy aj všetky osoby, ktoré sa nachádzajú v jeho blízkosti, vhodnú ochranu sluchu.

Hodnoty hluku a vibrácií boli stanovené v súlade s normou EN 62841-1.

Hodnoty hluku

Hladina akustického výkonu L_{wA}	96 dB
Hladina akustického tlaku L_{pA}	84 dB
Neistota merania $K_{WA/pA}$	3 dB

Parametre vibrácií (vibrácia ruka-rameno)

Vibrácia a_h	0,76 m/s^2
Neistota merania K	1,5 m/s^2

Uvedená celková hodnota vibrácií a hodnota emisií hluku boli merané podľa normovanej skúšobnej metódy a môžu sa použiť na porovnanie elektrického náradia s iným zariadením.

Uvedená hodnota emisií hluku a uvedená celková hodnota vibrácií sa môžu použiť aj na predbežné posúdenie zaťaženia.

⚠ VAROVANIE

Emisie hluku a hodnota emisií vibrácií sa môžu počas skutočného používania elektrického náradia odlišovať od uvedených hodnôt v závislosti od druhu a spôsobu použitia elektrického náradia, predovšetkým, aký druh obrobku sa obrába.

Zaťaženie sa snažte udržať podľa možností čo najnižšie. Vzorové opatrenia: obmedzenie pracovnej doby. Pritom sa musia zohľadniť všetky časti prevádzkového cyklu (napríklad časy, keď je elektrické náradie vypnuté, a časy, počas ktorých je síce zapnuté, no beží bez zaťaženia).

7 Bezpečnostné upozornenia

Všeobecné bezpečnostné upozornenia pre elektrické náradia

⚠ VAROVANIE

Prečítajte si všetky bezpečnostné upozornenia, pokyny, ilustrácie a technické údaje, ktorými je opatrené toto elektrické náradie.

Zanedbania pri dodržiavaní nasledujúcich pokynov môžu spôsobiť zásah elektrickým prúdom, požiar a/alebo ťažké poranenia.

Všetky bezpečnostné upozornenia a pokyny uschovajte pre prípad neskoršieho použitia.

Pojem „elektrické náradie“ použitý v bezpečnostných upozorneniach sa vzťahuje na elektrické náradie napájané zo siete (so sieťovým káblom) alebo na elektrické náradie napájané z akumulátora (bez sieťového vedenia).

1) Bezpečnosť na pracovisku

a) **Pracovný priestor udržiavajte čistý a dobre osvetlený.** Neporiadok a neosvetlené pracovné priestory môžu viesť k úrazom.

b) **S elektrickým náradím nepracujte v prostredí ohrozenom výbuchom, v ktorom sa nachádzajú horľavé kvapaliny, plyny alebo prach.** Elektrické náradia vytvárajú iskry, ktoré môžu zapáliť prach alebo výpary.

c) **Deti a iné osoby držte v dostatočnej vzdialenosti od elektrického náradia počas jeho používania.** Pri nepozornosti môžete stratiť kontrolu nad elektrickým náradím.

2) Elektrická bezpečnosť

a) **Pripojovacia zástrčka elektrického náradia musí pasovať do zásuvky. Zástrčka sa nesmie nijako upravovať. Nepoužívajte adaptérové zástrčky spolu s uzemnenými elektrickými náradiami.** Neupravované zástrčky a vhodné zásuvky znižujú riziko zásahu elektrickým prúdom.

b) **Vyhýbajte sa telesnému kontaktu s uzemnenými plochami, ako napríklad rúry, vykurovacie zariadenia, sporáky a chladničky.** Keď je vaše telo uzemnené, hrozí zvýšené riziko zásahu elektrickým prúdom.

c) **Chráňte elektrické náradia pred dažďom alebo vlhkosťou.** Vniknutie vody do elektrického náradia zvyšuje riziko zásahu elektrickým prúdom.

d) **Nepoužívajte prípojné vedenie na nosenie či zavesenie elektrického náradia, ani na vytiahnutie zástrčky zo zásuvky. Chráňte prípojné vedenie pred vysokými teplotami, olejom, ostrými hranami alebo pohybujúcimi sa časťami.** Poškodené alebo zamotané prípojné vedenia zvyšujú riziko zásahu elektrickým prúdom.

e) **Ak s elektrickým náradím pracujete vonku, používajte iba predlžovacie vedenia, ktoré sú vhodné aj pre exteriér.** Používanie predlžovacieho vedenia vhodného pre exteriér znižuje riziko zásahu elektrickým prúdom.

f) **Ak sa nedá vyhnúť prevádzke elektrického náradia vo vlhkom prostredí, používajte prúdový chránič.** Používanie prúdového chrániča znižuje riziko zásahu elektrickým prúdom.

3) Bezpečnosť osôb

a) **Buďte pozorní, dávajte pozor na to, čo robíte, a s elektrickým náradím pracujte rozumne. Elektrické náradie nepoužívajte, ak ste unavení alebo ste pod vplyvom drog, alkoholu či liekov.** Chvíľka nepozornosti pri používaní elektrického náradia môže viesť k vážnym zraneniam.

b) **Noste osobné ochranné prostriedky a vždy používajte ochranné okuliare.** Nosenie osobných ochranných prostriedkov, ako napríklad protiprachová maska, protišmyková bezpečnostná obuv, ochranná prilba alebo ochrana sluchu, v závislosti od druhu a použitia elektrického náradia, znižuje riziko zranení.

c) **Zabráňte neúmyselnému uvedeniu do prevádzky. Pred zdvihnutím alebo nosením sa uistite, že je elektrické náradie vypnuté, predtým ako ho pripojíte k napájaniu prúdom a/alebo ku akumulátoru.** Ak máte pri prenášaní elektrického náradia prst na vypínači, alebo ak zapnuté elektrické náradie pripojíte k napájaniu prúdom, môže dôjsť k úrazom.

d) **Pred zapnutím elektrického náradia odstráňte nastavovacie nástroje alebo kľúče na skrutky.** Nástroj alebo kľúč, ktorý sa nachádza v otáčajúcej sa časti elektrického náradia, môže viesť k poraneniam.

e) **Vyhýbajte sa abnormálnemu držaniu tela. Zaistite si bezpečný postoj a vždy udržiavajte rovnováhu.** Vďaka tomu budete môcť elektrické náradie lepšie kontrolovať pri neočakávaných situáciách.

f) **Noste vhodný odev. Nenoste voľný odev ani šperky. Udržiavajte vlasy a odev mimo dosahu pohybujúcich sa dielov.** Voľný odev, šperky či dlhé vlasy sa môžu zachytiť do pohybujúcich sa dielov.

g) **Ak je možné namontovať zariadenia na odsávanie a zachytávanie prachu, musia sa tieto pripojiť a správne používať.** Použitie zariadenia na odsávanie prachu znižuje riziká spôsobené prachom.

h) **Nenechajte sa ukolísať falošnou bezpečnosťou a dbajte na bezpečnostné pravidlá pre elektrické náradie, aj keď ste vďaka mnohonásobnému použitiu oboznámení s elektrickým náradím.** Ľahkovážne konanie môže v okamihu viesť k ťažkým poraneniam.

4) Používanie a zaobchádzanie s elektrickým náradím

a) **Elektrické náradie nepreťažujte. Pri práci používajte elektrické náradie určené na daný účel.** Je lepšie a bezpečnejšie pracovať s vhodným elektrickým náradím v udávanom rozsahu výkonu.

b) **Nepoužívajte elektrické náradie s chybným spínačom.** Elektrické náradie, ktoré sa nedá zapnúť alebo vypnúť, je nebezpečné a musí sa opraviť.

c) **Skôr ako vykonáte nastavenia prístroja, vymeníte časti vloženého nástroja alebo elektrické náradia odložíte, vytiahnite zástrčku zo zásuvky a/alebo odoberte odnímateľný akumulátor.** Toto bezpečnostné opatrenie zabráni neúmyselnému spusteniu elektrického náradia.

d) **Nepoužívané elektrické náradie uchovávajte mimo dosahu detí. Elektrické náradie nedovoľte používať osobám, ktoré s ním nie sú oboznámené alebo si neprečítali tieto inštrukcie.** Elektrické náradia sú nebezpečné, ak ich používajú neskúsené osoby.

e) **O svoje elektrické náradie a vložený nástroj sa dôkladne starajte. Kontrolujte, či pohybujúce sa časti fungujú bezchybne a či sa nezasekávajú, či diely nie sú zlomené alebo poškodené tak, že to negatívne ovplyvňuje funkciu elektrického náradia. Pred použitím elektrického náradia dajte poškodené diely opraviť.** Príčinou mnohých úrazov je nesprávna údržba elektrických náradí.

f) **Rezné nástroje udržiavajte ostré a čisté.** Starostlivo udržiavané rezné nástroje s ostrými reznými hranami sa menej zasekávajú a ľahšie sa vedú.

g) **Používajte elektrické náradie, vložený nástroj, nasadzovacie nástroje atď. podľa týchto pokynov. Zohľadnite pritom pracovné podmienky a vykonávanú činnosť.** Používanie elektrického náradia na iné ako predpísané používania môže viesť k nebezpečným situáciám.

h) **Rukoväti a uchopovacie plochy rukovätí udržiavajte vždy suché, čisté a bez oleja a tuku.** Klzké rukoväti a uchopovacie plochy rukovätí neumožňujú bezpečnú obsluhu a kontrolu elektrického náradia v nepredvídateľných situáciách.

5) Servis

a) **Vaše elektrické náradie nechajte opravovať len kvalifikovaným odborným personálom a len s originálnymi náhradnými dielmi.** Tým zaistíte, že bezpečnosť elektrického náradia zostane zachovaná.

Bezpečnostné upozornenia pre systémy na rozprašovanie farby

a) **Nestriekajte smerom na seba ani iné osoby, či zvieratá. Držte ruky a iné časti tela v dostatočnej vzdialenosti od striekania prúdom.** Ak prenikne prúd striekania cez kožu, okamžite vyhľadajte lekársku pomoc. Materiál na striekanie môže preniknúť cez rukavicu na pokožku a dostať sa do vášho tela.

b) **Nepokladajte vstrekovanie za jednoduchý proces. Vysokotlakový prúd môže do vášho tela vstreknúť jedovaté látky a viesť k vážnym poraneniam (napr. nekrózy, strata končatín).** V prípade preniknutia do kože okamžite vyhľadajte lekársku pomoc.

c) **Nepoužívajte prístroj na miestach prevádzky, ktoré spadajú pod nariadenie o ochrane proti výbuchu**.

d) **Udržiavajte váš pracovný priestor čistý, dobre osvetlený a bez nádob s farbami alebo rozpúšťadlami, handier a iných horľavých materiálov.** Možné nebezpečenstvo samovznietenia. Vždy majte k dispozícii funkčné hasiace prístroje.

e) **Nestriekajte materiály, ktorých bod vznietenia sa nachádza pod 21 °C, ani ich nepoužívajte na čistenie. Používajte materiály na báze vody, neprchavých uhľovodíkov alebo podobných materiálov**. Odparovanie prchavých rozpúšťadiel vytvára výbušné prostredie.

f) **Nestriekajte v blízkosti zápalných zdrojov, ako napr. statické iskry, otvorené plamene, zdroje zapálenia, horúce povrchy, motory, cigarety a iskrenie pri zastrčení a vytiahnutí napájacích káblov alebo pri obsluhe spínačov.** Takéto zdroje iskrenia môžu viesť k vznieteniu prostredia.

g) **Nestriekajte materiály, o ktorých nie je známe, či predstavujú nebezpečenstvo.** Neznáme materiály môžu tvoriť nebezpečné podmienky.

h) **Noste dodatočne osobné ochranné prostriedky, ako napríklad príslušné ochranné rukavice a ochranu dýchania a dýchacích ciest, pri striekaní alebo manipulácii s chemikáliami.** Nosenie ochranných prostriedkov za vhodných podmienok znižuje vystavenie nebezpečným látkam.

i) **Dbajte na prípadné nebezpečenstvá spôsobené materiálom na striekanie. Dodržiavajte označenia na nádobe alebo informácie od výrobcu materiálu na striekanie, vrátane požiadania na používanie osobných ochranných prostriedkov.** Musia sa dodržiavať pokyny od výrobcu, aby sa znížilo riziko požiaru a zranení spôsobených toxínmi, karcinogénmi atď.

j) **Zabezpečte dobré vetranie v oblasti striekania a dostatočný prísun čerstvého vzduchu do celého priestoru.** Používajte ochranu dýchacích ciest.

k) Striekacia pištoľ sa nesmie používať na striekanie horľavých látok. Striekacie pištole sa nesmú čistiť horľavými rozpúšťadlami.

l) Pred uvedením postrekovacieho čerpadla do prevádzky zaistite všetky hadice, prípojky a časti filtra. Nezaistené diely sa môžu uvoľniť veľkou silou alebo pod vysokým tlakom môže vytiecť kvapalina, čo môže mať za následok ťažké poranenia. Pri montáži alebo demontáži dýzy a pri prerušení práce vždy zaistite striekaciu pištoľ.

m) Počas prevádzky vždy rátajte so spätným nárazom striekacej pištole. Pri vysokom prevádzkovom tlaku spôsobí potiahnutie kohútika silu spätného nárazu až 15 N. Ak na to nebudete pripravení, môže dôjsť k odrazeniu ruky alebo k strate rovnováhy. To môže mať za následok poranenia. Dlhodobé vystavenie tomuto spätnému nárazu môže viesť k trvalému poškodeniu zdravia.

n) Pripojenie výrobku sa musí realizovať cez riadne uzemnenú zásuvku s ochranným kontaktom. Prípojka musí byť vybavená prúdovým chráničom INF ≤ 30 mA.

o) Pred pripojením výrobku sa presvedčte, či sa údaje na typovom štítku zhodujú s parametrami elektrickej siete.

p) Pred všetkými prácami na výrobku znížte tlak a vytiahnite sieťovú zástrčku zo zásuvky.

q) Uzemnite opracovávaný objekt.

r) Vždy noste vhodné ochranné okuliare, aby sa vám nebezpečné výpary a kvapalina nedostali do očí.

s) Noste ochranný odev, aby sa vám farba nedostala na kožu a do vlasov.

t) Pred každým použitím dôkladne preskúmajte vysokotlakovú hadicu, či nie je poškodená.

u) Výrobok nikdy nepremiestňujte ťahaním za vysokotlakovú hadicu.

v) Vysokotlakovú hadicu neohýbajte ani nezalamujte.

w) Chráňte vysokotlakovú hadicu pred ostrými predmetmi a hranami.

x) Položte vysokotlakovú hadicu tak, aby nehrozilo nebezpečenstvo zakopnutia.

Zvyškové riziká

Výrobok je skonštruovaný podľa aktuálneho stavu techniky a uznávaných bezpečnostno-technických pravidiel. Napriek tomu sa môžu pri práci vyskytnúť jednotlivé zvyškové riziká.

- Ohrozenie zdravia prúdom pri použití elektrických prípojných vedení v rozpore s určením.
- Napriek všetkým prijatým opatreniam môžu pretrvávať zvyškové riziká, ktoré nie sú očividné.
- Zvyškové riziká je možné minimalizovať, ak sa spolu dodržiavajú „bezpečnostné upozornenia“ a „použitie v súlade s určením“, ako aj návod na obsluhu.
- Zamedzte neúmyselnému uvedeniu výrobku do prevádzky.
- Nikdy nevkladajte ruky do pracovnej oblasti, keď je výrobok v prevádzke.
- Dodržiavajte zadané údržbové a bezpečnostné upozornenia návodu na obsluhu.

⚠ VAROVANIE

Toto elektrické náradie vytvára počas prevádzky elektromagnetické pole. Toto pole môže za určitých okolností ovplyvniť aktívne alebo pasívne implantáty. Na zníženie nebezpečenstva závažných alebo smrteľných poranení odporúčame osobám s implantátmi prekonzultovať situáciu so svojím lekárom a výrobcom implantátu ešte predtým, ako začnú obsluhovať elektrické náradie.

8 Montáž

⚠ VAROVANIE

Pred každým nastavením, údržbou alebo opravou vytiahnite sieťovú zástrčku!

Potrebné náradie:

- 2x vidlicový kľúč veľ. 17/19 mm (13)

8.1 Montáž vysokotlakovej hadice (2a) (obr. 3, 4)

1. Nasaďte vysokotlakovú hadicu (2a) na pripojovací závit (2) na tele výrobku.
2. Pevne utiahnite vysokotlakovú hadicu (2a). Zaistite pritom pripojovací závit (2) poistnou maticou. Použite dva vidlicové kľúče veľ. 17/19 mm (13).
3. Nasaďte druhý koniec vysokotlakovej hadice (2a) na pripojovací závit (9f) na pištoli na striekanie farby (9).
4. Pevne utiahnite vysokotlakovú hadicu (2a). Zaistite pritom pripojovací závit (9f) poistnou maticou. Použite dva vidlicové kľúče veľ. 17/19 mm (13).

8.2 Montáž držiaka filtra (8a) (obr. 5)

Držiak filtra slúži na uchytenie znečistenej nasávacej hadice aj s filtrom nasávaného vzduchu a teda na zabránenie nekontrolovaného úniku materiálu na striekanie.

1. Zaskrutkujte držiak filtra (8a) do závitu v základnom stojane (8).

8.3 Montáž predlžovacieho prvku (11) (obr. 6)

V prípade potreby sa môže predlžovací prvok (11) namontovať medzi pištoľ na striekanie farby (9) a chránič dýzy (10).

1. Odskrutkujte chránič dýzy (10) z pištole na striekanie farby (9) otáčaním proti smeru hodinových ručičiek.
2. Namontujte predlžovací prvok (11) na pištoľ na striekanie farby (9).
3. Naskrutkujte chránič dýzy (10) na druhú stranu predlžovacieho prvku (11).

⚠ VAROVANIE

Výrobok nikdy nepoužívajte bez dýzy ani s poškodenou dýzou!

9 Pred uvedením do prevádzky

POZOR

Pred uvedením do prevádzky je nevyhnutné výrobok úplne zmontovať!

⚠ VAROVANIE

Nebezpečenstvo poranenia!

Sieťovú zástrčku zasuňte do zásuvky až vtedy, keď je výrobok pripravený na použitie.

Umiestnite výrobok na rovnú, priamu plochu.

9.1 Zaistenie/odistenie pištole na striekanie farby (9) (obr. 7)

Spúšť (9b) by sa mala zaistiť pred všetkými nastavovacími, čistiacimi a údržbárskymi prácami.

1. Na zaistenie spúšte (9b) otočte poistnú páčku spúšte (9c) dozadu.
2. Na odistenie spúšte (9b) otočte poistnú páčku spúšte (9c) nadol.

9.2 Vykonanie zníženia tlaku (obr. 8)

Zníženie tlaku sa musí vždy vykonať pri vypínaní, čistení alebo údržbe výrobku.

1. Zaistite pištoľ na striekanie farby (9) podľa kapitoly *9.1*.
2. Výrobok vypnite tak, že zapínač/vypínač (4) prestavíte do polohy „0“.
3. Prestavte funkčný spínač (5) do polohy „Prime“.
4. Otočte regulátor tlaku (1) do polohy „Prime“.
5. Držte pištoľ na striekanie farby (9) nad prázdnou nádobou.
6. Odistite pištoľ na striekanie farby (9) podľa kapitoly *9.1*.
7. Potiahnite spúšť (9b) tak, aby mohol zo systému úplne uniknúť tlak.
8. Zaistite pištoľ na striekanie farby (9) podľa kapitoly *9.1*.

9.3 Vyrovnanie striekacej dýzy (10a) (obr. 9)

Upozornenie:

Vyrovnanie striekacieho prúdu závisí od smeru práce. Pri horizontálnom smere práce sa odporúča vertikálny striekací prúd. V prípade vertikálneho smeru práce sa odporúča horizontálny striekací prúd.

1. Vykonajte zníženie tlaku podľa kapitoly *9.2*.
2. Zľahka uvoľnite chránič dýzy (10) z pištole na striekanie farby (9).
3. Otočte chránič dýzy (10), aby ste vyrovnali striekaciu dýzu (10a) pre nadchádzajúcu prácu.
4. Striekacia dýza (10a) hore: horizontálne vyrovnanie.
5. Striekacia dýza (10a) bočne: vertikálne vyrovnanie.
6. Dbajte na to, aby šípka na striekacej dýze (10a) ukazovala v smere striekania.
7. Zaistite polohu utiahnutím chrániča dýzy (10).

10 Obsluha

⚠ VAROVANIE

Zabezpečte, aby bol výrobok riadne pripravený!

Upozornenie:

Počas prevádzky sa motor zapne a vypne, aby reguloval tlak. To je normálne.

10.1 Zapnutie/vypnutie (obr. 11)

1. Vložte nasávaciu hadicu (7) a hadicu spätného toku (5a) do nádoby na farbu. Dbajte na to, aby sa na nasávacej hadici (7) nachádzal filter nasávaného vzduchu (7a). Filter nasávaného vzduchu musí byť počas prevádzky vždy úplne ponorený do farby. V opačnom prípade hrozí nebezpečenstvo nasatia vzduchu.
2. Prestavte funkčný spínač (5) do polohy „Prime“.
3. Otočte regulátor tlaku (1) do polohy „Prime“.
4. Sieťovú zástrčku zasuňte do riadne poistenej sieťovej zásuvky.
5. Prepnite zapínač/vypínač do polohy „I“.
6. Otočte regulátor tlaku (1) do polohy „0“, keď farba tečie späť do vedra na farbu cez hadicu spätného toku (5a).
7. Otočte funkčný spínač (5) do polohy „Spray“.
8. Otočte regulátor tlaku (1) do polohy „Low Spray“.
9. Držte pištoľ na striekanie farby (9) nad prázdnou nádobou.
10. Odistite pištoľ na striekanie farby (9) podľa kapitoly *9.1*.
11. Stlačte spúšť (9b) a pomaly otáčajte regulátor tlaku (1) vyššie, kým nenájdete vhodné nastavenie pre vašu činnosť. Materiál na striekanie by mal vytekať rovným, neprerušovaným prúdom.

12. Zaistite pištoľ na striekanie farby (9) podľa kapitoly *9.1*.

10.2 Rýchlosť pohybu (obr. 10)

Na skúšku postriekajte oblasť na nepodarku materiálu a zistite potrebnú rýchlosť pohybu pre nastavenie tlaku.

- Pri nízkom tlaku sú nutné pomalšie pohyby.
- Pri vyššom tlaku sú nutné rýchlejšie pohyby.

11 Pracovné pokyny

Upozornenie:

Výsledok striekania v rozhodujúcej miere závisí od techniky striekania.

- Vždy začínajte na okraji striekanej plochy.
- Najskôr urobte rozprašovací pohyb a až potom stlačte spúšť.
- Vyhýbajte sa prerušeniam v rámci striekanej plochy.
- Striekací pohyb nepúšťajte zo zápästia, ale z ramena. Vďaka tomu zostane počas procesu striekania vždy zaručená rovnaká vzdialenosť medzi pištoľou na striekanie farby a plochou.
- Praktickými skúškami zistite najlepšiu vzdialenosť od plochy.
- Rovnomerné vedenie striekacej pištole prináša jednotnú kvalitu povrchu.
- Počas používania pravidelne utierajte dýzu a hlavu dýzy, aby ste predišli upchatiu dýzy.
- Každý pruh nechajte prekrývať o cca 30 %. Tým vznikne rovnomerný povlak.
- Nanášajte iba jednu vrstvu na druhú. Pred nanesením ďalšej vrstvy nechajte vždy jednu vrstvu úplne vyschnúť.

12 Elektrická prípojka

Nainštalovaný elektromotor je pripojený a pripravený na prevádzku. Pripojenie zodpovedá príslušným ustanoveniam VDE a DIN. Sieťová prípojka na strane zákazníka, ako aj predlžovacie vedenie, musia zodpovedať týmto predpisom.

12.1 Poškodené elektrické prípojné vedenia

Na elektrických prípojných vedeniach často vznikajú škody na izolácii.

Príčinami môžu byť:

- tlakové miesta, keď sa prípojné vedenia vedú cez okno alebo medzeru medzi dverami,
- miesta zalomenia v dôsledku neodborného upevnenia alebo vedenia prípojného vedenia,
- rozrezané miesta vzniknuté pri prejazde cez prípojné vedenie,
- poškodenie izolácie pri vytrhnutí z nástennej zásuvky,
- Trhliny v dôsledku starnutia izolácie.

Takéto poškodené elektrické prípojné vedenia sa nesmú používať a z dôvodu poškodenia izolácie sú životunebezpečné.

Elektrické prípojné vedenia pravidelne kontrolujte ohľadom poškodení. Dávajte pozor na to, aby pri kontrole prípojného vedenia nebolo vedenie pripojené k elektrickej sieti.

Elektrické prípojné vedenia musia zodpovedať príslušným ustanoveniam VDE a DIN. Používajte iba prípojné vedenia s rovnakým označením.

Vytlačenie označenia typu na prípojnom kábli je predpis.

Bezpečnostné upozornenia pre výmenu poškodených alebo chybných sieťových prívodov

Druh pripojenia Y

Ak je potrebná výmena sieťového prívodu, tak ju musí vykonať výrobca alebo jeho zástupca, aby sa zabránilo bezpečnostným ohrozeniam.

12.2 Motor na striedavý prúd

Prípojky a opravy elektrického vybavenia smie vykonávať iba kvalifikovaný elektrikár.

- Dbajte na to, aby sa sieťové napätie zhodovalo s napätím na typovom štítku výrobku.
- Predlžovacie vedenia do dĺžky 25 m musia vykazovať prierez 1,5 mm².

13 Čistenie a údržba

⚠ VAROVANIE

Opravárske a údržbárske práce, ktoré nie sú opísané v tomto návode na obsluhu, nechajte vykonať v odbornej dielni. Používajte len originálne náhradné diely.

⚠ VAROVANIE

Neodborné údržbárske alebo čistiace práce môžu mať za následok poranenia!

⚠ VAROVANIE

Počas čistenia, opráv a údržby sa môže výrobok neočakávane spustiť a spôsobiť tým poranenia a popáleniny.

– Vypnite výrobok.
– Vytiahnite sieťovú zástrčku.
– Nechajte výrobok vychladnúť.

13.1 Čistenie

1. Ochranné zariadenia, vzduchové štrbiny a teleso motora udržiavajte podľa možností bez prachu a nečistôt. Výrobok vydrhnite čistou handričkou alebo vyfúkajte stlačeným vzduchom pri nízkom tlaku. Výrobok odporúčame čistiť bezprostredne po každom použití.
2. Vetracie otvory musia byť vždy voľné.
3. Nepoužívajte čistiace prostriedky ani rozpúšťadlá, mohli by poškodiť plastové diely výrobku. Dbajte na to, aby sa do vnútra výrobku nedostala voda.

13.1.1 Výber čistiaceho roztoku

Rôzny materiál na striekanie sa dá najlepšie odstrániť rôznymi čistiacimi roztokmi. Vždy si prečítajte informácie výrobcu príslušného materiálu na striekanie.

Materiál na striekanie na vodnej báze (napr.: akrylové farby):

- Na čistenie používajte vodu.
- Na čistenie odporúčame použiť 10 – 15 litrov vody.

Materiál na striekanie na olejovej báze (napr. emailové farby, lak):

- Používajte iba čistiaci roztok, ktorý je na to vhodný. Prečítajte si návod na čistenie na etikete materiálu na striekanie.
- V o výrobku sa môžu bezpečne používať nasledujúce čistiace produkty obsahujúce rozpúšťadlá: minerálny terpentín, riedidlo do farieb.
- Počas čistenia sa minerálny terpentín nesmie nikdy zmiešať s vodou.
- Na čistenie odporúčame použiť 1 – 2 litre vhodného čistiaceho roztoku.

13.1.2 Čistenie výrobku (obr. 11)

POZOR

Po použití sa musí výrobok okamžite vyčistiť.

Nedodržanie čistiacich krokov môže viesť k trvalému poškodeniu výrobku a automatickému zániku záruky.

Potrebné náradie:

- 2x vidlicový kľúč veľ. 17/19 mm (13)
- krížový skrutkovač*,

* = nie nevyhnutne obsiahnuté v rozsahu dodávky!

1. Otočte regulátor tlaku (1) do polohy „Prime/Clean“.
2. Prestavte funkčný spínač (5) do polohy „Prime“.
3. Vložte nasávaciu hadicu (7) do vedra s vhodným čistiacim roztokom a hadicu spätného toku (5a) do prázdnej nádoby.
4. Zapnite výrobok tak, že zapínač/vypínač (4) prestavíte do polohy „I“.
5. Počkajte, kým bude čistiaci roztok rovnomerne tiecť z hadice spätného toku (5a).
6. Prestavte funkčný spínač (5) do polohy „Spray“.
7. Nasmerujte pištoľ na striekanie farby (9) do prázdneho vedra.
8. Odistite pištoľ na striekanie farby podľa kapitoly *9.1*.
9. Držte spúšť (9b) stlačenú, aby ste prestriekali čistiaci roztok cez systém. Striekajte tak dlho, kým z pištole na striekanie farby (9) nebude vytekať už len čistiaci roztok. Podľa potreby doplňte znova čistiaci roztok.
10. Výrobok vypnite tak, že zapínač/vypínač (4) prestavíte do polohy „0“.

13.1.2.1 Čistenie nasávacieho filtra (7a) (obr. 12)

1. Pomocou krížového skrutkovača povoľte skrutku na hadicovej spone (7b) na filtri nasávaného vzduchu (7a).
2. Vytiahnite filter nasávaného vzduchu (7a) z nasávacej hadice (7) a opláchnite ho vhodným čistiacim roztokom.
3. Zasuňte filter nasávaného vzduchu (7a) späť do nasávacej hadice (7) a zafixujte ho hadicovou sponou (7b). Použite krížový skrutkovač.

13.1.2.2 Čistenie pištole na striekanie farby (9) (obr. 13)

⚠ OPATRNE

Zabezpečte, aby bol výrobok vypnutý a bolo vykonané zníženie tlaku.

1. Odskrutkujte pištoľ na striekanie farby (9) z nasávacej hadice (2a). Použite dva vidlicové kľúče veľ. 17/19 mm (13).
2. Odstráňte chránič dýzy (10) z pištole na striekanie farby (9) a vytiahnite striekaciu dýzu (10a).
3. Vyberte rozperný svorník (10b) a tesnenie (10c) z chrániča dýzy (10). Ak je tesnenie (10c) poškodené alebo porézne, nahraďte ho náhradným tesnením (14), ktoré je v rozsahu dodávky.
4. Vyveste spúšťací strmeň (9d) nad spúšťou (9b).
5. Odskrutkujte rukoväť (9a) z pištole na striekanie farby (9) a vytiahnite filter HEA (9a) z rukoväti (9a). Použite vidlicový kľúč veľ. 17/19 mm (13).
6. Skontrolujte filter HEA (9a), či nie je poškodený, a v prípade potreby vymeňte poškodený článok.
7. Dôkladne vyčistite všetky náhradné diely vhodným čistiacim roztokom a čistiacou kefou (12).
8. Zložte pištoľ na striekanie farby (9) späť v opačnom poradí.

13.1.2.3 Čistenie držiaka filtra (8a)

1. Odskrutkujte držiak filtra (8a) z výrobku.
2. Dôkladne vyčistite držiak filtra (8a) vhodným čistiacim roztokom.
3. Naskrutkujte držiak filtra (8a) späť na výrobok.

13.2 Údržba

⚠ OPATRNE

Zabezpečte, aby bol výrobok vypnutý a bolo vykonané zníženie tlaku.

Potrebné náradie:

- krížový skrutkovač*,
- Vidlicový kľúč veľ. 32 mm*

* = nie nevyhnutne obsiahnuté v rozsahu dodávky!

13.2.1 Údržba sacieho ventilu (6) (obr. 14, 15)

Na spodnej strane výrobku sa nachádza sací ventil (6). Pravidelne kontrolujte znečistenie a ľahký chod sacieho ventilu (6).

1. Odnímte nasávaciu hadicu (7) zo sacieho ventilu (6) stlačením a vytiahnutím kovových svoriek (6a).
2. Skrutkovačom opatrne zatlačte do sacieho ventilu (6) a skontrolujte tak pohyblivosť gule, ktorá sa nachádza v sacom ventile (6).
3. Vyskrutkujte sací ventil (6) z výrobku. Použite vidlicový kľúč veľ. 32 mm.
4. Vo výrobku sa nachádza ďalší spätný ventil s guľou. Aj túto guľu opatrne skontrolujte skrutkovačom.
5. Namontujte všetko späť v opačnom poradí.

13.2.2 Mazanie piestového čerpadla (obr. 16)

Na predĺženie životnosti vášho výrobku je nutné pravidelne premazávať piestové čerpadlo vnútri výrobku. Odporúčame výrobok namazať pred každým použitím.

1. Naplňte fľašu na olej (15), ktorá je v rozsahu dodávky, olejom SAE 5-W40.
2. Zľahka sklopte výrobok dozadu.
3. Pridajte 2 – 3 kvapky oleja pomocou fľaše na olej (15) cez mazacie miesto (16) dovnútra výrobku.
4. Okamžite a dôkladne utrite prípadný rozliaty olej a zlikvidujte handru podľa miestnych predpisov.

14 Skladovanie a preprava

⚠ VAROVANIE

Nebezpečenstvo poranenia a popálenia!

Výrobok sa môže nečakane spustiť a spôsobiť tak poranenia.

– Pred všetkými čistiacimi a montážnymi prácami vypnite motor.
– Nechajte vychladnúť motor.
– Vytiahnite sieťovú zástrčku.

- Úplne vyprázdnite výrobok.
- Výrobok vyčistite a skontrolujte, či nie je poškodený.

14.1 Skladovanie

Príprava na uskladnenie

1. Výrobok vyčistite a skontrolujte, či nie je poškodený.

Výrobok a jeho príslušenstvo skladujte na tmavom, suchom a mieste bez mrazu, ktoré nie je prístupné deťom.
Optimálna skladovacia teplota je 5 °C až 30 °C.
Uchovávajte výrobok v originálnom balení.
Výrobok zakryte na ochranu pred prachom alebo vlhkosťou. Návod na obsluhu uschovajte pri výrobku.

14.2 Preprava

- Aby ste zabránili poškodeniam a poraneniam, musí sa výrobok pri preprave vo vozidlách zaistiť proti preklopeniu a posunutiu.
- Výrobok chráňte pred nárazmi, údermi a silnými vibráciami, napr. pri preprave vo vozidlách.
- Výrobok sa dá zdvihnúť a premiestniť pomocou rukoväte.

15 Oprava a objednávanie náhradných dielov

Po oprave alebo údržbe sa uistite, že sú namontované všetky bezpečnostné diely a v bezchybnom stave. Diely, ktoré môžu spôsobovať nebezpečenstvá, uchovávajte mimo dosahu iných osôb a detí.

POZOR

Podľa zákona o zodpovednosti za chyby výrobkov neručíme za chyby, ktoré boli spôsobené neodbornými opravami alebo nepoužívaním originálnych náhradných dielov.

Poverte zákaznícky servis alebo autorizovaného odborníka. To isté platí aj pre diely príslušenstva.

Náhradné diely a príslušenstvo získate v našom servisnom centre. Za týmto účelom naskenujte QR kód na titulnej strane.

Prípojky a opravy

Prípojky a opravy elektrického vybavenia smie vykonávať iba kvalifikovaný elektrikár.

15.1 Objednávanie náhradných dielov

Pri objednávaní náhradných dielov je potrebné uviesť nasledovné údaje:

- Označenie modelu
- Číslo výrobku
- Údaje typového štítka

Náhradné diely/príslušenstvo

Mazací olej SAE 5-W40 – č. výr.:	3906100701
Predlžovací prvok – č. výr.:	7906000702
Dýza Airless 311 – č. výr.:	7906000707
Dýza Airless 413 – č. výr.:	7906000703
Dýza Airless 517 – č. výr.:	7906000706
Dýza Airless 519 – č. výr.:	7906000704
Dýza Airless 521 – č. výr.:	7906000705
Držiak dýzy – č. výr.:	7906000708
Hadica Airless 7,6 m – č. výr.:	7906000709
Hadica Airless 15 m – č. výr.:	7906000711
Striekacia pištoľ Pro – č. výr:	7906000710
Filter – č. výr.:	7906000712

16 Likvidácia a recyklácia

Upozornenia k baleniu

Baliace materiály sa dajú recyklovať. Prosím, likvidujte balenia ekologicky.

Pokyny na likvidáciu elektrických a elektronických zariadení

Staré elektrické a elektronické zariadenia nepatria do domového odpadu, ale sa musia odviezť na triedený zber, resp. likvidáciu!

- Staré batérie, ktoré nie sú pevne zabudované v starom prístroji, sa musia vybrať bez porušenia! Ich likvidácia je regulovaná zákonom o batériách.
- Vlastníci alebo používatelia elektrických a elektronických zariadení sú zo zákona povinní ich po použití vrátiť.
- Koncový užívateľ je zodpovedný za vymazanie svojich osobných údajov na starom zariadení, ktoré má byť zlikvidované!
- Symbol prečiarknutého odpadkového koša na kolieskach znamená, že staré elektrické a elektronické zariadenia sa nesmú likvidovať s domovým odpadom.
- Elektrické a elektronické zariadenia je možné bezplatne odovzdať na týchto miestach:
  – Verejná likvidácia alebo zberné miesta (napr. obecné stavebné dvory).

– Predajné miesta elektronických zariadení (stacionárne a online), ak sú predajcovia povinní ich prevziať späť alebo ich dobrovoľne ponúknuť.
– Až tri staré elektrické zariadenia jedného typu s maximálnou dĺžkou hrany 25 centimetrov môžete bezplatne odovzdať bez toho, aby ste si najprv zakúpili nové zariadenie od výrobcu, alebo ich odovzdajte na inom autorizovanom zbernom mieste vo vašom okolí.
– Viac doplňujúcich podmienok spätného odberu výrobcov a distribútorov sa dozviete v príslušnom zákazníckom servise.

• V prípade dodania nového elektrického zariadenia výrobcom do domácnosti môže výrobca na požiadanie koncového užívateľa zabezpečiť bezplatný odvoz starého elektrického zariadenia. Za týmto účelom kontaktujte zákaznícky servis výrobcu.
• Tieto vyhlásenia sa vzťahujú iba na zariadenia inštalované a predávané v krajinách Európskej únie a podliehajúce európskej smernici 2012/19/EÚ. V krajinách mimo Európskej únie môžu na likvidáciu odpadu z elektrických a elektronických zariadení platiť odlišné predpisy.

17 Odstraňovanie porúch

V nasledujúcej tabuľke sú uvedené príznaky chýb a je tam opísané, ako môžete urobiť nápravu, keď váš výrobok nepracuje správne. Ak pomocou toho nedokážete lokalizovať a odstrániť problém, obráťte sa na vašu servisnú dielňu.

Porucha	Možná príčina	Náprava
Výrobok sa nerozbehne	Nezasunutý výrobok	Zasuňte výrobok.
	Poškodený sieťový kábel	Nechajte vymeniť sieťový kábel.
Nevyteká žiadny materiál na striekanie alebo ho vyteká málo	Upchatá striekacia dýza	Vyčistite výrobok.
	Upchatá nasávacia hadica	
	Príliš silno znečistený filter nasávacieho vzduchu	
	Regulátor tlaku nastavený príliš nízko	
Netesná pištoľ na striekanie farby	Neutiahnutý chránič dýzy	Dotiahnite chránič dýzy.
	Poškodené alebo porézne tesnenie	Vymeňte tesnenie
	Nesprávne zmontovaná pištoľ na striekanie farby	Rozoberte pištoľ na striekanie farby a správne ju zmontujte.
Príliš hrubé rozprašovanie	Príliš vysoký tlak	Znížte tlak na regulátore tlaku.
Nanáša sa príliš veľa materiálu	Príliš vysoký tlak	Znížte tlak na regulátore tlaku.
	Príliš pomalý pohyb	Pohybujte pištoľou na striekanie farby rýchlejšie.
	Nedostatočná vzdialenosť	Zvýšte vzdialenosť medzi pištoľou na striekanie farby a striekanou plochou.

18 EÚ vyhlásenie o zhode

Preklad originálneho vyhlásenia o zhode

Výrobca:

Scheppach GmbH
Günzburger Straße 69
D-89335 Ichenhausen

Na vlastnú zodpovednosť vyhlasujeme, že tu popísaný výrobok je v súlade s platnými smernicami a normami.

Značka: **SCHEPPACH**
Označenie výrobku: **Systém na rozprašovanie farby Airless - PTSA600**
Č. výr. **5906005901**

Smernice EÚ:

2014/30/EÚ, 2006/42/EG, 2011/65/EU*,

* Vyššie opísaný predmet vyhlásenia je v súlade s predpismi smernice Európskeho parlamentu a Rady 2011/65/EÚ z 8. júna 2011 o obmedzení používania určitých nebezpečných látok v elektrických a elektronických zariadeniach.

Uplatnené normy:

EN 62841-1:2015+AC:2015+A11:2022;
EN 1953:2013;
EN IEC 55014-1:2021;
EN IEC 55014-2:2021;
EN IEC 61000-3-2:2019+A1:2021+A2:2024;
EN 61000-3-3:2013+A1:2019+A2:2021

Osoba splnomocnená pre dokumentáciu:

Georg Kohler

Günzburger Str. 69
D-89335 Ichenhausen

Ichenhausen, 23.02.2026

Simon Schunk
Division Manager Product Center

Andreas Pecher
Head of Project Management

Tartalomjegyzék

1 Bevezetés 48
2 Rendeltetésszerű használat 49
3 A termék leírása (1–16. ábra) 49
4 Szállított elemek (1 - 2. ábra) 49
5 Kicsomagolás 49
6 Műszaki adatok 50
7 Biztonsági utasítások 50
8 Összeszerelés 53
9 Üzembe helyezés előtt 53
10 Kezelés 53
11 Munkavégzési utasítások 54
12 Elektromos csatlakozás 54
13 Tisztítás és karbantartás 55
14 Tárolás és szállítás 56
15 Javítások és pótalkatrészek rendelése 56
16 Ártalmatlanítás és újrahasznosítás 57
17 Hibaelhárítás 58
18 EU megfelelőségi nyilatkozat 58
19 Robbantott ábra 90

A terméken található szimbólumok magyarázata

A kézikönyvben használt szimbólumok arra szolgálnak, hogy felhívják a figyelmet a lehetséges kockázatokra. A biztonsági szimbólumokat, valamint az ezeket kísérő magyarázatokat pontosan értelmezni kell. Maguk a figyelmeztetések nem hárítják el a kockázatokat, és nem helyettesítik a balesetek megelőzése érdekében hozott megfelelő intézkedéseket.

	Figyelem! Ha figyelmen kívül hagyja a terméken elhelyezett biztonsági jelöléseket és figyelmeztető megjegyzéseket, illetve figyelmen kívül hagyja a biztonsági és kezelési utasításokat, akkor súlyos, akár halálos sérüléseket szenvedhet.
	Üzembe helyezés előtt olvassa el és vegye figyelembe a használati útmutatót és a biztonsági utasításokat!
	Üzembe helyezés előtt olvassa el és vegye figyelembe a használati útmutatót és a biztonsági utasításokat!
	Viseljen védőszemüveget.
	Viseljen hallásvédőt.
	Porképződés esetén viseljen megfelelő légzésvédőt!
	Viseljen munkavédelmi kesztyűt!
	Karbantartási, átszerelési és beállítási, valamint tisztítási munkákat csak a motor kikapcsolása és a hálózati csatlakozó kihúzása után szabad végezni!
	A termék megfelel a hatályos európai irányelveknek.
	A termék megfelel a vonatkozó szerbiai irányelveknek.

Az üzemeltetési útmutatóban használt jelzőszavak magyarázata:

⚠ VESZÉLY

Ez a jelzőszó olyan közvetlenül fenyegető veszélyes helyzetre utal, amely súlyos sérülést vagy halálos balesetet okoz, ha nem kerülik el.

⚠ FIGYELMEZTETÉS

Ez a jelzőszó olyan lehetséges veszélyhelyzetre utal, amely súlyos sérülést vagy halálos balesetet okozhat, ha nem kerülik el.

⚠ VIGYÁZAT

Ez a jelzőszó olyan lehetséges veszélyhelyzetre utal, amely csekélyebb vagy könnyebb sérülést okozhat, ha nem kerülik el.

FIGYELEM

Ez a jelzőszó olyan lehetséges veszélyhelyzetre utal, amely anyagi járt okozhat a termékben vagy más vagyontárgyakban/tulajdonban, ha nem kerülik el.

1 Bevezetés

Gyártó:

Scheppach GmbH

Günzburger Straße 69

D-89335 Ichenhausen

Megjegyzés:

A termék gyártója a hatályos termékfelelősségi törvény szerint nem felelős a terméken esett vagy a termék által okozott károkért a következő esetekben:

- Szakszerűtlen kezelés
- Az üzemeltetési útmutató figyelmen kívül hagyása
- Illetéktelen szakember, harmadik fél által végzett javítás
- Nem eredeti pótalkatrészek beépítése és cseréje
- Nem rendeltetésszerű használat

- Az elektromos berendezés meghibásodása a nemzeti elektromos előírások és rendelkezések be nem tartása miatt.

Vegye figyelembe a következőket:

A használati útmutató a termék része, amely fontos információkat tartalmaz a biztonságos, szakszerű és gazdaságos üzemeltetéssel kapcsolatban. Emellett a vonatkozó nemzeti előírásokat is figyelembe kell venni. Használat előtt figyelmesen olvassa el a kezelésre és biztonságra vonatkozó valamennyi utasítást, és a terméket kizárólag a leírásnak megfelelően használja. Őrizze meg az útmutatót, és adja át azt a vásárlónak a termék továbbadásakor.

2 Rendeltetésszerű használat

Ez a termék beltéri falak, valamint kültéri tárgyak bevonatképzésére szolgál. Ne használja a terméket potenciálisan robbanásveszélyes területen.

A használathoz megengedett anyagok:

- vízbázisú festékek és lakkok
- Lakkfestékek és pácok
- Latexfestékek, rozsdagátló festékek

A használathoz nem megengedett anyagok:

- Éghető bevonóanyagok, aceton- vagy nitrohígítót tartalmazó anyagok
- Erősen dörzshatású alkotóelemeket tartalmazó anyagok
- Lúgos és savas bevonóanyagok.

Csak a rendeltetésének megfelelően használja a terméket. Minden ettől eltérő használat nem rendeltetésszerűnek minősül. Az ebből fakadó minden kárért és sérülésért nem a gyártó, hanem a felhasználó viseli a felelősséget.

A rendeltetésszerű használat része a biztonsági utasítások betartása, valamint a kezelési útmutatóban foglalt szerelési és üzemeltetési utasítások betartása is.

A terméket használó és karbantartó személyeknek ismerniük kell ezeket, és tájékozottnak kell lenniük a lehetséges veszélyekről.

Ha a terméken módosítást végez, az ebből eredő károkért a gyártó nem vállal felelősséget.

A terméket kizárólag a gyártó eredeti alkatrészeivel és eredeti tartozékaival szabad üzemeltetni.

Tartsa be a gyártó biztonsági, munkavégzési és karbantartási előírásait, valamint a műszaki adatokban meghatározott méreteket.

Kérjük, vegye figyelembe, hogy termékeinket rendeltetésük szerint nem kisipari, kéziipari vagy ipari használatra tervezték. A termékre semmilyen garanciát nem vállalunk, ha kisipari, kéziipari vagy ipari, valamint ezekkel egyenértékű tevékenységekhez használja.

3 A termék leírása (1–16. ábra)

1. Nyomásszabályozó
2. Csatlakozómenet
2a. Nagynyomású tömlő
3. Szállítási fogantyú
4. Be-/kikapcsoló gomb
5. Funkcióválasztó kapcsoló
5a. Visszafolyó tömlő
6. Bemeneti szelep
6a. Fémkapocs
7. Szívótömlő
7a. Szívószűrő
7b. Tömlőbilincs
8. Alapállvány
8a. Szűrőtartó
9. Festékszóró pisztoly
9a. Markolat
9b. Indítókar
9c. Pisztolyravasz biztosító
9d. Pisztolyravasz kengyele
9e. Szűrő
9f. Csatlakozómenet
10. Szórófejvédő
10a. Szórófej
10b. Távtartó csap
10c. Tömítés
11. Hosszabbító
12. Tisztítókefe
13. Villáskulcs 17/19 mm-es kulcsnyílás
14. Póttömítés
15. Olajos flakon (üres)
16. Kenési pont

4 Szállított elemek (1 - 2. ábra)

Tétel	Darabszám	Megnevezés
2a.	1 db	Nagynyomású tömlő
8a.	1 db	Szűrőtartó
9.	1 db	Festékszóró pisztoly
11.	1 db	Hosszabbító
12.	1 db	Tisztítókefe
13.	2 db	Villáskulcs 17/19 mm-es kulcsnyílás
14.	1 db	Póttömítés
15.	1 db	Olajos flakon (üres)
	1 db	Airless festékszóró rendszer
	1 db	Üzemeltetési útmutató

5 Kicsomagolás

⚠ FIGYELMEZTETÉS

A termék és a csomagolóanyag nem játékszer!

Ne engedje, hogy a gyermekek a műanyag zacskókkal, fóliákkal és apró részekkel játsszanak! Lenyelés és fulladás veszélye áll fenn!

- Nyissa ki a csomagolást, és óvatosan vegye ki a terméket.
- Távolítsa el a csomagolóanyagot, valamint a csomagolási/szállítási biztosítékokat (ha vannak).
- Ellenőrizze a szállított elemek hiánytalanságát.
- Ellenőrizze, nem szenvedett-e a termék és a tartozékok szállítási sérüléseket. Az esetleges sérüléseket azonnal jelentse a terméket kiszállító szállítmányozónak. Utólagos reklamációkat nem fogadunk el.
- Lehetőleg a jótállási idő lejártáig őrizze meg a csomagolást.
- A használatba vétel előtt ismerkedjen meg a termékkel a kezelési útmutató alapján.
- Tartozékként, valamint kopó- és pótalkatrészként csak eredeti alkatrészeket használjon. Pótalkatrészeket szakkereskedőjénél vásárolhat.
- Rendelésnél adja meg a cikkszámot, valamint a termék típusát és gyártási évét.

6 Műszaki adatok

Névleges feszültség	220–240 V~ / 50 Hz
Méretező befogó	950 W
Max. szállítási mennyiség	2,0 l/perc
Max. üzemi nyomás	227 bar
Bevonóanyag max. hőmérséklete	40 °C
Kenőolaj	SAE 5-W40
Védelmi fokozat	IP20
Védelmi osztály	I
Tömeg	11 kg

A műszaki változtatás jogát fenntartjuk!

Zaj és vibráció

⚠ FIGYELMEZTETÉS

A zaj súlyos következményekkel járhat az egészségre nézve. Ha a gép zajszintje meghaladja a 85 dB értéket, akkor a közelben tartózkodó személyeknek megfelelő hallásvédőt kell viselniük.

A zaj és a vibráció értékeinek megállapítása az EN 62841-1 szabvány alapján történt.

Zaj jellemző értékei

L_{wA} hangteljesítményszint	96 dB
L_{pA} hangnyomásszint	84 dB
$K_{wA/pA}$ mérési bizonytalanság	3 dB

Rezgésjellemzők (kéz-kar rezgés)

Ah_h rezgés	0,76 m/s²
K mérési bizonytalanság	1,5 m/s²

A megadott teljes rezgési érték és zajkibocsátási érték mérése szabványos vizsgálati eljárással történt, és az adatok felhasználhatók az elektromos szerszám másik szerszámmal való összevetésére.

A megadott zajkibocsátási érték és teljes rezgési érték a terhelés előzetes becsléséhez is felhasználható.

⚠ FIGYELMEZTETÉS

A zajkibocsátási értékek és rezgéskibocsátási értékek az elektromos szerszám tényleges használata során eltérhetnek a megadott értékektől az elektromos szerszám alkalmazásának módjától függően, és különösen a megmunkálandó munkadarab jellege szerint.

Próbálja meg a terheléseket a lehető legalacsonyabban tartani. Példaértékű intézkedés: a munkaidő korlátozása. Eközben az üzemelési ciklus összes részét vegye figyelembe (például azokat az időket, amikor ki van kapcsolva az elektromos szerszám, valamint azokat is, amikor be van ugyan kapcsolva, de terhelés nélkül működik).

7 Biztonsági utasítások

Az elektromos szerszámokra vonatkozó általános biztonsági utasítások

⚠ FIGYELMEZTETÉS

Olvassa el az összes biztonsági utasítást, egyéb utasítást, ábrát és műszaki adatot, melyet az elektromos szerszámhoz mellékeltek.

A következő útmutatások betartásának elmulasztása áramütést, tüzet és/vagy súlyos sérüléseket okozhat.

Az összes biztonsági utasítást és útmutatót őrizze meg későbbi használat céljából.

A biztonsági utasításokban használt „elektromos szerszám” fogalom a hálózatról üzemeltetett elektromos szerszámokra (hálózati vezetékkel), illetve az akkumulátorról üzemeltetett elektromos szerszámokra (hálózati vezeték nélkül) vonatkozik.

1) Munkahelyi biztonság

a) **Gondoskodjon a munkahely tisztaságáról és megfelelő megvilágításáról.** A rendetlenség, illetve a megvilágítatlan munkaterületek balesetekhez vezethetnek.

b) **Ne dolgozzon az elektromos szerszámmal olyan robbanásveszélyes környezetben, ahol éghető folyadékok, gázok vagy porok találhatók.** Az elektromos szerszámok szikráznak, és a szikrák meggyújthatják a port és a gőzöket.

c) **Az elektromos szerszám használata során tartsa távol a gyermekeket és más személyeket.** A figyelem elterelése miatt elveszítheti uralmát az elektromos szerszám felett.

2) Elektromos biztonság

a) **Az elektromos szerszám csatlakozódugójának illenie kell a csatlakozóaljzatba. A dugós csatlakozót semmilyen módon nem szabad módosítani. A védőföldeléssel ellátott elektromos szerszámokkal együtt ne használjon adapteres csatlakozót.** A változatlan dugós csatlakozók és a hozzájuk illő csatlakozóaljzatok csökkentik az áramütés kockázatát.

b) **Kerülje el a teste földelt felületekkel, például csövekkel, fűtésekkel, tűzhelyekkel és hűtőszekrényekkel való érintkezését.** Megnő az áramütés kockázata, ha a teste földelve van.

c) **Tartsa esőtől és nedvességtől távol az elektromos szerszámokat.** Az elektromos szerszámba hatoló víz növeli az áramütés kockázatát.

d) **Ne használja a csatlakozó vezetéket a rendeltetésétől eltérő módon, például az elektromos szerszám szállításához, felakasztásához vagy a csatlakozóaljzatból való kihúzásához. Tartsa távol a csatlakozó vezetéket hőtől, olajtól, éles élektől és a mozgó alkatrészeitől.** A sérült vagy összegubancolódott csatlakozó vezeték növeli az áramütés kockázatát.

e) **Ha a szabadban dolgozik az elektromos szerszámmal, akkor csak olyan hosszabbító vezetékeket alkalmazzon, amelyek kültéri használatra is alkalmasak.** A kültéri használatra alkalmas hosszabbító vezeték használata csökkenti az áramütés kockázatát.

f) **Ha elkerülhetetlen, hogy nedves környezetben használja az elektromos szerszámot, akkor használjon hibaáram-védőkapcsolót.** A hibaáram-védőkapcsoló használata csökkenti az áramütés kockázatát.

3) Személyek biztonsága

a) **Legyen figyelmes, ügyeljen arra, amit csinál, és az elektromos szerszám használata során józan ésszel cselekedjen. Ne használja az elektromos szerszámot, ha fáradt, vagy ha drogok, alkohol vagy gyógyszerek befolyása alatt áll.** Az elektromos szerszám használata során egy pillanatnyi figyelmetlenség is súlyos sérüléseket okozhat.

b) **Viseljen személyi védőfelszerelést, és mindig használjon védőszemüveget.** Az elektromos szerszám típusától és használatától függően alkalmazott személyi védőfelszerelések, például pormaszk, csúszásmentes munkavédelmi cipő, munkavédelmi sisak vagy hallásvédő viselése csökkenti a sérülések kockázatát.

c) **Kerülje el az akaratlan üzembe helyezést. A szerszám áramellátásra és/vagy akkumulátorra való csatlakoztatása, felvétele vagy szállítása előtt bizonyosodjon meg arról, hogy ki van-e kapcsolva az elektromos szerszám.** Ha az elektromos szerszám szállítása közben a kapcsolón tartja az ujját, vagy a készüléket bekapcsolva csatlakoztatja az áramellátásra, az balesetet okozhat.

d) **Az elektromos szerszám bekapcsolása előtt távolítsa el a beállító szerszámokat vagy a csavarkulcsokat.** Az elektromos szerszám forgó részében maradt szerszám vagy kulcs sérüléseket okozhat.

e) **Kerülje a rendellenes testtartást. Álljon stabilan a lábán, és mindig őrizze meg egyensúlyát.** Így váratlan helyzetekben is jobban irányíthatja az elektromos szerszámot.

f) **Megfelelő ruházatot viseljen. Ne viseljen túl bő ruházatot vagy ékszereket. Haját és ruházatát tartsa távol a maguktól mozgó alkatrészektől.** A mozgó alkatrészek elkaphatják a laza ruházatot, az ékszereket vagy a hosszú hajat.

g) **Ha lehetséges a porelszívó és -gyűjtő berendezések felszerelése, azokat csatlakoztatni és megfelelően használni kell.** A por elszívására szolgáló berendezés használatával csökkenthetők a por által okozott veszélyek.

h) **Ne keltsen hamis biztonságérzetet és ne szegje meg az elektromos szerszámra vonatkozó biztonsági szabályokat még abban az esetben sem, ha az elektromos szerszámot többszöri használat után ismerni véli.** A másodperc törtrésze alatt bekövetkező súlyos sérülések lehetnek a következményei annak, ha a szerszámot gondatlanul kezeli.

4) Az elektromos szerszám használata és kezelése

a) **Ne terhelje túl az elektromos szerszámot. A munkájához mindig az arra megfelelő elektromos szerszámot használja.** A megfelelő elektromos szerszámmal jobban és biztonságosabban dolgozhat a megadott teljesítménytartományban.

b) **Ne használjon olyan elektromos szerszámot, amelynek hibás a kapcsolója.** Az az elektromos szerszám, amelyet nem lehet be- vagy kikapcsolni, veszélyesnek számít, és meg kell javítani.

c) **Húzza ki a csatlakozódugót a csatlakozóaljzatból, és/vagy vegye ki a kivehető akkumulátort, mielőtt beállításokat végez a készüléken, cserélhető szerszámokat cserél ki vagy félreteszi az elektromos szerszámot.** Ezen elővigyázatossági intézkedések megakadályozzák az elektromos szerszám akaratlan elindulását.

d) **A nem használt elektromos szerszámokat gyermekektől távol tárolja. Ne hagyja, hogy az elektromos szerszámot olyan személyek használják, akik nem ismerik azt vagy nem olvasták el a jelen utasításokat.** Az elektromos szerszámok veszélyesek, ha tapasztalatlan személyek használják őket.

e) **Gondosan ápolja az elektromos szerszámot és a cserélhető szerszámot. Ellenőrizze, hogy a mozgó alkatrészek kifogástalanul működnek és nem szorulnak-e, illetve nincsenek-e törött vagy sérült alkatrészek, amelyek negatív hatással lennének az elektromos szerszám működésére. Az elektromos szerszám használata előtt javíttassa meg a sérült alkatrészeket.** Sok balesetet a rosszul karbantartott elektromos szerszámok okoznak.

f) **Tartsa élesen és tisztán a vágószerszámokat.** A gondosan ápolt, éles vágóélekkel rendelkező vágószerszámok kevésbé szorulnak be, és könnyebben vezethetők.

g) **Az elektromos szerszámot, a cserélhető szerszámot, betétszerszámokat stb. a jelen utasításoknak megfelelően használja. Közben vegye figyelembe a munkafeltételeket és a végrehajtandó feladatot is.** Az elektromos szerszámoknak a tervezett alkalmazásoktól eltérő használata veszélyes helyzetekhez vezethet.

h) **A fogantyúkat és a megfogási felületeket mindig száraz, tiszta, valamint olajtól és zsírtól mentes állapotban kell tartani.** A csúszós fogantyú és megfogási felületek nem teszik lehetővé az elektromos szerszám biztonságos üzemeltetését, illetve hogy megőrizze fölötte az uralmát előre nem látható helyzetekben.

5) Szerviz

a) **Csak képzett szakszemélyzettel és csak eredeti pótalkatrészek használatával javíttassa az elektromos szerszámot.** Ezáltal biztosítható az elektromos szerszám biztonságának megőrzése.

A festékszóró rendszerekre vonatkozó biztonsági utasítások

a) **Ne permetezzen magára, más személyre vagy állatra. Kezeit és egyéb testrészeit tartsa távol a szórt sugártól.** Ha a szórt sugár áthatol a bőrfelületen, azonnal vegyen igénybe orvosi segítséget. Maga a szórt anyag kesztyűn keresztül is képes áthatolni a bőrön, és befecskendeződhet a testébe.

b) **Az ilyen befecskendeződést ne egyszerű vágásként kezelje. A nagynyomású sugár mérgező anyagokat fecskendezhet be a testbe, és súlyos**

sérüléseket (pl. nekrózis, végtagok elvesztése) okozhat. Bőr alá jutó befecskendezés esetén azonnal vegyen igénybe orvosi segítséget.

c) **Ne használja a készüléket olyan üzemi területen, amely a robbanásvédelmi rendelet hatálya alá tartozik.**

d) **A munkavégzés helye mindig legyen tiszta, jól szellőző, és ne legyenek jelen festék- vagy oldószertartályok, rongyok és egyéb éghető anyagok.** Öngyulladás lehetséges veszélye. Mindig legyen kéznél működőképes tűzoltó berendezés / poroltó készülék.

e) **Ne végezzen szórást és tisztítást olyan anyagokkal, amelyek lobbanáspontja 21 °C alatt van. Vízbázisú anyagokat, kevéssé illékony szénhidrogéneket vagy hasonló anyagokat használjon**. Az elpárolgó illékony oldószerek robbanékony környezetet hoznak létre.

f) **Soha ne végezzen szórást gyújtóforrások, például sztatikusan elektromosság szikrája, nyílt láng, gyújtóláng, forró tárgyak, motorok, cigaretták és áramkábelek bedugásából és kihúzásából vagy a kapcsolók kezeléséből származó szikrák területén.** Az ilyen jellegű szikraforrások a környezet meggyulladását idézhetik elő.

g) **Ne végezzen szórást olyan anyagokkal, amelyekről nem tudja, hogy veszélyesek-e.** Az ismeretlen anyagok veszélyes körülményeket teremthetnek.

h) **Ha vegyszereket permetez vagy kezel, viseljen kiegészítő személyi védőfelszerelést, például megfelelő védőkesztyűt, valamint védőmaszkot vagy gázálarcot.** Ha a mindenkori feltételeknek megfelelő védőfelszerelést visel, azzal csökkenti a veszélyes anyagoknak való kitettségét.

i) **Ügyeljen a szóróanyag esetleges veszélyeire. Vegye figyelembe a szóróanyag tartályán található jelöléseket vagy a gyártó információit, beleértve a személyi védőfelszerelés használatára vonatkozó felszólítást is.** Kövesse a gyártó utasításait, hogy csökkenthesse a tűz, valamint a mérgező anyagok, karcinogének stb. által előidézett sérülések és egészségkárosodások kockázatát.

j) **Gondoskodjon megfelelő szellőzésről a szórási térben, illetve arról, hogy a teljes helyiségben elegendő friss levegő legyen.** Viseljen légzésvédelmet.

k) A szórópisztolyt nem szabad gyúlékony anyagok szórására használni. A szórópisztolyt nem szabad gyúlékony oldószerekkel tisztítani.

l) A szórószivattyú üzembe helyezése előtt biztosítsa az összes tömlőt, csatlakozót és szűrőelemet. A biztosítatlan alkatrészek nagy erővel oldódhatnak ki, vagy nagy nyomással léphet ki rajtuk a folyadék, ami súlyos sérüléseket okozhat. A fúvóka fel- és leszerelésekor, illetve a munka megszakításakor mindig biztosítsa a szórópisztolyt.

m) Üzem közben számoljon azzal, hogy a szórópisztoly visszaütést okozhat. Magas üzemi nyomás mellett a ravasz meghúzása akár 15 N erejű visszalökő erőt fejthet ki. Ha erre nincs felkészülve, akkor a készülék visszalökheti a kezét, vagy elveszítheti az egyensúlyát. Ez sérüléseket okozhat. A visszaütés által okozott terhelésnek való tartós kitettség maradandó egészségkárosodást okozhat.

n) A termék csatlakoztatásának előírásosan földelt védőérintkezős csatlakozóaljzaton keresztül kell történnie. A csatlakozásnak hibaáram-védőberendezéssel kell rendelkeznie, melynek kioldási áramerőssége INF ≤ 30 mA.

o) Mielőtt csatlakoztatná a terméket, győződjön meg arról, hogy a típustábla és a hálózat adatai megegyeznek.

p) Mielőtt bármilyen munkát végezne a terméken, végezzen nyomásmentesítést, és húzza ki a hálózati csatlakozót a csatlakozóaljzatból.

q) Földelje le a megmunkálandó tárgyat.

r) Mindig viseljen megfelelő védőszemüveget, amely távol tartja a veszélyes gőzöket és a folyadékot a szemétől.

s) Viseljen védőruházatot, hogy távol tartsa a festéket a bőrétől és a hajától.

t) Minden egyes használat előtt ellenőrizze alaposan a nagynyomású tömlő sérüléseit.

u) A termék mozgatásához soha ne húzza a nagynyomású tömlőt.

v) Kerülje a nagynyomású tömlő meghajlását vagy összekuszálódását.

w) Óvja a nagynyomású tömlőt az éles tárgyaktól és peremektől.

x) Úgy fektesse le a nagynyomású tömlőt, hogy ne jelentsen botlásveszélyt.

Fennmaradó kockázatok

A termék korszerű műszaki színvonalon, az elismert biztonságtechnikai előírások szerint készült. A munkavégzés során azonban ennek ellenére is felléphetnek fennmaradó kockázatok.

- Nem előírásszerű villamos csatlakozóvezetékek használatakor áramütés veszélye áll fenn.
- Emellett fennállhatnak olyan, nem nyilvánvaló fennmaradó kockázatok is, melyek minden elővigyázatosság ellenére sem szüntethetők meg.
- A fennmaradó kockázatok azonban minimálisra csökkenthetők a „Biztonsági utasítások”, a „Rendeltetésszerű használat” és az üzemeltetési útmutató együttes betartásával.
- Kerülje a termék véletlen üzembe helyezését.
- Amikor üzemel a termék, tartsa távol a kezét a munkaterülettől.
- Tartsa be a kezelési útmutatóban előírt karbantartási és biztonsági utasításokat.

⚠ FIGYELMEZTETÉS

Ez az elektromos szerszám üzem közben elektromágneses mezőt hoz létre. Ez a mező bizonyos körülmények között negatív hatással lehet az aktív vagy passzív orvosi implantátumokra. A komoly és súlyos sérülések kockázatának elkerülése érdekében javasoljuk, hogy az orvosi implantátummal rendelkező személyek az elektromos szerszám használata előtt keressék fel orvosukat és implantátumuk gyártóját.

8 Összeszerelés

⚠ FIGYELMEZTETÉS

Minden beállítás, karbantartás vagy javítás előtt húzza ki a hálózati csatlakozót!

Szükséges szerszám:

- 2 x villáskulcs 17/19 mm-es kulcsnyílással (13)

8.1 A nagynyomású tömlő (2a) felszerelése (3., 4. ábra)

1. Helyezze a nagynyomású tömlőt (2a) a termék testén található csatlakozómenetre (2).
2. Húzza meg szorosan a nagynyomású tömlőt (2a). Kontrázza a csatlakozómenetet (2). Ehhez használjon két 17/19 mm-es kulcsnyílású villáskulcsot (13).
3. Helyezze a nagynyomású tömlő (2a) másik végét a festékszóró pisztoly (9) csatlakozómenetére (9f).
4. Húzza meg szorosan a nagynyomású tömlőt (2a). Kontrázza a csatlakozómenetet (9f). Ehhez használjon két 17/19 mm-es kulcsnyílású villáskulcsot (13).

8.2 A szűrőtartó (8a) felszerelése (5. ábra)

A szűrőtartó célja, hogy befogadja a szennyezett szívócsövet és a szívószűrőt, és így megakadályozza a szórt anyag ellenőrizetlen kiáramlását.

1. Csavarozza be a szűrőtartót (8a) az alapállvány (8) meneteibe.

8.3 A hosszabbító (11) felszerelése (6. ábra)

Szükség esetén egy hosszabbító (11) szerelhető a festékszóró pisztoly (9) és a szórófejvédő (10) közé.

1. Csavarja le a szórófejvédőt (10) a festékszóró pisztolyról (9) az óramutató járásával ellentétes irányba.
2. Szerelje fel a hosszabbítót (11) a festékszóró pisztolyra (9).
3. Csavarozza fel a szórófejvédőt (10) a hosszabbító (11) másik oldalára.

⚠ FIGYELMEZTETÉS

Soha ne használja a terméket fúvóka nélkül vagy sérült fúvókával!

9 Üzembe helyezés előtt

FIGYELEM

Mielőtt üzembe helyezné a terméket, feltétlenül szerelje össze teljesen!

⚠ FIGYELMEZTETÉS

Sérülésveszély!

Csak az után dugja be a hálózati csatlakozót a csatlakozóaljzatba, hogy a terméket már előkészítette a használatra.

Állítsa a terméket sík és vízszintes felületre.

9.1 Festékszóró pisztoly (9) rögzítése/ feloldása (7. ábra)

Minden beállítás, tisztítási és karbantartási munkálat előtt rögzítse a ravaszt (9b).

1. A ravasz (9b) rögzítéséhez fordítsa hátrafelé az indító-rögzítőkart (9c).
2. A ravasz (9b) feloldásásához fordítsa lefelé az indító-rögzítőkart (9c).

9.2 Nyomásmentesítés végrehajtása (8. ábra)

A nyomásmentesítést minden esetben el kell végezni, amikor a terméket kikapcsolják, tisztítják vagy karbantartják.

1. Rögzítse a festékszóró pisztolyt (9) a *9.1* szerint.
2. Kapcsolja ki a terméket a be-/kikapcsoló (4) „0” helyzetbe állításával.
3. Állítsa a funkcióválasztó kapcsolót (5) „Prime” állásba.
4. Fordítsa a nyomásszabályozót (1) „Prime” állásba.
5. Tartsa a festékszóró pisztolyt (9) egy üres edény fölé.
6. Oldja fel a festékszóró pisztolyt (9) a *9.1* szerint.
7. Húzza meg a ravaszt (9b), hogy a nyomás teljesen távozni tudjon a rendszerből.
8. Rögzítse a festékszóró pisztolyt (9) a *9.1* szerint.

9.3 A szórófej (10a) kiigazítása (9. ábra)

Megjegyzés:

A szórási sugarat a kívánt iránynak megfelelően kell beállítani. Vízszintes kívánt irány esetén függőleges szórási sugár javasolt. Függőleges munkavégzési irány esetében pedig vízszintes szórássugár.

1. Végezzen nyomásmentesítést a *9.2* szerint.
2. Óvatosan vegye le a szórófejvédőt (10) a festékszóró pisztolyról (9).
3. Forgdítsa el a szórófejvédőt (10), hogy a szórófejet (10a) az elvégzendő munkához igazítsa.
4. Szórófej (10a) felfelé: vízszintes irány.
5. Szórófej (10a) oldalra: függőleges irány.
6. Ügyeljen arra, hogy a szórófejen (10a) lévő nyíl a szórás irányába mutasson.
7. Rögzítse a pozíciót a szórófejvédő (10) meghúzásával.

10 Kezelés

⚠ FIGYELMEZTETÉS

Győződjön meg arról, hogy a megfelelően elő lett-e készítve.

Megjegyzés:

A nyomás szabályozására a motor üzem közben be- és kikapcsol. Ez egy normális jelenség.

10.1 Be-/kikapcsolás (11. ábra)

1. Helyezze a szívótömlőt (7) és a visszafolyó tömlőt (5a) a festéktartályba. Ügyeljen arra, hogy a szívótömlőn (7) legyen szívószűrő (7a). A szívószűrőnek üzem közben mindig teljesen a festékbe kell merülnie. Ellenkező esetben fennáll a veszély, hogy a termék levegőt szív.
2. Állítsa a funkcióválasztó kapcsolót (5) „Prime” állásba.
3. Fordítsa a nyomásszabályozót (1) „Prime” állásba.
4. Dugja a hálózati csatlakozót megfelelően biztosított hálózati csatlakozóaljzatba.
5. Kapcsolja a be-/kikapcsolót „I” állásba.
6. Fordítsa a nyomásszabályzót (1) „0” állásba, amikor a festék a visszatérő tömlőn (5a) keresztül visszafolyik a festékes vödörbe.
7. Fordítsa a funkcióválasztó kapcsolót (5) „Spray” állásba.
8. Fordítsa a nyomásszabályozót (1) „Low Spray“ pozícióba.
9. Tartsa a festékszóró pisztolyt (9) egy üres edény fölé.
10. Oldja fel a festékszóró pisztolyt (9) a *9.1* szerint.
11. Működtesse a ravaszt (9b) és lassan forgassa el a nyomásszabályzót (1), amíg meg nem találja a tevékenységnek megfelelő beállítást. A szórt anyagnak egyenes, folyamatos sugárban kell kijönnie.
12. Rögzítse a festékszóró pisztolyt (9) a *9.1* szerint.

10.2 Mozgási sebesség (10. ábra)

Próbaképpen végezzen festékszórást az anyag egy félreeső részén, és ennek alapján határozza meg a nyomásbeállításhoz szükséges mozgatási sebességet.

- Alacsonyabb nyomás esetén lassabb mozgatásra van szükség.
- Magasabb nyomás esetén gyorsabb mozgatásra van szükség.

11 Munkavégzési utasítások

Megjegyzés:

A szórás eredménye döntően függ a helyes szórási technikától.

- Mindig a szórási felület szélén kezdje.
- Először végezzen permetező mozdulatot, és csak utána nyomja meg a ravaszt.
- Kerülje az művelet megszakítását a beszórt felületen belül.
- A permetező mozdulatot ne csuklóból, hanem teljes karjával végezze. Így a festékszóró pisztoly és a felület közötti távolság a festés során mindig azonos marad.
- Gyakorlati tesztekkel állapítsa meg a felülethez leginkább megfelelő távolságot.
- A szórópisztoly egyenletes mozgatása egyenletes felületi minőséget eredményez.
- Használat közben rendszeresen törölje le a szórófejet és a szórófej hegyét, hogy elkerülje a szórófej eltömődését.
- Minden festési sáv kb. 30%-kal fedje egymást. Ezáltal a rétegfelhordás egyenletes lesz.
- Csak egy réteget hordjon fel a másikra. A réteget mindig hagyja teljesen megszáradnia következő réteg felvitele előtt.

12 Elektromos csatlakozás

A telepített villanymotor üzemkész állapotban van csatlakoztatva. A csatlakozás megfelel a vonatkozó VDE és DIN előírásoknak. Az ügyfél által biztosított hálózati csatlakozásnak, valamint az alkalmazott hosszabbító vezetéknek meg kell felelnie ezen előírásoknak.

12.1 Sérült elektromos csatlakozóvezetékek

Az elektromos csatlakozóvezetékek szigetelései gyakran sérülnek.

Ennek okai a következők:

- megnyomódások, ha a csatlakozóvezetékeket ablak- vagy ajtónyílásokon vezeti át,
- törési helyek a csatlakozóvezeték szakszerűtlen rögzítése vagy elvezetése miatt,
- nyíródási helyek a csatlakozóvezetéken való áthajtás miatt,
- a szigetelés sérülései, amikor a vezetéket kirántják a fali csatlakozóaljzatból,
- Repedések a szigetelés öregedése miatt.

Ilyen sérült elektromos csatlakozóvezetékeket nem szabad használni, mivel a szigetelés sérülései miatt életveszélyesek.

Rendszeresen ellenőrizze, nem sérültek-e az elektromos csatlakozóvezetékek. Ügyeljen arra, hogy a csatlakozóvezeték az ellenőrzéskor ne legyen a villamos hálózatra csatlakoztatva.

Az elektromos csatlakozóvezetékeknek meg kell felelniük a vonatkozó VDE- és DIN-előírásoknak. Csak azonos jelölésű csatlakozó vezetékeket használjon.

A csatlakozókábelen kötelező a nyomtatott típusmegnevezés megléte.

A sérült vagy meghibásodott hálózati csatlakozóvezeték cseréjére vonatkozó biztonsági utasítások

Y csatlakoztatási mód

Ha le kell cserélni a hálózati csatlakozóvezetéket, a biztonsági kockázatok elkerülése érdekében ezt a gyártóval vagy annak képviselőjével kell elvégeztetni.

12.2 Váltóáramú motor

Az elektromos szerelvények csatlakoztatását és javítását csak villamossági szakember végezheti.

- Győződjön meg arról, hogy a hálózati feszültség megegyezik a terméken feltüntetett adattábla értékével.
- A hosszabbító vezeték legfeljebb 25 m hosszú lehet, és legalább 1,5 négyzetmilliméter keresztmetszettel kell rendelkezzen.

13 Tisztítás és karbantartás

⚠ FIGYELMEZTETÉS

Azokat a javítási és karbantartási munkálatokat, melyeket a jelen üzemeltetési útmutató nem ismertet, végeztesse el szakműhelyben. Csak eredeti pótalkatrészeket használjon.

⚠ FIGYELMEZTETÉS

A nem megfelelő karbantartási vagy tisztítási munkák sérüléseket okozhatnak!

⚠ FIGYELMEZTETÉS

Tisztítási, javítási és karbantartási munkálatok során a termék váratlanul beindulhat, ami sérüléseket és égési sérüléseket okozhat.

– Kapcsolja ki a terméket.
– Húzza ki a hálózati csatlakozót.
– Hagyja kihűlni a terméket.

13.1 Tisztítás

1. A védőberendezéseket, levegőnyílásokat és a motorházat tartsa portól és szennyeződéstől mentesen, amennyire csak lehetséges. Dörzsölje le a terméket tiszta ronggyal, vagy fúvassa ki alacsony nyomású sűrített levegővel. Azt javasoljuk, hogy a terméket minden használat után rögtön tisztítsa meg.
2. A szellőzőnyílásoknak mindig szabadon átjárhatónak kell lenniük.
3. Ne használjon tisztító- vagy oldószereket; ezek kikezdhetik a termék műanyag alkatrészeit. Ügyeljen arra, hogy ne juthasson víz a termék belsejébe.

13.1.1 Tisztítóoldat kiválasztása

A különböző szórt anyagok különböző tisztítószerekkel távolíthatók el. Mindig olvassa el a szórt anyag gyártójának tájékoztatóját.

Vízbázisú szórt anyagok (pl.: Akrilfestékek):

- A tisztításhoz csak vizet használjon.
- A tisztításhoz 10-15 liter víz használatát javasoljuk.

Olajbázisú szórt anyagok (pl. zománcfestékek, lakkok):

- Csak az ezekhez alkalmas tisztítóoldatokat használja. Olvassa el a szórt anyag címkéjén található tisztítási útmutatást.
- Az alábbi oldószertartalmú tisztító termékek biztosan használhatók a termékkel: Ásványi terpentin, festékhígító.
- Az ásványi terpentint tisztítás során sosem szabad vízzel keverni.
- A tisztításhoz 1-2 liter megfelelő tisztítóoldat használatát javasoljuk

13.1.2 A termék tisztítása (11. ábra)

FIGYELEM

A terméket rögtön a használat után kell megtisztítani.

Ha nem végzi el ezt a tisztítási műveletet, akkor a termék tartósan károsodhat, és a garancia automatikusan megszűnik.

Szükséges szerszám:

- 2 x villáskulcs 17/19 mm-es kulcsnyílással (13)
- Kereszthornyos csavarhúzó*

* = nem feltétlenül tartoznak a szállított elemek közé!

1. Fordítsa a nyomásszabályozót (1) a „Prime/Clean” helyzetbe.
2. Állítsa a funkcióválasztó kapcsolót (5) „Prime” állásba.
3. Helyezze a szívótömlőt (7) egy megfelelő tisztítóoldattal feltöltött tartályba, a visszafolyó tömlőt (5a) pedig egy üres tartályba.
4. Kapcsolja be a terméket az „I.” állásba állítva a be-/kikapcsolót (4).
5. Várjon, amíg a tisztítóoldat egyenletesen nem folyik a visszafolyó tömlőből (5a).
6. Állítsa a funkcióválasztó kapcsolót (5) „Spray” állásba.
7. Irányítsa a festékszóró pisztolyt (9) az üres tartály felé.
8. Oldja fel a festékszóró pisztolyt a *9.1* szerint.
9. Tartsa lenyomva a ravaszt (9b), hogy a tisztítóoldat átöblítse a rendszert. Annyi ideig folytassa a permetezést, amíg még tisztítóoldat távozik a festékszóró pisztolyból (9). Szükség esetén töltsön utána normál tisztítóoldatot.
10. A be-/kikapcsoló (4) „0” helyzetbe állításával kapcsolja ki a terméket.

13.1.2.1 A szívószűrő (7a) tisztítása (12. ábra)

1. Egy csillagfejű csavarhúzóval lazítsa meg a szívószűrőn (7a) található tömlőbilincs (7b) csavarját.
2. Húzza ki a szívószűrőt (7a) a szívótömlőből (7), és öblítse ki egy erre a célra szolgáló tisztítóoldattal.
3. Helyezze vissza a szívószűrőt (7a) a szívótömlőre (7), és rögzítse azt a tömlőbilinccsel (7b). Használjon csillagcsavarhúzót.

13.1.2.2 A festékszóró pisztoly (9) tisztítása (13. ábra)

⚠ VIGYÁZAT

Győződjön meg arról, hogy a termék ki van kapcsolva, és a nyomásmentesítés el lett végezve.

1. Csavarja le a festékszóró pisztolyt (9) a szívótömlőről (2a). Ehhez használjon két 17/19 mm-es kulcsnyílású villáskulcsot (13).
2. Távolítsa el a szórófejvédőt (10) a festékszóró pisztolyról (9) és húzza ki a szórófejet (10a).
3. Vegye ki a távtartó csapokat (10b) és a tömítést (10c) a szórófejvédőből (10). Ha a tömítés (10c) sérült vagy már nem eléggé tömör, cserélje ki a szállítmányban mellékelt póttömítésre (14).

4. Akassza ki a ravasz tartóját (9d) a ravasz (9b) felett.
5. Csavarja le a festékszóró pisztoly (9) fogantyúját (9a), és húzza ki a HEA-szűrőt (9e) a fogantyúból (9a). Ehhez használjon egy 17/19 mm-es kulcsnyílású villáskulcsot (13).
6. Ellenőrizze a HEA-Filter (9e) sérüléseit és azonnal cserélje ki a sérült elemet.
7. Alaposan tisztítsa meg az összes alkatrészt egy megfelelő tisztítószerrel és a tisztítókefével (12).
8. Szerelje össze a festékszóró pisztolyt (9) fordított sorrendben.

13.1.2.3 A szűrőtartó (8a) tisztítása

1. Csavarja le a szűrőtartót (8a) a termékről.
2. Mossa ki alaposan a szűrőtartót (8a) a megfelelő tisztítóoldattal.
3. Csavarja vissza a termékre a szűrőtartót (8a).

13.2 Karbantartás

⚠ VIGYÁZAT

Győződjön meg arról, hogy a termék ki van kapcsolva, és a nyomásmentesítés el lett végezve.

Szükséges szerszám:

- Kereszthornyos csavarhúzó*
- Villáskulcs, 32 mm*-es kulcsnyílás

* = nem feltétlenül tartoznak a szállított elemek közé!

13.2.1 A bemeneti szelep (6) karbantartása (14., 15. ábra)

A bemeneti szelep (6) a termék alján található. Rendszeresen ellenőrizze a bemeneti szelep (6) szennyeződését és átjárhatóságát.

1. Vegye ki a szívótömlőt (7) a szívószelepből (6) a fémkapocs (6a) összenyomásával és kihúzásával.
2. Óvatosan nyomjon egy csavarhúzót a bemeneti szelepbe (6) és ellenőrizze a bemeneti szelepben (6) található golyó mozgékonyságát.
3. Csavarozza ki a bemeneti szelepet (6) a termékről. Használjon egy 32 mm-es kulcsnyílású villáskulcsot.
4. A termékben egy másik golyós visszacsapó szelep is található. Óvatosan ellenőrizze ennek golyóját is egy csavarhúzóval.
5. Szerelje össze a az alkatrészeket fordított sorrendben.

13.2.2 A dugattyús szivattyú kenése (16. Ábra)

A termék élettartamának növelése érdekében rendszeresen meg kell kenni a termék belsejében található dugatytyús szivattyút. Javasoljuk, hogy a terméket minden használat előtt tisztítsa meg.

1. Töltse fel a szállított elemek között található olajpalackot (15) SAE 5-W40 olajjal.
2. Döntse hátra kissé a terméket.
3. Csepegtessen az olajpalack (15) segítségével 2-3 csepp olajat a kenőnyíláson (16) keresztül a termék belsejébe.
4. Az esetleg kifröccsent olajat azonnal itassa fel alaposan, és a rongyot a helyben érvényes előírások szerint ártalmatlanítsa.

14 Tárolás és szállítás

⚠ FIGYELMEZTETÉS

Sérülésveszély és égési sérülések veszélye!

A termék váratlanul beindulhat, ami sérülést okozhat.

– Tisztítási és karbantartási munkálatok előtt mindig kapcsolja ki a motort.
– Hagyja kihűlni a motort.
– Húzza ki a hálózati csatlakozót.

- Teljesen ürítse ki a terméket.
- Tisztítsa meg a terméket, és vizsgálja meg, hogy nem sérült-e.

14.1 Tárolás

A tárolás előkészítése

1. Tisztítsa meg a terméket, és vizsgálja meg, hogy nem sérült-e.

A terméket és annak tartozékait sötét, száraz és fagymentes, valamint gyermekek számára hozzáférhetetlen helyen tárolja.
Az optimális tárolási hőmérséklet 5 °C és 30 ˚C között van.
A terméket az eredeti csomagolásban tárolja.
Letakarással védje a terméket a portól és a nedvességtől.
A használati útmutatót a termék mellett tárolja.

14.2 Szállítás

- Hogy megakadályozza a károsodásokat és a sérüléseket, a készüléket szállítás közben biztosítsa a járműben felborulás és elcsúszás ellen.
- Védje a terméket ütődéstől, ütközéstől és erős rázkódástól, pl. járművel való szállítás során.
- A terméket a markolatnál fogva lehet felemelni és áthelyezni.

15 Javítások és pótalkatrészek rendelése

Javítás vagy karbantartás után bizonyosodjon meg róla, hogy minden biztonságtechnikai alkatrészt felhelyezett, és azok kifogástalan állapotban vannak. A sérülésveszélyes alkatrészeket tartsa más személyek és gyerekek számára nem hozzáférhető helyen.

FIGYELEM

A termékfelelősségről szóló törvény szerint nem felelünk azokért a károkért, amelyek szakszerűtlen javítás vagy nem eredeti pótalkatrészek használata miatt keletkeznek.

Bízzon meg egy vevőszolgálatot vagy egy illetékes szakembert. Ez vonatkozik a tartozékokra is.

Pótalkatrészeket és tartozékokat szervizközpontunktól vásárolhat. Ehhez szkennelje be a címlapon található QR-kódot.

Csatlakoztatások és javítások

Az elektromos szerelvények csatlakoztatását és javítását csak villamossági szakember végezheti.

15.1 Pótalkatrész rendelése

Pótalkatrész rendelése esetén a következő adatokat kell megadni:

- Típusmegnevezés
- Cikkszám
- A típustáblája adatai

Pótalkatrészek / Tartozékok

SAE 5-W40 kenőolaj – cikksz.:	3906100701
Hosszabbító - cikksz.:	7906000702
Airless fúvóka 311 - cikksz.:	7906000707
Airless fúvóka 413 - cikksz.:	7906000703
Airless fúvóka 517 - cikksz.:	7906000706
Airless fúvóka 519 - cikksz.:	7906000704
Airless fúvóka 521 - cikksz.:	7906000705
Szórófejtartó - cikksz.:	7906000708
Airless-tömlő, 7,6 m - cikksz.:	7906000709
Airless-tömlő, 15 m - cikksz.:	7906000711
Pro szórópisztoly - cikksz.:	7906000710
Szűrő - cikksz.:	7906000712

16 Ártalmatlanítás és újrahasznosítás

A csomagolásra vonatkozó megjegyzések

A csomagolóanyagok újrahasznosíthatók. Kérjük, ártalmatlanítsa a csomagolásokat környezetbarát módon.

Az elektromos és elektronikus berendezések ártalmatlanítására vonatkozó tudnivalók

A leselejtezett elektromos és elektronikai berendezések nem minősülnek kommunális hulladéknak, hanem szelektíven gyűjtendők, illetve le kell adni őket ártalmatlanításra!

- A leselejtezett akkumulátorokat, melyek nincsenek rögzített módon telepítve a készülékbe, leadás előtt roncsolásmentesen el kell távolítani! Ezek ártalmatlanítását az akkumulátorok hulladékkezelésére vonatkozó törvény szabályozza.
- Az elektromos és elektronikai berendezések tulajdonosát, illetve használóját törvény kötelezi a berendezések leadására az élettartamuk lejártával.
- A végfelhasználó saját maga viseli a felelősséget adatainak törléséért az ártalmatlanítandó készülékről!
- Az áthúzott kuka ikonja arra utal, hogy a leselejtezett elektromos és elektronikai berendezések nem minősülnek kommunális hulladéknak, és külön kell őket ártalmatlanítani.
- A leselejtezett elektromos és elektronikai berendezéseket az alábbi átvevőhelyeken lehet díjmentesen leadni újrahasznosításra:
  - Önkormányzati hulladékszigetek és gyűjtőhelyek (kerületi, illetve települési hulladékudvarok)
  - Az elektronikai berendezés vásárlásának helyszíne (telephellyel rendelkező vagy online forgalmazó), amennyiben a kereskedő kötelezhető a visszavételre, vagy önkéntesen vállalja azt.
  - Készülékfajtánként legfeljebb három darab, 25 cm-t élhosszúságot meg nem haladó leselejtezett berendezést anélkül lehet térítésmentesen visszavinni a gyártónak, hogy előtte új készüléket vásárolt volna nála, illetve ugyanígy leadhatja őket az Ön közelében található illetékes gyűjtőhelyen is.
  - A gyártók és forgalmazók további, kiegészítő visszavételi rendelkezéseiről az adott szolgáltató ügyfélszolgálatán tájékozódhat.
- Ha magánháztartásába kiszállítással rendelt új elektronikai berendezést a gyártótól, akkor végfelhasználóként a gyártótól kérheti a régi berendezés díjtalan elszállítását. Ennek érdekében vegye fel a kapcsolatot a gyártó ügyfélszolgálatával.
- A fentebb közöltek csak azokra a berendezésekre vonatkoznak, melyeket az Európai Unióban telepítettek és értékesítettek, és így a 2012/19/EU európai irányelv hatálya alá tartoznak. Az Európai Unión kívüli országban a fentiektől eltérő rendelkezések vonatkozhatnak a leselejtezett elektromos és elektronikai berendezések ártalmatlanítására.

17 Hibaelhárítás

A következő táblázat bemutatja a hibák tüneteit, és ismerteti azok elhárításának módját arra az esetre, ha az Ön által vásárolt termék nem működne megfelelően. Ha a problémát ezzel nem sikerül beazonosítani és orvosolni, forduljon az illetékes szervizhez.

Üzemzavar	Lehetséges ok	Megoldás
A termék nem indul el	A termék nincs csatlakoztatva	Csatlakoztassa a terméket.
	A hálózati kábel sérült	Cseréltesse ki a hálózati kábelt.
Nem kit ki szórt anyag vagy csak kevés jut ki	A szórófej eltömődött	Tisztítsa meg a terméket.
	A szívótömlő eltömődött	
	A szívószűrő nagyon szennyezett	
	Túl alacsonyra van állítva a nyomásszabályozó	
A festékszóró pisztoly tömítetlen	A szórófejvédő nincs meghúzva	Húzza meg a szórófejvédőt.
	A tömítés sérült vagy nem eléggé tömör	Cserélje ki a tömítést
	A festékszóró pisztoly hibásan van összeszerelve	Szerelje szét a festékszóró pisztolyt , majd szerelje össze teljesen.
A porlasztás túlságosan durva	A nyomás túl magas	Csökkentse a nyomást a nyomásszabályozón.
Túl sok anyag van felhordva	A nyomás túl magas	Csökkentse a nyomást a nyomásszabályozón.
	A mozgás túl lassú	Mozgassa gyorsabban a festékszóró pisztolyt.
	A távolság túl kicsi	Növelje a festékszóró pisztoly és a beszórandó felület közötti távolságot.

18 EU megfelelőségi nyilatkozat

Az eredeti megfelelőségi nyilatkozat fordítása

Gyártó:

Scheppach GmbH
Günzburger Straße 69
D-89335 Ichenhausen

Saját kizárólagos felelősségünkre kijelentjük, hogy az itt ismertetett termék megfelel az érvényes irányelveknek és szabványoknak.

Márka:	**SCHEPPACH**
Termék megnevezése:	**Airless festékszóró rendszer - PTSA600**
Cikksz.	**5906005901**

EU-irányelvek:

2014/30/EU, 2006/42/EG, 2011/65/EU*,

* A nyilatkozat fent megnevezett tárgya teljesíti az Európai Parlament és Tanács 2011. június 8-i, egyes veszélyes anyagok elektromos és elektronikus berendezésekben való alkalmazásának korlátozásáról szóló 2011/65/EU irányelvének előírásait.

Alkalmazott szabványok:

EN 62841-1:2015+AC:2015+A11:2022;
EN 1953:2013;
EN IEC 55014-1:2021;
EN IEC 55014-2:2021;
EN IEC 61000-3-2:2019+A1:2021+A2:2024;
EN 61000-3-3:2013+A1:2019+A2:2021

A dokumentáció felelőse:

Georg Kohler

Günzburger Str. 69
D-89335 Ichenhausen

Ichenhausen, 23.02.2026

Simon Schunk
Division Manager Product Center

Andreas Pecher
Head of Project Management

Spis treści

1 Wprowadzenie 59
2 Użytkowanie zgodne z przeznaczeniem 60
3 Opis produktu (rys. 1-16) 60
4 Zakres dostawy (rys. 1, 2) 60
5 Rozpakowanie 60
6 Dane techniczne 61
7 Wskazówki dotyczące bezpieczeństwa 61
8 Montaż 64
9 Przed uruchomieniem 64
10 Obsługa 65
11 Wskazówki dotyczące pracy 65
12 Przyłącze elektryczne 65
13 Czyszczenie i konserwacja 66
14 Przechowywanie i transport 67
15 Naprawa i zamawianie części zamiennych 68
16 Utylizacja i recykling 68
17 Pomoc dotycząca usterek 69
18 Deklaracja zgodności UE 69
19 Rysunek eksplozji 90

Objaśnienie symboli na produkcie

Zastosowanie symboli w niniejszym podręczniku ma za zadanie zwrócenie uwagi na możliwe ryzyka. Symbole bezpieczeństwa i ich objaśnienia muszą być dokładnie zrozumiane. Same ostrzeżenia nie powodują usunięcia ryzyka i nie mogą zastąpić prawidłowych środków ochrony przed wypadkami.

	Uwaga! Nieprzestrzeganie znaków bezpieczeństwa i wskazówek ostrzegawczych naniesionych na produkt, jak również nieprzestrzeganie wskazówek ostrzegawczych i instrukcji obsługi może prowadzić do ciężkich obrażeń ciała, a nawet śmierci.
	Przed uruchomieniem należy przeczytać niniejszą instrukcję eksploatacji i przestrzegać wskazówek dotyczących bezpieczeństwa!
	Przed uruchomieniem należy przeczytać niniejszą instrukcję eksploatacji i przestrzegać wskazówek dotyczących bezpieczeństwa!
	Stosować okulary ochronne.
	Nosić nauszniki ochronne.
	W przypadku emisji pyłu nosić maskę chroniącą drogi oddechowe!
	Nosić rękawice ochronne!
	Konserwacja, przezbrajanie oraz prace regulacyjne i czyszczenie wykonywać wyłącznie przy wyłączonym produkcie i wyjętej wtyczce sieciowej.
	Produkt jest zgodny z obowiązującymi europejskimi dyrektywami.
	Produkt jest zgodny z obowiązującymi serbskimi dyrektywami.

Objaśnienie słów sygnałowych w instrukcji eksploatacji

⚠ ZAGROŻENIE

Słowo sygnalizacyjne oznaczające sytuację bezpośredniego niebezpieczeństwa, która, jeśli jej się nie uniknie, spowoduje śmierć lub poważne obrażenia ciała.

⚠ OSTRZEŻENIE

Słowo sygnalizacyjne oznaczające sytuację potencjalnego niebezpieczeństwa, która, jeśli jej się nie uniknie, może spowodować śmierć lub poważne obrażenia ciała.

⚠ OSTROŻNIE

Słowo sygnalizacyjne oznaczające sytuację potencjalnego niebezpieczeństwa, która, jeśli jej się nie uniknie, może spowodować niewielkie lub umiarkowane obrażenia ciała.

UWAGA

Słowo sygnalizacyjne oznaczające sytuację potencjalnego niebezpieczeństwa, która, jeśli jej się nie uniknie, może spowodować uszkodzenie produktu lub własności/posiadanego mienia.

1 Wprowadzenie

Producent:

Scheppach GmbH

Günzburger Straße 69

D-89335 Ichenhausen

Wskazówka:

Zgodnie z obowiązującą ustawą o odpowiedzialności cywilnej za produkt, producent nie odpowiada za szkody powstałe przy tym produkcie lub przez ten produkt w przypadku:

- Nieprawidłowej obróbki
- Nieprzestrzeganie instrukcji eksploatacji

- Napraw przeprowadzanych przez osoby trzecie, nieautoryzowanych specjalistów
- montażu i wymiany na nieoryginalne części zamienne
- zastosowania niezgodnego z przeznaczeniem
- awarii instalacji elektrycznej w przypadku nieprzestrzegania krajowych przepisów elektrycznych oraz postanowień VDE.

Przestrzegać:

Niniejsza instrukcja eksploatacji jest częścią produktu i zawiera istotne wskazówki zapewniające bezpieczną, prawidłową i ekonomiczną eksploatację. Należy przestrzegać dodatkowo obowiązujących przepisów krajowych. Przed rozpoczęciem użytkowania należy dokładnie przeczytać wszystkie wskazówki dotyczące obsługi i bezpieczeństwa oraz używać produktu wyłącznie zgodnie z opisem. Instrukcję należy zachować i dołączyć produktu przy przekazaniu go innemu użytkownikowi.

2 Użytkowanie zgodne z przeznaczeniem

Produkt ten przeznaczony jest zarówno do malowania ścian w pomieszczeniach, jak i obiektów na zewnątrz. Nie należy używać produktu w obszarach zagrożonych wybuchem.

Dopuszczalne do stosowania są:

- Farby i lakiery na bazie wody
- farby lakiernicze i bejca
- farby lateksowe, farby przeciwrdzewne

Niedozwolone do stosowania są:

- łatwopalne materiały powłokowe, materiały zawierające aceton lub rozcieńczalnik nitro
- materiały zawierające składniki silnie ścierne
- ługi i kwaśne materiały powłokowe.

Produkt wolno użytkować wyłącznie zgodnie z jego przeznaczeniem. Każde inne użycie wykraczające poza to jest niezgodne z przeznaczeniem. Za wynikające z tego szkody i obrażenia wszelkiego rodzaju odpowiada użytkownik, a nie producent.

Do zgodnego z przeznaczeniem wykorzystywania zalicza się również przestrzeganie wskazówek dotyczących bezpieczeństwa, a także instrukcji montażu i wskazówek dot. eksploatacji, zawartych w instrukcji obsługi.

Osoby używające i konserwujące produkt muszą dobrze znać jej działanie oraz zostać poinformowane o ewentualnych zagrożeniach.

Samowolne modyfikacje produktu wykluczają odpowiedzialność producenta za spowodowane tym szkody.

Produktu wolno użytkować wyłącznie z oryginalnymi częściami i oryginalnym wyposażeniem producenta.

Przestrzegać przepisów producenta dotyczących bezpieczeństwa, pracy i konserwacji oraz wymiarów podanych w rozdziale Dane techniczne.

Należy pamiętać, że zgodnie z przeznaczeniem nasze produkty nie zostały skonstruowane do użytku komercyjnego, rzemieślniczego lub przemysłowego. Nie ponosimy odpowiedzialności w przypadku, gdy produkt jest stosowany w zakładach komercyjnych, rzemieślniczych i przemysłowych oraz do podobnych działalności.

3 Opis produktu (rys. 1-16)

1. Regulator ciśnienia
2. Gwint przyłączeniowy
2a. Wąż wysokociśnieniowy
3. Uchwyt transportowy
4. Włącznik/wyłącznik
5. Przełącznik funkcji
5a. Wąż powrotny
6. Zawór wlotowy
6a. Klamra metalowa
7. Wąż odsysający
7a. filtr ssania
7b. Opaska zaciskowa
8. Stelaż podstawowy
8a. Uchwyt filtra
9. Pistolet wtryskowy farby
9a. Rękojeść
9b. Dźwignia spustu
9c. Dźwignia zabezpieczająca spustu
9d. Kabłąk
9e. Filtr
9f. Gwint przyłączeniowy
10. Osłona dyszy
10a. Dysza natryskowa
10b. Kołek dystansowy
10c. Uszczelka
11. Przedłużka
12. Szczotka czyszcząca
13. Klucz płaski RK 17/19 mm
14. Wymienna uszczelka
15. Butelka na olej (pusta)
16. Punkt smarowania

4 Zakres dostawy (rys. 1, 2)

Poz.	Liczba	Oznaczenie
2a.	1 x	Wąż wysokociśnieniowy
8a.	1 x	Uchwyt filtra
9.	1 x	Pistolet wtryskowy farby
11.	1 x	Przedłużka
12.	1 x	Szczotka czyszcząca
13.	2 x	Klucz płaski RK 17/19 mm
14.	1 x	Wymienna uszczelka
15.	1 x	Butelka na olej (pusta)
	1 x	Bezpowietrzny system natrysku farby
	1 x	Instrukcja eksploatacji

5 Rozpakowanie

⚠ OSTRZEŻENIE

Produkt i materiały opakowaniowe nie mogą służyć jako zabawka dla dzieci!

Dzieciom nie wolno bawić się workami z tworzywa sztucznego, foliami i drobnymi elementami! Istnieje niebezpieczeństwo połknięcia i uduszenia!

- Otworzyć opakowanie i wyjąć ostrożnie produkt.
- Usunąć materiał opakowaniowy oraz zabezpieczenia opakowania/transportowe (jeśli występują).
- Sprawdzić, czy zakres dostawy jest kompletny.
- Sprawdzić produkt i elementy wyposażenia pod kątem uszkodzeń w trakcie transportu. Wszelkie szkody zgłosić niezwłocznie firmie przewozowej, która dostarczyła produkt. Późniejsze reklamacje nie będą uznawane.

- W miarę możliwości zachować opakowanie do zakończenia okresu gwarancyjnego.
- Przed zastosowaniem produktu zapoznać się z nim na podstawie instrukcji eksploatacji.
- W przypadku akcesoriów i części zużywalnych i zamiennych stosować wyłącznie oryginalne części. Części zamienne można nabyć u swojego dystrybutora.
- Przy zamówieniach podawać nasze numery artykułów oraz typ i rok produkcji produktu.

6 Dane techniczne

Napięcie znamionowe	220-240 V~ / 50 Hz
Znamionowy pobór mocy	950 W
Maks. wydajność tłoczenia	2,0 l/min
Maks. ciśnienie robocze	227 barów
Maks. temperatura materiału powłokowego	40°C
Olej smarowy	SAE 5-W40
Stopień ochrony	IP20
Klasa ochrony	I
Ciężar	11 kg

Zmiany techniczne zastrzeżone!

Hałas i drgania

⚠ OSTRZEŻENIE

Hałas może negatywnie oddziaływać na zdrowie. Jeśli hałas maszyny przekracza 85 dB, należy założyć odpowiednie nauszniki ochronne dla siebie i osób znajdujących się w pobliżu.

Wartości hałasu i drgań zostały ustalone zgodnie z EN 62841-1.

Parametry hałasu

Poziom mocy akustycznej L_{wA}	96 dB
Poziom ciśnienia akustycznego L_{pA}	84 dB
Niepewność pomiaru $K_{wA/pA}$	3 dB

Parametry drgań (drgania ramienia ręcznego)

Drgania a_h	0,76 m/s^2
Niepewność pomiaru K	1,5 m/s^2

Podana łączna wartość emisji drgań i podana wartość emisji hałasu zostały zmierzone zgodnie ze znormalizowaną metodą badania i mogą być wykorzystane do porównania jednego narzędzia elektrycznego z innym.

Określona wartość emisji hałasu i określona całkowita wartość drgań mogą być również wykorzystane do wstępnej oceny obciążenia.

⚠ OSTRZEŻENIE

W trakcie rzeczywistego użytkowania narzędzia elektrycznego wartości emisji hałasu i drgań mogą różnić się od podanych wartości, w zależności od rodzaju i sposobu zastosowania narzędzia elektrycznego, a w szczególności rodzaju przedmiotu obrabianego.

Ograniczać obciążenie do minimum. Przykładowe środki zaradcze: ograniczenie czasu pracy. Przy tym należy uwzględnić wszystkie części cyklu eksploatacyjnego (np. czas, w którym narzędzie elektryczne jest wyłączone, oraz czas, w którym narzędzie jest włączone, ale pracuje bez obciążenia).

7 Wskazówki dotyczące bezpieczeństwa

Ogólne wskazówki dotyczące bezpieczeństwa dla elektronarzędzi

⚠ OSTRZEŻENIE

Należy przeczytać wszystkie wskazówki dotyczące bezpieczeństwa i instrukcje oraz przestudiować wszystkie ilustracje i parametry techniczne dostarczone wraz z niniejszym narzędziem elektrycznym.

Nieprzestrzeganie poniższych wskazówek bezpieczeństwa i instrukcji może doprowadzić do porażenia prądem, pożaru i/lub poważnych obrażeń.

Przechowywać na przyszłość wszystkie wskazówki dotyczące bezpieczeństwa i instrukcje.

Używany we wskazówkach dotyczące bezpieczeństwa termin „narzędzie elektryczne” odnosi się do elektronarzędzi zasilanych z sieci (z przewodem sieciowym) lub do narzędzi elektrycznych zasilanych za pomocą akumulatora (bez przewodu sieciowego).

1) Bezpieczeństwo w miejscu pracy

a) **Utrzymywać obszar roboczy w czystości i zapewnić dobre oświetlenie.** Nieporządek lub brak oświetlenia obszaru roboczego może prowadzić do wypadków.

b) **Nie pracować z narzędziem elektrycznym w otoczeniu zagrożonym wybuchem, w którym znajdują się palne płyny, gazy lub pyły.** Narzędzia elektryczne wytwarzają iskry, które mogą spowodować zapłon pyłu lub oparów.

c) **Nie dopuszczać, by dzieci i inne osoby zbliżały się podczas używania narzędzia elektrycznego.** Podczas odchylania można łatwo stracić kontrolę nad narzędziem elektrycznym.

2) Bezpieczeństwo elektryczne

a) **Wtyczka przyłączeniowa narzędzia elektrycznego musi pasować do gniazda. Wtyczki nie wolno w żaden sposób modyfikować. Nie używać żadnych przejściówek z uziemionymi narzędziami elektrycznymi.** Niemodyfikowane wtyczki i odpowiednie gniazda zmniejszają ryzyko porażenia prądem.

b) **Unikać kontaktu fizycznego z uziemionymi powierzchniami, takimi jak rury, grzejniki, piece i lodówki.** Ryzyko porażenia prądem zwiększa się, jeśli ciało użytkownika jest uziemione.

c) **Nie wystawiać narzędzi elektrycznych na deszcz i wilgoć.** Przedostanie się wody do narzędzia elektrycznego zwiększa ryzyko porażenia prądem.

d) **Nie wykorzystywać przewodu przyłączeniowego niezgodnie z przeznaczeniem w celu przenoszenia, zawieszania narzędzia elektrycznego lub w celu wyjęcia wtyczki z gniazda. Przewód przyłączeniowy przechowywać z dala od gorąca, oleju, ostrych krawędzi lub ruchomych części urządzeń.** Uszkodzone lub splątane przewody przełączeniowe zwiększają ryzyko porażenia prądem.

e) **W przypadku pracy z narzędziem elektrycznym na wolnym powietrzu, używać wyłącznie przedłużaczy przeznaczonych również do pracy w warunkach zewnętrznych.** Zastosowanie przedłużacza przystosowanego do warunków zewnętrznych zmniejsza ryzyko porażenia prądem.

f) **Jeżeli użycie narzędzia elektrycznego w wilgotnym otoczeniu jest nieuniknione, używać wyłącznika ochronnego różnicowo prądowego.** Zastosowanie wyłącznika ochronnego różnicowo-prądowego zmniejsza ryzyko porażenia prądem.

3) Bezpieczeństwo osób

a) **Podczas pracy z narzędziem elektrycznym należy być ostrożnym, zwracać uwagę na wykonywane czynności i zachowywać zdrowy rozsądek. Nie używać narzędzia elektrycznego w stanie zmęczenia lub też będąc pod wpływem narkotyków, alkoholu lub leków.** Chwila nieuwagi podczas używania narzędzia elektrycznego może spowodować poważne obrażenia.

b) **Stosować indywidualne wyposażenie ochronne i nosić zawsze okulary ochronne.** Stosowanie osobistego wyposażenia ochronnego, jak maska przeciwpyłowa, antypoślizgowe obuwie ochronne, kask lub nauszniki ochronne, w zależności od rodzaju i zastosowania narzędzia elektrycznego, zmniejsza ryzyko odniesienia obrażeń.

c) **Nie dopuszczać do niezamierzonego uruchomienia. Przed podłączeniem do zasilania i/lub akumulatora, podnoszeniem lub przenoszeniem upewnić się, że narzędzie elektryczne jest wyłączone.** Trzymanie palca na włączniku podczas przenoszenia narzędzia elektrycznego lub podłączanie włączonego narzędzia elektrycznego do zasilania może prowadzić do wypadków.

d) **Przed włączeniem narzędzia elektrycznego usunąć narzędzia nastawcze lub klucze maszynowe płaskie.** Narzędzie lub klucz znajdujące się w obracającej się części narzędzia elektrycznego może prowadzić do powstania obrażeń.

e) **Unikać nietypowej pozycji ciała. Zadbać o stabilną pozycję i zachowanie równowagi w każdej chwili.** Pozwala to na lepszą kontrolę narzędzia elektrycznego w niespodziewanych sytuacjach.

f) **Nosić odpowiednią odzież. Podczas pracy nie nosić luźnej odzieży i biżuterii. Włosy i odzież trzymać z dala od części ruchomych.** Luźna odzież, biżuteria lub długie włosy mogą zostać pochwycone przez części ruchome.

g) **Jeżeli istnieje możliwość zamontowania urządzeń odsysających i odpylających, należy je podłączyć i prawidłowo używać.** Zastosowanie odsysania pyłu może zmniejszyć zagrożenia spowodowane przez pył.

h) **Przestrzegamy przed złudnym poczuciem bezpieczeństwa i ignorowaniem zasad bezpieczeństwa dla narzędzi elektrycznych, również gdy użytkownik w wyniku wielokrotnego użycia jest zaznajomiony z obsługą elektronarzędzia.** Brak czujności może w ułamku sekundy doprowadzić do powstania ciężkich obrażeń.

4) Zastosowanie i obsługa narzędzia elektrycznego

a) **Nie przeciążać narzędzia elektrycznego. Używać narzędzia elektrycznego przeznaczonego do danej pracy.** Odpowiednie narzędzie elektryczne umożliwia lepszą i bezpieczniejszą pracę w podanym zakresie mocy.

b) **Nie używać narzędzia elektrycznego, którego włącznik jest uszkodzony.** Narzędzie elektryczne, którego nie da się już włączać lub wyłączać, jest niebezpieczne i musi zostać naprawione.

c) **Przed rozpoczęciem ustawień, wymianą osprzętu lub odłożeniem elektronarzędzia należy wyjąć wtyczkę z gniazda i/lub usunąć wyjmowany akumulator.** Ten środek ostrożności ogranicza ryzyko niezamierzonego uruchomienia narzędzia elektrycznego.

d) **Nieużywane narzędzia elektryczne przechowywać poza zasięgiem dzieci. Nie zezwalać na używanie narzędzia elektrycznego osobom, które nie są z nim obeznane lub nie przeczytały niniejszych instrukcji.** Narzędzia elektryczne stanowią zagrożenie, jeśli są używane przez niedoświadczone osoby.

e) **Należy dbać należycie o narzędzia elektryczne i narzędzia robocze. Kontrolować, czy części ruchome działają prawidłowo i nie zacinają się, czy części nie są pęknięte lub uszkodzone w sposób wpływający negatywnie na działanie narzędzia elektrycznego. Przed zastosowaniem narzędzia elektrycznego zapewnić naprawę uszkodzonych części.** Wiele wypadków jest spowodowanych nieprawidłową konserwacją narzędzi elektrycznych.

f) **Narzędzia tnące muszą być ostre i utrzymywane w stanie czystości.** Starannie konserwowane narzędzia tnące z krawędziami tnącymi rzadziej się zacinają i są łatwiejsze w obsłudze.

g) **Używać narzędzi elektrycznych, narzędzia roboczego, narzędzi roboczych itd. zgodnie z niniejszymi instrukcjami. Uwzględnić warunki pracy i wykonywane czynności.** Używanie narzędzia elektrycznego do zastosowań innych, niż przewidziane, może prowadzić do niebezpiecznych sytuacji.

h) **Uchwyty i powierzchnie uchwytu utrzymywać w stanie suchym, czystym i wolnym od oleju i smaru.** Śliskie uchwyty i powierzchnie uchwytu nie pozwalają na bezpieczne trzymanie elektronarzędzia i kontrolę nad nim w nieoczekiwanych sytuacjach.

5) Serwis

a) **Naprawę narzędzia elektrycznego może wykonywać wyłącznie wykwalifikowany personel i tylko przy użyciu oryginalnych części zamiennych.** Zapewnia to bezpieczeństwo dalszej pracy narzędzia elektrycznego.

Wskazówki dotyczące bezpieczeństwa dla systemów natrysku farby

a) **Nie rozpylać na siebie, inne osoby lub zwierzęta. Trzymać ręce i inne części ciała z dala od strumienia natrysku.** Jeśli strumień natrysku przeniknie przez skórę, natychmiast zasięgnąć porady lekarza. Rozpylony środek może przeniknąć przez skórę nawet przez osłonę rąk i zostać wprowadzony do organizmu.

b) **Nie należy traktować wstrzyknięcia jak zwykłego cięcia. Strumień wysokociśnieniowy może wstrzyknąć toksyny do organizmu i spowodować poważne obrażenia (np. martwica, utrata kończyn).** W przypadku wstrzyknięcia na skórę należy natychmiast zasięgnąć porady lekarza.

c) **Nie należy używać urządzenia w miejscach podlegających przepisom o ochronie przeciwwybuchowej.**

d) **Obszar roboczy należy utrzymywać w czystości, dobrze oświetlony i wolny od pojemników z farbą lub rozpuszczalnikiem, szmat i innych materiałów łatwopalnych.** Możliwe niebezpieczeństwo samozapłonu. Należy przechowywać sprawne gaśnice / sprzęt gaśniczy, który jest stale dostępny.

e) **Nie natryskiwać i nie czyścić materiałami, których temperatura zapłonu jest niższa niż 21 °C. Stosować materiały na bazie wody, nisko lotnych węglowodorów lub podobnych materiałów**. Lotne, parujące rozpuszczalniki tworzą środowisko wybuchowe.

f) **Nie natryskiwać w pobliżu źródeł zapłonu, takich jak iskry ładunków elektrostatycznych, otwarte płomienie, lampy błyskowe, gorące przedmioty, silniki, papierosy oraz iskry powstające podczas podłączania i odłączania przewodów zasilających lub obsługi przełączników.** Takie źródła iskier mogą spowodować zapłon otoczenia.

g) **Nie rozpryskiwać materiałów, o których nie wiadomo, że są niebezpieczne.** Nieznane materiały mogą stworzyć niebezpieczne warunki.

h) **Stosować dodatkowe osobiste wyposażenie ochronne, takie jak odpowiednie rękawice ochronne i maskę ochronną lub maskę przeciwpyłową podczas natryskiwania lub obchodzenia się z chemikaliami.** Stosowanie osobistego wyposażenia ochronnego w odpowiednich warunkach zmniejsza narażenie na działanie substancji niebezpiecznych.

i) **Należy być świadomym wszelkich zagrożeń związanych z natryskiwanym materiałem. Przestrzegać oznaczeń na pojemniku lub informacji producenta natryskiwanego materiału, w tym instrukcji stosowania osobistego wyposażenia ochronnego.** Należy postępować zgodnie z instrukcjami producenta, aby zmniejszyć ryzyko pożaru i obrażeń spowodowanych przez toksyny, substancje rakotwórcze itp.

j) **Zapewnić dobrą wentylację w obszarze natrysku i wystarczającą ilość świeżego powietrza w całym pomieszczeniu.** Nosić ochronę dróg oddechowych.

k) Pistoletu natryskowego nie wolno używać do natryskiwania substancji łatwopalnych. Pistoletów natryskowych nie wolno czyścić łatwopalnymi rozpuszczalnikami.

l) Przed uruchomieniem pompy natryskowej należy zabezpieczyć wszystkie węże, przyłącza i części filtra. Niezabezpieczone części mogą poluzować się z dużą siłą lub płyn może wyciec pod wysokim ciśnieniem, powodując poważne obrażenia. Zawsze podczas montażu lub demontażu dyszy oraz podczas przerywania pracy należy zabezpieczyć pistolet natryskowy.

m) Podczas pracy należy spodziewać się odbicia pistoletu natryskowego. Przy wysokim ciśnieniu roboczym naciśnięcie dźwigni spustu powoduje siłę odrzutu do 15 N. Jeśli użytkownik nie jest na to przygotowany, może zostać odepchnięty lub stracić równowagę. Może to spowodować obrażenia. Stała ekspozycja na to odbicie może prowadzić do trwałego uszczerbku na zdrowiu.

n) Produkt musi być podłączony do prawidłowo uziemionego gniazdka. Przyłącze musi być wyposażone w wyłącznik różnicowoprądowy INF ≤ 30 mA.

o) Przed podłączeniem produktu upewnić się, że dane na tabliczce znamionowej są zgodne z parametrami sieci.

p) Przed przystąpieniem do jakichkolwiek prac przy produkcie należy zredukować ciśnienie i odłączyć wtyczkę sieciową od gniazdka.

q) Uziemić obiekt, który ma być obrabiany.

r) Należy zawsze nosić odpowiednie okulary ochronne, aby chronić oczy przed niebezpiecznymi oparami i cieczami.

s) Nosić odzież ochronną, aby nie dopuścić do kontaktu farby ze skórą i włosami.

t) Przed każdym użyciem sprawdzić dokładnie wąż wysokociśnieniowy pod kątem uszkodzeń.

u) Nigdy nie ciągnąć za wąż wysokociśnieniowy w celu przesunięcia produktu.

v) Unikać zaginania lub załamywania węża wysokociśnieniowego.

w) Chronić wąż wysokociśnieniowy przed ostrymi przedmiotami i krawędziami.

x) Ułożyć wąż wysokociśnieniowy tak, aby nie było ryzyka potknięcia.

Ryzyka szczątkowe

Produkt został skonstruowany zgodnie z najnowszym stanem techniki i uznanymi zasadami bezpieczeństwa technicznego. Jednak podczas pracy mogą się pojawić poszczególne ryzyka szczątkowe.

- Zagrożenie zdrowia spowodowane prądem w przypadku stosowania nieprawidłowych elektrycznych przewodów przyłączeniowych.
- Ponadto, pomimo wszelkich podjętych kroków, mogą się pojawić ukryte ryzyka szczątkowe.

- Ryzyka szczątkowe można zminimalizować przestrzegając rozdziału „Wskazówki bezpieczeństwa” oraz „Użytkowanie zgodne z przeznaczeniem”, jak i całej instrukcji eksploatacji.
- Nie dopuszczać do niezamierzonego uruchomienia produktu.
- Nie zbliżać rąk do obszaru roboczego, gdy produkt jest uruchomiony.
- Przestrzegać zalecanych wskazówek konserwacji i bezpieczeństwa, zawartych w instrukcji obsługi.

⚠ OSTRZEŻENIE

Niniejsze narzędzie elektryczne wytwarza podczas pracy pole elektromagnetyczne. Pole to może w pewnych okolicznościach wpływać negatywnie na aktywne lub pasywne implanty medyczne. W celu zmniejszenia ryzyka poważnych lub śmiertelnych obrażeń, osobom z implantami medycznymi przed użyciem narzędzia elektrycznego zalecamy konsultację z lekarzem i producentem.

8 Montaż

⚠ OSTRZEŻENIE

Przed rozpoczęciem wszelkich prac związanych z ustawianiem, obsługą techniczną i naprawą wyciągnąć wtyczkę sieciową!

Wymagane narzędzia:

- 2x klucz płaski RK 17/19 mm (13)

8.1 Montaż węża wysokociśnieniowego (2a) (rys. 3, 4)

1. Założyć wąż wysokociśnieniowy (2a) na gwint przyłączeniowy (2) na korpusie produktu.
2. Dokręcić wąż wysokociśnieniowy (2a). Zabezpieczyć przy tym gwint przyłączeniowy (2). Zastosować dwa klucze płaskie RK17/19 mm (13).
3. Założyć drugi koniec węża wysokociśnieniowego (2a) na gwint przyłączeniowy (9f) pistoletu wtryskowego farby (9).
4. Dokręcić wąż wysokociśnieniowy (2a). Zabezpieczyć przy tym gwint przyłączeniowy (9f). Zastosować dwa klucze płaskie RK17/19 mm (13).

8.2 Montaż uchwytu filtra (8a) (rys. 5)

Uchwyt filtra służy do mocowania zabrudzonego węża odsysającego z filtrem ssania, co zapobiega niekontrolowanemu wyciekowi natryskiwanego materiału.

1. Wkręcić uchwyt filtra (8a) w gwint w stelażu podstawowym (8).

8.3 Montaż przedłużenia (11) (rys. 6)

W razie potrzeby można zamontować przedłużenie (11) między pistoletem wtryskowym farby (9) i osłoną dyszy (10).

1. Odkręcić osłonę dyszy (10) od pistoletu wtryskowego farby (9) obracając w kierunku przeciwnym do ruchu wskazówek zegara.
2. Zamontować przedłużenie (11) na pistolecie wtryskowym farby (9).
3. Przykręcić osłonę dyszy (10) po drugiej stronie przedłużenia (11).

⚠ OSTRZEŻENIE

Nigdy nie używać produktu z uszkodzoną dyszą lub bez dyszy!

9 Przed uruchomieniem

UWAGA

Przed uruchomieniem produkt należy całkowicie zmontować!

⚠ OSTRZEŻENIE

Niebezpieczeństwo odniesienia obrażeń!

Wtyczkę sieciową należy wkładać do gniazda dopiero wtedy, gdy produkt jest gotowy do użycia.

Umieść produkt na płaskiej, równej powierzchni.

9.1 Zabezpieczanie/odbezpieczanie pistoletu wtryskowego farby (9) (rys. 7)

Przed przystąpieniem do jakichkolwiek prac nastawczych, czyszczenia i konserwacji należy zabezpieczyć dźwignię spustu (9b).

1. Obrócić dźwignię zabezpieczającą spustu (9c) do tyłu, aby zabezpieczyć dźwignię spustu (9b).
2. Obrócić dźwignię zabezpieczającą spustu (9c) w dół, aby odbezpieczyć dźwignię spustu (9b).

9.2 Przeprowadzanie redukcji ciśnienia (rys. 8)

Redukcję ciśnienia należy wykonywać zawsze, gdy produkt ma być wyłączony, czyszczony lub poddawany konserwacji.

1. Zabezpieczyć pistolet wtryskowy farby (9) zgodnie z opisem w *9.1*.
2. Wyłączyć produkt, ustawiając włącznik/wyłącznik (4) na pozycję „0“.
3. Ustawić przełącznik funkcji (5) w pozycji „Prime”.
4. Obrócić regulator ciśnienia (1) na pozycję „Prime”.
5. Przytrzymać pistolet wtryskowy farby (9) nad pustym zbiornikiem.
6. Odbezpieczyć pistolet wtryskowy farby (9) zgodnie z opisem w *9.1*.
7. Pociągnąć dźwignię spustu (9b), tak aby ciśnienie mogło całkowicie uwolnić się z systemu.
8. Zabezpieczyć pistolet wtryskowy farby (9) zgodnie z opisem w *9.1*.

9.3 Ustawianie dyszy natryskowej (10a) (rys. 9)

Wskazówka:

Kierunek strumienia natrysku zależy od pożądanego kierunku pracy. Przy poziomym kierunku pracy zalecany jest pionowy strumień natrysku. W przypadku pionowego kierunku pracy - poziomy strumień natrysku.

1. Wykonać redukcję ciśnienia zgodnie z opisem w *9.2.*
2. Poluzować lekko osłonę dyszy (10) na pistolecie wtryskowym farby (9).
3. Obrócić osłonę dyszy (10), aby ustawić dyszę natryskową (10a) w celu wykonania planowanych prac.
4. Dysza natryskowa (10a) u góry: kierunek poziomy.
5. Dysza natryskowa (10a) z boku: kierunek pionowy.
6. Należy zwracać uwagę, aby strzałka na dyszy natryskowej (10a) wskazywała w kierunku natrysku.
7. Zabezpieczyć pozycję dokręcając osłonę dyszy (10).

10 Obsługa

⚠ OSTRZEŻENIE

Upewnić się, że produkt został prawidłowo przygotowany!

Wskazówka:

Silnik włącza się i wyłącza w trakcie eksploatacji, aby wyregulować ciśnienie. Jest to normalny proces.

10.1 Włączanie/wyłączanie (rys. 11)

1. Umieścić wąż odsysający (7) i wąż powrotny (5a) w pojemniku z farbą. Zwracać uwagę, aby na wężu odsysającym (7) znajdował się filtr ssania (7a). Filtr ssania musi być całkowicie zanurzony w farbie w trakcie eksploatacji. W przeciwnym razie istnieje zagrożenie zassania powietrza.
2. Ustawić przełącznik funkcji (5) w pozycji „Prime”.
3. Obrócić regulator ciśnienia (1) na pozycję „Prime”.
4. Włożyć wtyczkę sieciową do gniazda sieciowego z odpowiednim bezpiecznikiem.
5. Przełączyć włącznik/wyłącznik na pozycję „I”.
6. Obrócić regulator ciśnienia (1) na pozycję „0”, jeżeli farba będzie spływać z powrotem do wiadra z farbą przez wąż powrotny (5a).
7. Obrócić przełącznik funkcji (5) na pozycję „Spray”.
8. Ustawić regulator ciśnienia (1) w pozycji „Low Spray”.
9. Przytrzymać pistolet wtryskowy farby (9) nad pustym zbiornikiem.
10. Odbezpieczyć pistolet wtryskowy farby (9) zgodnie z opisem w *9.1.*
11. Nacisnąć dźwignię spustu (9b) i obracać regulator ciśnienia (1) powoli do góry, do momentu znalezienia odpowiedniego ustawienia dla wykonywanej czynności. Natryskiwany materiał powinien wyciekać równym, ciągłym strumieniem.
12. Zabezpieczyć pistolet wtryskowy farby (9) zgodnie z opisem w *9.1.*

10.2 Prędkość ruchu (rys. 10)

Wypryskać próbnie powierzchnię na kawałku materiału, aby ustalić wymaganą prędkość ruchu dla danego ustawienia ciśnienia.

- Przy niższym ciśnieniu konieczne są wolniejsze ruchy.
- Przy wyższym ciśnieniu konieczne są szybsze ruchy.

11 Wskazówki dotyczące pracy

Wskazówka:

Wynik natrysku jest uzależniony w znacznym stopniu od prawidłowej techniki natrysku.

- Zaczynać zawsze przy krawędzi powierzchni natrysku.
- Wykonać najpierw rozpylanie, a następnie nacisnąć dźwignię spustu.
- Unikać przerw w obrębie powierzchni natrysku.
- Ruchu przy natryskiwaniu nie należy prowadzić z nadgarstka, lecz ramieniem. Dzięki temu podczas natrysku zawsze zachowana jest taka sama odległość między pistoletem wtryskowym farby a powierzchnią.
- Na podstawie praktycznych testów należy określić optymalną odległość od powierzchni.
- Równomierne prowadzenie pistoletu natryskowego pozwala uzyskać równomierną jakość powierzchni.
- Regularnie przecierać dyszę i głowicę dyszy podczas użytkowania, aby zapobiec zatkaniu się dyszy.
- Każde pasmo powinno zachodzić na siebie w około 30%. W ten sposób uzyskuje się równomierną powłokę.
- Nakładać tylko jedną warstwę na raz. Przed nałożeniem kolejnej warstwy należy zawsze pozostawić pierwszą warstwę do całkowitego wyschnięcia.

12 Przyłącze elektryczne

Zainstalowany silnik elektryczny jest gotowy do eksploatacji. Przyłącze odpowiada odnośnym przepisom VDE (Związek Elektryków Niemieckich) oraz normom DIN. Przyłącze sieciowe zapewniane przez klienta oraz zastosowany przewód przedłużający muszą odpowiadać tym przepisom.

12.1 Uszkodzony przewód elektryczny

Na przewodach elektrycznych powstają często uszkodzenia izolacji.

Przyczyną może być:

- miejsca docisku, w przypadku gdy przewody są prowadzone przez szczeliny w oknach lub drzwiach,
- miejsca zagięcia, w przypadku nieprawidłowego zamocowania lub prowadzenia przewodów,
- przecięcia, w przypadku przejechania po przewodach przyłączeniowych,
- uszkodzenia izolacji, w przypadku wyrywania z gniazdka naściennego,
- pęknięcia, spowodowane starzeniem się izolacji.

Uszkodzonych przewodów elektrycznych nie wolno używać - ze względu na uszkodzenie izolacji zagrażają życiu.

Przewody elektryczne należy regularnie kontrolować pod kątem uszkodzeń. Pamiętać, by podczas sprawdzania przewodu przyłączeniowego, nie był on podłączony do sieci prądowej.

Przewody elektryczne muszą odpowiadać właściwym przepisom VDE (Związek Elektryków Niemieckich) oraz normom DIN. Stosować wyłącznie przewody elektryczne tym samym oznaczeniem.

Z zasady należy umieścić nadruk oznaczenia typu na przewodzie.

Wskazówki dotyczące bezpieczeństwa odnoszące się do wymiany uszkodzonych przewodów przyłączeniowych do sieci

Rodzaj przyłącza Y

Jeżeli wymagana jest wymiana przewodu przyłączeniowego do sieci, należy zlecić jego wymianę przez producenta lub jego przedstawiciela, aby uniknąć zagrożeń dla bezpieczeństwa.

12.2 Silnik prądu przemiennego

Podłączanie oraz naprawy wyposażenia elektrycznego mogą być przeprowadzane przez wykwalifikowanego elektryka.

- Zwracać uwagę, aby napięcie sieciowe odpowiadało napięciu na tabliczce znamionowej produktu.
- Przedłużacze o długości 25 m muszą posiadać przekrój wynoszący 1,5 milimetra kwadratowego.

13 Czyszczenie i konserwacja

⚠ OSTRZEŻENIE

Prace naprawcze i konserwacyjne, które nie są opisane w niniejszej instrukcji eksploatacji, należy zlecać wyspecjalizowanemu warsztatowi. Stosować wyłącznie oryginalne części zamienne.

⚠ OSTRZEŻENIE

Nieprawidłowa konserwacja lub czyszczenie może spowodować obrażenia!

⚠ OSTRZEŻENIE

Podczas czyszczenia, napraw i konserwacji produkt może się niespodziewanie uruchomić, powodując obrażenia i oparzenia.

– Wyłączyć produkt.
– Wyciągnąć wtyczkę sieciową.
– Pozostawić produkt do schłodzenia.

13.1 Czyszczenie

1. W miarę możliwości osłony, szczeliny wentylacyjne i obudowę silnika powinny być wolne od pyłu i zanieczyszczeń. Produkt czyścić czystą ściereczką lub przedmuchiwać sprężonym powietrzem pod niskim ciśnieniem. Zalecamy czyszczenie produktu bezpośrednio po każdym użyciu.
2. Otwory wentylacyjne muszą być zawsze drożne.
3. Nie używać detergentów ani rozpuszczalników; mogą one spowodować korozję plastikowych części produktu wykonanych. Zwracać uwagę, aby do wnętrza produktu nie dostała się woda.

13.1.1 Wybór czyszczenia

Różny natryskiwany materiał można usuwać przy użyciu różnych roztworów czyszczących. Zawsze należy zapoznać się z informacją producenta danego materiału natryskiwanego.

Natryskiwany materiał na bazie wody (np.: farby akrylowe):

- Do czyszczenia używać tylko wody.
- Do czyszczenia zalecamy użycie 10-15 litrów wody.

Natryskiwany materiał na bazie oleju (np. farby emaliowe, lakiery):

- Stosować wyłącznie odpowiedni środek czyszczący. Przeczytać instrukcję czyszczenia na etykiecie natryskiwanego materiału.
- Następujące środki czyszczące na bazie rozpuszczalników mogą być bezpiecznie stosowane z produktem: terpentyna mineralna, rozcieńczalnik do farb.
- Terpentyna mineralna nigdy nie może być mieszana z wodą podczas czyszczenia.
- Do czyszczenia zalecamy użycie 1-2 litrów odpowiedniego roztworu czyszczącego

13.1.2 Czyszczenie produktu (rys. 11)

UWAGA

Produkt musi być czyszczony natychmiast po użyciu.

Nieprzestrzeganie tych czynności czyszczących może spowodować trwałe uszkodzenie produktu i automatycznie unieważnić gwarancję.

Wymagane narzędzia:

- 2x klucz płaski RK 17/19 mm (13)
- Śrubokręt do wkrętów z rowkiem krzyżowym*

* = opcjonalnie w zakresie dostawy!

1. Przekręcić regulator ciśnienia (1) na pozycję „Prime/Clean”.
2. Ustawić przełącznik funkcji (5) w pozycji „Prime”.
3. Umieścić wąż odsysający (7) w wiadrze z odpowiednim roztworem czyszczącym, a wąż powrotny (5a) w pustym pojemniku.
4. Włączyć produkt, ustawiając włącznik/wyłącznik (4) na pozycję „I“.
5. Poczekać, aż roztwór czyszczący będzie równomiernie wypływał z węża powrotnego (5a).
6. Ustawić przełącznik funkcji (5) w pozycji „Spray”.
7. Skierować pistolet wtryskowy farby (9) do pustego wiadra.
8. Odbezpieczyć pistolet wtryskowy farby zgodnie z opisem w *9.1*.
9. Przytrzymać wciśniętą dźwignię spustu (9b), aby rozpylić roztwór czyszczący w systemie. Kontynuować natryskiwanie, aż z pistoletu wtryskowego farby (9) wypłynie tylko roztwór czyszczący. W razie potrzeby napełnić jeszcze raz roztworem czyszczącym.

10. Wyłączyć produkt, ustawiając włącznik/wyłącznik (4) na pozycję „0“.

13.1.2.1 Czyszczenie filtra ssania (7a) (rys. 12)

1. Śrubokrętem do wkrętów z rowkiem krzyżowym poluzować śrubę na opasce zaciskowej (7b) filtra ssania (7a).
2. Wyjąć filtr ssania (7a) z węża odsysającego (7) i przepłukać go w odpowiednim roztworze czyszczącym.
3. Założyć z powrotem filtr ssania (7a) na wąż odsysający (7) i zamocować go opaską zaciskową (7b). Użyć śrubokręta do wkrętów z rowkiem krzyżowym.

13.1.2.2 Czyszczenie pistoletu wtryskowego farby (9) (rys. 13)

⚠ OSTROŻNIE

Upewnić się, że produkt jest wyłączony i wykonano redukcję ciśnienia.

1. Odkręcić pistolet wtryskowy farby (9) z węża odsysającego (2a). Zastosować dwa klucze płaskie RK17/19 mm (13).
2. Zdjąć osłonę dyszy (10) z pistoletu wtryskowego farby (9) i wykręcić dyszę natryskową (10a).
3. Wyjąć kołek dystansowy (10b) i uszczelkę (10c) z osłony dyszy (10). Jeżeli uszczelka (10c) jest uszkodzona lub porowata, wymienić ją na uszczelkę zastępczą, objętą zakresem dostawy (14).
4. Odczepić kabłąk (9d) nad dźwignią spustu (9b).
5. Odkręcić uchwyt (9a) od pistoletu wtryskowego farby (9) i zdjąć filtr HEA (9e) z uchwytu (9a). Użyć klucza płaskiego RK17/19 mm (13).
6. Sprawdzić filtr HEA (9e) pod kątem uszkodzeń i wymienić natychmiast uszkodzony element.
7. Wyczyścić dokładnie wszystkie elementy odpowiednim roztworem czyszczącym i szczotką czyszczącą (12).
8. Założyć z powrotem pistolet wtryskowy farby (9) w odwrotnej kolejności.

13.1.2.3 Czyszczenie uchwytu filtra (8a)

1. Odkręcić uchwyt filtra (8a) od produktu.
2. Umyć dokładnie uchwyt filtra (8a) odpowiednim roztworem czyszczącym.
3. Przykręcić z powrotem uchwyt filtra (8a) na produkcie.

13.2 Konserwacja

⚠ OSTROŻNIE

Upewnić się, że produkt jest wyłączony i wykonano redukcję ciśnienia.

Wymagane narzędzia:

- Śrubokręt do wkrętów z rowkiem krzyżowym*
- Klucz płaski RK 32 mm*

* = opcjonalnie w zakresie dostawy!

13.2.1 Konserwacja zaworu wlotowego (6) (rys. 14, 15)

Na spodzie produktu znajduje się zawór wlotowy (6). Sprawdzać regularnie zawór wlotowy (6) pod kątem zabrudzeń i płynnego ruchu.

1. Wyjąć wąż odsysający (7) z zaworu wlotowego (6) ściskając klamrę metalową (6a) i wyciągając.
2. Docisnąć ostrożnie śrubokrętem w zaworze wlotowym (6) i sprawdzić w ten sposób ruchomość kulki znajdującej się w zaworze wlotowym (6).
3. Wykręcić zawór wlotowy (6) z produktu. Użyć klucza płaskiego RK32 mm.
4. W produkcie znajduje się dodatkowy zawór zwrotny z kulką. Sprawdzić również ostrożnie tę kulkę przy użyciu śrubokręta.
5. Zamontować z powrotem wszystkie elementy w odwrotnej kolejności.

13.2.2 Smarowanie pompy tłokowej (rys. 16)

Aby wydłużyć żywotność produktu konieczne jest regularne smarowanie pompy tłokowej wewnątrz produktu. Zalecamy smarowanie produktu przed każdym użyciem.

1. Napełnić objętą zakresem dostawy butelkę na olej (15) olejem SAE 5-W40.
2. Przechylić produkt lekko do tyłu.
3. Za pomocą butelki na olej (15) wprowadzić 2-3 krople oleju przez punkt smarowania (16) do wnętrza produktu.
4. Rozlany olej należy natychmiast starannie wytrzeć, a użytą w tym celu ściereczkę zutylizować zgodnie z lokalnymi przepisami.

14 Przechowywanie i transport

⚠ OSTRZEŻENIE

Niebezpieczeństwo odniesienia obrażeń i poparzenia!

Produkt może nieoczekiwania się uruchomić i doprowadzić do obrażeń.

– Przed wszelkimi pracami związanymi z czyszczeniem i konserwacją silnik należy wyłączyć.
– Poczekać, aż silnik ostygnie.
– Wyciągnąć wtyczkę sieciową.

- Całkowicie opróżnić produkt.
- Wyczyścić i sprawdzić produkt pod kątem uszkodzeń.

14.1 Przechowywanie

Przygotowanie do przechowywania

1. Wyczyścić i sprawdzić produkt pod kątem uszkodzeń.

Produkt i jego akcesoria należy przechowywać w ciemnym, suchym i zabezpieczonym przed mrozem miejscu, niedostępnym dla dzieci.
Optymalna temperatura przechowywania wynosi od 5°C do 30˚C.
Produkt należy przechowywać w oryginalnym opakowaniu.
Przykryć produkt , by chronić je przed pyłem lub wilgocią.
Przechowywać instrukcję eksploatacji produktu.

14.2 Transport

- W celu zapobiegania uszkodzeniom i obrażeniom, produkt należy zabezpieczyć przed przechyleniem i przesunięciem podczas transportu w pojazdach.
- Produkt należy chronić przed uderzeniami i silnymi wstrząsami, jakie mogą występować np. podczas przewożenia samochodem.
- Produkt może być podnoszony i przenoszony za pomocą rękojeści.

15 Naprawa i zamawianie części zamiennych

Po wykonaniu naprawy i konserwacji upewnić się, że elementy istotne pod kątem bezpieczeństwa technicznego są założone i wykazują nienaganny stan techniczny. Elementy mogące powodować obrażenia przechowywać w miejscu niedostępnym dla innych osób i dzieci.

UWAGA

Zgodnie z ustawą o odpowiedzialności cywilnej za produkt nie ponosi się odpowiedzialności za szkody powstałe wskutek nieprawidłowych napraw lub niestosowania oryginalnych części zamiennych.

Zwrócić się do serwisu klienta lub autoryzowanego specjalisty. Powyższe dotyczy również części akcesoriów.

Części zamienne i wyposażenie można zamówić w naszym punkcie serwisowym. W tym celu zeskanować kod QR znajdujący się na stronie tytułowej.

Przyłącza i naprawy

Podłączanie oraz naprawy wyposażenia elektrycznego mogą być przeprowadzane przez wykwalifikowanego elektryka.

15.1 Zamawianie części zamiennych

Przy zamawianiu części zamiennych należy podać następujące dane:

- Oznaczenie modelu
- Numer artykułu
- Dane z tabliczki znamionowej

Części zamienne / akcesoria

Olej smarowy SAE 5-W40 – nr artykułu:	3906100701
Przedłużenie - nr artykułu:	7906000702
Dysza Airless 311 – nr artykułu:	7906000707
Dysza Airless 413 - nr artykułu:	7906000703
Dysza Airless 517 – nr artykułu:	7906000706
Dysza Airless 519 – nr artykułu:	7906000704
Dysza Airless 521 – nr artykułu:	7906000705
Uchwyt dyszy – nr artykułu:	7906000708
Wąż Airless 7,6 m - nr artykułu:	7906000709
Wąż Airless 15 m – nr artykułu:	7906000711
Pistolet rozpylający Pro – nr artykułu:	7906000710
Filtr – nr artykułu:	7906000712

16 Utylizacja i recykling

Wskazówki dotyczące opakowania

Materiały opakowaniowe nadają się do recyklingu. Opakowania należy utylizować w sposób przyjazny dla środowiska.

Wskazówki dotyczące ustawy o urządzeniach elektrycznych i elektronicznych

Zużyte urządzenia elektryczne i elektroniczne nie wchodzą w skład odpadów domowych, lecz muszą być zbierane i usuwane oddzielnie!

- Zużyty sprzęt może mieć szkodliwy wpływ na środowisko i zdrowie ludzi z uwagi na potencjalną zawartość niebezpiecznych substancji, mieszanin oraz części składowych. Gospodarstwo domowe spełnia ważną rolę w przyczynianiu się do ponownego użycia i odzysku surowców wtórnych, w tym recyklingu zużytego sprzętu. Na tym etapie kształtuje się postawy, które wpływają na zachowanie wspólnego dobra jakim jest czyste środowisko naturalne.
- Zużyte baterie, które nie są na stałe zainstalowane w starym urządzeniu, należy usunąć przed oddaniem go do serwisu nie powodując zniszczenia! Ich utylizacja jest regulowana ustawą o bateriach.
- Właściciele lub użytkownicy urządzeń elektrycznych i elektronicznych są prawnie zobowiązani do ich zwrotu po zakończeniu użytkowania.
- Użytkownik końcowy jest odpowiedzialny za usunięcie swoich danych osobowych ze starego urządzenia przeznaczonego do utylizacji!
- Symbol przekreślonego kosza na śmieci oznacza, że zużytego urządzenia elektrycznego i elektronicznego nie wolno wyrzucać razem z odpadami domowymi.
- Zużyte urządzenia elektryczne i elektroniczne można bezpłatnie oddawać w następujących miejscach:
  - Publiczne punkty utylizacji lub zbiórki odpadów (np. place przy budynkach komunalnych).
  - Punkty sprzedaży urządzeń elektrycznych (stacjonarne i internetowe), o ile dystrybutorzy są zobowiązani do ich odbioru lub oferują je dobrowolnie.
  - Do trzech sztuk urządzeń elektrycznych i elektronicznych każdego typu, o długości krawędzi nie większej niż 25 centymetrów, można bezpłatnie zwrócić do producenta bez konieczności wcześniejszego zakupu nowego urządzenia od producenta lub można je oddać do innego autoryzowanego punktu zbiórki w swojej okolicy.
  - W celu uzyskania informacji na temat dodatkowych warunków przyjmowania zwrotów przez producentów i dystrybutorów należy skontaktować się z odpowiednim działem obsługi klienta.
- W przypadku dostarczenia przez producenta nowego urządzenia elektrycznego do prywatnego gospodarstwa domowego, może ono zorganizować bezpłatną zbiórkę zużytych urządzeń elektrycznych i elektronicznych na wniosek użytkownika końcowego. W tym celu należy skontaktować się z działem obsługi klienta producenta.
- Niniejsze oświadczenia dotyczą wyłącznie urządzeń zainstalowanych i sprzedawanych w krajach Unii Europejskiej i podlegających Dyrektywie Europejskiej

2012/19/UE. W krajach spoza Unii Europejskiej mogą obowiązywać inne przepisy dotyczące utylizacji zużytych urządzeń elektrycznych i elektronicznych.

17 Pomoc dotycząca usterek

W poniższej tabeli podano oznaki błędów oraz opisano sposób stosowania środków zaradczych, gdy produkt nie pracuje prawidłowo. Jeżeli mimo to nie ma możliwości zlokalizowania i usunięcia problemu, należy zwrócić się do warsztatu serwisowego.

Usterka	Możliwa przyczyna	Środek zaradczy
Produkt nie uruchamia się	Produkt niepodłączony	Podłączyć produkt.
	Kabel sieciowy uszkodzony	Zlecić wymianę kabla sieciowego.
Zbyt mało materiału natryskowego	Dysza natryskowa zatkana	Wyczyścić produkt.
	Wąż odsysający zatkany	
	Filtr ssania zbyt mocno zabrudzony	
	Regulator ciśnienia jest ustawiony zbyt nisko	
Pistolet wtryskowy farby nieszczelny	Osłona dyszy niedokręcona	Dokręcić osłonę dyszy.
	Uszczelka uszkodzona lub porowata	Wymienić uszczelkę
	Pistolet wtryskowy farby nieprawidłowo zmontowany	Rozłożyć pistolet wtryskowy farby i złożyć prawidłowo.
Rozpylanie zbyt zgrubne	Ciśnienie za wysokie	Zredukować ciśnienie na regulatorze ciśnienia.
Zastosowano zbyt dużą ilość materiału	Ciśnienie za wysokie	Zredukować ciśnienie na regulatorze ciśnienia.
	Ruch zbyt wolny	Poruszać szybciej pistoletem wtryskowym farby.
	Zbyt mały odstęp	Zwiększyć odstęp między pistoletem wtryskowym farby a powierzchnią natrysku.

18 Deklaracja zgodności UE

Tłumaczenie oryginalnej deklaracji zgodności

Producent:

Scheppach GmbH
Günzburger Straße 69
D-89335 Ichenhausen

Oświadczamy na własną odpowiedzialność, że opisany tutaj produkt jest zgodny z obowiązującymi dyrektywami i normami.

Marka: **SCHEPPACH**
Nazwa artykułu: **Bezpowietrzny system natrysku farby - PTSA600**
Nr art. **5906005901**

Dyrektywy UE:

2014/30/UE, 2006/42/EG, 2011/65/EU*,

* Wymieniony powyżej przedmiot niniejszej deklaracji jest zgodny z wymogami dyrektywy 2011/65/UE Parlamentu Europejskiego i Rady z 8 czerwca 2011 r. w sprawie ograniczenia stosowania niektórych niebezpiecznych substancji w sprzęcie elektrycznym i elektronicznym.

Zastosowane normy:

EN 62841-1:2015+AC:2015+A11:2022;
EN 1953:2013;
EN IEC 55014-1:2021;
EN IEC 55014-2:2021;
EN IEC 61000-3-2:2019+A1:2021+A2:2024;
EN 61000-3-3:2013+A1:2019+A2:2021

Pełnomocnik ds. dokumentacji:

Georg Kohler

Günzburger Str. 69
D-89335 Ichenhausen

Ichenhausen, 23.02.2026

Simon Schunk
Division Manager Product Center

Andreas Pecher
Head of Project Management

Popis sadržaja

1 Uvod 70
2 Namjenska upotreba 71
3 Opis proizvoda (sl. 1-16) 71
4 Opseg isporuke (sl. 1, 2) 71
5 Raspakiravanje 71
6 Tehnički podatci 72
7 Sigurnosne napomene 72
8 Montaža 74
9 Prije stavljanja u pogon 75
10 Rukovanje 75
11 Napomene za rad 75
12 Priključivanje na električnu mrežu 76
13 Čišćenje i održavanje 76
14 Skladištenje i transport 78
15 Popravak i naručivanje rezervnih dijelova 78
16 Zbrinjavanje i recikliranje 78
17 Otklanjanje neispravnosti 79
18 EU izjava o sukladnosti 79
19 Povećani crtež 90

Objašnjenje simbola na proizvodu

Svrha je simbola u ovom priručniku skrenuti vašu pozornost na moguće rizike. Sigurnosne simbole i objašnjenja uz njih valja pomno proučiti. Sama upozorenja ne otklanjaju rizike i ne mogu zamijeniti ispravne mjere za sprječavanje nesreća.

	Pozor! Nepridržavanje znakova sigurnosti i upozoravajućih obavijesti postavljenih na proizvodu te nepridržavanje sigurnosnih napomena i uputa za rukovanje može uzrokovati teške ozljede ili čak smrt.
	Prije stavljanja u pogon pročitajte priručnik za uporabu i sigurnosne napomene i pridržavajte ih se!
	Prije stavljanja u pogon pročitajte priručnik za uporabu i sigurnosne napomene i pridržavajte ih se!
	Nosite zaštitne naočale.
	Nosite štitnik sluha.
	U prašnjavim uvjetima nosite štitnik za disanje!
	Nosite zaštitne rukavice!
	Radove održavanja, opremanja, namještanja i čišćenja obavljajte samo kad je proizvod isključen, a mrežni utikač izvučen!
	Proizvod udovoljava važećim europskim direktivama.
	Proizvod je u skladu sa važećim srpskim smernicama.

Objašnjenje signalnih riječi u priručniku za uporabu

⚠ OPASNOST

Signalna riječ za označavanje neposredno predstojeće opasne situacije koja će, ako se ne izbjegne, uzrokovati smrt ili teške ozljede.

⚠ UPOZORENJE

Signalna riječ za označavanje potencijalno opasne situacije koja bi, ako se ne izbjegne, mogla uzrokovati smrt ili teške ozljede.

⚠ OPREZ

Signalna riječ za označavanje potencijalno opasne situacije koja bi, ako se ne izbjegne, mogla uzrokovati neznatne ili srednje teške ozljede.

POZOR

Signalna riječ za označavanje potencijalno opasne situacije koja bi, ako se ne izbjegne, mogla uzrokovati materijalne štete na proizvodu ili vlasništvu/imovini.

1 Uvod

Proizvođač:

Scheppach GmbH

Günzburger Straße 69

D-89335 Ichenhausen

Napomena:

Prema važećem njemačkom Zakonu o odgovornosti za proizvode, proizvođač ovog proizvoda ne odgovara za štete koje nastanu na ovom proizvodu ili koje ovaj proizvod uzrokuje u slučaju:

- neispravnog rukovanja
- Nepridržavanje priručnika za uporabu
- popravaka koje obave drugi, neovlašteni stručnjaci
- montaže i zamjene neoriginalnih rezervnih dijelova
- nenamjenske uporabe
- kvarova električnog sustava zbog nepridržavanja nacionalnih propisa i odredaba.

Vodite računa o sljedećem:

Priručnik za uporabu dio je proizvoda i sadrži važne informacije za siguran, stručan i ekonomičan rad. Pridržavajte se i važećih nacionalnih propisa. Prije uporabe pozorno pročitajte sve upute za uporabu i sigurnosne napomene, a proizvod rabite samo onako kako je opisano. Sačuvajte priručnik i predajte ga prilikom predaje proizvoda.

2 Namjenska upotreba

Ovaj proizvod je prikladan za premazivanje unutarnjih zidova, kao i vanjskih objekata. Ne upotrebljavajte proizvod na područjima s potencijalnom opasnosti od eksplozije.

Za upotrebu su dopušteni:

- boje i lakovi na bazi vode
- lakovi i močila
- lateks boje, antikorozivne boje

Za upotrebu nisu dopušteni:

- zapaljive tvari za premazivanje, materijali koji sadržavaju aceton ili razrjeđivač
- materijali koji sadržavaju visoko abrazivne komponente
- lužine i kisele tvari za premazivanje.

Proizvod je dopušteno rabiti samo namjenski. Svaka druga uporaba smatra se nenamjenskom. Za štete ili ozljede uzrokovane takvom uporabom odgovoran je korisnik, a ne proizvođač.

Sastavni je dio namjenske uporabe i pridržavanje sigurnosnih napomena te uputa za montažu i rad u priručniku za uporabu.

Osobe koje rabe i održavaju proizvod moraju biti upoznate s njim i podučene o mogućim opasnostima.

Proizvođač ne odgovara za izmjene na proizvodu i time uzrokovane štete.

Proizvod je dopušteno rabiti samo s originalnim dijelovima i originalnim priborom proizvođača.

Potrebno je pridržavanje propisa o sigurnosti, radu i održavanju proizvođača te dimenzija navedenih u tehničkim podatcima.

Molimo imajte na umu da naši proizvodi namjenski nisu konstruirani za komercijalnu, obrtničku ili industrijsku uporabu. Ne preuzimamo odgovornost ako se proizvod rabi u komercijalnim, obrtničkim ili industrijskim pogonima te za srodne postupke.

3 Opis proizvoda (sl. 1-16)

1. Regulator tlaka
2. Priključni navoj
2a. Visokotlačno crijevo
3. Transportna ručka
4. Sklopka za uključivanje/isključivanje
5. Funkcijska sklopka
5a. Povratno crijevo
6. Ulazni ventil
6a. Metalna stezaljka
7. Usisno crijevo
7a. Usisni filtar
7b. Crijevna obujmica
8. Osnovno postolje
8a. Držač filtra
9. Pištolj za prskanje boje
9a. Ručka
9b. Okidna poluga
9c. Sigurnosna poluga otponca
9d. Štitnik otponca
9e. Filtar
9f. Priključni navoj
10. Štitnik sapnice
10a. Sapnica za prskanje
10b. Odstojni klin
10c. Brtva
11. Produžetak
12. Četka za čišćenje
13. Viličasti ključ veličine 17/19 mm
14. Rezervna brtva
15. Bočica za ulje (prazna)
16. Mjesto podmazivanja

4 Opseg isporuke (sl. 1, 2)

Poz.	Količina	Naziv
2a.	1 x	Visokotlačno crijevo
8a.	1 x	Držač filtra
9.	1 x	Pištolj za prskanje boje
11.	1 x	Produžetak
12.	1 x	Četka za čišćenje
13.	2 x	Viličasti ključ veličine 17/19 mm
14.	1 x	Rezervna brtva
15.	1 x	Bočica za ulje (prazna)
	1 x	Bezračni sustav prskanja boje
	1 x	Priručnik za uporabu

5 Raspakiravanje

⚠ UPOZORENJE

Proizvod i ambalažni materijali nisu dječja igračka!

Djeca se ne smiju igrati plastičnim vrećicama, folijama i malim dijelovima! Postoji opasnost od gutanja i gušenja!

- Otvorite pakiranje i oprezno izvadite proizvod.
- Uklonite ambalažni materijal te ambalažne i transportne osigurače (ako postoje).
- Provjerite je li opseg isporuke potpun.
- Provjerite postoje li na proizvodu i priboru štete kod transporta. Sva oštećenja odmah prijavite otpremniku koji je isporučio proizvod. Naknadne reklamacije neće se uvažiti.
- Sačuvajte pakiranje po mogućnosti do isteka jamstvenog razdoblja.
- Prije uporabe upoznajte se s proizvodom na temelju priručnika za uporabu.
- Kao pribor te potrošne i rezervne dijelove rabite samo originalne dijelove. Rezervne dijelove možete nabaviti od ovlaštenog distributera.
- Prilikom naručivanja navedite naše brojeve artikala te tip i godinu proizvodnje proizvoda.

6 Tehnički podatci

Nazivni napon	220-240 V~ / 50 Hz
Nazivna snaga	950 W
Maks. učinak pumpanja	2,0 L/min
Maks. radni tlak	227 bar
Maks. temperatura tvari za premazivanje	40 °C
Mazivo ulje	SAE 5-W40
Stupanj zaštite	IP20
Razred zaštite	I
Masa	11 kg

Pridržavamo pravo na tehničke izmjene!

Buka i vibracije

⚠ UPOZORENJE

Buka može imati ozbiljne posljedice na vaše zdravlje. Ako buka stroja prekorači 85 dB, vi i osobe koje se nalaze u blizini svakako nosite prikladan štitnik sluha.

Vrijednosti zvuka i vibracija utvrđene su u skladu s EN 62841-1.

Karakteristične vrijednosti zvuka

Razina zvučne snage L_{wA}	96 dB
Razina zvučnog tlaka L_{pA}	84 dB
Nesigurnost mjerenja $K_{wA/pA}$	3 dB

Karakteristične vrijednosti vibracija (vibriranje šakaruka)

Vibracije a_h	0,76 m/s^2
Nesigurnost mjerenja K	1,5 m/s^2

Specificirana ukupna vrijednost vibracija i specificirana vrijednost emisije buke izmjerene su prema normiranom postupku ispitivanja i mogu se rabiti za uspoređivanje električnog alata s nekim drugim alatom.

Specificirana vrijednost emisije buke i specificirana ukupna vrijednost vibracija mogu se rabiti i za preliminarnu procjenu opterećenja.

⚠ UPOZORENJE

Vrijednosti emisije buke i vrijednost emisije vibracija mogu se razlikovati od navedenih vrijednosti tijekom stvarne uporabe električnog alata, ovisno o načinu uporabe električnog alata, a naročito o vrsti izratka.

Pokušajte što više smanjiti opterećenje. Primjer takvih mjera jest ograničavanje vremena rada. Pritom valja uzeti u obzir sve dijelove radnog ciklusa (npr. vremena u kojima je električni alat isključen i vremena u kojima je on uključen, ali radi bez opterećenja).

7 Sigurnosne napomene

Opće sigurnosne napomene za električne alate

⚠ UPOZORENJE

Pročitajte sve sigurnosne napomene, upute, crteže i tehničke podatke isporučene s ovim električnim alatom.

Nepridržavanje sljedećih uputa može uzrokovati električni udar, požar i/ili teške ozljede.

Sačuvajte sve sigurnosne napomene i upute za buduće potrebe.

Pojam „električni alat“ koji se rabi u sigurnosnim napomenama odnosi se na električne alate s napajanjem iz električne mreže (s mrežnim kabelom) ili na električne alate s akumulatorskim napajanjem (bez električnog kabela).

1) Sigurnost na radnom mjestu

a) **Radno mjesto mora biti čisto i dobro osvijetljeno.** Nered ili neosvijetljeni radni prostori mogu uzrokovati nezgode.

b) **Ne radite s električnim alatom u potencijalno eksplozivnoj atmosferi u kojoj su prisutne zapaljive tekućine, plinovi ili prašina.** Električni alati proizvode iskre koje mogu zapaliti prašinu ili pare.

c) **Udaljite djecu i druge osobe tijekom uporabe električnog alata.** U slučaju odvraćanja pozornosti možete izgubiti kontrolu nad električnim alatom.

2) Električna sigurnost

a) **Utikač električnog alata mora odgovarati utičnici. Utikač nije dopušteno ni na koji način izmijeniti. Ne rabite adapterske utikače zajedno s uzemljenim električnim alatima.** Originalni utikači i odgovarajuće utičnice smanjuju rizik od električnog udara.

b) **Izbjegavajte dodir tijela s uzemljenim površinama kao što su cijevi, radijatori, štednjaci i hladnjaci.** Postoji povećan rizik od električnog udara ako je vaše tijelo uzemljeno.

c) **Ne izlažite električne alate kiši ili vlazi.** Prodiranje vode u električni alat povećava rizik od električnog udara.

d) **Ne rabite električni kabel za nošenje ili vješanje električnog alata ili za izvlačenje utikača iz utičnice. Držite električni kabel dalje od izvora topline, ulja, oštrih rubova ili pokretnih dijelova.** Oštećeni ili zapleteni električni kabeli povećavaju rizik od električnog udara.

e) **Prilikom rada s električnim alatom na otvorenom rabite samo produžne kabele koji su prikladni i za vanjsku uporabu.** Uporaba produžnog kabela koji je prikladan za vanjski prostor smanjuje rizik od električnog udara.

f) **Ako ne možete izbjeći rad električnog alata u vlažnoj okolini, uporabite zaštitnu strujnu sklopku.** Uporaba zaštitne strujne sklopke smanjuje rizik od električnog udara.

3) Sigurnost ljudi

a) **Budite pozorni, pazite na ono što radite i postupajte razumno prilikom rada s električnim alatom. Ne rabite električni alat ako ste umorni ili pod utjeca-**

jem droge, alkohola ili lijekova. Trenutak nepozornosti prilikom uporabe električnog alata može uzrokovati najteže ozljede.

b) **Nosite osobnu zaštitnu opremu i uvijek nosite zaštitne naočale.** Nošenje osobne zaštitne opreme kao što je maska protiv prašine, neklizajuće zaštitne cipele, zaštitna kaciga ili štitnik sluha, ovisno o vrsti i uporabi električnog alata, smanjuje rizik od ozljeda.

c) **Izbjegavajte nenamjerno stavljanje u pogon. Provjerite je li električni alat isključen prije nego što ga priključite na električnu mrežu i/ili akumulator, prije podizanja ili nošenja.** Nošenje električnog alata s prstom na sklopki ili priključivanje uključenog električnog alata na električnu mrežu može uzrokovati nezgode.

d) **Prije uključivanja električnog alata uklonite alate za namještanje ili ključ za vijke.** Alat ili ključ koji se nalazi na okretnom dijelu električnog alata može uzrokovati ozljede.

e) **Izbjegavajte neobičan položaj tijela. Zauzmite siguran položaj tijela i uvijek održavajte ravnotežu.** Na taj način moći ćete električni alat bolje kontrolirati u nepredvidljivim situacijama.

f) **Nosite odgovarajuću odjeću. Ne nosite široku odjeću ili nakit. Maknite kosu i odjeću dalje od pokretnih dijelova.** Pokretni dijelovi mogu zahvatiti labavu odjeću, nakit ili dugu kosu.

g) **Ako je moguće montiranje naprava za usisavanje i prikupljanje prašine, njih valja priključiti i ispravno rabiti.** Uporaba sustava za usisavanje prašine može smanjiti opasnosti uzrokovane prašinom.

h) **Ne uljuljajte se u lažni osjećaj sigurnosti i ne kršite sigurnosna pravila za električne alate, čak i ako ste nakon dugotrajne uporabe upoznati s električnim alatom.** Nemarno postupanje može u djeliću sekunde uzrokovati teške ozljede.

4) Uporaba i rukovanje električnim alatom

a) **Ne preopterećujte električni alat. Rabite prikladan električni alat za vaš zadatak.** Prikladnim električnim alatom radit ćete bolje i sigurnije u specificiranom rasponu snage.

b) **Ne rabite električni alat ako je sklopka oštećena.** Električni alat koji se ne može više uključiti ili isključiti opasan je i mora se popraviti.

c) **Izvucite utikač iz utičnice i/ili izvadite prenosivi akumulator prije obavljanja namještanja uređaja, mijenjanja radnih alata ili polaganja električnog alata.** Tom mjerom opreza sprječava se nenamjerno pokretanje električnog alata.

d) **Spremite električne alate koje ne rabite izvan dosega djece. Ne dopustite da električni alat rabe osobe koje nisu upoznate s njim ili koje nisu pročitale ove upute.** Električni alati su opasni ako ih rabe neiskusne osobe.

e) **Pozorno njegujte električne alate i radni alat. Provjerite funkcioniraju li pokretni dijelovi ispravno i da ne zapinju, jesu li dijelovi slomljeni ili toliko oštećeni toliko da onemogućavaju funkcioniranje električnog alata. Prije uporabe električnog alata zatražite popravak oštećenih dijelova.** Mnoge nezgode uzrokovane su upravo lošim održavanjem električnih alata.

f) **Alate za rezanje redovito oštrite i čistite.** Pozorno održavani alati za rezanje s oštrim reznim rubovima manje će zapinjati i lakše ih je kontrolirati.

g) **Rabite električni alat, radni alat, nastavke itd. prema ovim uputama. Pritom vodite računa o radnim uvjetima i zadatku koji valja obaviti.** Uporaba električnih alata za primjene za koje on nije predviđen može uzrokovati opasne situacije.

h) **Ručke i prihvatne površine moraju biti suhe, čiste i očišćene od ulja i masnoće.** Skliske ručke i prihvatne površine ne omogućavaju sigurno rukovanje i nadzor nad električnim alatom u nepredviđenim situacijama.

5) Servisiranje

a) **Električni alat smije popravljati samo kvalificirani stručnjak i to samo s originalnim rezervnim dijelovima.** Tako ćete biti sigurni da je električni alat i dalje siguran.

Sigurnosne napomene za sustave za prskanje boje

a) **Ne prskajte po sebi, drugim ljudima ili životinjama. Držite šake i druge dijelove tijela dalje od mlaza prskanja.** Ako mlaz prskanja prodre u kožu, odmah potražite liječničku pomoć. Samo prskano sredstvo može prodrijeti u kožu, čak kroz rukavicu, i ubrizgati se u vaše tijelo.

b) **Ne smatrajte prskanje jednostavnim postupkom. Visokotlačni mlaz može ubrizgati otrovne tvari u tijelo i uzrokovati teške ozljede (npr. nekroze, gubitak udova).** U slučaju ubrizgavanja pod kožu odmah potražite liječničku pomoć.

c) **Ne upotrebljavajte uređaj na radnim mjestima koja podliježu propisima o zaštiti od eksplozije**.

d) **Radno mjesto održavajte čistim, dobro osvijetljenim i bez spremnika s bojom ili otapalima, krpa i drugih zapaljivih materijala.** Moguća opasnost od samozapaljenja. U svakom trenutku imajte u pripravnosti ispravne vatrogasne aparate / opremu za gašenje požara.

e) **Ne prskajte i ne čistite materijalima čija je točka zapaljenja niža od 21 °C. Upotrebljavajte materijale na bazi vode, poluhlapljivih ugljikovodika ili sličnih materijala**. Lakohlapljiva, isparavajuća otapala stvaraju eksplozivno okruženje.

f) **Ne prskajte u blizini izvora zapaljenja kao što su iskre statičkog elektriciteta, otvoreni plamen, kontrolni plamen, vrući predmeti, motori, cigarete i iskre od ukopčavanja i iskopčavanja električnih kabela ili upravljanja sklopkama.** Takvi izvori iskri mogu uzrokovati zapaljenje okolnog područja.

g) **Ne prskajte materijale ako nije poznato predstavljaju li opasnost.** Nepoznati materijali mogu stvoriti opasne uvjete.

h) **Nosite dodatnu osobnu zaštitnu opremu kao što su odgovarajuće zaštitne rukavice i zaštitna ili respiratorna maska prilikom prskanja ili rukovanja kemikalijama.** Nošenje zaštitne opreme primjerene uvjetima smanjuje izloženost opasnim tvarima.

i) **Budite svjesni svih opasnosti koje predstavlja sredstvo za prskanje. Pridržavajte se oznaka na spremniku ili informacija proizvođača sredstva za**

prskanje, uključujući i zahtjev za upotrebu osobne zaštitne opreme. Slijedite upute proizvođača kako biste smanjili rizik od požara i ozljeda uzrokovanih otrovima, karcinogenima itd.

j) **Osigurajte dobru ventilaciju u području prskanja i dovoljnu količinu svježeg zraka u cijeloj prostoriji.** Nosite štitnik za disanje.

k) Pištolj za prskanje ne smije se upotrebljavati za prskanje zapaljivih tvari. Pištolji za prskanje ne smiju se čistiti zapaljivim otapalima.

l) Prije pokretanja pumpe za prskanje osigurajte sva crijeva, spojeve i dijelove filtra. Neosigurani dijelovi mogu se olabaviti velikom silom ili tekućina može isteći pod visokim tlakom, što može uzrokovati teške ozljede. Uvijek osigurajte pištolj za prskanje prilikom montaže ili demontaže sapnice i tijekom prekida rada.

m) Očekujte trzaj pištolja za prskanje tijekom rada. Pri visokom radnom tlaku povlačenje okidne poluge uzrokuje reaktivnu silu do 15 N. Ako niste spremni na to, ruka vam može biti odbačena ili možete izgubiti ravnotežu. To može uzrokovati ozljede. Dugotrajna izloženost tom trzaju može uzrokovati trajna zdravstvena oštećenja.

n) Proizvod mora biti priključen preko propisno uzemljene utičnice sa zaštitnim kontaktom. Priključak mora biti opremljen zaštitnom strujnom sklopkom INF ≤ 30 mA.

o) Prije priključivanja proizvoda provjerite podudaraju li se podatci na označnoj pločici s vrijednostima električne mreže.

p) Prije svih radova na proizvodu otpustite tlak i izvucite mrežni utikač iz utičnice.

q) Uzemljite objekt na kojem ćete raditi.

r) Uvijek nosite prikladne zaštitne naočale kako biste spriječili ulazak opasnih para i tekućine u oči.

s) Nosite zaštitnu odjeću kako biste spriječili da boja dospije na kožu i kosu.

t) Prije svake upotrebe temeljito provjerite ima li oštećenja na visokotlačnom crijevu.

u) Nikada ne povlačite visokotlačno crijevo radi premještanja proizvoda.

v) Izbjegavajte savijanje ili prelamanje visokotlačnog crijeva.

w) Zaštitite visokotlačno crijevo od oštrih predmeta i rubova.

x) Položite visokotlačno crijevo tako da ne predstavlja opasnost od spoticanja.

Potencijalni rizici

Proizvod je konstruiran prema aktualnom stanju tehnologije i prihvaćenim pravilima o tehničkoj sigurnosti. Unatoč tome, prilikom rada mogu se pojaviti potencijalni rizici.

- Opasnost za zdravlje zbog električne energije u slučaju uporabe neispravnih električnih kabela.
- Osim toga, unatoč svim poduzetim mjerama opreza, mogu postojati skriveni potencijalni rizici.
- Potencijalne rizike moguće je smanjiti na minimum pridržavanjem „sigurnosnih napomena“ i „namjenske uporabe“ te cijelog priručnika za uporabu.
- Izbjegavajte nenamjerno pokretanje proizvoda.
- Držite šake dalje od radnog područja kada proizvod radi.
- Pridržavajte se propisanih napomena za održavanje i sigurnost iz priručnika za uporabu.

⚠ UPOZORENJE

Ovaj električni alat tijekom rada proizvodi elektromagnetsko polje. To polje može u određenim okolnostima ometati aktivne ili pasivne medicinske implantate. Kako bi se smanjila opasnost od teških ili smrtonosnih ozljeda, preporučujemo da se osobe s medicinskim implantatima prije rukovanja električnim alatom savjetuju sa svojim liječnikom i proizvođačem tog medicinskog implantata.

8 Montaža

⚠ UPOZORENJE

Prije svakog namještanja, servisiranja ili popravljanja izvucite mrežni utikač!

Potreban alat:

- 2x viličasti ključ veličine 17/19 mm (13)

8.1 Montiranje visokotlačnog crijeva (2a) (sl. 3, 4)

1. Priključite visokotlačno crijevo (2a) na priključni navoj (2) na tijelu proizvoda.
2. Pritegnite visokotlačno crijevo (2a). Pritom poduprite priključni navoj (2). Upotrijebite dva viličasta ključa veličine 17/19 mm (13).
3. Drugi kraj visokotlačnog crijeva (2a) priključite na priključni navoj (9f) na pištolju za prskanje boje (9).
4. Pritegnite visokotlačno crijevo (2a). Pritom poduprite priključni navoj (9f). Upotrijebite dva viličasta ključa veličine 17/19 mm (13).

8.2 Montiranje držača filtra (8a) (sl. 5)

Držač filtra služi za smještanje prljavog usisnog crijeva i usisnog filtra, čime se sprječava nekontrolirano curenje sredstva za prskanje.

1. Uvrnite držač filtra (8a) u navoj u osnovnom postolju (8).

8.3 Montiranje produžetka (11) (sl. 6)

Po potrebi se između pištolja za prskanje boje (9) i štitnika sapnice (10) može montirati produžetak (11).

1. Odvrnite štitnik sapnice (10) s pištolja za prskanje boje (9) okretanjem nalijevo.
2. Montirajte produžetak (11) na pištolj za prskanje boje (9).
3. Pričvrstite štitnik sapnice (10) na drugu stranu produžetka (11).

⚠ UPOZORENJE

Nikada ne rabite proizvod bez sapnice ili s oštećenom sapnicom!

9 Prije stavljanja u pogon

POZOR

Prije stavljanja u pogon svakako kompletno montirajte proizvod!

⚠ UPOZORENJE

Opasnost od ozljeda!

Utaknite mrežni utikač najprije u utičnicu kada je proizvod spreman za uporabu.

Postavite proizvod na ravnu površinu.

9.1 Blokiranje/deblokiranje pištolja za prskanje boje (9) (sl. 7)

Prije svih radova namještanja, čišćenja i održavanja okidna poluga (9b) trebala bi biti blokirana.

1. Okrenite sigurnosnu polugu otponca (9c) prema natrag radi blokiranja okidne poluge (9b).
2. Okrenite sigurnosnu polugu otponca (9c) prema dolje radi deblokiranja okidne poluge (9b).

9.2 Obavljanje otpuštanja tlaka (sl. 8)

Otpuštanje tlaka potrebno je uvijek obaviti kada se proizvod isključuje, čisti ili održava.

1. Blokirajte pištolj za prskanje boje (9) kao što je opisano u odjeljku *9.1*.
2. Isključite proizvod tako da sklopku za uključivanje/isključivanje (4) postavite u položaj „0“.
3. Postavite funkcijsku sklopku (5) u položaj „Prime“.
4. Okrenite regulator tlaka (1) u položaj „Prime“.
5. Držite pištolj za prskanje boje (9) iznad praznog spremnika.
6. Deblokirajte pištolj za prskanje boje (9) kao što je opisano u odjeljku *9.1*.
7. Povucite okidnu polugu (9b) tako da tlak može potpuno izaći iz sustava.
8. Blokirajte pištolj za prskanje boje (9) kao što je opisano u odjeljku *9.1*.

9.3 Usmjerenje sapnice za prskanje (10a) (sl. 9)

Napomena:

Usmjerenje mlaza prskanja ovisi o željenom smjeru rada. Za vodoravni smjer rada preporučuje se okomiti mlaz prskanja. Za okomiti smjer rada odaberite vodoravni mlaz prskanja.

1. Obavite otpuštanje tlaka kao što je opisano u nastavku *9.2*.
2. Nježno otpustite štitnik sapnice (10) od pištolja za prskanje boje (9).
3. Okrenite štitnik sapnice (10) kako biste poravnali sapnicu za prskanje (10a) za predstojeći rad.
4. Sapnica za prskanje (10a) gore: vodoravno usmjerenje.
5. Sapnica za prskanje (10a) bočno: okomito usmjerenje.
6. Pobrinite se za to da strelica na sapnici za prskanje (10a) pokazuje u smjeru prskanja.
7. Osigurajte taj položaj pritezanjem štitnika sapnice (10).

10 Rukovanje

⚠ UPOZORENJE

Pobrinite se za to da je proizvod propisno pripremljen!

Napomena:

Motor se tijekom rada uključuje i isključuje radi reguliranja tlaka. To je normalan postupak.

10.1 Uključivanje/isključivanje (sl. 11)

1. U spremnik s bojom stavite usisno crijevo (7) i povratno crijevo (5a). Provjerite da se na usisnom crijevu (7) nalazi usisni filtar (7a). Usisni filtar mora tijekom rada uvijek biti potpuno uronjen u boju. U suprotnom postoji opasnost od usisavanja zraka.
2. Postavite funkcijsku sklopku (5) u položaj „Prime“.
3. Okrenite regulator tlaka (1) u položaj „Prime“.
4. Utaknite mrežni utikač u propisno zaštićenu mrežnu utičnicu.
5. Prebacite sklopku za uključivanje/isključivanje u položaj „I“.
6. Okrenite regulator tlaka (1) u položaj „0“ kada se boja vrati u kantu za boju kroz povratno crijevo (5a).
7. Okrenite funkcijsku sklopku (5) u položaj „Spray“.
8. Okrenite regulator tlaka (1) u položaj „Low Spray“.
9. Držite pištolj za prskanje boje (9) iznad praznog spremnika.
10. Deblokirajte pištolj za prskanje boje (9) kao što je opisano u odjeljku *9.1*.
11. Pritisnite okidnu polugu (9b) polako okrećite regulator tlaka (1) naviše dok ne pronađete prikladnu postavku za svoj zadatak. Sredstvo za prskanje trebalo bi izlaziti u ravnom, neprekinutom mlazu.
12. Blokirajte pištolj za prskanje boje (9) kao što je opisano u odjeljku *9.1*.

10.2 Brzina kretanja (sl. 10)

Poprskajte probno područje na komadu materijala kako biste odredili potrebnu brzinu kretanja za namještanje tlaka.

- Pri niskom tlaku potrebni su sporiji pokreti.
- Pri višem tlaku potrebni su brži pokreti.

11 Napomene za rad

Napomena:

Rezultat prskanja uvelike ovisi o ispravnoj tehnici prskanja.

- Uvijek počnite na rubu područja prskanja.
- Najprije napravite pokret prskanja, a tek zatim pritisnite okidnu polugu.
- Izbjegavajte prekide unutar područja prskanja.

- Ne započinjite prskanje iz ručnog zgloba, nego iz ruke. To osigurava da se tijekom cijelog postupka prskanja održava ista udaljenost između pištolja za prskanje boje i površine.
- Praktičnim testovima pronađite najbolju udaljenost do površine.
- Jednoliko vođenje pištolja za prskanje rezultira ujednačenom kvalitetom površine.
- Redovito brišite sapnicu i glavu sapnice tijekom upotrebe kako biste spriječili začepljenje sapnice.
- Preklapajte svaku traku premaza za otprilike 30 %. To stvara ujednačen premaz.
- Nanosite samo jedan sloj odjednom. Uvijek pustite da se jedan sloj potpuno osuši prije nanošenja drugog.

12 Priključivanje na električnu mrežu

Montirani elektromotor priključen je spreman za rad. Priključak udovoljava primjenjivim propisima VDE i DIN. Korisnički montiran mrežni priključak i korišteni produžni kabel moraju udovoljavati tim propisima.

12.1 Oštećeni električni priključni vodovi

Na električnim priključnim vodovima često nastaju oštećenja izolacije.

Uzroci toga mogu biti sljedeći:

- utisnuća, ako se priključni vodovi provode kroz prozore ili procjepe u vratima
- pregibi zbog neispravnog učvršćivanja ili provođenja priključnog voda
- posjekotine zbog gaženja priključnog voda
- oštećenja izolacije zbog čupanja iz zidne utičnice
- Pukotine zbog starenja izolacije.

Takvi oštećeni električni priključni vodovi ne smiju se rabiti i zbog oštećenja izolacije opasni su za život.

Redovito provjeravajte oštećenost električnih priključnih vodova. Prilikom provjere pobrinite se za to da priključni vod nije priključen na električnu mrežu.

Električni kabeli moraju udovoljavati važećim propisima VDE i DIN. Rabite samo priključne vodove s istom oznakom.

Na priključnom kabelu mora obvezno biti otisnut tip kabela.

Sigurnosne napomene za zamjenu oštećenih ili neispravnih mrežnih priključnih kabela

Način priključivanja Y

Kada je potrebna zamjena mrežnog priključnog kabela, to mora obaviti proizvođač ili njegov distributer kako bi se izbjegli sigurnosni problemi.

12.2 Izmjenični motor

Priključivanja i popravke električne opreme smije obaviti samo ovlašteni električar.

- Provjerite odgovara li mrežni napon naponu na označnoj pločici proizvoda.
- Produžni kabeli duljine do 25 m moraju imati poprečni presjek od 1,5 mm2.

13 Čišćenje i održavanje

⚠ UPOZORENJE

Zatražite od specijalizirane radionice da obavi radove popravljanja i radove održavanja koji nisu opisani u ovom priručniku za uporabu. Rabite samo originalne rezervne dijelove.

⚠ UPOZORENJE

Nepropisno izvedeni radovi održavanja ili čišćenja mogu uzrokovati ozljede!

⚠ UPOZORENJE

Prilikom čišćenja, servisiranja i održavanja proizvod se može iznenada pokrenuti i time uzrokovati ozljede i opekline.

– Isključite proizvod.
– Izvucite mrežni utikač.
– Pustite proizvod da se ohladi.

13.1 Čišćenje

1. Zaštitne naprave, ventilacijske proreze i kućište motora čistite od prašine i prljavštine. Obrišite proizvod čistom krpom ili ga ispušite niskotlačnim stlačenim zrakom. Preporučujemo da proizvod očistite odmah nakon svake uporabe.
2. Ventilacijski otvori moraju uvijek biti slobodni.
3. Ne rabite sredstva za čišćenje ili otapala jer bi ona mogla nagristi plastične dijelove proizvoda. Pobrinite se za to da voda ne može prodrijeti u unutrašnjost proizvoda.

13.1.1 Biranje otopine za čišćenje

Sredstva za prskanje najbolje se uklanjaju raznim otopinama za čišćenje. Uvijek pročitajte informacije proizvođača za odgovarajuće sredstvo za prskanje.

Sredstvo za prskanje na bazi vode (npr.: akrilne boje):

- Za čišćenje upotrebljavajte samo vodu.
- Za čišćenje preporučujemo upotrebu 10-15 litara vode.

Sredstvo za prskanje na bazi ulja (npr. boje za emajl, lak):

- Upotrebljavajte samo prikladnu otopinu za čišćenje. Pročitajte upute za čišćenje na etiketi sredstva za prskanje.
- Sljedeća sredstva za čišćenje na bazi otapala mogu se sigurno upotrebljavati u proizvodu: mineralni terpentin, razrjeđivač boje.
- Mineralni terpentin nikada se ne smije miješati s vodom tijekom čišćenja.
- Za čišćenje preporučujemo upotrebu 1-2 litre prikladne otopine za čišćenje.

13.1.2 Čišćenje proizvoda (sl. 11)

POZOR

Proizvod se mora očistiti odmah nakon upotrebe.

Nepoštivanje ovih koraka čišćenja može uzrokovati trajna oštećenja proizvoda i automatski poništiti garanciju.

Potreban alat:

- 2x viličasti ključ veličine 17/19 mm (13)
- Križni odvijač*

* = nije nužno sadržano u opsegu isporuke!

1. Okrenite regulator tlaka (1) u položaj „Prime/Clean“.
2. Postavite funkcijsku sklopku (5) u položaj „Prime“.
3. Usisno crijevo (7) položite u kantu s prikladnom otopinom za čišćenje, a povratno crijevo (5a) u prazni spremnik.
4. Uključite proizvod tako da sklopku za uključivanje/isključivanje (4) postavite u položaj „I“.
5. Pričekajte da otopina za čišćenje jednoliko poteče iz povratnog crijeva (5a).
6. Postavite funkcijsku sklopku (5) u položaj „Spray“.
7. Usmjerite pištolj za prskanje boje (9) u praznu kantu.
8. Deblokirajte pištolj za prskanje boje kao što je opisano u odjeljku *9.1*.
9. Držite pritisnutu okidnu polugu (9b) radi raspršivanja otopine za čišćenje kroz sustav. Prskajte dok iz pištolja za prskanje boje (9) ne počne izlaziti samo otopina za čišćenje. Po potrebi dopunite otopinu za čišćenje.
10. Isključite proizvod tako da sklopku za uključivanje/isključivanje (4) postavite u položaj „0“.

13.1.2.1 Čišćenje usisnog filtra (7a) (sl. 12)

1. Križnim odvijačem otpustite vijak na crijevnoj stezaljci (7b) na usisnom filtru (7a).
2. Izvucite usisni filtar (7a) iz usisnog crijeva (7) i isperite ga pod odgovarajućom otopinom za čišćenje.
3. Utaknite usisni filtar (7a) natrag u usisno crijevo (7) i učvrstite ga crijevnom stezaljkom (7b). Upotrijebite križni odvijač.

13.1.2.2 Čišćenje pištolja za prskanje boje (9) (sl. 13)

⚠ OPREZ

Provjerite je li proizvod isključen i je li obavljeno otpuštanje tlaka.

1. Odvrnite pištolj za prskanje boje (9) s usisnog crijeva (2a). Upotrijebite dva viličasta ključa veličine 17/19 mm (13).
2. Skinite štitnik sapnice (10) s pištolja za prskanje boje (9) i izvucite sapnicu za prskanje (10a).
3. Demontirajte odstojni klin (10b) i brtvu (10c) sa štitnika sapnice (10). Ako je brtva (10c) oštećena ili porozna, zamijenite je rezervnom brtvom (14) koja je sadržana u opsegu isporuke.
4. Otkvačite štitnik otponca (9d) iznad okidne poluge (9b).
5. Odvrnite ručku (9a) s pištolja za prskanje boje (9) i izvucite HEA filtar (9e) iz ručke (9a). Upotrijebite viličasti ključ veličine 17/19 mm (13).
6. Provjerite HEA filtar (9e) na oštećenja i odmah zamijenite oštećeni element.
7. Sve dijelove temeljito očistite odgovarajućom otopinom za čišćenje i četkom za čišćenje (12).
8. Ponovno sastavite pištolj za prskanje boje (9) obrnutim redoslijedom.

13.1.2.3 Čišćenje držača filtra (8a)

1. Odvrnite držač filtra (8a) s proizvoda.
2. Temeljito operite držač filtra (8a) prikladnom otopinom za čišćenje.
3. Navrnite držač filtra (8a) natrag na proizvod.

13.2 Održavanje

⚠ OPREZ

Provjerite je li proizvod isključen i je li obavljeno otpuštanje tlaka.

Potreban alat:

- Križni odvijač*
- Račvasti ključ veličine 32 mm*

* = nije nužno sadržano u opsegu isporuke!

13.2.1 Održavanje ulaznog ventila (6) (sl. 14, 15)

Na donjoj strani proizvoda nalazi se ulazni ventil (6). Redovito provjeravajte ulazni ventil (6) na prljavštinu i pokretljivost.

1. Skinite usisno crijevo (7) s ulaznog ventila (6) stiskanjem i izvlačenjem metalne stezaljke (6a).
2. Oprezno utisnite odvijač u ulazni ventil (6) kako biste provjerili pokretljivost kuglice koja se nalazi u ulaznom ventilu (6).
3. Odvrnite ulazni ventil (6) s proizvoda. Upotrijebite viličasti ključ veličine 32 mm.
4. Proizvod ima još jedan povratni ventil s kuglicom. Oprezno provjerite i tu kuglicu odvijačem.
5. Ponovno montirajte sve obrnutim redoslijedom.

13.2.2 Podmazivanje stapne pumpe (sl. 16)

Radi produljivanja vijeka trajanja vašeg proizvoda, potrebno je redovito podmazivati stapnu pumpu unutar proizvoda. Preporučujemo podmazivanje proizvoda prije svake upotrebe.

1. Napunite bočicu za ulje (15) sadržanom u opsegu isporuke uljem SAE 5-W40.
2. Nagnite proizvod lagano prema natrag.
3. S pomoću bočice za (15) ulijte 2-3 kapi ulja kroz mjesto podmazivanja (16) u unutrašnjost proizvoda.
4. Odmah pozorno obrišite eventualno proliveno ulje, a krpu zbrinite u skladu s lokalnim propisima.

14 Skladištenje i transport

⚠ UPOZORENJE

Opasnost od ozljeda i opeklina!

Proizvod se može neočekivano pokrenuti i time uzrokovati ozljede.

– Prije svih radova čišćenja i održavanja isključite motor.
– Pustite motor da se ohladi.
– Izvucite mrežni utikač.

- Potpuno ispraznite proizvod.
- Očistite proizvod i provjerite je li oštećen.

14.1 Skladištenje

Priprema za skladištenje

1. Očistite proizvod i provjerite je li oštećen.

Proizvod i njegov pribor čuvajte na tamnom, suhom mjestu koje je zaštićeno od mraka i nepristupačno djeci.
Optimalna temperatura skladištenja je između 5 °C i 30 °C.
Čuvajte proizvod u originalnom pakiranju.
Pokrijte proizvod radi zaštite od prašine ili vlage. Čuvajte priručnik za uporabu u blizini proizvoda.

14.2 Transport

- Kako biste spriječili oštećenja i ozljede, proizvod prilikom transporta u vozilima valja osigurati od prevrtanja i otklizavanja.
- Zaštitite proizvod od udaraca, udara i jakih vibracija, npr. tijekom transporta u vozilima.
- Proizvod je moguće podizati i transportirati s pomoću ručke.

15 Popravak i naručivanje rezervnih dijelova

Nakon popravljanja ili održavanja provjerite jesu li svi sigurnosni dijelovi montirani i ispravni. Dijelove koji predstavljaju opasnost od ozljeda čuvajte dalje od drugih ljudi i djece.

POZOR

U skladu sa Zakonom o odgovornosti za proizvode ne odgovaramo za štete uzrokovane neispravnim popravcima ili neuporabom originalnih rezervnih dijelova.

Angažirajte servisnu službu ili ovlaštenog stručnjaka. Isto vrijedi i za pribor.

Rezervne dijelove i pribor možete nabaviti preko našeg servisnog centra. U tu svrhu skenirajte QR kod na naslovnici.

Priključci i popravci

Priključivanja i popravke električne opreme smije obaviti samo ovlašteni električar.

15.1 Naručivanje rezervnih dijelova

Prilikom naručivanja rezervnih dijelova trebali biste navesti sljedeće informacije:

- Naziv modela
- Broj artikla
- Podatci s označne pločice

Rezervni dijelovi / pribor

Mazivo ulje SAE 5-W40 – br. art.:	3906100701
Produžetak – br. art.:	7906000702
Bezračna sapnica 311 – br. art.:	7906000707
Bezračna sapnica 413 – br. art.:	7906000703
Bezračna sapnica 517 – br. art.:	7906000706
Bezračna sapnica 519 – br. art.:	7906000704
Bezračna sapnica 521 – br. art.:	7906000705
Držač sapnice – br. art.:	7906000708
Bezračno crijevo 7,6m – br. art.:	7906000709
Bezračno crijevo 15m – br. art.:	7906000711
Pištolj za prskanje Pro – br. art.:	7906000710
Filtar – br. art.:	7906000712

16 Zbrinjavanje i recikliranje

Napomene o ambalaži

Ambalažni materijali mogu se reciklirati. Molimo zbrinite ambalažu na ekološki način.

Napomene o zbrinjavanju električne i elektroničke opreme

Otpadni električni i elektronički uređaji ne spadaju u kućanski otpad, nego ih valja odnijeti na odvojeno mjesto prikupljanja i zbrinjavanja!

- Stare baterije koje nisu fiksno ugrađene u otpadni uređaj potrebno je prije predaje izvaditi tako da se ne unište! Njihovo zbrinjavanje regulirano je zakonom o baterijama.
- Vlasnici i korisnici električnih i elektroničkih uređaja zakonom su obvezni vratiti ih nakon uporabe.
- Krajnji korisnik isključivo je odgovoran za brisanje osobnih podataka na otpadnom uređaju koji treba zbrinuti!
- Simbol prekrižene kante za otpad znači da otpadne električne i elektroničke uređaje nije dopušteno zbrinjavati u kućni otpad.
- Otpadne električne i elektroničke uređaje moguće je besplatno predati na sljedeća mjesta:
  – Javno-pravna mjesta za zbrinjavanje i prikupljanje (npr. komunalna dvorišta)
  – Mjesta prodaje električnih uređaja (stacionarna i internetska), ako su trgovci obvezni preuzeti ih ili ako besplatno nude tu uslugu.
  – Do tri otpadna električna uređaja po svakoj vrsti uređaja, s duljinom rubova od maksimalno 25 centimetara, možete bez prethodne nabave novog uređaja besplatno predati proizvođaču ili nekom drugom obližnjem ovlaštenom sabiralištu.
  – Dodatne dopunske uvjete povrata od proizvođača i distributera možete saznati od servisne službe.

- U slučaju isporuke novog električnog uređaja od proizvođača privatnom kućanstvu on može omogućiti besplatno preuzimanje otpadnog električnog uređaja na zahtjev krajnjeg korisnika. U vezi s tim obratite se servisnoj službi proizvođača.
- Ove izjave vrijede samo za uređaje koji se montiraju i prodaju u državama Europske unije i koji podliježu Europskoj direktivi 2012/19/EU. U državama izvan Europske unije mogu vrijediti drukčiji propisi za zbrinjavanje otpadnih električnih i elektroničkih uređaja.

17 Otklanjanje neispravnosti

Sljedeća tablica prikazuje simptome pogrešaka i opisuje kako riješiti problem ako proizvod ne radi ispravno. Ako time ne uspijete locirati i otkloniti problem, obratite se servisnoj radionici.

Neispravnost	Mogući uzrok	Rješenje
Proizvod se ne pokreće	Proizvod nije ukopčan	Ukopčajte proizvod.
	Električni kabel je oštećen	Zatražite zamjenu električnog kabela.
Izlazi malo ili nimalo sredstva za prskanje	Sapnica za prskanje je začepljena	Očistite proizvod.
	Usisno crijevo je začepljeno	
	Usisni filtar previše onečišćen	
	Regulator tlaka namješten je prenisko	
Pištolj za prskanje boje propušta	Štitnik sapnice nije zategnut	Zategnite štitnik sapnice.
	Brtva je oštećena ili porozna	Zamijenite brtvu
	Pištolj za prskanje boje pogrešno je sastavljen	Rastavite pištolj za prskanje boje i ispravno je montirajte.
Raspršivanje je pregrubo	Tlak je previsok	Smanjite tlak na regulatoru tlaka.
Nanosi se previše materijala	Tlak je previsok	Smanjite tlak na regulatoru tlaka.
	Kretanje je presporo	Brže pomičite pištolj za prskanje boje.
	Udaljenost je premala	Povećajte udaljenost između pištolja za prskanje boje i područja prskanja.

18 EU izjava o sukladnosti

Prijevod originalne izjave o sukladnosti

Proizvođač:

Scheppach GmbH
Günzburger Straße 69
D-89335 Ichenhausen

Na svoju odgovornost izjavljujemo da je ovdje opisan proizvod usklađen s važećim direktivama i normama.

Marka: **SCHEPPACH**
Naziv artikla: **Bezračni sustav prskanja boje - PTSA600**
Br. art. **5906005901**

Direktive EU-a:

2014/30/EU, 2006/42/EZ, 2011/65/EU*,

* Gore opisani predmet Izjave ispunjava propise Direktive 2011/65/EU Europskog parlamenta i Vijeća od 8. lipnja 2011. o ograničenju uporabe određenih opasnih tvari u električnoj i elektroničkoj opremi.

Primijenjene norme:

EN 62841-1:2015+AC:2015+A11:2022;
EN 1953:2013;
EN IEC 55014-1:2021;
EN IEC 55014-2:2021;
EN IEC 61000-3-2:2019+A1:2021+A2:2024;
EN 61000-3-3:2013+A1:2019+A2:2021

Ovlaštena osoba za sastavljanje dokumentacije:

Georg Kohler

Günzburger Str. 69
D-89335 Ichenhausen

Ichenhausen, 23.02.2026

i.V.
Simon Schunk
Division Manager Product Center

i.V.
Andreas Pecher
Head of Project Management

Kazalo

1 Uvod 80
2 Namenska uporaba 81
3 Opis izdelka (sl. 1–16) 81
4 Obseg dostave (sl. 1, 2) 81
5 Razpakiranje 81
6 Tehnični podatki 82
7 Varnostni napotki 82
8 Montaža 84
9 Pred zagonom 85
10 UPRAVLJANJE 85
11 Delovna navodila 86
12 Električni priključek 86
13 Čiščenje in vzdrževanje 86
14 Skladiščenje in transport 88
15 Popravila in naročanje rezervnih delov 88
16 Odlaganje med odpadke in reciklaža 88
17 Pomoč pri motnjah 89
18 EU izjava o skladnosti 89
19 Eksplozijska risba 90

Razlaga simbolov na izdelku

Z uporabo simbolov v tem priročniku želimo vašo pozornost usmeriti na mogoča tveganja. Varnostni simboli in razlage, ki jih spremljajo, je treba natančno razumeti. Sama opozorila ne odpravijo tveganj in ne morejo nadomestiti ustreznih ukrepov za preprečevanje nesreč.

	Pozor! Neupoštevanje varnostnih znakov in opozoril, nameščenih na izdelku, ter neupoštevanje varnostnih oznak in navodil za uporabo lahko povzroči hude poškodbe ali celo smrt.
	Pred zagonom preberite navodila za uporabo in varnostne napotke ter jih upoštevajte!
	Pred zagonom preberite navodila za uporabo in varnostne napotke ter jih upoštevajte!
	Nosite zaščitna očala.
	Nosite zaščito za sluh.
	Pri prašenju nosite zaščito za dihala!
	Nosite zaščitne rokavice!
	Vzdrževanje, predelavo, prilagajanje in čiščenje izvajajte samo, ko je izdelek izklopljen in je omrežni vtič odstranjen!
	Izdelek ustreza veljavnim evropskim direktivam.
	Izdelek ustreza veljavnim srbskimi direktivam.

Razlaga signalnih besed v navodilih za uporabo

⚠ NEVARNOST

Signalna beseda za označevanje neposredno grozeče nevarne situacije, zaradi katere pride do smrti ali hudih telesnih poškodb, če se ne prepreči.

⚠ OPOZORILO

Signalna beseda za označevanje možne nevarne situacije, zaradi katere lahko pride do smrti ali hudih telesnih poškodb, če se ne prepreči.

⚠ PREVIDNO

Signalna beseda za označevanje možne nevarne situacije, zaradi katere lahko pride do majhnih ali zmernih poškodb, če se ne prepreči.

POZOR

Signalna beseda za označevanje možne nevarne situacije, zaradi katere lahko pride do materialne škode na izdelku ali lastnini, če se ne prepreči.

1 Uvod

Proizvajalec:

Scheppach GmbH

Günzburger Straße 69

D-89335 Ichenhausen

Napotek:

Proizvajalec tega izdelka skladno z veljavnim zakonom o odgovornosti za izdelke ne jamči za poškodbe na tem izdelku ali poškodbe s tem izdelkom, do katerih pride pri:

- nepravilnem ravnanju,
- neupoštevanju navodil za uporabo,
- popravilih, ki jih izvedejo tretje osebe, nepooblaščeni strokovnjaki,
- vgradnji neoriginalnih nadomestnih delov in zamenjava z njimi,
- nenamenski uporabi,

- Izpad električne naprave zaradi neupoštevanja nacionalnih električnih predpisov in določil.

Upoštevajte naslednje:

Navodila za uporabo so del izdelka in vsebujejo pomembne informacije za varno, pravilno in ekonomično delovanje. Upoštevajte tudi veljavne nacionalne predpise. Pred uporabo natančno preberite vsa navodila za uporabo in varnostna navodila ter izdelek uporabljajte le tako, kot je opisano. Navodila shranite in jih priložite, če izdelek izročite drugi osebi.

2 Namenska uporaba

Ta izdelek je primeren za premazovanje notranjih sten in predmetov na prostem. Izdelka ne uporabljajte na območjih, kjer obstaja nevarnost eksplozije.

Za uporabo je dovoljeno naslednje:

- barve in laki na vodni osnovi
- Barve in premazi
- Lateks barve, barve za zaščito pred rjavenjem

Naslednjega ni dovoljeno uporabljati:

- gorljivi premazi, materiali, ki vsebujejo aceton ali nitro razredčilo,
- materiali, ki vsebujejo zelo abrazivne sestavine,
- alkalije in kisli premazni materiali.

Izdelek je dovoljeno uporabljati samo v skladu s predvidenim namenom. Kakršna koli drugačna uporaba ni v skladu z namenom. Za škodo ali telesne poškodbe vseh vrst, ki izhajajo iz tega, je odgovoren uporabnik in ne proizvajalec.

Obvezno upoštevajte varnostne napotke in navodila za montažo ter navodila za uporabo v priročniku za uporabo, saj lahko le tako omogočite ustrezno uporabo.

Osebe, ki izdelek uporabljajo in vzdržujejo, morajo biti z njim seznanjene in poučene o morebitnih nevarnostih.

Spremembe na izdelku v celoti izključujejo garancijo proizvajalca za poškodbe, do katerih pride kot posledica.

Izdelek je dovoljeno uporabljati samo z originalnimi deli in originalnim priborom proizvajalca.

Upoštevati morate proizvajalčeve predpise glede varnosti, dela in vzdrževanja ter meritve iz tehničnih podatkov.

Prosimo, upoštevajte, da naši izdelki namensko niso konstruirani za gospodarsko, obrtno ali industrijsko uporabo. Ne prevzemamo nobene odgovornosti, če izdelek uporabljate v gospodarskih, obrtnih ali industrijskih obratih ter podobnih dejavnostih.

3 Opis izdelka (sl. 1–16)

1. Regulator tlaka
2. Priključni navoj
2a. Visokotlačna cev
3. Transportni ročaj
4. Stikalo za vklop/izklop
5. Funkcijska stikala
5a. Povratna cev
6. Sesalni ventil
6a. Kovinska objemka
7. Sesalna cev
7a. Sesalni filter
7b. Objemka za gibko cev
8. Osnovno ogrodje
8a. Držalo filtra
9. Brizgalna pištola za barvo
9a. Ročaj
9b. Sprožilna ročica
9c. Varnostna ročica sprožilca
9d. Ščitnik sprožilca
9e. Filter
9f. Priključni navoj
10. Zaščita šobe
10a. Razpršilna šoba
10b. Distančni sorniki
10c. Tesnilo
11. Podaljšek
12. Čistilna krtača
13. Viličasti ključ št. 17/19 mm
14. Nadomestno tesnilo
15. Plastenka za olje (nenapolnjena)
16. Mazalno mesto

4 Obseg dostave (sl. 1, 2)

Poz.	Število	Opis
2a.	1 x	Visokotlačna cev
8a.	1 x	Držalo filtra
9.	1 x	Brizgalna pištola za barvo
11.	1 x	Podaljšek
12.	1 x	Čistilna krtača
13.	2 x	Viličasti ključ št. 17/19 mm
14.	1 x	Nadomestno tesnilo
15.	1 x	Plastenka za olje (nenapolnjena)
	1 x	Brezzračni sistem za pršenje barve
	1 x	Navodila za uporabo

5 Razpakiranje

⚠ OPOZORILO

Izdelek in embalažni material nista otroški igrači!

Otroci se ne smejo igrati s plastičnimi vrečkami, folijami in majhnimi deli! Obstaja nevarnost, da jih pogoltnejo in se z njimi zadušijo!

- Odprite embalažo in previdno vzemite ven izdelek.
- Odstranite embalažni material ter embalažna in transportna varovala (če obstajajo).
- Preverite, ali je obseg dostave celovit.
- Preverite, ali so se izdelek in deli pribora poškodovali med transportom. Morebitne poškodbe takoj sporočite transportnemu podjetju, ki je dostavilo izdelek. Kasnejših reklamacij ne bomo priznali.
- Po možnosti embalažo shranite do preteka garancijskega časa.
- Pred uporabo morate s pomočjo navodil za uporabo spoznati izdelek.
- Kot pribor, obrabne in nadomestne dele uporabljajte samo originalne dele. Nadomestne dele dobite pri svojem specializiranem trgovcu.
- Pri naročanju navedite našo številko artikla in tip ter leto izdelave izdelka.

6 Tehnični podatki

Nazivna napetost	220–240 V~ / 50 Hz
Oblikovni nastavek	950 W
najv. hitrost pretoka	2,0 L/min
Najv. delovni tlak	227 barov
Najv. temperatura premaznega materiala	40 °C
Mazalno olje	SAE 5-W40
Vrsta zaščite	IP20
Razred zaščite	I
Teža	11 kg

Pridržujemo si pravico do tehničnih sprememb!

Hrup in vibracije

⚠ OPOZORILO

Hrup ima lahko hude posledice za vaše zdravje. Če hrup stroja presega 85 dB, morate vi in osebe v bližini nositi ustrezno zaščito za sluh.

Vrednosti hrupa in tresljajev so bile ugotovljene v skladu s standardom EN 62841-1.

Karakteristike hrupa

Nivo moči zvoka L_{wA}	96 dB
Raven hrupa L_{pA}	84 dB
Merilna negotovost $K_{wA/pA}$	3 dB

Vrednosti tresljajev (nihanja dlan-roka)

Vibracije a_h	0,76 m/s^2
Merilna negotovost K	1,5 m/s^2

Navedena skupna vrednost nihanja in vrednost emisij hrupa sta bili izmerjeni po preizkusnem postopku in ju lahko uporabite za primerjavo električnega orodja z drugim.

Navedeno skupno vrednost emisij hrupa in vrednost nihanja je mogoče uporabiti tudi za začetno oceno obremenitev.

⚠ OPOZORILO

Vrednosti emisije hrupa in vrednost emisij vibracij lahko med dejansko uporabo električnega orodja odstopajo od navedenih vrednosti, odvisno od vrste in načina uporabe električnega orodja; še posebej od vrste obdelovanca, s katerim delate.

Potrudite se, da bo obremenitev čim nižja. Primeri ukrepov: omejitev delovnega časa. Pri tem je treba upoštevati vse faze delovnega cikla (na primer čase, ko je orodje izklopljeno, in takšne, ko je sicer vklopljeno, ampak deluje brez obremenitve).

7 Varnostni napotki

Splošni varnostni napotki za električna orodja

⚠ OPOZORILO

Preberite vse varnostne napotke, navodila, slike in tehnične podatke, ki so priloženi temu električnemu orodju.

Zaradi neupoštevanja sledečih navodil lahko pride do električnega udara, požara in/ali hudih telesnih poškodb.

Hranite vse varnostne napotke in navodila za prihodnjo rabo.

V varnostnih napotkih uporabljen pojem »električno orodje« se nanaša na omrežno gnana električna orodja (z električnim kablom) in na akumulatorsko gnana električna orodja (brez električnega kabla).

1) Varnost na delovnem mestu

a) **Vaše delovno mesto mora biti vedno čisto in dobro osvetljeno.** Nered ali neosvetljena delovna območja lahko vodijo do nesreč.

b) **Z električnim orodjem ne delajte v eksplozijsko ogroženem okolju, v katerem se nahajajo gorljive tekočine, plini ali prah.** Električna orodja ustvarjajo iskre, ki lahko vnamejo prah ali hlape.

c) **Otroci in druge osebe se vam ne smejo približevati, medtem ko uporabljate električno orodje.** Če vas zamotijo, lahko izgubite nadzor nad električnim orodjem.

2) Električna varnost

a) **Priključni vtič električnega orodja se mora prilegati v vtičnico. Vtiča ni dovoljeno na noben način spreminjati. Adapterskih vtičev ne uporabljajte z električnimi orodji, ki so zaščitno ozemljena.** Nespremenjeni vtiči in prilegajoče se vtičnice zmanjšajo tveganje električnega udara.

b) **Izogibajte se telesnemu stiku z ozemljenimi površinami cevi, gretij, štedilnikov in hladilnikov.** Če je vaše telo ozemljeno, obstaja večje tveganje električnega udara.

c) **Električnih orodij ne izpostavljajte dežju ali mokroti.** Vdor vode v električno orodje poveča tveganje električnega udara.

d) **Priključnega voda ne uporabljajte za nošenje ali obešanje električnega orodja ali za vlečenje vtiča iz vtičnice. Priključnega voda ne približujte vročini, olju, ostrim robovom ali premikajočim se delom.** Poškodovani ali zamotani priključni vodi povečujejo tveganje električnega udara.

e) **Če z električnim orodjem delate na prostem, uporabljajte samo takšne podaljševalne vode, ki so primerni za zunanje območje.** Uporaba podaljševalnega voda, ki je primeren za zunanje območje, zmanjša tveganje električnega udara.

f) **Če se ni mogoče izogniti uporabi električnega orodja v vlažnem okolju, uporabite zaščitno stikalo na okvarni tok.** Uporaba zaščitnega stikala na okvarni tok zmanjša tveganje električnega udara.

3) Varnost oseb

a) **Bodite pozorni, pazite, kaj delate, in k delu z električnim orodjem pristopite z razumom. Ne uporabljajte električnega orodja, če ste utrujeni ali pod vplivom drog, alkohola ali zdravil.** Trenutek nepozornosti pri uporabi električnega orodja lahko vodi do resnih telesnih poškodb.

b) **Nosite osebno zaščitno opremo in vedno zaščitna očala.** Nošenje osebne zaščitne opreme, kot je maska za prah, nedrseči varnostni čevlji, zaščitna čelada ali zaščita za sluh, odvisno od vrste in uporabe električnega orodja, zmanjša tveganje telesnih poškodb.

c) **Preprečite nenameren zagon. Zagotovite, da je električno orodje izklopljeno, preden ga boste priklopili na tokovno napajanje in/ali priključili akumulator, ga pobrali ali nosili.** Če imate pri nošenju električnega orodja prst na stikalu ali električno orodje vklopljeno priključite na tokovno napajanje, lahko to privede do nesreč.

d) **Preden boste vklopili električno orodje, odstranite orodja za nastavitev ali vijačni ključ.** Orodje ali ključ, ki se nahaja v vrtečem se delu električnega orodja, lahko privede do telesnih poškodb.

e) **Izogibajte se nenaravni telesni drži. Pazite, da stojite varno in da vedno ohranjate ravnotežje.** Tako lahko električno orodje v nepričakovanih situacijah bolje kontrolirate.

f) **Nosite primerna oblačila. Ne nosite širokih oblačil ali nakita. Las in oblačil ne približujte premikajočim se delom.** Premikajoči se deli lahko zagrabijo ohlapna oblačila, nakit ali dolge lase.

g) **Če je mogoče namestiti naprave za odsesavanje in lovljenje prahu, jih morate priključiti in pravilno uporabiti.** Uporaba naprave za odsesavanje prahu lahko zmanjša nevarnost zaradi prahu.

h) **Ne bodite prepričani, da se vam nič ne more zgoditi in nikar ne prezrite varnostnih pravil za električna orodja, tudi če ste po večkratni uporabi električnega orodja popolnoma samozavestni pri njegovi uporabi.** Nepazljiva uporaba lahko v delčku sekunde privede do hudih poškodb.

4) Uporaba in ravnanje z električnim orodjem

a) **Ne preobremenjujte električnega orodja. Za svoje delo uporabite temu namenjeno električno orodje.** Z ustreznim električnim orodjem lahko v podanem območju moči delate boljše in varneje.

b) **Ne uporabljajte električnega orodja, ki ima okvarjeno stikalo.** Električno orodje, ki ga ni več mogoče vklopiti ali izklopiti, je nevarno in ga je treba popraviti.

c) **Izvlecite vtič iz vtičnice in/ali odstranite snemljiv akumulator, preden boste nastavili napravo, zamenjali dodatno opremo ali shranili električno orodje.** S tem previdnostnim ukrepom preprečite nenamerni zagon električnega orodja.

d) **Nerabljena električna orodja hranite izven dosega otrok. Osebam, ki niso seznanjene z napravo ali niso prebrali teh navodil, ne pustite uporabljati električnega orodja.** Električna orodja so nevarna, če jih uporabljajo neizkušene osebe.

e) **Skrbno negujte električna in vstavitvena orodja. Preverite, če gibljivi deli brezhibno delujejo in se ne zatikajo, če so deli zlomljeni ali tako poškodovani, da je delovanje električnega orodja omejeno. Pred uporabo električnega orodja je treba popraviti poškodovane dele.** Veliko nesreč se zgodi zaradi slabo vzdrževanih električnih orodij.

f) **Rezalna orodja morajo biti ostra in čista.** Skrbno negovana rezalna orodja z ostrimi rezalnimi robovi se manj zatikajo in jih je mogoče lažje voditi.

g) **Električno orodje, vstavitveno orodje, vstavitvena orodja itd. uporabljajte v skladu s temi navodili. Pri tem upoštevajte delovne pogoje in opravilo, ki ga je treba izvršiti.** Uporaba električnega orodja v namene, za katere ni predvideno, lahko vodi do nevarnih situacij.

h) **Ročaji in prijemalne površine morajo biti suhe, čiste in brez olja in masti.** Spolzki ročaji in spolzke prijemalne površine ne omogočajo varnega upravljanja in nadzor električnega orodja v nepredvidljivih situacijah.

5) Servis

a) **Vaše električno orodje sme popravljati samo kvalificirano strokovno osebje in samo z originalnimi nadomestnimi deli.** Tako je zagotovljeno, da električno orodje ostane varno.

Varnostna navodila za sisteme za brizganje barve

a) **Tekočin ne razpršujte po sebi, drugih osebah ali živalih. Dlani in drugih telesnih delov ne približujte razpršilnemu curku.** Če razpršilni curek pride v stik s kožo, takoj poiščite zdravniško pomoč. Razpršilo lahko predre celo zaščitne rokavice in pride v stik z vašo kožo ter prodre v telo.

b) **Vbrizganje ni enostavno opravilo. Visokotlačni curek lahko v telo vbrizga nevarne snovi, ki lahko povzročijo hujše poškodbe (npr. nekrozo, izgubo okončin).** V primeru stika curka s kožo, takoj poiščite zdravniško pomoč.

c) **Naprave ne uporabljajte v prostorih, ki jih zajema uredba o protieksplozijski zaščiti.**

d) **Poskrbite, da je vaš delovni prostor čist, dobro osvetljen in ne vsebuje barvil oz. topil, krp ter drugih gorljivih materialov.** Morebitna nevarnost samovžiga. Poskrbite, da so ves čas na voljo delujoči gasilni aparati/delujoča sredstva za gašenje požara.

e) **Ne pršite in ne čistite z materiali, katerih plamenišče je pri temperaturi, nižji od 21 °C. Uporabljate materiale na osnovi vode, nehlapne ogljikovodike ali druge podobne materiale**. Zaradi hlapljivih topil obstaja nevarnost eksplozije.

f) **Ne pršite v bližini virov vžiga, kot so statične električne iskre, odprti plameni, vžigalni gorilniki, vroče površine, motorji, cigaretni ogorki in iskre, ki nastanejo pri priklopu/odklopu električnih kablov oz. pri upravljanju stikal.** Takšni viri iskrenja lahko privedejo do vžiga v okolici.

g) **Ne pršite materialov, pri katerih niste prepričani, ali lahko pride do nevarne situacije.** Neznani materiali lahko ustvarijo nevarne pogoje.

h) **Pri pršenju ali ravnanju s kemikalijami za osebno zaščito nosite osebno zaščitno opremo, kot so ustrezne zaščitne rokavice in zaščitna maska ali maska za zaščito dihal.** Z zaščitno opremo, ki je primerna danim pogojem, boste zmanjšali izpostavljenost nevarnim snovem.

i) **Bodite pozorni na morebitne nevarnosti pri pršenju. Upoštevajte oznake na vsebniku ali informacije proizvajalca pršila, vključno s pozivom za uporabo osebne zaščitne opreme.** Upoštevajte navodila proizvajalca, da zmanjšate tveganje pred požarom in pred poškodbami ki jih povzročijo strupi ter rakotvorne in druge snovi.

j) **Poskrbite za ustrezno prezračevanje na območju pršenja in, da je v celotnem prostoru dovolj svežega zraka.** Nosite zaščito dihal.

k) Brizgalne pištole ne smete uporabljati za škropljenje vnetljivih snovi. Brizgalnih pištol ne čistite z vnetljivimi topili.

l) Pred zagonom škropilne črpalke zavarujte vse cevi, nastavke in dele filtra. Nezavarovani deli se lahko z veliko silo sprostijo ali pa tekočina uide z visokim tlakom, kar lahko povzroči hude poškodbe. Brizgalno pištolo vedno zavarujte med sestavljanjem ali razstavljanjem šobe in v primeru prekinitve delovanja.

m) Bodite pripravljeni na povratni sunek brizgalne pištole med delovanjem. Pri visokem delovnem tlaku vlečenje sprožilne ročice povzroči silo povratnega sunka do 15 N. Če niste pripravljeni na to, se lahko pojavi povratni sunek roke ali izguba ravnotežje. To lahko privede do telesnih poškodb. Trajna izpostavljenost temu povratnemu sunku lahko povzroči trajno škodo za zdravje.

n) Izdelek morate priključiti prek ustrezno ozemljene zaščitne kontaktne vtičnice. Priključek mora biti opremljen z napravo za zaščito pred preostalim tokom INF ≤ 30 mA.

o) Pred priključitvijo izdelka se prepričajte, da se podatki na tipski ploščici ujemajo s podatki o električnem omrežju.

p) Pred vsakim posegom na izdelku sprostite tlak iz naprave in izključite omrežni vtič iz omrežne vtičnice.

q) Ozemljite predmet, ki ga je treba obdelati.

r) Vedno nosite ustrezna zaščitna očala, da preprečite vstop nevarnih hlapov in tekočin v oči.

s) Nosite zaščitna oblačila, da preprečite dostop barve do kože in las.

t) Pred vsako uporabo temeljito preverite visokotlačno cev glede poškodb.

u) Za premikanje izdelka ga nikoli ne vlecite za visokotlačno cev.

v) Pazite, da visokotlačne cevi ne zvijete ali prepognete.

w) Visokotlačno cev zaščitite pred ostrimi predmeti in robovi.

x) Napeljite visokotlačno cev tako, da ne predstavlja nevarnosti spotikanja.

Preostala tveganja

Izdelek je izdelan skladno s stanjem tehnike in priznanimi varnostno tehničnimi pravili. Kljub temu lahko pride pri delu do pojava preostalih tveganj.

- Če ne uporabljajte električnih vodnikov, ki so skladni s predpisi, lahko pride do nevarnosti za zdravje zaradi elektrike.
- Kljub vsem ukrepom lahko še vedno obstajajo neočitna preostala tveganja.
- Preostala tveganja lahko minimizirate, če skupaj upoštevate »varnostne napotke« in »namensko uporabo« ter navodila za uporabo v celoti.
- Izogibajte se nenamernemu zagonu izdelka.
- Kadar izdelek deluje, rok ne smete vstaviti v delovno območje.
- Upoštevajte določene vzdrževalne in varnostne napotke v navodilih za uporabo.

⚠ OPOZORILO

To električno orodje med delovanjem ustvarja elektromagnetno polje. To polje lahko v določenih okoliščinah vpliva na aktivne ali pasivne medicinske vsadke. Zaradi zmanjšanja nevarnosti resnih ali smrtnih poškodb, osebam z medicinskimi vsadki priporočamo, da se pred uporabo električnega orodja posvetujejo s svojim zdravnikom ali proizvajalcem medicinskega vsadka.

8 Montaža

⚠ OPOZORILO

Pred vsakim nastavljanjem, servisiranjem ali popravilom izvlecite omrežni vtič!

Potrebno orodje:

- 2x viličasti ključ št. 17/19 mm (13)

8.1 Montaža visokotlačne cevi (2a) (sl. 3, 4)

1. Namestite visokotlačno cev (2a) na navoj za povezavo (2) na ohišje izdelka.
2. Pritegnite visokotlačno cev (2a). Pri tem blokirajte navoj za povezavo (2). Uporabite dva viličasta ključa velikosti SW17/19 mm (13).
3. Pritrdite drugo stran visokotlačne cevi (2a) na navoj za povezavo (9f) na brizgalno pištolo za barvo (9).
4. Pritegnite visokotlačno cev (2a). Blokirajte navoj za povezavo (9f). Uporabite dva viličasta ključa velikosti SW17/19 mm (13).

8.2 Montaža držala filtra (8a) (sl. 5)

Držalo filtra služi za držanje umazane dovodne cevi in dovodnega filtra, s čimer preprečuje nenadzorovano puščanje razpršenega materiala.

1. Držalo filtra (8a) privijte v navojno odprtino v osnovnem okvirju (8).

8.3 Montaža podaljška (11) (sl. 6)

Po potrebi lahko med pištolo za barvo (9) in zaščito šobe (10) namestite podaljšek (11).

1. Odvijte zaščito šob (10) iz brizgalne pištole za barvo (9) tako, da ga obrnete v nasprotni smeri urinega kazalca.
2. Podaljšek (11) namestite na brizgalno pištolo za barvo (9).
3. Zaščito šobe (10) privijte na drugi konec podaljška (11).

⚠ OPOZORILO

Izdelka nikoli ne uporabljajte brez šobe ali s poškodovano šobo!

9 Pred zagonom

POZOR

Pred zagonom morate izdelek obvezno montirati v celoti!

⚠ OPOZORILO

Nevarnost poškodbe!

Omrežnega vtiča ne vstavljajte v omrežno vtičnico, dokler izdelek ni pripravljen za uporabo.

Izdelek postavite samo na plosko, ravno površino.

9.1 Zaklepanje/odklepanje brizgalne pištole za barvo (9) (sl. 7)

Sprožilno ročico (9b) je treba pred kakršnimi koli nastavljanjem, čiščenjem ali vzdrževalnimi deli zavarovati.

1. Varnostno ročico sprožilca (9c) obrnite nazaj, da pritrdite sprožilno ročico (9b).
2. Varnostno ročico sprožilca (9c) obrnite navzdol, da sprostite sprožilno ročico (9b).

9.2 Opravite razbremenitev tlaka (sl. 8)

Razbremenitev tlaka je treba izvesti ob vsakem izklopu, čiščenju ali servisiranju izdelka.

1. Pritrdite brizgalno pištolo za barvo (9), kot je opisano v poglavju *9.1*.
2. Izdelek izklopite tako, da stikalo za vklop/izklop (4) preklopite v položaj »0«.
3. Premaknite funkcijsko stikalo (5) v položaj »Prime« (Polnjenje).
4. Obrnite regulator tlaka (1) v položaj »Prime« (Polnjenje).
5. Brizgalno pištolo za barvo (9) držite nad prazno posodo.
6. Odklenite brizgalno pištolo za barvo (9), kot je opisano v poglavju *9.1*.
7. Povlecite sprožilno ročico (9b), da lahko tlak popolnoma uide iz sistema.
8. Pritrdite brizgalno pištolo za barvo (9), kot je opisano v poglavju *9.1*.

9.3 Poravnava pršilne šobe (10a) (sl. 9)

Napotek:

Usmerjenost curka pršenja je odvisna od želene delovne smeri. Pri vodoravnem delu je priporočljiv navpičen curek pršenja. V primeru navpične smeri dela vodoravni curek brizganja.

1. Izvedite sprostitev tlaka, kot je opisano v poglavju *9.2*.
2. Nekoliko sprostite zaščito šobe (10) iz brizgalne pištole za barvo (9).
3. Obrnite zaščito šobe (10), da poravnate šobo (10a) za delo, ki ga opravljate.
4. Šoba za pršenje (10a) zgoraj: vodoravna usmeritev.
5. Stranska šoba za pršenje (10a): navpična usmeritev.
6. Prepričajte se, da puščica na šobi za pršenje (10a) kaže v smeri pršenja.
7. Položaj pritrdite z zategovanjem zaščite šobe (10).

10 UPRAVLJANJE

⚠ OPOZORILO

Prepričajte se, da je izdelek pravilno pripravljen!

Napotek:

Motor se med delovanjem vklopi in izklopi za uravnavanje tlaka. To je običajni postopek.

10.1 Vklop, izklop (sl. 11)

1. Sesalno cev (7) in povratno cev (5a) namestite v posodo z barvo. Prepričajte se, da je na sesalni cevi (7) nameščen sesalni filter (7a). Sesalni filter mora biti med delovanjem vedno popolnoma potopljen v barvo. V nasprotnem primeru obstaja nevarnost vsesavanja zraka.
2. Premaknite funkcijsko stikalo (5) v položaj »Prime« (Polnjenje).
3. Obrnite regulator tlaka (1) v položaj »Prime« (Polnjenje).
4. Omrežni vtič vključite v pravilno spojeno omrežno vtičnico.
5. Stikalo za vklop/izklop preklopite v položaj »I« .
6. Regulator tlaka (1) obrnite v položaj »0«, ko barva teče nazaj v posodo za barvo skozi povratno cev (5a).
7. Funkcijsko stikalo (5) obrnite v vodoravni položaj »Spray« (Pršenje).
8. Obrnite regulator tlaka (1) v položaj »Low Spray« (Nizko pršenje).
9. Brizgalno pištolo za barvo (9) držite nad prazno posodo.
10. Odklenite brizgalno pištolo za barvo (9), kot je opisano v poglavju *9.1*.
11. Uporabite sprožilno ročico (9b) in počasi obrnite regulator tlaka (1) navzgor, dokler ne najdete prave nastavitve za svojo dejavnost. Razpršeni material mora izstopati v ravnem, neprekinjenem curku.
12. Pritrdite brizgalno pištolo za barvo (9), kot je opisano v poglavju *9.1*.

10.2 Hitrost gibanja (sl. 10)

Testno popršite območje na odpadnem kosu materiala, da določite zahtevano hitrost premikanja za nastavitev tlaka.

- Nižji tlak zahteva počasnejše gibe.
- Višji tlak zahteva hitrejše gibe.

11 Delovna navodila

Napotek:

Rezultat škropljenja je odvisen predvsem od pravilne tehnike škropljenja.

- Vedno začnite na robu območja pršenja.
- Najprej izvedite gibanje pršenja in šele nato pritisnite sprožilec.
- Izogibajte se prekinitvam znotraj območja pršenja.
- Gib pršenja začnite z roko, ne z zapestjem. To zagotavlja, da se med postopkom škropljenja vedno ohrani enaka razdalja med brizgalno pištolo za barvo in površino.
- Optimalno razdaljo do površine določite s praktičnim preizkusom.
- Enakomerno gibanje pištole za pršenje zagotavlja enakomerno površino.
- Med uporabo redno brišite šobo in glavo šobe, da preprečite zamašitev.
- Vsak trak prekrivajte za približno 30 %. To zagotavlja enakomeren nanos.
- Nanesite le en sloj za drugim. Vedno počakajte, da se en sloj popolnoma posuši, preden nanesete drugega.

12 Električni priključek

Nameščeni elektromotor je priključen, tako da je pripravljen za uporabo. Priključek ustreza zadevnim standardom VDE in DIN. Omrežni priključek in uporabljen podaljševalni vod na strani kupca morata ustrezati predpisom.

12.1 Poškodovani električni priključni vodi

Na električnih priključnih vodih pogosto nastanejo poškodbe izolacije.

Vzroki za to so lahko:

- tlačna mesta, če priključne vode speljete skozi okna ali reže vrat,
- mesta pregibanja zaradi nepravilne pritrditve ali polaganja priključnega voda,
- rezi zaradi vožnje preko priključnih vodov,
- poškodbe izolacije zaradi iztrganja iz stenske vtičnice,
- Pretrgana mesta zaradi staranja izolacije.

Takih poškodovanih električnih priključnih vodov ne smete uporabljati, ker so zaradi poškodb izolacije smrtno nevarni.

Redno preverjajte, če so električni priključni vodi poškodovani. Pri tem pazite, da priključni vod pri preverjanju ne bo visel na napajalnem omrežju.

Električni priključni vodi morajo ustrezati zadevnim določilom VDE in DIN. Uporabljajte samo priključne vode z enako oznako.

Po predpisih mora biti oznaka tipa priključnega voda natisnjena na njem.

Varnostni napotki za menjavo poškodovanih ali okvarjenih omrežnih priključnih vodov

Način priključitve Y

Če je treba zamenjati omrežni priključni vod, mora to izvesti proizvajalec ali njegov zastopnik, da se prepreči tveganja za varnost.

12.2 Motor na izmenični tok

Priključevanje in popravila električne opreme lahko izvajajo samo električarji.

- Pazite, da se omrežna napetost ujema z napetostjo na tipski ploščici izdelka.
- Podaljševalni vodi do dolžine 25 m morajo imeti prečni prerez 1,5 kvadratnega milimetra.

13 Čiščenje in vzdrževanje

⚠ OPOZORILO

Popravila in vzdrževalna dela, ki niso opisana v teh navodilih za uporabo, pustite izvesti samo specializirani delavnici. Uporabljajte samo originalne nadomestne dele.

⚠ OPOZORILO

Nepravilno vzdrževanje ali čiščenje lahko povzroči poškodbe!

⚠ OPOZORILO

Med čiščenjem, popravilom in vzdrževanjem se lahko izdelek nepričakovano zažene, kar povzroči telesne poškodbe in opekline.

– Izklopite izdelek.
– Izvlecite omrežni vtič.
– Počakajte, da se izdelek ohladi.

13.1 Čiščenje

1. Na zaščitnih pripravah, prezračevalnih režah in ohišju motorja mora biti čim manj prahu in umazanije. Izdelek zdrgnite s čisto krpo ali ga izpihajte s stisnjenim zrakom pod nizkim tlakom. Priporočamo, da izdelek očistite takoj po vsaki uporabi.
2. Prezračevalne odprtine morajo biti vedno proste.
3. Ne uporabljajte čistil ali topil, ker lahko poškodujejo plastične dele izdelka. Pazite, da v notranjost izdelka ne vdre voda.

13.1.1 Izbira čistilne raztopine

Različne materiale za pršenje je najbolje odstraniti z različnimi čistilnimi raztopinami. Vedno preberite navodila proizvajalca za določen material za pršenje.

Materiali za pršenje na vodni osnovi (npr.: akrilne barve):

- za čiščenje uporabljajte samo vodo.
- Za čiščenje priporočamo 10–15 litrov vode.

Materiali za pršenje na oljni osnovi (npr. emajlirane barve, laki):

- uporabljajte le ustrezno čistilno raztopino. Preberite navodila za čiščenje na etiketi materiala za pršenje.
- Naslednja čistilna sredstva na osnovi topil so varna za uporabo v izdelku: mineralni terpentin, razredčilo za barve.
- Mineralni terpentin se med čiščenjem nikoli ne sme mešati z vodo.
- Za čiščenje priporočamo 1–2 litra ustrezne čistilne raztopine

13.1.2 Čiščenje izdelka (sl. 11)

POZOR

Izdelek morate očistiti takoj po uporabi.

Neupoštevanje teh korakov čiščenja lahko povzroči trajno poškodbo izdelka in samodejno razveljavi garancijo.

Potrebno orodje:

- 2x viličasti ključ št. 17/19 mm (13)
- izvijač s križno glavo*

* = Ni nujno v obsegu dostave!

1. Obrnite regulator tlaka (1) v položaj »Prime/Clean« (Polnjenje/čiščenje).
2. Premaknite funkcijsko stikalo (5) v položaj »Prime« (Polnjenje).
3. Sesalno cev (7) položite v vedro z ustrezno čistilno raztopino, povratno cev (5a) pa v prazno posodo.
4. Izdelek vklopite tako, da stikalo za vklop/izklop (4) preklopite v položaj »I«.
5. Počakajte, da čistilna raztopina enakomerno teče iz povratne cevi (5a).
6. Funkcijsko stikalo (5) nastavite v vodoravni položaj »Spray« (Pršenje).
7. Brizgalno pištolo za barvo (9) usmerite v prazno vedro.
8. Odklenite brizgalno pištolo za barvo, kot je opisano v poglavju *9.1*.
9. Držite sprožilno ročico (9b), da čistilno raztopino popršite po sistemu. Nadaljujte z brizganjem, dokler iz brizgalne pištole za barvo (9) ne priteče samo čistilna raztopina. Po potrebi dolijte čistilno raztopino.
10. Izdelek izklopite tako, da stikalo za vklop/izklop (4) preklopite v položaj »0«.

13.1.2.1 Čiščenje sesalnega filtra (7a) (sl. 12)

1. S križnim izvijačem odvijte vijak na objemki cevi (7b) na sesalnem filtru (7a).
2. Izvlecite sesalni filter (7a) iz sesalne cevi (7) in ga sperite pod ustrezno čistilno raztopino.
3. Sesalni filter (7a) ponovno vstavite v sesalno cev (7) in ga pritrdite s objemko cevi (7b). Uporabite izvijač s križno glavo.

13.1.2.2 Čiščenje brizgalne pištole za barvo (9) (sl. 13)

⚠ PREVIDNO

Prepričajte se, da je izdelek izklopljen in da je bila izvedena razbremenitev tlaka.

1. Odvijte brizgalno pištolo za barvo (9) s sesalne cevi (2a). Uporabite dva viličasta ključa velikosti SW17/19 mm (13).
2. Odstranite zaščito šobe (10) iz brizgalne pištole za barvo (9) in izvlecite pršilno šobo (10a).
3. Odstranite distančni vijak (10b) in tesnilo (10c) iz zaščite šobe (10). Če je tesnilo (10c) poškodovano ali porozno, ga zamenjajte z nadomestnim tesnilom (14), ki je priloženo v obsegu dostave.
4. Odstranite zaščito sprožilca (9d) nad sprožilno ročico (9b).
5. Odvijte ročaj (9a) brizgalne pištole za barvo (9) in izvlecite filter HEA (9e) iz ročaja (9a). Uporabite viličasti ključ SW17/19 mm (13).
6. Preglejte filter HEA (9e) glede poškodb in takoj zamenjajte morebitne poškodovane elemente.
7. Vse posamezne dele temeljito očistite z ustrezno čistilno raztopino in čistilno krtačo (12).
8. Brizgalno pištolo za barvo (9) sestavite nazaj v obratnem vrstnem redu.

13.1.2.3 Čiščenje držala filtra (8a)

1. Odvijte držalo filtra (8a) iz izdelka.
2. Držalo filtra (8a) temeljito operite z ustrezno čistilno raztopino.
3. Držalo filtra (8a) privijte nazaj na izdelek.

13.2 Vzdrževanje

⚠ PREVIDNO

Prepričajte se, da je izdelek izklopljen in da je bila izvedena razbremenitev tlaka.

Potrebno orodje:

- izvijač s križno glavo*
- Viličasti ključ SW 32 mm*

* = Ni nujno v obsegu dostave!

13.2.1 Vzdrževanje sesalnega ventila (6) (sl. 14, 15)

Vhodni ventil (6) se nahaja na spodnji strani izdelka. Redno preverjajte, ali je vhodni ventil (6) umazan in ali deluje gladko.

1. Snemite sesalno cev (7) z vhodnega ventila (6) tako, da stisnete kovinsko sponko (6a) in jo izvlečete.
2. Z izvijačem nežno pritisnite v vhodni ventil (6), da preverite gibanje kroglice znotraj vhodnega ventila (6).
3. Odvijte dovodni ventil (6) z izdelka. Uporabite viličasti velikosti SW32 mm.
4. V izdelku je še en povratni ventil s kroglico. Tudi to kroglico previdno preverite z izvijačem.
5. Vse skupaj sestavite v obratnem vrstnem redu.

13.2.2 Mazanje batne črpalke (sl. 16)

Za podaljšanje življenjske dobe izdelka je potrebno redno mazati batno črpalko v izdelku. Priporočamo, da izdelek pred vsako uporabo namažete.

1. Priloženo plastenko z oljem (15) napolnite z oljem SAE 5-W40.
2. Izdelek nagnite rahlo nazaj.
3. S plastenko z oljem (15) kanite 2–3 kapljice olja skozi mazalno mesto (16) v izdelek.
4. Morebitno razlito olje takoj skrbno obrišite in krpe zavrzite skladno z lokalnimi predpisi.

14 Skladiščenje in transport

⚠ OPOZORILO

Nevarnost poškodb in opeklin!

Izdelek se lahko nepričakovano zažene in privede do poškodb.

– Pred vsemi čiščenji in vzdrževalnimi deli izključite motor.
– Počakajte, da se motor ohladi.
– Izvlecite omrežni vtič.

- Izdelek v celoti izpraznite.
- Izdelek očistite in preverite, ali je poškodovan.

14.1 Skladiščenje

Priprave na skladiščenje

1. Izdelek očistite in preverite, ali je poškodovan.

Izdelek in njegove dodatke hranite v temnem, suhem in zaščitenem pred zmrzaljo mestu, ki je nedostopno otrokom.
Optimalna temperatura shranjevanja je med 5 ˚C in 30 ˚C.
Izdelek shranjujte v originalni embalaži.
Pokrijte izdelek, da ga zaščitite pred prahom ali vlago.
Navodila za uporabo shranjujte skupaj z izdelkom.

14.2 Prevoz

- Za preprečitev telesnih in materialnih poškodb je treba izdelek pri prevažanju v vozilih zavarovati pred prevračanjem.
- Izdelek zaščitite pred udarci, sunki in močnimi vibracijami, npr. pri transportu v vozilih.
- Izdelek lahko dvignete in prestavite s pomočjo ročaja.

15 Popravila in naročanje rezervnih delov

Po popravilu ali vzdrževanju se prepričajte, da so vsi varnostno relevantni deli nameščeni in v brezhibnem stanju. Dele, ki bi lahko povzročili telesne poškodbe, shranite na drugim osebam in otrokom nedosegljivem mestu.

POZOR

Po zakonu o odgovornosti za izdelke ne jamčimo za poškodbe, ki nastanejo zaradi nestrokovnih popravil ali neuporabe originalnih nadomestnih delov.

Pooblastite servisno službo ali pooblaščenega strokovnjaka. Enako velja tudi za pribor.

Nadomestne dele in pribor dobite v našem servisnem centru. V ta namen odčitajte QR-kodo na naslovni strani.

Priključki in popravila

Priključevanje in popravila električne opreme lahko izvajajo samo električarji.

15.1 Naročanje nadomestnih delov

Pri naročanju nadomestnih delov morate navesti naslednje podatke:

- Oznaka modela
- Številka izdelka
- Podatki na tipski ploščici

Nadomestni deli/oprema

Mazalno olje SAE 5-W40 – št. artikla:	3906100701
Podaljšek – št. artikla:	7906000702
Brezzračna šoba 311 – št. artikla:	7906000707
Brezzračna šoba 413 – št. artikla:	7906000703
Brezzračna šoba 517 – št. artikla:	7906000706
Brezzračna šoba 519 - št. artikla:	7906000704
Brezzračna šoba 521 – št. artikla:	7906000705
Držalo šobe – št. artikla:	7906000708
Brezzračna cev 7,6 m – št. artikla:	7906000709
Brezzračna cev 15 m – št. artikla:	7906000711
Pištola za pršenje Pro – št. artikla:	7906000710
Filter – št. artikla:	7906000712

16 Odlaganje med odpadke in reciklaža

Napotki za embalažo

Embalažne materiale je mogoče reciklirati. Embalažo zavrzite okolju prijazno.

Navodila za odstranjevanje električne in elektronske opreme

Stare električne in elektronske naprave ne sodijo med gospodinjske, pač pa jih morate zavreči oz. oddati na zbirno mesto ločeno!

- Stare baterije, ki niso fiksno vgrajene v staro napravo, je treba pred oddajo na zbirno mesto odstraniti brez uničenja komponent! Navodila za njihovo odstranjevanje ureja zakon o baterijah.
- Lastnik oz. uporabnik električnih in elektronskih naprav je zakonsko zavezan, da stare naprave po njihovi uporabi odda.
- Končni uporabnik nosi odgovornost za brisanje svojih osebnih podatkov na stari napravi, ki jo želi zavreči!
- Simbol prečrtanega smetnjaka pomeni, da električnih in elektronskih naprav ne smete odlagati med gospodinjske odpadke.
- Električne in elektronske naprave lahko brezplačno oddate na naslednjih mestih:
  – Javno-pravna mesta za odstranjevanje odpadkov oz. zbirna mesta (npr. komunalna podjetja)

– Prodajna mesta električnih naprav (stacionarna in spletna), če so trgovci zavezani k prevzemanju starih naprav ali to ponujajo brezplačno.
– Do tri stare električne naprave na vrsto naprave, z dolžino stranice največ 25 centimetrov, lahko brez predhodnega nakupa nove naprave od proizvajalca oddate pri njem ali na drugem pooblaščenem zbirnem mestu v vaši bližini.
– Ostale proizvajalčeve in trgovčeve dodatne pogoje za prevzem najdete pri posamezni servisni službi.

• Če proizvajalec dostavi novo električno napravo v zasebno gospodinjstvo, lahko končni uporabnik na zahtevo naroči brezplačen prevzem stare električne naprave. Povežite se s servisno službo proizvajalca.
• Te izjave veljajo le za naprave, ki so nameščene in prodane v državah Evropske unije in so predmet evropske direktive 2012/19/EU. V državah izven območja Evropske unije lahko veljajo drugačna določila za odstranjevanje starih električnih in elektronskih naprav med odpadke.

17 Pomoč pri motnjah

V naslednji tabeli so prikazani simptomi napak skupaj z opisom pomoči, če vaš izdelek ne deluje pravilno. Če s tem ne morete lokalizirati in odpraviti težave, se obrnite na svoj servis.

Motnja	Morebiten vzrok	Ukrep
Izdelek se ne zažene	Izdelek ni priključen	Priključite izdelek.
	Poškodovan napajalni kabel	Zamenjajte napajalni kabel.
Izstopa malo ali nič škropilnega materiala	Brizgalna šoba je zamašena	Očistite izdelek.
	Sesalna cev je zamašena	
	Sesalni filter je preveč umazan	
	Regulator tlaka je nastavljen prenizko	
Brizgalna pištola za barvo pušča	Zaščita šobe ni zategnjena	Znova privijte zaščito šobe.
	Tesnilo je poškodovano ali porozno	Zamenjajte tesnilo
	Brizgalna pištola za barvo ni pravilno nameščena	Razstavite brizgalno pištolo za barvo in jo pravilno namestite.
Atomizacija je preveč groba	Tlak je previsok	Znižajte tlak na tlačnem regulatorju.
Nanesenega je preveč materiala	Tlak je previsok	Znižajte tlak na tlačnem regulatorju.
	Premikanje je prepočasno	Brizgalno pištolo za barvo hitreje premikajte.
	Razdalja je premajhna	Povečajte razdaljo med brizgalno pištolo za barvo in površino brizganja.

18 EU izjava o skladnosti

Prevod originalne izjave o skladnosti

Proizvajalec:

Scheppach GmbH
Günzburger Straße 69
D-89335 Ichenhausen

S polno odgovornostjo izjavljamo, da je tukaj opisani izdelek v skladu z veljavnimi smernicami in standardi.

Znamka: **SCHEPPACH**
Oznaka izdelka: **Brezzračni sistem za pršenje barve - PTSA600**
Št. art. **5906005901**

Direktive EU:

2014/30/EU, 2006/42/EG, 2011/65/EU*,

* Zgoraj opisani predmet izjave izpolnjuje predpise Direktive 2011/65/EU Evropskega parlamenta in Sveta z dne 8. junij 2011 za omejevanje uporabe določenih nevarnih snovi v električnih in elektronskih napravah.

Uporabljeni standardi:

EN 62841-1:2015+AC:2015+A11:2022;
EN 1953:2013;
EN IEC 55014-1:2021;
EN IEC 55014-2:2021;
EN IEC 61000-3-2:2019+A1:2021+A2:2024;
EN 61000-3-3:2013+A1:2019+A2:2021

Pooblaščenec za dokumentacijo:

Georg Kohler

Günzburger Str. 69
D-89335 Ichenhausen

Ichenhausen, 23.02.2026

Simon Schunk
Division Manager Product Center

Andreas Pecher
Head of Project Management

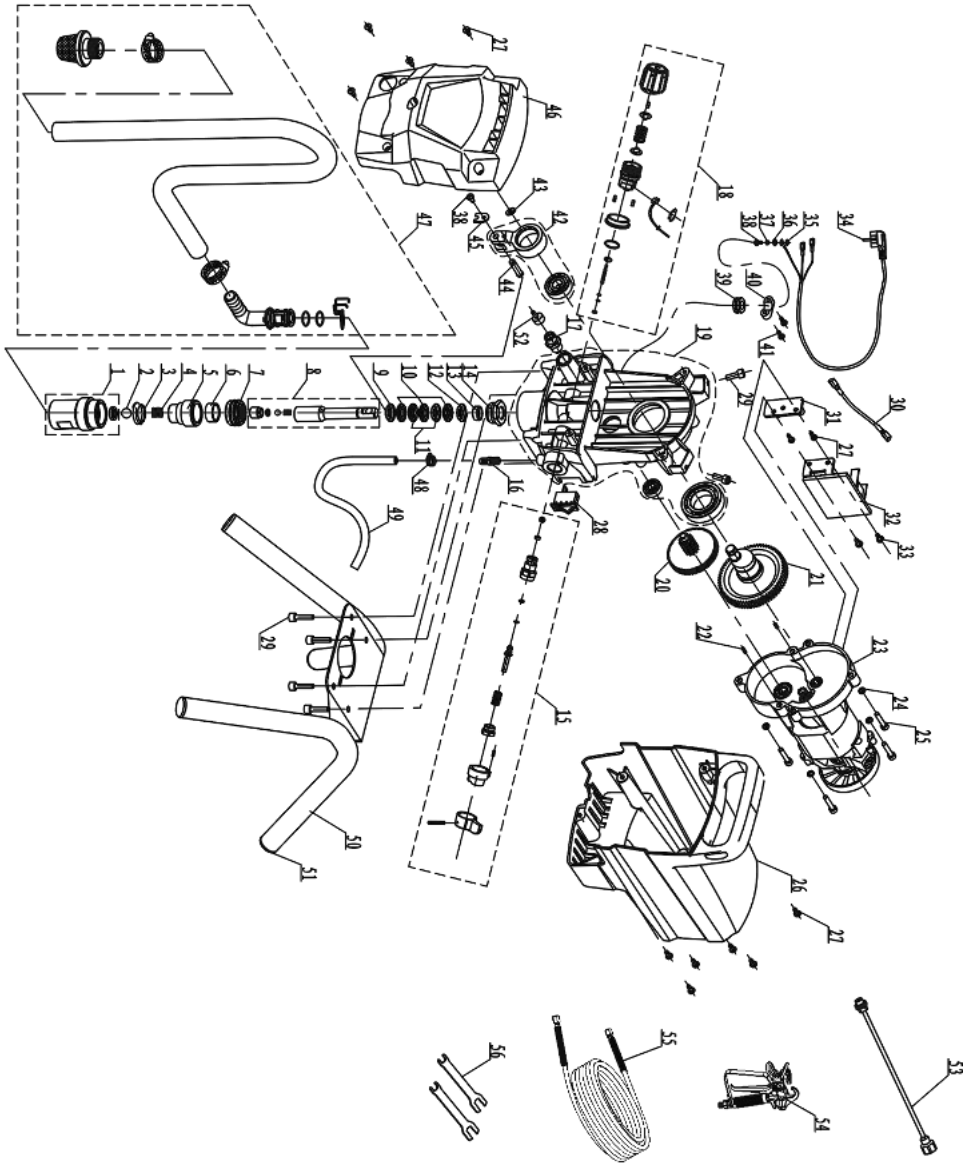
1
2
3
4
5
6
7
8
9
10
11
12
13
14
15
16
17
18
19
20
21
22
23
24
25
26
27
28
29
30
31
32
33
34
35
36
37
38
39
40
41
42
43
44
45
46
47
48
49
50
51
52
53
54
55
56

Garantie DE

Offensichtliche Mängel sind innerhalb von 8 Tagen nach Erhalt der Ware anzuzeigen, andernfalls verliert der Käufer sämtliche Ansprüche wegen solcher Mängel. Wir leisten Garantie für unsere Maschinen bei richtiger Behandlung auf die Dauer der gesetzlichen Gewährleistungsfrist ab Übergabe in der Weise, dass wir jedes Maschinenteil, dass innerhalb dieser Zeit nachweisbar in Folge Material- oder Fertigungsfehler unbrauchbar werden sollte, kostenlos ersetzen. Für Teile, die wir nicht selbst herstellen, leisten wir nur insoweit Gewähr, als uns Gewährleistungsansprüche gegen die Vorlieferanten zustehen. Die Kosten für das Einsetzen der neuen Teile trägt der Käufer. Wandlungs- und Minderungsansprüche und sonstige Schadensersatzansprüche sind ausgeschlossen.

Warranty GB

Obvious defects must be reported within 8 days after receipt of the goods, otherwise the purchaser loses all claims due to such defects. We guarantee our machines, if handled correctly, for the duration of the statutory warranty period from handover in such a way that we will replace free of charge any machine part that demonstrably becomes unusable within this period as a result of material or manufacturing defects. For parts that we do not manufacture ourselves, we only provide a warranty to the extent that we are entitled to warranty claims against the upstream suppliers. The purchaser shall bear the costs of fitting the new parts. Claims for conversion and reduction and other claims for damages are excluded.

Záruka CZ

Zjevné nedostatky je nutné nahlásit do 8 dnů pro obdržení zboží, jinak kupující ztratí veškeré nároky vyplývající z těchto nedostatků. Poskytujeme záruku pro naše stroje při správném používání na dobu zákonné záruční lhůty od předání takovým způsobem, že každý díl stroje, který se stane během této doby prokazatelně nepoužitelným z důvodu vady materiálu nebo výroby, bezplatně nahradíme. Za díly, které sami nevyrábíme, poskytujeme záruku jen v takovém rozsahu, v jakém nám přísluší nároky na záruku od subdodavatelů. Náklady za používání nových dílů přebírá kupující. Nároky na vrácení peněz a slevu z kupní ceny a jiné nároky na náhradu škody jsou vyloučeny.

Záruka SK

Zjavné nedostatky treba oznámiť v priebehu 8 dní od príjmu tovaru, v opačnom prípade stráca kupujúci všetky nároky kvôli takýmto nedostatkom. Záruku na naše stroje pri správnom zaobchádzaní poskytujeme na dobu zákonnej záručnej lehoty od odovzdania tým spôsobom, že každú časť stroja, ktorá by sa v priebehu tohto času stala dokázateľne nepoužiteľnou následkom chýb materiálu alebo výrobných chýb, bezplatne vymeníme. Na diely, ktoré sami nevyrábame, poskytujeme záruku iba do takej miery, do akej nám prináležia nároky na záručné plnenie voči subdodávateľom. Náklady za vloženie nových dielov nesie kupujúci. Nároky na výmenu tovaru a nároky na zníženie ceny a ostatné nároky na odškodnenie sú vylúčené.

Garancia HU

A nyilvánvaló hibákat az áru átvételétől számított 8 napon belül jelezni kell, különben a vásárló elveszíti az ilyen hibákkal szemben támasztott igényekre való minden jogát. Megfelelő kezelés esetén gépeinkre garanciát nyújtunk az átadástól számított törvényes jótállási időn belül oly módon, hogy költségmentesen kicserélünk minden olyan gépalkatrészt, ami ezen az időn belül bizonyíthatóan anyag- vagy gyártáshiba következtében hibásodott meg. Azokra az alkatrészekre, melyeket nem cégünk maga gyárt, csak annyiban biztosítunk jótállást, amennyiben beszállítónk elismeri szavatossági igényünket. Az új alkatrészek beszerzési költségei a vásárlót terhelik. Átalakításból vagy ebből eredő hiányosságokból származó és egyéb kárigények kizártak.

Gwarancja PL

Oczywiste wady należy zgłosić w ciągu 8 dni od otrzymania towaru, w przeciwnym razie kupujący traci wszelkie prawa do roszczeń z tytułu takich wad. Na nasze maszyny udzielamy gwarancji na czas trwania ustawowego okresu gwarancyjnego od dnia przekazania maszyny, pod warunkiem prawidłowego obchodzenia się z nią, w ten sposób, że wymienimy bezpłatnie każdą część maszyny, która w tym okresie stanie się bezużyteczna z powodu wad materiałowych lub produkcyjnych. W przypadku części, których nie produkujemy sami, udzielamy gwarancji tylko w takim zakresie, w jakim przysługują nam roszczenia gwarancyjne wobec poddostawców. Koszty montażu nowych części ponosi kupujący. Wyklucza się roszczenia z tytułu konwersji i redukcji oraz inne roszczenia odszkodowawcze.

Jamstvo HR

Očiti nedostaci moraju se prijaviti u roku od 8 dana nakon primitka robe, u suprotnom kupac gubi pravo na zahtjeve zbog takvih nedostataka. Dajemo jamstvo za naše strojeve pri ispravnom rukovanju u trajanju zakonski propisanog jamstvenog roka od preuzimanja na način da ćemo besplatno zamijeniti sve dijelove stroja koji u tom razdoblju postanu neupotrebljivi zbog materijalnih ili proizvodnih pogrešaka. Za dijelove koje mi ne proizvodimo dajemo jamstvo samo do mjere do koje nas na to obvezuju jamstveni zahtjevi na račun dobavljača. Troškove ugradnje novih dijelova snosi kupac. Zahtjevi za smanjenje kupovne cijene ili promjenu narudžbe te ostali zahtjevi za naknadu štete su isključeni.

Garancija SI

Očitne pomanjkljivosti morate naznaniti v roku 8 dni po prejemu blaga, v nasprotnem kupec izgubi vse pravice v primeru takih pomanjkljivosti. Garancijo za naše stroje jamčimo pri pravilnem ravnanju v trajanju zakonskega roka veljavnosti garancije ob predaji na tak način, da vsak del stroja, ki postane v tem času dokazljivo neuporaben zaradi napak v materialu ali izdelavi, zamenjamo brezplačno. Za dele, ki jih ne izdelujemo sami, jamčimo samo v tolikšni meri, kolikor nam dopušča naša pravica do dobaviteljev. Stroške vstavljanja novih delov nosi kupec. Zahtevki za zamenjavo in znižanje cene niso sprejemljivi.

Notizen

SCHEPPACH GMBH
Günzburger Str. 69
D-89335 Ichenhausen

Stand der Informationen · Status of the information · Stav informací · Stav informácií · Az információk kelte · Stan informacji · Verzija informacija · Stanje informacij
Update: 02/2026 · Ident.-No.: 5906005901