YATO®

YT-90300
YT-90303
YT-90307

PL	ZAGĘSZCZARKA JEDNOKIERUNKOWA
EN	PLATE COMPACTOR
DE	RÜTTELPLATTE
RU	ВИБРОПЛИТА
UA	ВІБРОПЛИТА
LT	VIBROPLOKŠTĖ
LV	VIENVIRZIENA VIBROBLIETE
CZ	VIBRAČNÍ DESKA
SK	VIBRAČNÁ DOSKA
HU	EGYIRÁNYÚ LAPVIBRÁTOR
RO	PLACĂ COMPACTOARE
ES	PLACA COMPACTADORA
FR	PLAQUE VIBRANTE UNIDIRECTIONNELLE
IT	PIASTRA VIBRANTE MONODIREZIONALE
NL	VOORUITLOPENDE TRILPLAAT
GR	ΔΟΝΗΤΙΚΉ ΠΛΆΚΑ
BG	ВИБРОПЛОЧА
PT	COMPACTADOR UNIDIRECIONAL
HR	JEDNOSMJERNA VIBRO PLOČA
AR	دكاكة تربة يدوي

CE

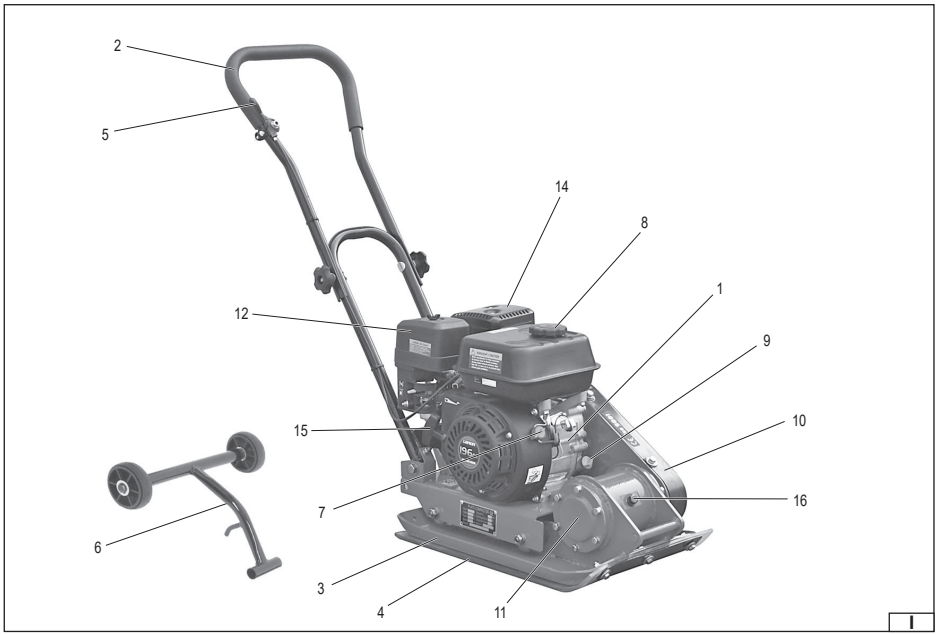
2
5
14
8
1
12
9
15
10
7
16
6
3
4
11
I

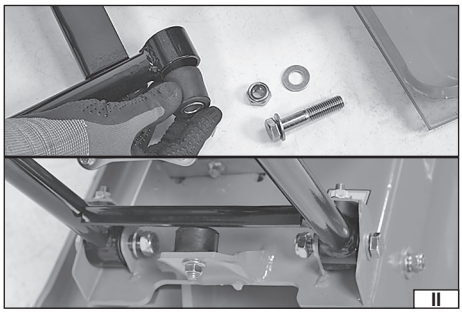
II

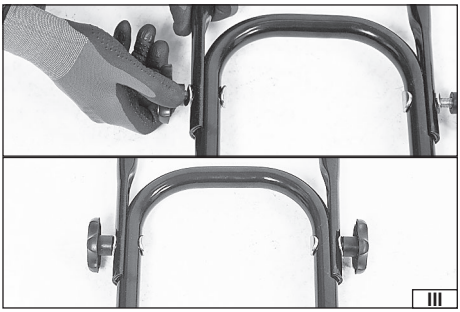
III

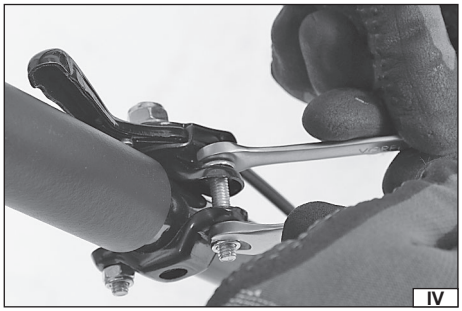
IV

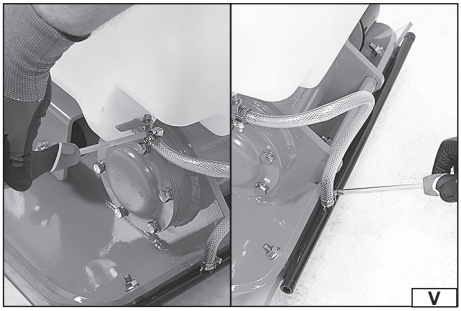
V

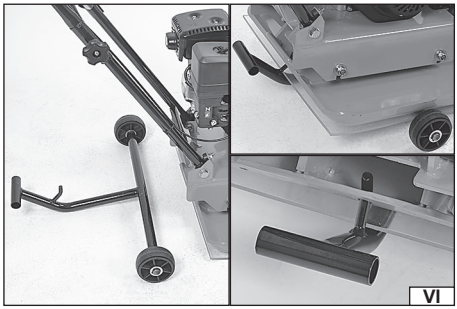
VI

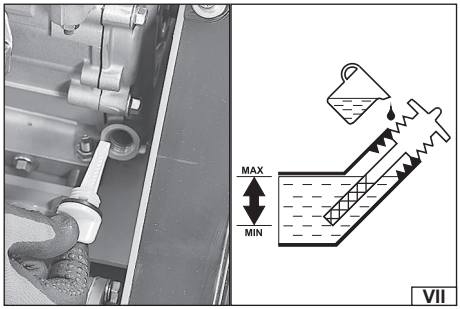

VII


VIII

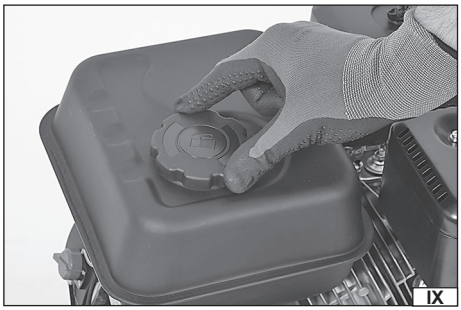
IX


X

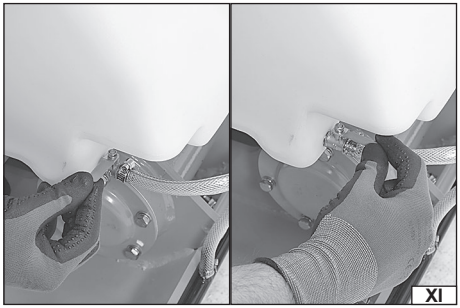
XI

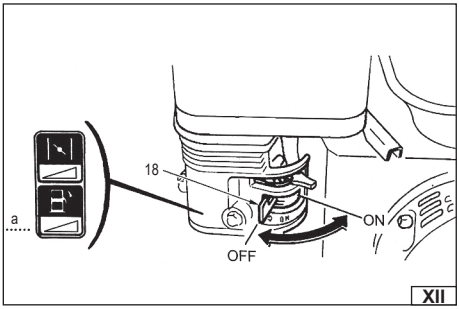

XII

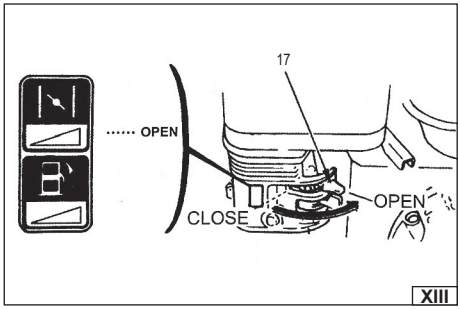

XIII

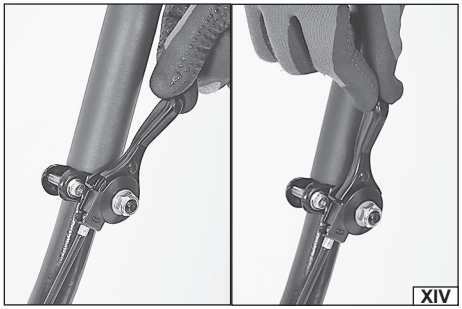
XIV

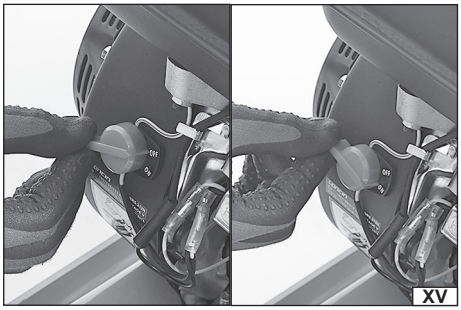
XV

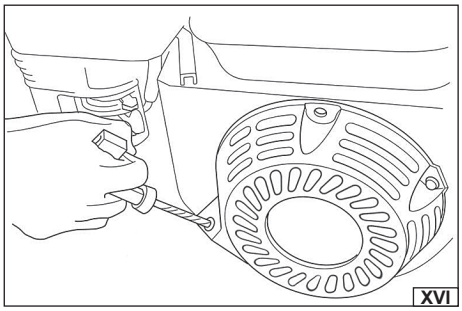
XVI

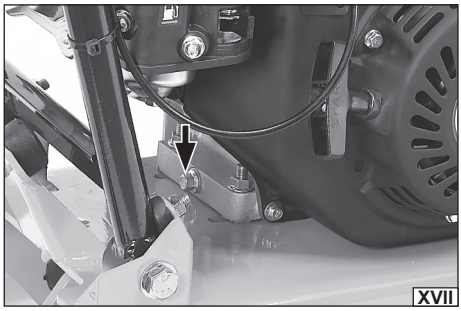
XVII

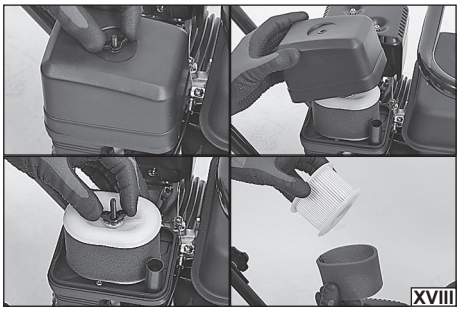
XVIII

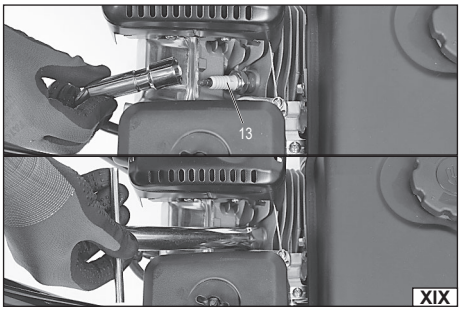

XIX

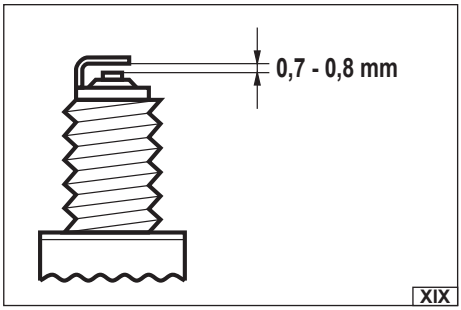

XIX

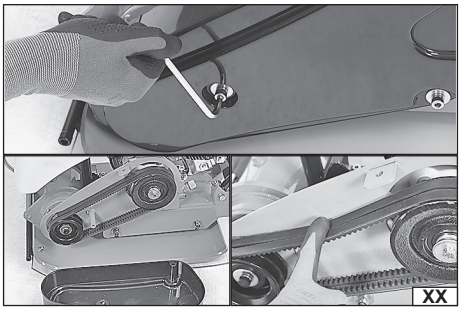
XX

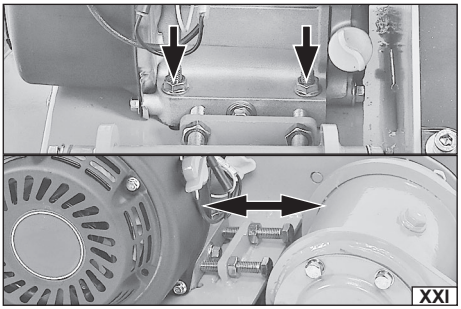
XXI


XXII

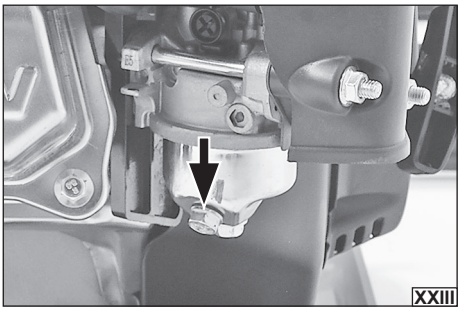
XXIII

PL

1. silnik
2. uchwyt
3. płyta robocza
4. mata gumowa płyty roboczej
5. dźwignia regulacji obrotów
6. wózek transportowy
7. wyłącznik silnika
8. wlew paliwa
9. wlew oleju silnikowego
10. osłona paska klinowego
11. zespół wibracyjny
12. obudowa filtra powietrza
13. świeca zapłonowa
14. obudowa tłumika
15. linka startowa
16. wlew oleju zespołu wibracyjnego
17. dźwignia ssania
18. zawór paliwa

EN

1. engine
2. handle
3. work plate
4. rubber mat for the worktop
5. speed control lever
6. transport trolley
7. engine switch
8. fuel filler
9. engine oil filler
10. V-belt cover
11. vibration unit
12. air filter housing
13. spark plug
14. muffler housing
15. starting rope
16. Vibration unit oil filler
17. choke lever
18. fuel valve

DE

1. Motor
2. Griff
3. Arbeitsplatte
4. Gummimatte für die Arbeitsfläche
5. Geschwindigkeitsregler
6. Transportwagen
7. Motorschalter
8. Tankeinfüllstutzen
9. Motorölеinfüllstutzen
10. Keilriemenabdeckung
11. Vibrationseinheit
12. Luftfiltergehäuse
13. Zündkerze
14. Schalldämpfergehäuse
15. Startseil
16. Öleinfüllstutzen für Vibrationseinheit
17. Chokehebel
18. Kraftstoffventil

RU

1. двигатель
2. ручка
3. рабочая платформа
4. резиновый коврик для столешницы
5. рычаг управления скоростью
6. транспортная тележка
7. переключатель двигателя
8. заливная горловина топлива
9. заливная горловина моторного масла
10. крышка клинового ремня
11. вибрационный блок
12. корпус воздушного фильтра
13. свеча зажигания
14. корпус глушителя
15. стартовая веревка
16. заливная горловина масла вибрационного блока
17. рычаг дроссельной заслонки
18. топливный клапан

UA

1. двигун
2. ручка
3. робоча плита
4. гумовий килимок для робочої поверхні
5. важіль регулювання швидкості
6. транспортний візок
7. вимикач двигуна
8. заливна горловина паливного бака
9. заливна горловина для моторного масла
10. кришка клинового ременя
11. вібраційний блок
12. корпус повітряного фільтра
13. свічка запалювання
14. корпус глушника
15. стартова мотузка
16. маслозаливна горловина вібраційного блоку
17. важіль дросельної заслінки
18. паливний клапан

LT

1. variklis
2. rankena
3. darbo plokštė
4. guminis kilimėlis stalviršiui
5. greičio valdymo svirtis
6. transportavimo vežimėlis
7. variklio jungiklis
8. degalų įpylimo anga
9. variklio alyvos užpildymo anga
10. v formos diržo dangtelis
11. vibracijos blokas
12. oro filtro korpusas
13. uždegimo žvakė
14. duslintuvo korpusas
15. starto virvė
16. vibracijos įrenginio alyvos užpildymo anga
17. droselio svirtis
18. kuro vožtuvas

LV

1. dzinējs
2. rokturis
3. darba plāksne
4. gumijas paklājiņš darba virsmai
5. ātruma regulēšanas svira
6. transporta ratiņi
7. dzinēja slēdzis
8. degvielas uzpilde
9. motoreļļas uzpildītājs
10. ķīļsiksnas pārsegs
11. vibrācijas bloks
12. gaisa filtra korpuss
13. aizdedzes svece
14. trokšņa slāpētāja korpuss
15. starta virve
16. vibrācijas bloka eļļas uzpildītājs
17. droseļvārsta svira
18. degvielas vārsts

CZ

1. motor
2. rukojeť
3. pracovní deska
4. gumová podložka na pracovní desku
5. páka ovládání rychlosti
6. přepravní vozík
7. spínač motoru
8. plnicí hrdlo paliva
9. plnicí hrdlo motorového oleje
10. kryt klínového řemene
11. vibrační jednotka
12. pouzdro vzduchového filtru
13. zapalovací svíčka
14. kryt tlumiče výfuku
15. startovací lano
16. plnicí otvor oleje vibrační jednotky
17. páčka sytiče
18. palivový ventil

SK

1. motor
2. rukoväť
3. pracovná doska
4. gumená podložka na pracovnú dosku
5. páka ovládania rýchlosti
6. prepravný vozík
7. spínač motora
8. plniaci otvor pre palivo
9. plniaci otvor pre motorový olej
10. kryt klinového remeňa
11. vibračná jednotka
12. kryt vzduchového filtra
13. zapaľovacia sviečka
14. kryt tlmiča výfuku
15. štartovacie lano
16. plniaci otvor oleja vibračnej jednotky
17. páčka sýtiča
18. palivový ventil

HU

1. motor
2. fogantyú
3. munkalap
4. gumiszőnyeg a munkalaphoz
5. sebességszabályozó kar
6. szállítókocsi
7. motorkapcsoló
8. üzemanyagtöltő nyílás
9. motorolaj-betöltő nyílás
10. ékszíjburkolat
11. vibrációs egység
12. légszűrőház
13. gyújtógyertya
14. kipufogóház
15. indítókötél
16. vibrációs egység olajbetöltő nyílása
17. fojtószelep kar
18. üzemanyagszelep

RO

1. motor
2. mâner
3. placă de lucru
4. covoraș de cauciuc pentru blatul de lucru
5. manetă de control al vitezei
6. cărucior de transport
7. comutator motor
8. rezervor de combustibil
9. rezervor de ulei de motor
10. capac curelei trapezoidale
11. unitate de vibrații
12. carcasa filtrului de aer
13. bujie
14. carcasă tobă de eșapament
15. coardă de pornire
16. umplere cu ulei a unității de vibrații
17. manetă de șoc
18. supapă de combustibil

ES

1. motor
2. manija
3. placa de trabajo
4. alfombrilla de goma para la encimera
5. palanca de control de velocidad
6. carro de transporte
7. interruptor del motor
8. boca de llenado de combustible
9. llenado de aceite del motor
10. cubierta de la correa trapezoidal
11. unidad de vibración
12. carcasa del filtro de aire
13. bujía
14. carcasa del silenciador
15. cuerda de salida
16. llenador de aceite de la unidad de vibración
17. palanca del estrangulador
18. válvula de combustible

FR

1. moteur
2. poignée
3. plaque de travail
4. tapis en caoutchouc pour le plan de travail
5. levier de commande de vitesse
6. chariot de transport
7. interrupteur du moteur
8. réservoir de carburant
9. bouchon de remplissage d'huile moteur
10. couvercle de courroie trapézoïdale
11. unité de vibration
12. boîtier du filtre à air
13. bougie d'allumage
14. boîtier du silencieux
15. corde de départ
16. unité de vibration - remplisseur d'huile
17. levier de starter
18. vanne de carburant

IT

1. motore
2. maniglia
3. piano di lavoro
4. tappetino in gomma per il piano di lavoro
5. leva di controllo della velocità
6. carrello di trasporto
7. interruttore del motore
8. bocchettone di rifornimento carburante
9. tappo di riempimento dell'olio motore
10. copertura della cinghia trapezoidale
11. unità di vibrazione
12. alloggiamento del filtro dell'aria
13. candela
14. alloggiamento della marmitta
15. corda di partenza
16. riempimento olio unità vibrante
17. leva dell'aria
18. valvola del carburante

NL

1. motor
2. handvat
3. werkplaat
4. rubberen mat voor het aanrecht
5. snelheidsregelhendel
6. transportwagen
7. motorschakelaar
8. brandstofvuller
9. motorolie vulopening
10. v-riemafdekking
11. trillingseenheid
12. luchtfilterhuis
13. bougie
14. uitlaatdemperhuis
15. starttouw
16. vuller voor vibratie-unitolie
17. chokehendel
18. brandstofklep

GR

1. κινητήρας
2. λαβή
3. πλάκα εργασίας
4. λαστιχένιο χαλάκι για τον πάγκο εργασίας
5. μοχλός ελέγχου ταχύτητας
6. καρότσι μεταφοράς
7. διακόπτης κινητήρα
8. πλήρωση καυσίμου
9. πλήρωση λαδιού κινητήρα
10. κάλυμμα ιμάντα v
11. μονάδα δόνησης
12. περίβλημα φίλτρου αέρα
13. μπουζί
14. περίβλημα σιγαστήρα
15. σχοινί εκκίνησης
16. πλήρωση λαδιού μονάδας δόνησης
17. μοχλός τσοκ
18. βαλβίδα καυσίμου

BG

1. двигател
2. дръжка
3. работна плоча
4. гумена подложка за работния плот
5. лост за управление на скоростта
6. транспортна количка
7. превключвател на двигателя
8. резервоар за гориво
9. отвор за пълнене на моторно масло
10. капак на клиновия ремък
11. вибрационен блок
12. корпус на въздушния филтър
13. свещ
14. корпус на ауспуха
15. стартово въже
16. отвор за пълнене на масло на вибрационния агрегат
17. лост за дросела
18. горивен клапан

PT

1. motor
2. manuseio
3. bancada de trabalho
4. tapete de borracha para bancada
5. alavanca de ajuste de velocidade
6. elétrico de transporte
7. interruptor do motor
8. abastecimento de combustível
9. enchimento de óleo do motor
10. proteção da correia em v
11. banda de vibração
12. caixa do filtro de ar
13. vela de ignição
14. alojamento para escapamentos
15. cabo de arranque
16. unidade vibratória de enchimento de óleo
17. alavanca de sucção
18. válvula de combustível

HR

1. motor
2. ručka
3. radna ploča
4. gumena podloga za radnu ploču
5. ručica za kontrolu brzine
6. transportna kolica
7. prekidač motora
8. otvor za gorivo
9. otvor za punjenje motornog ulja
10. poklopac klinastog remena
11. vibracijska jedinica
12. kućište zračnog filtra
13. svjećica
14. kućište prigušivača
15. startno uže
16. punilica ulja vibracijske jedinice
17. poluga čoka
18. ventil za gorivo

AR

١. المحرك
٢. التعامل
٣. لوحة العمل
٤. حصيرة مطاطية لسطح العمل
٥. ذراع التحكم في السرعة
٦. عربة نقل
٧. مفتاح تشغيل المحرك
٨. فتحة تعبئة الوقود
٩. فتحة تعبئة زيت المحرك
١٠. غطاء حزام V
١١. وحدة الاهتزاز
١٢. غلاف فلتر الهواء
١٣. شمعة الإشعال
١٤. غطاء كاتم الصوت
١٥. حبل البداية
١٦. فتحة تعبئة زيت وحدة الاهتزاز
١٧. ذراع الخانق
١٨. صمام الوقود



Przeczytać instrukcję
Read the operating instruction
Bedienungsanleitung durchgelesen
Прочитать инструкцию
Прочитать інструкцію
Perskaityti instrukciją
Jālasa instrukciju
Přečtet návod k použití
Prečítať návod k obsluhe
Olvasni utasítást
Citeşti instrucţunile
Lea la instrucción
Lisez la notice d'utilisation
Leggere il manuale d'uso
Lees de instructies
Διαβάστε τις οδηγίες χρήσης
Прочетете ръководството
Ler as presentes instruções
Pročitajte priručnik
اقرأ الدليل



Używać ochrony słuchu i gogle ochronne
Use hearing protection and safety goggles
Gehörschutz und Schutzbrille verwenden
Использовать средства защиты слуха и защитные очки
Використовувати захист для слуху та захисні окуляри
Naudoti klausos apsaugą ir apsauginius akinius
Lietot dzirdes aizsardzību un aizsargbrilles
Používejte ochranu sluchu a ochranné brýle
Používajte ochranu sluchu a ochranné okuliare
Használjon hallásvédőt és védőszemüveget
Folosiţi protecţie auditivă şi ochelari de protecţie
Usar protección auditiva y gafas de seguridad
Utiliser une protection auditive et des lunettes de sécurité
Usare protezioni per l'udito e occhiali protettivi
Gebruik gehoorbescherming en veiligheidsbril
Χρησιμοποιήστε προστασία ακοής και προστατευτικά γυαλιά
Използвайте защита за слуха и защитни очила
Utilizar proteção auditiva e óculos de segurança
Koristite zaštitu za sluh i zaštitne naočale
استخدم حماية السمع والنظارات الواقية



Stosować buty ochronne
Wear protective shoes
Verwendung der Schutzschuhe
Использование защитной обуви
Використання захисного взуття
Naudokite apsauginius batus
Izmantojiet aizsardzības kurpes
Používejte ochranné boty
Používajte ochranné topánky
A védő cipő
Utilizaţi pantofi de protectie
Use los zapatos de protección
Mettre les chaussures de protection
Utilizzare le scarpe antinfortunistiche
Draag beschermende schoenen
Χρησιμοποιείτε υποδήματα προστασίας
Носете предпазни обувки
Usar calçado de proteção
Koristite zaštitne cipele
ارتداء الأحذية الواقية



Stosować rękawice ochronne
Use protective gloves
Schutzhandschuhe verwenden
Необходимо пользоваться защитными перчатками
Слід користуватися захисними рукавицями
Vartoti apsaugines pirštines
Lietot aizsardzības cimdus
Používejte ochranné rukavice
Používajte ochranné rukavice
Használjon védőkesztyűt
Utilizarea mănuşilor de protrcţie
Use guantes de protección
Portez des gants de protection
Utilizzare i guanti di protezione
Gebruik beschermende handschoenen
Φορέστε τα γάντια προστασίας
Използвайте защитни ръкавици
Use luvas de proteção
Nosite zaštitne rukavice
ارتدِ القفازات الواقية



Zachować odległość o obracających się części
Keep away from rotating parts
Halten Sie den Abstand von rotierenden Teilen
Соблюдать расстояние от вращающихся частей
Тримайте дистанцію від деталей, що обертаються
Laikykitės atokiau nuo besisukančių dalių
Ievērojiet atbilstošu attālumu no rotējošām daļām
Udržujte odstup od rotujících částí
Udržiavajte bezpečnú vzdialenosť od rotujúcich častí
Tartson kellő távolságot a forgó alkatrészektől
Feriţi corpul de componentele rotative
Manténgase alejado de las partes giratorias
Garder la distance des pièces en rotation
Mantenere la distanza dalle parti rotanti
Houd afstand tot draaiende onderdelen
Κρατήστε απόσταση από τα περιστρεφόμενα εξαρτήματα
Спазвайте дистанция от въртящи се части
Mantenha a distância das peças rotativas
Budite na udaljenosti od rotirajućih dijelova
احفظ على مسافة من الأجزاء الدوارة



Punkt podnoszenia
Lifting Point
Anschlagpunkt
Точка подъёма
Точка підйому
Kėlimo taškas
Celšanas punkts
Zvedací bod
Bod zdvíhania
Emelési pont
Punct de ridicare
Punto de izado
Point de levage
Punto di sollevamento
Hijspunt
Σημείο ανύψωσης
Точка за повдигане
Ponto de elevação
Točka podizanja
نقطة الرفع



Ostrzeżenie!
Warning!
Warnung!
Внимание!
Увага!
Įspėjimas!
Brīdinājums!
Upozornění!
Varovanie!
Figyelmeztetés!
Avertizare!
¡Advertencia!
Avertissement
Avvertenza!
Waarschuwing!
Προειδοποίηση!
Внимание!
Aviso!
Upozorenje!
تحذير!



Trzymać nogi z dala od ostrych elementów
Keep feet away from sharp elements
Füße von scharfen Elementen fernhalten
Держите ноги подальше от острых элементов
Тримайте ноги подалі від гострих елементів
Laikykite kojas atokiau nuo aštrių elementų
Turiet kājas tālu no asiem elementiem
Držte nohy dál od ostrých prvků
Držte nohy ďalej od ostrých prvkov
Tartsa távol a lábát az éles elemektől
Țineți picioarele departe de elementele ascuțite
Mantenga los pies alejados de los elementos afilados
Gardez les pieds à l'écart des éléments tranchants
Tenere i piedi lontano dagli elementi taglienti
Houd voeten weg van scherpe elementen
Κρατήστε τα πόδια μακριά από αιχμηρά στοιχεία
Дръжте краката далеч от остри елементи
Mantenha os pés afastados de elementos cortantes
Držite noge podalje od oštrih elemenata
ابق قدميك بعيدًا عن العناصر الحادة



Przed serwisem, regulacją lub konserwacją wyłączyć silnik
Before servicing, adjusting or performing maintenance, switch off the engine
Vor Wartungs-, Einstell- oder Instandhaltungsarbeiten den Motor ausschalten
Перед обслуживанием, регулировкой или техническим обслуживанием выключить двигатель
Перед обслуговуванням, регулюванням або технічним обслуговуванням вимкнути двигун
Prieš atliekant aptarnavimą, reguliavimą ar techninę priežiūrą išjunkite variklį
Pirms apkopes, regulēšanas vai tehniskās apkopes izslēgt dzinēju
Před servisem, seřizováním nebo údržbou vypněte motor
Pred servisom, nastavovaním alebo údržbou vypnite motor
Szervizelés, beállítás vagy karbantartás előtt kapcsolja ki a motort
Înainte de service, reglare sau întreținere, opriți motorul
Antes de realizar el servicio, ajustes o mantenimiento, apague el motor
Avant toute opération de service, de réglage ou d'entretien, couper le moteur
Prima di eseguire interventi di assistenza, regolazione o manutenzione, spegnere il motore
Schakel de motor uit voordat u onderhoud, afstelling of reparatie uitvoert
Πριν από σέρβις, ρύθμιση ή συντήρηση, σβήστε τον κινητήρα
Преди сервиз, регулиране или поддръжка изключете двигателя
Antes de assistência, ajuste ou manutenção, desligue o motor
Prije servisa, podešavanja ili održavanja isključiti motor
لتوقف المحرك قبل الصيانة أو التعديل أو أعمال الخدمة



Uwaga, toksyczne opary lub gazy trujące. Nie używać maszyny wewnątrz pomieszczeń
Attention, toxic fumes or toxic gases. Do not use the machine indoors.
Achtung, giftige Dämpfe und Gase. Die Maschine darf nicht innerhalb von Räumen benutzt werden
Внимание – токсичные газы и испарения. Запрещается пользоваться устройством внутри помещений
Увага – токсичні випари або отруйні гази. Забороняється користуватися машиною всередині приміщень
Dėmesio! Dujos ir garai yra toksiški. Nevartoti mašinos uždarose patalpose
Izplūdes gāzes un degvielas tvaiki ir toksiski. Nedrīkst strādāt ar ierīci slēgtās telpās
Pozor – toxické výpary nebo jedovaté plyny. Nepoužívejte stroj uvnitř místností
Pozor – toxické výpary alebo jedovaté plyny. Stroj nepoužívajte vnútri miestností
Vigyázat a toxikus gőzökre és mérgező gázokra. Ne használja a gépet helyiségekben
Atenție gazele de eșapament sunt otăvitoare. Nu utiliza mașini în încăperi
Tenga cuidado con los gases y los vapores tóxicos. No use la máquina en los interiores
Attention : fumées toxiques ou gaz toxiques. N'utilisez pas la machine à l'intérieur
Attenzione: fumi tossici o gas velenosi. Non utilizzare la macchina in ambienti chiusi
Let op: giftige dampen of giftige gassen. Gebruik de machine niet binnenshuis
Προσοχή: τοξικές αναθυμιάσεις ή δηλητηριώδη αέρια. Μη χρησιμοποιείτε το μηχάνημα σε εσωτερικό χώρο
Внимание: токсични изпарения или отровни газове. Не използвайте машината на закрито
Atenção: vapores tóxicos ou gases venenosos. Não utilize a máquina dentro de casa
Oprez: otrovni dimovi ili otrovni plinovi. Nemojte koristiti stroj u zatvorenom prostoru
تنبيه: الأبخرة السامة أو الغازات السامة. لا تستخدم الجهاز في الداخل



Zachować bezpieczną odległość od gorącej powierzchni
Keep the safe distance from hot surface
Sicherheitsabstand von der heißen Oberfläche beachten
Необходимо соблюдать безопасное расстояние от горячих поверхностей
Необхідно забезпечити безпечну відстань від гарячої поверхні
Laikytis saugiame nuotolyje nuo karštų paviršių
Ieturēt drošu attālumu no karstām virsmām
Dodržujte bezpečnou vzdálenost od horkých ploch
Dodržujte bezpečnú vzdialenosť od horúceho povrchu
Tartson biztonságos távolságot a forró felületektől
Menține o distanță corespunzatoare dela suprafețele fierbinți
Guarde la distancia segura de las superficies calientes
Gardez la distance de sécurité de la surface chaude
Mantenere la distanza di sicurezza dalla superficie calda
Houd de veilige afstand tot het hete oppervlak
Διατηρείτε την ασφαλή απόσταση από την θερμή επιφάνεια
Спазвайте безопасно разстояние от горещата повърхност
Mantenha uma distância segura da superfície quente
Držite se na sigurnoj udaljenosti od vruće površine
حافظ على مسافة آمنة من السطح الساخن



Hałas - moc L_{wA}
Noise - power L_{wA}
Lärm – Leistung L_{wA}
Сила шума L_{wA}
Сила шуму L_{wA}
Triukšmas - galia L_{wA}
Trokšņa līmenis - jauda L_{wA}
Hluk – výkon L_{wA}
Hluk – výkon L_{wA}
Zaj - L_{wA} teljesítmény
Zgomotul - puterea L_{wA}
Ruido - potencia L_{wA}
Bruit - puissance L_{wA}
Rumore - potenza L_{WA}
Lawaai - vermogen L_{wA}
Θόρυβος - ισχύς L_{wA}
Шум - мощност L_{wA}
Ruído - potência L_{wA}
Buka - snaga L_{wA}
الضوضاء - استطاعة L_{wA}

CHARAKTERYSTYKA PRODUKTU

Zagęszczarka jednokierunkowa jest przeznaczona do zagęszczania podłoża i wyrównywania warstw materiału na niewielkich i średnich powierzchniach, takich jak ścieżki, podjazdy, place oraz podbudowy pod kostkę brukową. Ułatwia prace ziemne i brukarskie, zwłaszcza w miejscach o ograniczonym dostępie. Zagęszczanie jest realizowane poprzez drgania przenoszone na płytę roboczą, które powodują ubijanie i stabilizację warstw gruntu oraz kruszywa. Maszyna jest przeznaczona przede wszystkim do zagęszczania materiałów sypkich i bitumicznych, takich jak piasek, żwir i ich mieszanki. Niedopuszczalne jest stosowanie zagęszczarki do pracy na gruncie o dużej zawartości wody, w szczególności gliniastym, do zadań wymagających ciężkiego lub głębokiego zagęszczania warstw dolnych oraz do użytkowania w sposób niezgodny z przeznaczeniem. Prawidłowa, niezawodna i bezpieczna praca maszyny jest zależna od właściwej eksploatacji, dlatego:

Przed przystąpieniem do pracy z produktem należy przeczytać całą instrukcję i zachować ją.

Za wszelkie szkody i obrażenia powstałe w wyniku używania maszyny niezgodnie z przeznaczeniem, nie przestrzegania przepisów bezpieczeństwa i zaleceń niniejszej instrukcji, dostawca nie ponosi odpowiedzialności. Używanie maszyny niezgodnie z przeznaczeniem powoduje także utratę praw użytkownika do gwarancji i rękojmi.

WYPOSAŻENIE

Zagęszczarka dostarczana jest w stanie kompletnym, ale przed pierwszym użyciem wymagane są czynności przygotowawcze opisane w dalszej cześci instrukcji.

DANE TECHNICZNE

Parametr	Jednostka miary	Wartość		
Numer katalogowy		YT-90300	YT-90303	YT-90307
Masa	[kg]	56	88	88
Rodzaj paliwa		Benzyna bezołowiowa E10	Benzyna bezołowiowa E10	Benzyna bezołowiowa E10
Rodzaj oleju silnika		SAE 15W-40	SAE 15W-40	SAE 15W-40
Pojemność zbiornika paliwa	[l]	3,6	3,6	3,6
Pojemność zbiornika oleju silnikowego	[l]	0,6	0,6	0,6
Pojemność zbiornika wody	[l]	-	12	-
Ilość cylindrów		1	1	1
Ilość taktów		4	4	4
Rodzaj rozruchu		Ręczny	Ręczny	Ręczny
Chłodzenie		Powietrzem	Powietrzem	Powietrzem
Typ świecy zapłonowej		F7RTC	F7RTC	F7RTC
Pojemność skokowa silnika	[cm^3]	196	196	196
Moc silnika	[kW]	4,1	4,1	4,1
Maksymalna prędkość obrotowa silnika	[min^{-1}]	3600	3600	3600
Częstotliwość drgań	[vpm / Hz]	5700 / 95	5500 / 92	5080 / 85
Siła odśrodkowa	[kN]	11	13	20
Wydajność robocza	[m^2/h]	504	580	607
Prędkość posuwu	[m/min]	24	23	23
Głębokość zagęszczania	[mm]	250	300	300
Wymiary płyty roboczej	[mm]	530x350	540x420	550x440
Hałas				
ciśnienie akustyczne	[dB (A)]	85 ± 3	85 ± 3	85 ± 3
moc L_{WA}	[dB (A)]	104,8 ± 2,51	104,8 ± 2,51	104,8 ± 2,51
Poziom drgań	[m/s^2]	7,9 ± 3,2	7,9 ± 3,2	7,9 ± 3,2

INSTRUKCJE BEZPIECZEŃSTWA

WAŻNE!
PRZED UŻYTKOWANIEM DOKŁADNIE PRZECZYTAĆ
POZOSTAWIĆ DO PRZYSZŁEGO WYKORZYSTANIA

Wymagania ogólne
Przed rozpoczęciem pracy należy przeczytać instrukcję obsługi oraz zapoznać się z oznaczeniami na maszynie.

Maszynę może obsługiwać wyłącznie operator przeszkolony i kompetentny. Osobom bez doświadczenia należy zapewnić instruktaż prowadzony przez doświadczonego operatora.
Nie wolno dopuszczać do pracy osób postronnych, w szczególności dzieci. Należy utrzymywać osoby postronne poza strefą pracy maszyny.
Maszyny nie wolno pozostawiać w pracy bez nadzoru.
Nie wolno wykonywać nieuprawnionych przeróbek maszyny ani stosować jej niezgodnie z przeznaczeniem.

Środki ochrony indywidualnej i wymagania dotyczące operatora
Podczas pracy należy stosować środki ochrony indywidualnej wymagane warunkami na stanowisku, w tym co najmniej ochronę słuchu, ochronę oczu oraz obuwie ochronne.
Jeżeli praca odbywa się w środowisku zapylonym, należy stosować ochronę dróg oddechowych.
Należy unikać luźnej odzieży i biżuterii, ponieważ mogą zostać pochwycone przez części ruchome.
Należy zachować ostrożność z uwagi na narażenie na drgania i czynności powtarzalne, które mogą być szkodliwe dla rąk i ramion.

Zagrożenia na stanowisku pracy
Przed rozpoczęciem pracy należy sprawdzić, czy w obszarze zagęszczania nie występują przewody elektryczne oraz instalacje gazowe, wodne i telekomunikacyjne, które mogłyby zostać uszkodzone wskutek drgań.
Przed rozpoczęciem zagęszczania w wykopie należy sprawdzić stateczność ścian wykopu.
Należy zachować ostrożność na nierównych i śliskich nawierzchniach oraz w pobliżu nieosłoniętych krawędzi, otworów i wykopów.
Podczas pracy w pobliżu linii elektroenergetycznych należy uwzględnić lokalne przepisy i wymagane odległości bezpieczeństwa.

Zagrożenia mechaniczne
Nie wolno uruchamiać maszyny bez osłon i zabezpieczeń.
Ręce i stopy należy trzymać z dala od części obracających się i ruchomych.
Przed zdjęciem osłon lub regulacją należy wyłączyć silnik i odłączyć przewód zapłonowy świecy.
Podczas pracy operator ma utrzymywać stabilną pozycję. Maszynę należy ustawić i użytkować w sposób zapobiegający przewróceniu, zsunięciu lub niekontrolowanemu przemieszczeniu.
Nie wolno stawać na płycie maszyny podczas pracy.
Zagrożenia termiczne, spaliny i wentylacja
Silnik spalinowy wolno uruchamiać i eksploatować wyłącznie w miejscach z odpowiednią wentylacją. Spaliny mogą powodować ciężkie zatrucie lub śmierć.
Nie wolno eksploatować ani tankować maszyny w pomieszczeniach zamkniętych bez zapewnienia skutecznej wentylacji, ponieważ spaliny zawierają tlenek węgla.
Tłumik i inne elementy silnika mogą osiągać wysoką temperaturę. Należy unikać kontaktu ze wskazanymi elementami do czasu ich ostygnięcia.

Bezpieczeństwo podczas tankowania
Przed tankowaniem należy wyłączyć silnik i nie dopuszczać do powstania źródeł zapłonu, w tym zakazu palenia w pobliżu.
Paliwa nie wolno dolewać do pracującego lub gorącego silnika.
Nie wolno przepełniać zbiornika. Rozlane paliwo należy wytrzeć i odczekać do całkowitego odparowania przed uruchomieniem silnika.
Po tankowaniu należy szczelnie zamknąć zbiornika paliwa za pomocą pokrywy.
Paliwo należy przechowywać w dopuszczonych do tego pojemnikach.

Hałas i drgania
Należy stosować ochronniki słuchu, jeżeli poziom hałasu tego wymaga.
Należy ograniczać ekspozycję na drgania, w tym robić przerwy i stosować prawidłowy chwyt uchwytu.

Bezpieczne uruchamianie i zatrzymywanie
Przed uruchomieniem należy sprawdzić, czy obszar pracy jest wolny od przeszkód i osób postronnych.
Podczas uruchamiania i pracy należy utrzymywać pewne oparcie stóp w celu uniknięcia poślizgnięcia i utraty kontroli nad maszyną.
W sytuacji awaryjnej natychmiast przestawić wyłącznik silnika w położenie OFF. Następnie przestawić dźwignię regulacji obrotów w położenie najniższych obrotów. Po zatrzymaniu silnika, jeżeli jest to bezpieczne, zamknąć zawór paliwa. W normalnych warunkach przed wyłączeniem należy zmniejszyć obroty i pozostawić silnik na niskich obrotach przez około 2–3 minuty, a następnie przestawić wyłącznik silnika w położenie OFF i zamknąć zawór paliwa.
Nie wolno przekraczać ustawionej prędkości maksymalnej silnika.

Zasady bezpiecznej pracy, prowadzenie maszyny
Maszynę należy prowadzić, trzymając uchwyt oburącz i kontrolując ruch postępowy.
Należy utrzymywać bezpieczną odległość od strefy pod płytą i od elementów przeniesienia napędu, w tym pasa klinowego.
Podczas pracy na pochyleniach i nierównym podłożu należy uwzględnić wpływ warunków na stateczność i tor ruchu maszyny.

Transport, podnoszenie, przenoszenie, przechowywanie
Przed transportem należy wyłączyć silnik.
Na czas transportu należy szczelnie zamknąć korek zbiornika i zamknąć zawór paliwa.
Podczas transportu pojazdem maszynę należy unieruchomić w sposób zapobiegający przesuwaniu i przewróceniu.
Przy transporcie na długim dystansie lub po drogach nierównych należy opróżnić zbiornik paliwa.
Zagęszczarki są ciężkie. Do ręcznego przestawiania należy używać przewidzianych uchwytów, kół transportowych (jeśli występują) i technik bezpiecznego podnoszenia.

Serwis, konserwacja i naprawy
Przed czynnościami serwisowymi należy wyłączyć silnik i odczekać do ostygnięcia elementów gorących.
Prace serwisowe należy wykonywać z dala od źródeł zapłonu. Podczas tankowania i pracy z paliwem obowiązuje zakaz palenia.
Przed demontażem osłon i regulacjami należy odłączyć przewód zapłonowy świecy.
Naprawy silnika i maszyny powinny być wykonywane przez osoby uprawnione i wykwalifikowane.
Należy wykonywać regularne czynności obsługowe, w tym czyszczenie maszyny, sprawdzanie dokręcenia połączeń śrubowych oraz kontrolę elementów eksploatacyjnych.

Ryzyko resztkowe
Pomimo zastosowanych rozwiązań konstrukcyjnych i osłon na maszynie mogą występować zagrożenia resztkowe.
Ryzyko uszkodzenia słuchu związane z emisją hałasu.
Ryzyko dolegliwości i schorzeń układu ręka–ramię związane z drganiami przenoszonymi na uchwyt.
Ryzyko zatrucia związane ze spalinami silnika spalinowego, w tym tlenkiem węgla.
Ryzyko oparzeń związane z gorącymi elementami silnika i układu wydechowego.
Ryzyko pożaru lub wybuchu związane z paliwem oraz oparami paliwa.
Ryzyko zmiażdżenia stóp i palców związane z niekontrolowanym przemieszczeniem maszyny podczas manewrowania.
Ryzyko utraty stateczności i zsunięcia się maszyny związane z pracą na pochyleniach, nierównym podłożu oraz w pobliżu krawędzi i wykopów.
Ryzyko urazu oczu związane z wyrzutem cząstek spod płyty roboczej.
Ryzyko uszkodzenia instalacji podziemnych związane z pracą na terenie uzbrojonym.
Należy przestrzegać środków ostrożności i zasad bezpiecznej obsługi w celu ograniczenia ryzyka resztkowego.

OBSŁUGA PRODUKTU

Przygotowanie do montażu
Produkt należy wypakować z opakowania i usunąć wszystkie elementy opakowania. Zaleca się zachować opakowanie, które może być przydatne w trakcie transportu lub przechowywania produktu.
Sprawdzić czy żadna z części produktu nie uległa uszkodzeniu w trakcie transportu, wszelkie zaobserwowane uszkodzenia np. pęknięcia lub odkształcenia, dyskwalifikują produkt z dalszego użytku do czasu ich naprawy lub wymiany uszkodzonych części.
Zaleca się wszystkie części ułożyć na płaskim, twardym i czystym podłożu.
Podczas montażu należy stosować środki ochrony osobistej, takie jak rękawice ochronne, osłonę oczu oraz odzież ochronną. Ze względu na masę maszyny zaleca się przeprowadzać montaż z udziałem dwóch osób.
OSTRZEŻENIE! Jeżeli zajdzie potrzeba montażu akcesoriów lub regulacji w trakcie pracy, należy najpierw wyłączyć maszynę, odczekać do ostygnięcia, odłączyć przewód świecy zapłonowej, a następnie przystąpić do czynności związanych z montażem lub regulacją. Przypadkowe uruchomienie maszyny w trakcie tych czynności może spowodować obrażenia.

Montaż maszyny
Montaż maszyny przeprowadzić w sposób pokazany na następujących ilustracjach:
II – Umieścić tuleje gumowe w otworach dolnego elementu uchwytu. Ustawić dolny element uchwytu przy punktach mocowania na maszynie i wyrównać otwory. Włożyć śruby z podkładkami przez otwory mocujące i tuleje gumowe, a następnie od strony przeciwnej założyć podkładki i nakrętki. Dokręcić połączenia.
III – Nasunąć górny element uchwytu na dolny, tak aby otwory obu elementów były wyrównane. Od wewnętrznej strony uchwytu wsunąć trzpienie gwintowane, tak aby gwint wystawał na zewnątrz. Na wystający gwint założyć podkładki, następnie nakręcić pokrętła blokujące i dokręcić, w celu zablokowania położenia uchwytu.
IV – Zamocować dźwignię regulacji obrotów do uchwytu po prawej stronie z pozycji operatora, zgodnie z prowadzeniem linki. Umieścić obejmę dźwigni na rurze uchwytu, tak aby dźwignia była skierowana do operatora. Wyrównać otwory obejmy, włożyć śrubę mocującą, a następnie założyć podkładkę i nakrętkę. Dokręcić połączenie kluczem, tak aby dźwignia była stabilnie zamocowana i nie obracała się na uchwycie. Linkę dźwigni regulacji obrotów należy poprowadzić wzdłuż uchwytu i zamocować

za pomocą opasek zaciskowych. Linka nie może być skrzyżowana, zagięta ani nadmiernie naprężona, a jej prowadzenie ma zapewniać swobodną pracę dźwigni w całym zakresie.
V – Jeżeli maszyna jest wyposażona w zbiornik na wodę, należy upewnić się, że zbiornik jest prawidłowo zamontowany. Należy sprawdzić, czy wąż wodny jest prawidłowo podłączony, a obejmy zaciskowe na obu końcach węża są prawidłowo zaciśnięte.
VI – Wózek transportowy z kółkami służy do przemieszczenia zagęszczarki na krótkim dystansie z miejsca na miejsce. Wózek należy instalować wyłącznie na czas przemieszczania maszyny i zdjąć przed rozpoczęciem pracy. Ustawić wózek transportowy za maszyną. Przechylić tył maszyny, a następnie wsunąć wózek pod tylną część płyty roboczej tak, aby mata gumowa znalazła się nad wózkiem transportowym. Wystający trzpień wózka powinien znaleźć się w otworze znajdującym się z tyłu płyty roboczej, w celu zapewnienia stabilnego osadzenia maszyny na wózku. Przemieszczać maszynę z lekko uniesionym przodem, prowadząc za uchwyt.

Przygotowanie do pracy
Przed rozpoczęciem pracy należy sprawdzić, czy maszyna nie jest uszkodzona, jest prawidłowo zmontowana oraz czy wszystkie elementy zabezpieczające są prawidłowo zamocowane i sprawne. W przypadku stwierdzenia, że maszyna jest niekompletna lub posiada uszkodzenia zabrania się dalszej pracy!
UWAGA! Do silnika została wlana tylko taka ilość oleju, jaka jest potrzebna do konserwacji silnika. Przed pierwszym uruchomieniem należy uzupełnić olej do wymaganego poziomu.
Fabrycznie w silniku znajduje się tylko niewielka ilość oleju mająca zabezpieczyć silnik na czas transportu i magazynowania. Należy przygotować olej przeznaczony do silników czterotaktowych w klasie lepkości SAE 15W40.
Przed uzupełnieniem oleju należy ustawić maszynę na płaskiej powierzchni, a następnie odkręcić pokrywę zbiornika oleju i wytrzeć do sucha zamocowany do niej bagnet olejowy. Napełnić zbiornik olejem. Podczas napełniania zaleca się stosować lejek lub nalewak, aby uniknąć rozlania oleju. W przypadku rozlania oleju, dokładnie powycierać jego resztki przed uruchomieniem silnika. Sprawdzić czy poziom oleju jest właściwy. W tym celu należy wsunąć bagnet do otworu wlewowego i zakręcić pokrywę zbiornika. Następnie odkręcić ją i sprawdzić poziom oleju na bagnecie. Poziom oleju powinien znajdować się pomiędzy maksymalnym i minimalnym poziomem na bagnecie (VII). Po upewnieniu się, że poziom oleju jest właściwy, należy zamknąć otwór wlewowy zatyczką.
Uwaga! Poziom oleju w silniku należy sprawdzać przed każdym rozpoczęciem pracy.

Przed rozpoczęciem pracy należy sprawdzić poziom oleju w zespole wibracyjnym. Maszyna powinna stać na równej, poziomej powierzchni. Odkręcić korek wlewu oleju (VIII), a następnie upewnić się, że poziom oleju sięga do dolnej krawędzi wlewu oleju zespołu wibracyjnego. W razie potrzeby uzupełnić olej stosując olej przeznaczony do silników czterotaktowych w klasie lepkości SAE 15W40. Podczas nalewania oleju zaleca się korzystać z nalewaka lub lejka, aby zmniejszyć ryzyko rozchlapania oleju. W przypadku rozchlapania oleju należy dokładnie powycierać jego resztki. Po upewnieniu się, że poziom oleju jest właściwy, należy zamknąć wlew oleju za pomocą korka.

Po uzupełnieniu oleju należy uzupełnić paliwo. Paliwem jest benzyna bezołowiowa o liczbie oktanowej co najmniej 95. W celu uzupełnienia paliwa należy odkręcić pokrywę zbiornika paliwa (IX) i wlać paliwo do zbiornika. Podczas nalewania paliwa zaleca się korzystać z nalewaka lub lejka, aby zmniejszyć ryzyko rozchlapania paliwa. W przypadku rozchlapania paliwa należy dokładnie powycierać jego resztki. Odczekać, aż opary się całkowicie ulotnią i przeprowadzić rozruch w innym miejscu niż nalewanie paliwa. Po nalaniu paliwa należy otwór wlewowy zbiornika paliwa zamknąć za pomocą pokrywy.

Jeżeli maszyna jest wyposażona w zbiornik na wodę, przed rozpoczęciem pracy wymagającej nawilżania, np. przy zagęszczaniu nawierzchni bitumicznych, należy napełnić zbiornik wodą. Do zbiornika na wodę wolno wlewać wyłącznie czystą wodę. Nie wolno stosować innych cieczy, w tym substancji łatwopalnych ani dodatków chemicznych. W tym celu otworzyć pokrywę zbiornika na wodę (X), a następnie napełnić zbiornik czystą wodą. Woda służy do zraszania płyty roboczej w celu ograniczenia przywierania materiału do płyty oraz poprawy jakości wykończenia zagęszczanej warstwy. Dopływ wody należy uruchomić po ustawieniu maszyny na obszarze pracy i dobrać tak, aby płyta była zwilżana, ale nie dopuszczać do nadmiernego zalewania podłoża. Pod zbiornikiem wody znajduje się zawór (XI), który umożliwia sterowanie dopływem wody. Po zakończeniu pracy należy zamknąć dopływ wody, a jeżeli istnieje ryzyko zamarzania, opróżnić całkowicie zbiornik i przewód.

Przygotowanie miejsca pracy
Przed rozpoczęciem pracy należy przygotować miejsce pracy. Obszar zagęszczania należy oczyścić z luźnych przedmiotów i przeszkód oraz wyznaczyć strefę pracy. Należy potwierdzić przebieg instalacji podziemnych w miejscu pracy oraz ocenić warunki podłoża i pochylenie terenu, w celu zapewnienia stabilnego prowadzenia maszyny. Jeżeli prace są wykonywane w wykopie lub w pobliżu krawędzi, należy uwzględnić ryzyko osunięcia i zsunięcia się maszyny oraz dobrać sposób pracy odpowiednio do warunków.

Uruchamianie silnika spalinowego
OSTRZEŻENIE! Nie uruchamiać silnika spalinowego w zamkniętych lub słabo wentylowanych pomieszczeniach, ponieważ spaliny zawierają tlenek węgla – bezwonny, toksyczny gaz, który może prowadzić do zatrucia, utraty przytomności, a nawet śmierci. Podczas pracy silnika należy zapewnić odpowiednią wentylację, aby zapobiec gromadzeniu się spalin.
OSTRZEŻENIE! Ręce i stopy trzymać z dala od obracających się części maszyny. Kontakt z obracającymi się elementami ma-

szyny może spowodować poważne obrażenia, a nawet śmierć.

Przed rozpoczęciem pracy należy sprawdzić, czy maszyna stoi stabilnie na równym podłożu, a w obszarze pracy nie znajdują się przeszkody, osoby postronne i zwierzęta.
Zgodnie z ilustracją (XII) otworzyć zawór paliwa, przestawiając dźwignię zaworu paliwa w pozycję ON – włączony.
Zgodnie z ilustracją (XIII), w celu uruchomienia zimnego silnika zamknąć ssanie, przestawiając dźwignię ssania w pozycję CLOSE – zamkniętą, natomiast w celu uruchomienia ciepłego silnika przestawić dźwignię ssania w pozycję OPEN – otwartą.
Uwaga! W przypadku gdy silnik jest rozgrzany (na przykład po przerwie na uzupełnienie paliwa) dźwignię ssania pozostawić w położeniu OPEN – otwartym.
Dźwignię regulacji obrotów (XIV) ustawić w położeniu od 1/3 do 1/2 zakresu w kierunku wyższych obrotów.
Wyłącznik silnika (XV) przestawić w pozycję ON – włączony, aby włączyć układ zapłonowy silnika. Wyłącznik musi znajdować się w pozycji ON – włączony, aby silnik mógł pracować.
Pociągnąć powoli za uchwyt linki startowej (XVI) aż do wyczuwalnego oporu spowodowanego kompresją silnika, następnie sprowadzić uchwyt do położenia wyjściowego i pociągnąć energicznym, zdecydowanym ruchem. Nie wyciągać linki do końca.
Po uruchomieniu silnika uchwytu linki startowej nie należy wypuszczać z ręki, należy sprowadzić go do położenia wyjściowego w sposób kontrolowany.
W miarę rozgrzewania się silnika stopniowo otwierać ssanie, przestawiając dźwignię ssania stopniowo w kierunku położenia OPEN. Po każdej zmianie położenia dźwigni ssania trzeba poczekać, aż silnik będzie pracował płynnie. Prędkość powrotu dźwigni ssania zależy od warunków atmosferycznych, w jakich jest uruchamiany silnik. Im niższa temperatura otoczenia, tym powrót musi być wolniejszy. Prędkość obrotową silnika ustawić za pomocą dźwigni regulacji obrotów w położeniu, pomiędzy wolniejszymi a szybszymi obrotami. Po uruchomieniu silnika należy wykonać rozgrzewanie przez 2–3 minuty, w szczególności w sezonie zimowym.

Zatrzymywanie silnika spalinowego
W sytuacji awaryjnej natychmiast przestawić wyłącznik silnika (XV) w położenie OFF – wyłączony. Następnie ustawić dźwignię regulacji obrotów (XIV) w położenie najniższych obrotów. Po zatrzymaniu silnika, jeżeli jest to bezpieczne, zgodnie z ilustracją (XII) zamknąć zawór paliwa, przestawiając dźwignię zaworu paliwa w pozycję OFF – wyłączony.
W normalnych warunkach przed wyłączeniem należy zmniejszyć obroty i pozostawić silnik na niskich obrotach przez około 2–3 minuty, a następnie wyłączyć silnik i zamknąć zawór paliwa.

Uzupełnianie paliwa
OSTRZEŻENIE! Paliwo jest wysoce łatwopalne! Należy zachować wszelkie środki bezpieczeństwa dotyczące obchodzenia się z paliwem. Nie napełniać zbiornika paliwa w trakcie pracy maszyny. Nie uzupełniać paliwa w pobliżu otwartego ognia. W miejscu uzupełniania paliwa nie wolno palić papierosów. Nie rozlewać paliwa. W przypadku rozlania paliwa, przed uruchomieniem maszyny dokładnie osuszyć rozlane paliwo. Mocno i pewnie dokręcać korek wlewu paliwa. Paliwo należy przechowywać w szczelnie zamkniętych, atestowanych pojemnikach z dala od źródeł ciepła w miejscu niedostępnym dla dzieci.

Zatrzymać silnik zgodnie z procedurą opisaną powyżej.
Odczekać do ostygnięcia silnika.
Paliwem jest benzyna bezołowiowa o liczbie oktanowej co najmniej 95. W celu uzupełnienia paliwa należy odkręcić pokrywę zbiornika paliwa (IX) i wlać paliwo do zbiornika. Podczas nalewania paliwa zaleca się korzystać z nalewaka lub lejka, aby zmniejszyć ryzyko rozchlapania paliwa. W przypadku rozchlapania paliwa należy dokładnie powycierać jego resztki. Odczekać, aż opary się całkowicie ulotnią i przeprowadzić rozruch w innym miejscu niż nalewanie paliwa. Po nalaniu paliwa należy otwór wlewowy zbiornika paliwa zamknąć za pomocą pokrywy.
Uruchomić ponownie silnik zgodnie z procedurą z punktu „*Uruchamianie silnika spalinowego*”.

Praca zagęszczarką
Przed rozpoczęciem zagęszczania, w miarę możliwości, podłoże należy wyrównać i wypoziomować.
W zależności od rodzaju wykonywanej pracy należy zdecydować o zastosowaniu maty gumowej. Mata gumowa powinna być zamontowana w przypadku zagęszczania kostki brukowej, płyt i innych nawierzchni wrażliwych na zarysowania, w celu ograniczenia ryzyka uszkodzenia powierzchni. Podczas zagęszczania warstw gruntu i kruszywa maty gumowej powinna być zdemontowana, aby nie obniżać skuteczności zagęszczania.
Należy uwzględnić stan materiału przeznaczonego do zagęszczania, w szczególności jego wilgotność, ponieważ ma ona bezpośredni wpływ na uzyskiwany stopień zagęszczenia i nośność warstwy.
Zagęszczanie należy wykonywać warstwami, a przejazdy prowadzić równolegle z niewielkim zakładem, w celu uzyskania równomiernego efektu na całej powierzchni.
Zagęszczanie rozpoczyna się po zwiększeniu obrotów do położenia wysokich obrotów, ponieważ napęd zespołu wibracyjnego załącza się dopiero po osiągnięciu odpowiedniej prędkości obrotowej silnika. Przed rozpoczęciem zagęszczania dźwignię regulacji obrotów należy przestawić z położenia niskich obrotów do położenia wysokich obrotów zdecydowanym ruchem, ponieważ zbyt powolne zwiększanie obrotów może powodować ślizganie sprzęgła odśrodkowego.

Ruch wibracyjny powoduje samoczynne przemieszczanie się zagęszczarki do przodu, a prowadzenie polega na kontrolowaniu jej ruchu uchwytem oraz korygowaniu kierunku przez odchylenie uchwytu w prawo lub w lewo.
Podczas zagęszczania nawierzchni bitumicznych należy stosować nawilżanie płyty roboczej, jeżeli maszyna jest wyposażona w zbiornik na wodę, w celu ograniczenia przywierania materiału do płyty i poprawy jakości wykończenia zagęszczanej warstwy.
Jeżeli zagęszczane są kostki lub płyty brukowe, zaleca się stosowanie maty gumowej, w celu ograniczenia ryzyka uszkodzenia powierzchni.
W trakcie pracy należy robić regularne przerwy, w celu ograniczenia zmęczenia i długotrwałej ekspozycji na drgania, co ułatwia utrzymanie prawidłowej kontroli nad maszyną.
Jeżeli podczas pracy wystąpią nietypowe drgania lub wyraźna zmiana zachowania maszyny, należy przerwać zagęszczanie i sprawdzić przyczynę przed kontynuowaniem pracy.
Po zakończeniu pracy należy zatrzymać silnik zgodnie z procedurą zatrzymywania silnika spalinowego, a następnie przystąpić do konserwacji maszyny. Jeżeli zachodzi potrzeba przemieszczenia maszyny na krótki dystans, należy zastosować wózek transportowy. Przed rozpoczęciem czynności obsługowych należy odczekać do ostygnięcia silnika, a następnie odłączyć przewód świecy zapłonowej.

KONSERWACJA PRODUKTU

W okresie gwarancji użytkownik nie może demontować maszyny, ani wymieniać innych podzespołów lub części składowych niż te wymienione poniżej, gdyż powoduje to utratę praw gwarancyjnych. Wszelkie nieprawidłowości obserwowane przy przeglądzie lub w czasie pracy są sygnałem do przeprowadzenia naprawy w punkcie serwisowym.

Po zakończeniu pracy, obudowę, szczeliny wentylacyjne, przełączniki, rękojeść dodatkową i osłony należy oczyścić np. strumieniem powietrza (o ciśnieniu nie większym niż 0,3 MPa), pędzlem lub wilgotną szmatką bez użycia środków chemicznych i płynów czyszczących. Narzędzia i uchwyty oczyścić suchą czystą szmatą.

Przeglądy okresowe
Należy dokonywać okresowych przeglądów i konserwacji wymienionych niżej podzespołów maszyny.

Uwaga! Wszelkie zabiegi konserwacyjne należy dokonywać przy wyłączonej i niepracującej maszynie. Po wyłączeniu silnika należy odczekać do całkowitego ostudzenia silnika i podzespołów maszyny, a następnie odłączyć przewód świecy zapłonowej.
Uwaga! Jeśli przebieg jakiejś czynności serwisowej nie jest opisany poniżej. Oznacza to, że w celu wykonania tej czynności należy oddać maszynę do specjalistycznego punktu serwisowego.
Uwaga! W przypadku gdzie do czyszczenia jest używany rozpuszczalnik, należy unikać kontaktu rozpuszczalnika ze skórą i oczami. Używać indywidualnych środków ochrony.

Ogólne czynności konserwacyjne
Maszyny nie czyścić strumieniem wody ani nie zanurzać w wodzie.
Do czyszczenia stosować szczotkę i wilgotną szmatkę, a zabrudzenia usuwać w sposób, który nie spowoduje przedostania się wody do elementów silnika i układu zapłonowego.
Po każdej pracy usuwać zabrudzenia z płyty roboczej, osłon oraz z okolic chłodzenia silnika, w celu zapewnienia prawidłowego odprowadzania ciepła.
Regularnie sprawdzać dokręcenie połączeń śrubowych, ponieważ podczas pracy maszyna jest narażona na drgania, które mogą powodować luzowanie elementów.
Kontrolować stan uchwytu oraz elementów gumowych tłumiących drgania, a w razie pęknięć lub uszkodzeń nie kontynuować pracy przed usunięciem usterki.
Kontrolować stan osłon, w szczególności osłony paska klinowego, oraz sprawdzać, czy nie są poluzowane lub uszkodzone.
Kontrolować stan maty gumowej. W przypadku pęknięcia, naderwania lub nadmiernego zużycia maty gumowej należy ją wymienić na nową wolną od wad.
Do napraw i wymiany elementów należy stosować wyłącznie oryginalne części zamienne, identyczne z zastosowanymi fabrycznie, w celu zachowania bezpieczeństwa i prawidłowej pracy maszyny. W celu zamówienia części zamiennych należy skontaktować się z autoryzowanym serwisem producenta.

Sprawdzanie poziomu oleju w silniku
Odkręcić wlew i wyjąć wskaźnik poziomu oleju (VII).
Wskaźnik oczyścić i osuszyć za pomocą czystej szmatki.
Włożyć wskaźnik do wlewu, ale nie przekręcać go. Następnie wyjąć i zaobserwować wskazany poziom oleju.
Jeśli wskazany poziom jest zbyt niski, należy uzupełnić olej do górnego poziomu wskaźnika (kreskowane pole).
Wkręcić wskaźnik we wlew oleju.

Wymiana oleju silnikowego
Wymianę oleju silnikowego należy przeprowadzić po upływie od 2 do 4 pierwszych godzin pracy. Każdą kolejną wymianę oleju

należy przeprowadzać co 25 godzin pracy.
Uwaga! Wymianę oleju silnikowego najlepiej przeprowadzać zaraz po zatrzymaniu silnika. Wtedy olej jest najbardziej rzadki i najszybciej spłynie z komory przekładni silnika.
Podczas wymiany oleju należy zachować ostrożność. Olej zaraz po zatrzymaniu silnika jest rozgrzany i może być przyczyną oparzeń. Zbiornik oleju jest wyposażony w otwór spustowy. Pod otwór spustowy podstawić naczynie o pojemności większej niż pojemność zbiornika oleju. Za pomocą klucza wykręcić całkowicie zawór spustowy (XVII). Przechylić delikatnie maszynę, w celu umożliwienia spłynięcia oleju do zbiornika, a następnie kluczem wkręcić zawór spustowy. Uzupełnić olej zgodnie z procedurą opisaną w punkcie: „Przygotowanie do pracy".
Uwaga! Zużyty olej silnikowy należy poddać utylizacji zgodnie z lokalnymi przepisami. Zabronione jest wylewanie oleju silnikowego do kanalizacji.

Wymiana oleju zespołu wibracyjnego
Uwaga! Wymianę oleju zespołu wibracyjnego najlepiej przeprowadzać zaraz po zatrzymaniu silnika. Wtedy olej jest najbardziej rzadki i najszybciej spłynie z komory zespołu wibracyjnego.
Wymianę oleju przeprowadzić po upływie pierwszych 60 godzin pracy. Każdą kolejną wymianę oleju należy przeprowadzać co 200 godzin pracy. Podczas wymiany oleju należy zachować ostrożność. Olej bezpośrednio po zakończeniu pracy maszyny jest rozgrzany i może spowodować oparzenia. Pod otwór wlewowy oleju podstawić odpowiednie naczynie na zużyty olej. Za pomocą klucza całkowicie wykręcić korek wlewu oleju (VIII). Przechylić maszynę, w celu umożliwienia spłynięcia oleju do naczynia. Następnie uzupełnić olej zgodnie z procedurą opisaną w punkcie „Przygotowanie do pracy" i zamknąć otwór wlewowy korkiem.
Uwaga! Zużyty olej należy przekazać do utylizacji zgodnie z lokalnymi przepisami. Zabronione jest wylewanie oleju do kanalizacji.

Konserwacja filtru powietrza (XVIII) – co każde 25 godzin pracy.
Uwaga! Nie użytkować maszyny bez poprawnie zamontowanego filtru powietrza lub z uszkodzonym filtrem powietrza. W przeciwnym wypadku silnik spalinowy może zassać nieczystości, które w normalnych warunkach zostałyby zatrzymane przez filtr.
Nieczystości mogą doprowadzić do zakłócenia pracy silnika, a nawet do jego uszkodzenia. W warunkach zwiększonego zapylenia konserwację należy wykonywać częściej.
Odkręcić całkowicie pokrętło mocujące obudowę filtru, a następnie zdemontować pokrywę filtru. Odkręcić pokrętło mocujące filtr, a następnie wymontować filtr z podstawy. Filtr powietrza składa się z dwóch elementów – papierowego oraz gąbkowego. Należy dokładnie sprawdzić każdy element filtru pod kątem dziur, rozdarć i uszkodzeń. Jeżeli którykolwiek element filtru jest uszkodzony lub nie można go oczyścić podczas konserwacji, należy go wymienić na nowy, wolny od wad.
Element papierowy oczyścić strumieniem sprężonego powietrza o ciśnieniu nie większym niż 0,2 MPa, wydmuchując zanieczyszczenia od wewnątrz lub wysysając zanieczyszczenia od zewnątrz za pomocą wąskiej szczotki odkurzacza. Ze względu na delikatną strukturę filtru papierowego zaleca się delikatne czyszczenie. Papierowego elementu nie należy moczyć w wodzie ani w żadnym innym płynie. Nie szczotkować, aby nie wetrzeć brudu w strukturę filtru.
Element gąbkowy oczyścić w ciepłej wodzie z dodatkiem płynu do mycia naczyń, dokładnie wypłukać i pozostawić do całkowitego wyschnięcia. Wysuszoną gąbkę filtru nasączyć czystym olejem silnikowym i wycisnąć, jednak tak, aby filtr pozostał wilgotny.
Za pomocą szmatki lekko zwilżonej wodą oczyścić z zanieczyszczeń wnętrze podstawy filtru oraz pokrywę filtru. Należy uważać, aby nie dopuścić do przedostania się pyłu i zanieczyszczeń do przewodu prowadzącego do gaźnika.
Nałożyć element gąbkowy na element papierowy filtru. Zamontować filtr na miejsce i zamocować go za pomocą pokrętła, a następnie zamknąć pokrywę filtru i zabezpieczyć ją za pomocą pokrętła mocującego. Upewnić się, czy pokrywa filtru jest szczelnie zamknięta, a pokrętło mocujące obudowę filtru jest prawidłowo dokręcone.

Konserwacja świecy zapłonowej (XIX) – co każde 100 godzin pracy
Odłączyć przewód od świecy. Wykręcić świecę zapłonową kluczem do świec. Szczotką drucianą oczyścić elektrody z nalotu węglowego (tzw. nagaru). Sprawdzić odległość miedzy elektrodami, powinna wynosić od 0,7 mm do 0,8 mm.
W przypadku stwierdzenia przepalonych elektrod lub pękniętej osłony ceramicznej, wymienić świecę na nową. Możliwe jest zastosowanie świecy zapłonowej której typ jest podany w tabeli z danymi technicznymi.
Wkręcić świecę. Podłączyć przewód do świecy.

Kontrola napięcia paska klinowego
Kontrolę napięcia paska klinowego zaleca się wykonać po pierwszych 5 godzinach pracy nowej maszyny. Następnie kontrolę zaleca się wykonywać co 25 godzin pracy lub raz w tygodniu, w zależności od tego, co nastąpi wcześniej.
Kontrolę należy wykonać w przypadku spadku skuteczności zagęszczania, podejrzenia poślizgu paska lub nietypowych dźwięków dochodzących z osłony napędu.
Przed rozpoczęciem kontroli wyłączyć silnik, odczekać do ostygnięcia i odłączyć przewód świecy zapłonowej. Zdemontować osłonę paska, odkręcając wszystkie śruby mocujące (XX). Sprawdzić napięcie paska przez dociśnięcie go w połowie odcinka między kołami pasowymi (XX). Prawidłowe ugięcie paska powinno wynosić około 10–15 mm. Sprawdzić stan paska oraz jego prowadzenie na kołach pasowych. Jeżeli pasek jest popękany, przetarty, postrzępiony, nadmiernie zużyty lub ma ślady przegrzania, należy go wymienić. Jeżeli ugięcie paska jest większe niż 10–15 mm, należy wyregulować napięcie.
Regulacja napięcia paska polega na zmianie położenia silnika na płycie mocującej. W tym celu poluzować nakrętki mocujące silnik (XXI), a następnie wyregulować śruby nastawcze (XXI), aż do uzyskania prawidłowego ugięcia paska. Po regulacji dokręcić

nakrętki mocujące silnik i ponownie sprawdzić ugięcie paska. Po ustawieniu prawidłowego napięcia dokręcić nakrętki mocujące silnik oraz nakrętki kontrujące śrub nastawczych. Po zakończeniu kontroli lub regulacji zamontować osłonę paska.
Uwaga! Maszyny nie wolno użytkować bez prawidłowo zamontowanej osłony paska.
W przypadku konieczności wymiany paska należy przeprowadzić ją z użyciem oryginalnych części zamiennych zgodnych z maszyną. W przypadku wątpliwości zaleca się kontakt z autoryzowanym serwisem producenta. W zależności od modelu maszyna może być wyposażona w jeden lub dwa paski klinowe. Jeżeli zastosowano dwa paski, w przypadku wymiany należy wymieniać je parami.

Konserwacja filtru wlewu paliwa
Odkręcić pokrywę wlewu paliwa (IX). Wyciągnąć filtr wlewu paliwa (XXII). Wyczyścić filtr wlewu paliwa za pomocą benzyny ekstrakcyjnej. Osuszyć za pomocą miękkiej, czystej szmatki. Zamontować filtr w otworze wlewowym. Zamontować pokrywę wlewu paliwa.
Uwaga! Ścianki filtru wykonano z delikatnej siatki. Należy zachować ostrożność podczas konserwacji, aby ich nie uszkodzić. W przypadku uszkodzenia filtru, należy go wymienić na nowy pozbawiony uszkodzeń przed wznowieniem pracy.

PRZECHOWYWANIE I TRANSPORT PRODUKTU

Uwaga! Zawsze przed przechowywaniem lub transportem należy opróżnić zbiornik paliwa.
Pod otwór spustowy podstawić naczynie o pojemności większej niż pojemność zbiornika paliwa.
Za pomocą klucza wykręcić zawór spustowy paliwa (XXIII). Po opróżnieniu maszyny z paliwa zakręcić zawór spustowy paliwa.
Należy wykręcić świecę zapłonową, wlać kilka kropel oleju silnikowego do cylindra, a następnie kilkukrotnie obrócić silnik ręcznie za pomocą linki startowej, w celu pokrycia wnętrza cylindra warstwą oleju.
Zewnętrzną powierzchnię maszyny należy oczyścić szmatką zwilżoną olejem, przykryć maszynę i przechowywać w miejscu wolnym od wilgoci.
Jeżeli maszyna jest wyposażona w zbiornik na wodę, przed przechowywaniem należy całkowicie opróżnić zbiornik i przewód wodny.
Oczyścić wg wskazówek instrukcji.
Przechowywać w ciemnych, suchych, wolnych od szronu i dobrze wentylowanych pomieszczeniach. Miejsce przechowywania powinno chronić przed dostępem dzieci. Produkt należy przechowywać w temperaturze pomiędzy 10, a 30 st. C. Zalecane jest przechowywanie produktu w opakowaniu fabrycznym lub w innym opakowaniu chroniącym przed kurzem. Produkt przechowywać w pozycji roboczej.
Podczas transportu pojazdem maszynę należy ustawić w pozycji roboczej na stabilnym podłożu i zabezpieczyć pasami transportowymi w taki sposób, aby nie mogła się przesuwać. Produkt należy chronić przed uderzeniami oraz silnymi drganiami. Na czas transportu produkt zabezpieczyć przed ześlizgnięciem się i przewróceniem.

PRODUCT CHARACTERISTICS

The single-direction plate compactor is designed for compacting soil and leveling material layers on small and medium-sized surfaces, such as paths, driveways, squares, and paving bases. It facilitates earthworks and paving, especially in areas with limited access. Compaction is achieved through vibrations transferred to the working plate, which compact and stabilize the soil and aggregate layers. The machine is primarily designed for compacting loose and bituminous materials, such as sand, gravel, and their mixtures. It is not permitted to use the platen compactor on soils with high water content, particularly clay, for tasks requiring heavy or deep compaction of sub-layers, or for use in a manner other than its intended purpose. Proper, reliable, and safe operation of the machine depends on proper operation, therefore:

Before using the product, please read the entire manual and keep it.

The supplier is not liable for any damage or injury resulting from using the machine for purposes other than its intended use, or failure to follow safety regulations or the instructions in this manual. Using the machine for purposes other than its intended use also voids the user's warranty and guarantee rights.

EQUIPMENT

The compactor is delivered complete, but before first use, preparations are required as described later in the manual.

TECHNICAL DATA

Parameter	Unit of measurement	Value		
Catalog number		YT-90300	YT-90303	YT-90307
Mass	[kg]	56	88	88
Fuel type		Unleaded E10 petrol	Unleaded E10 petrol	Unleaded E10 petrol
Engine oil type		SAE 15W-40	SAE 15W-40	SAE 15W-40
Fuel tank capacity	[l]	3.6	3.6	3.6
Engine oil tank capacity	[l]	0.6	0.6	0.6
Water tank capacity	[l]	-	12	-
Number of cylinders		1	1	1
Number of bars		4	4	4
Start-up type		Manual	Manual	Manual
Cooling		By air	By air	By air
Spark plug type		F7RTC	F7RTC	F7RTC
Engine displacement	[cm^3]	196	196	196
Engine power	[kW]	4.1	4.1	4.1
Maximum engine speed	[min^{-1}]	3600	3600	3600
Vibration frequency	[vpm / Hz]	5700 / 95	5500 / 92	5080 / 85
Centrifugal force	[kN]	11	13	20
Working efficiency	[m^2/h]	504	580	607
Feed speed	[m/min]	24	23	23
Compaction depth	[mm]	250	300	300
Dimensions of the worktop	[mm]	530x350	540x420	550x440
Noise				
sound pressure	[dB (A)]	85 ± 3	85 ± 3	85 ± 3
power L_{WA}	[dB (A)]	104.8 ± 2.51	104.8 ± 2.51	104.8 ± 2.51
Vibration level	[m/s^2]	7.9 ± 3.2	7.9 ± 3.2	7.9 ± 3.2

SAFETY INSTRUCTIONS

IMPORTANT!
READ CAREFULLY BEFORE USE
LEAVE FOR FUTURE USE

General requirements
Before starting work, read the operating instructions and familiarize yourself with the markings on the machine.
Only a trained and competent operator may operate the machine. Those without experience should be provided with instruction from an experienced operator.

Do not allow unauthorized persons, especially children, to work. Keep unauthorized persons away from the machine's operating area.
The machine must not be left unattended while operating.
It is prohibited to make unauthorized modifications to the machine or use it for purposes other than its intended purpose.

Personal protective equipment and operator requirements
While working, you must wear personal protective equipment required by the conditions of the job, including at least hearing protection, eye protection and safety footwear.
If working in a dusty environment, respiratory protection should be worn.
Avoid wearing loose clothing and jewelry as they may become caught in moving parts.
Caution should be exercised due to exposure to vibration and repetitive activities that may be harmful to the hands and arms.

Hazards at the workplace
Before starting work, check that there are no electrical cables, gas, water or telecommunications lines in the compaction area that could be damaged by vibration.
Before compacting the excavation, the stability of the excavation walls should be checked.
Use caution on uneven and slippery surfaces and near exposed edges, holes and excavations.
When working near power lines, local regulations and required safety distances must be taken into account.

Mechanical hazards
The machine must not be operated without covers and safeguards.
Keep hands and feet away from rotating and moving parts.
Before removing covers or making adjustments, turn off the engine and disconnect the spark plug wire.
The operator must maintain a stable stance while operating the machine. The machine must be positioned and operated in a manner that prevents it from tipping, sliding, or moving uncontrolled.
Do not stand on the machine plate while it is in operation.
Thermal hazards, exhaust fumes and ventilation
Internal combustion engines must only be started and operated in areas with adequate ventilation. Exhaust gases can cause severe poisoning or death.
Do not operate or refuel the machine in enclosed spaces without providing effective ventilation, as exhaust gases contain carbon monoxide.
The muffler and other engine components can reach high temperatures. Avoid contact with these components until they have cooled.

Safety while refueling
Before refueling, turn off the engine and avoid any sources of ignition, including smoking nearby.
Fuel must not be added to a running or hot engine.
Do not overfill the tank. Spilled fuel should be wiped up and allowed to evaporate completely before starting the engine.
After refueling, close the fuel tank tightly with the cover.
Fuel should be stored in approved containers.

Noise and vibration
Hearing protection should be worn if noise levels require it.
Limit your exposure to vibration, including taking breaks and using the correct grip.

Safe starting and stopping
Before starting, check that the work area is free of obstacles and bystanders.
Maintain a firm footing when starting and operating the machine to avoid slipping and losing control.
In an emergency, immediately turn the engine switch to the OFF position. Then move the throttle lever to the lowest idle position.
After stopping the engine, if safe to do so, close the fuel valve. Under normal conditions, before shutting off, reduce the engine speed and let it idle for approximately 2-3 minutes, then turn the engine switch to the OFF position and close the fuel valve.
The set maximum engine speed must not be exceeded.

Rules for safe work, operating the machine
The machine should be guided by holding the handle with both hands and controlling the forward movement.
A safe distance must be maintained from the area under the plate and from the drive transmission components, including the V-belt.
When working on slopes and uneven ground, the effect of the conditions on the stability and trajectory of the machine must be taken into account.

Transport, lifting, moving, storage
Turn off the engine before transporting.
During transport, close the tank cap tightly and close the fuel valve.
When transporting the machine by vehicle, it must be secured in such a way as to prevent it from sliding or tipping over.
When transporting over long distances or on uneven roads, the fuel tank should be emptied.
Compactors are heavy. When moving them manually, use the provided handles, transport wheels (if equipped), and safe lifting techniques.

Service, maintenance and repairs
Before servicing, turn off the engine and wait for hot components to cool down.
Service work should be performed away from sources of ignition. Smoking is prohibited while refueling or handling fuel.
Before removing covers and making adjustments, disconnect the spark plug wire.
Engine and machine repairs should be performed by authorized and qualified persons.
Regular maintenance should be performed, including cleaning the machine, checking the tightness of screw connections and inspecting operating components.

Residual risk
Despite the design solutions and guards used, residual hazards may occur on the machine.
Risk of hearing damage due to noise emissions.
Risk of hand-arm ailments and diseases related to vibrations transmitted to the handle.
Risk of poisoning from combustion engine exhaust fumes, including carbon monoxide.
Risk of burns from hot engine and exhaust system components.
Risk of fire or explosion associated with fuel and fuel vapors.
Risk of crushing feet and toes due to uncontrolled movement of the machine during maneuvering.
Risk of loss of stability and slippage of the machine when working on slopes, uneven ground and near edges and excavations.
Risk of eye injury due to particles ejected from under the work plate.
Risk of damage to underground installations associated with working in developed areas.
Precautions and safe handling practices must be followed to reduce residual risks.

PRODUCT SERVICE

Preparation for assembly
The product should be unpacked and all packaging materials removed. It is recommended to retain the packaging, as it may be useful during transport or storage of the product.
Check whether any parts of the product have not been damaged during transport. Any damage observed, e.g. cracks or deformations, will disqualify the product from further use until the damaged parts are repaired or replaced.
It is recommended to place all parts on a flat, hard and clean surface.
During assembly, wear personal protective equipment such as protective gloves, eye protection, and protective clothing. Due to the weight of the machine, it is recommended that two people perform the assembly.
WARNING! If you need to install accessories or make adjustments while the machine is in operation, first turn off the machine, wait for it to cool, disconnect the spark plug wire, and then begin the installation or adjustment. Accidentally starting the machine during these operations could result in injury.

Machine assembly
Assemble the machine as shown in the following illustrations:
II – Place the rubber bushings into the holes in the lower part of the handle. Position the lower part of the handle against the mounting points on the machine and align the holes. Insert the bolts and washers through the mounting holes and rubber bushings, then install the washers and nuts on the opposite side. Tighten the connections.
III – Slide the upper part of the handle onto the lower part, ensuring the holes in both parts are aligned. Insert the threaded pins from the inside of the handle, leaving the thread exposed. Place the washers on the exposed threads, then screw on the locking knobs and tighten them to secure the handle in place.
IV – Attach the throttle lever to the handle on the right side of the operator's position, following the cable routing. Place the lever clamp on the handlebar tube so that the lever faces the operator. Align the clamp holes, insert the mounting bolt, and then install the washer and nut. Tighten the connection with a wrench so that the lever is securely mounted and does not rotate on the handle. The throttle lever cable should be routed along the handlebar and secured with cable ties. The cable should not be crossed, kinked, or excessively tensioned, and its routing should allow the lever to operate freely throughout its entire range.
V – If the machine is equipped with a water tank, make sure the tank is properly installed. Check that the water hose is properly connected and the hose clamps on both ends are properly tightened.
VI – The wheeled transport trolley is used to move the compactor short distances from one location to another. Install the trolley only when moving the machine and remove it before starting work. Position the transport trolley behind the machine. Tilt the rear of the machine, then slide the trolley under the rear of the work plate so that the rubber mat is positioned above the transport trolley.

The protruding trolley pin should be inserted into the hole at the rear of the work plate to ensure the machine sits securely on the trolley. Move the machine with the front slightly raised, using the handle.

Preparing for work
Before starting work, check that the machine is undamaged, properly assembled, and that all safety elements are properly attached and functional. If the machine is found to be incomplete or damaged, do not continue operation!
NOTE! Only the amount of oil required for engine maintenance has been poured into the engine. Before first start-up, top up the oil to the required level.
The engine is factory-filled with only a small amount of oil to protect it during transport and storage. You should use oil designed for four-stroke engines with a viscosity grade of SAE 15W40.
Before adding oil, place the machine on a flat surface, then remove the oil tank cap and wipe the attached dipstick dry. Fill the tank with oil. It's recommended to use a funnel or filler neck when filling to avoid spilling oil. If oil spills, thoroughly wipe up any remaining oil before starting the engine. Check the oil level. To do this, insert the dipstick into the filler hole and tighten the tank cap. Then, unscrew the cap and check the oil level on the dipstick. The oil level should be between the maximum and minimum marks on the dipstick (VII). After confirming the oil level is correct, replace the filler hole with the cap.
Note: The engine oil level should be checked before each operation.

Before starting work, check the oil level in the vibrator unit. The machine should be on a level, even surface. Remove the oil filler cap (VIII) and ensure the oil level reaches the lower edge of the vibrator unit's oil filler opening. If necessary, top up the oil using oil designed for four-stroke engines, SAE 15W40 viscosity grade. When pouring oil, it is recommended to use a filler neck or funnel to reduce the risk of spilling oil. If any spills occur, carefully wipe up any remaining oil. After confirming the correct oil level, close the oil filler neck with the cap.

After adding oil, add fuel. Use unleaded gasoline with a minimum octane rating of 95. To add fuel, remove the fuel tank cap (IX) and pour fuel into the tank. When filling, use a fuel filler neck or funnel to reduce the risk of spilling fuel. If fuel spills, thoroughly wipe up any remaining fuel. Wait for the vapors to completely dissipate and start the engine in a location other than where you were filling. After filling, close the fuel tank filler neck with the cap.

If the machine is equipped with a water tank, fill the tank with water before starting work that requires wetting, such as compacting bituminous surfaces. Only clean water may be added to the water tank. Do not use other liquids, including flammable substances or chemical additives. To do this, open the water tank cover (X) and fill the tank with clean water. The water is used to spray the working plate to reduce material sticking to the plate and improve the finish quality of the compacted layer. The water supply should be turned on after the machine is positioned on the work area and adjusted so that the plate is wetted without overwatering the subfloor. A valve (XI) is located under the water tank to control the water supply. After finishing work, turn off the water supply and, if there is a risk of freezing, completely drain the tank and hose.

Preparing the workplace
Before starting work, prepare the work area. The compaction area should be cleared of loose objects and obstacles, and the work zone should be designated. Confirm the location of underground utilities at the work site and assess the ground conditions and slope to ensure stable operation of the machine. If work is being performed in a trench or near an edge, consider the risk of the machine slipping and sliding, and select the appropriate work method.

Starting the combustion engine
WARNING! Do not run the combustion engine in closed or poorly ventilated spaces, as this may cause
ropes contain carbon monoxide – an odorless, toxic gas that can lead to poisoning, loss of consciousness and even death.
Adequate ventilation must be provided when the engine is running to prevent the accumulation of exhaust gases.
WARNING! Keep hands and feet away from rotating machine parts. Contact with rotating machine parts
rails can cause serious injury or even death.

Before starting work, check that the machine is standing stably on a level surface and that there are no obstacles, bystanders or animals in the work area.
As shown in illustration (XII), open the fuel valve by moving the fuel valve lever to the ON position.
As shown in illustration (XIII), to start a cold engine, close the choke by moving the choke lever to the CLOSE position, and to start a warm engine, move the choke lever to the OPEN position.
Note: If the engine is warm (for example, after a refueling break), leave the choke lever in the OPEN position.
Set the speed control lever (XIV) to 1/3 to 1/2 of the range towards higher speeds.
Turn the engine switch (XV) to the ON position to turn on the engine ignition system. The switch must be in the ON position for the engine to run.
Pull the starter cord handle (XVI) slowly until you feel resistance due to engine compression, then return the handle to its original position and pull with a brisk, decisive motion. Do not pull the cord all the way out.
Once the engine has started, do not release the starter cord handle from your hand, but return it to its starting position in a con-

trolled manner.
As the engine warms up, gradually open the choke by moving the choke lever gradually towards the OPEN position. After each change of choke lever position, allow the engine to run smoothly. The choke lever return speed depends on the atmospheric conditions in which the engine is started. The lower the ambient temperature, the slower the return speed. Adjust the engine speed using the throttle control lever to a position between slower and faster. After starting the engine, warm it up for 2-3 minutes, especially in winter.

Stopping the combustion engine
In an emergency, immediately turn the engine stop switch (XV) to the OFF position. Then, set the throttle control lever (XIV) to the lowest speed position. After the engine has stopped, if safe to do so, close the fuel valve by turning the throttle lever to the OFF position as shown in illustration (XII).
Under normal conditions, before shutting down, reduce the engine speed and let the engine run at low speed for approximately 2-3 minutes, then turn the engine off and close the fuel valve.

Refueling
WARNING! Fuel is highly flammable! Observe all safety precautions when handling fuel. Do not fill the fuel tank while the machine is running. Do not refuel near an open flame. Do not smoke in the refueling area. Do not spill fuel. If fuel is spilled, thoroughly dry it before starting the machine. Tighten the fuel cap securely. Store fuel in tightly closed, approved containers away from heat sources and out of the reach of children.

Stop the engine according to the procedure described above.
Wait for the engine to cool down.
The fuel is unleaded gasoline with a minimum octane rating of 95 octane. To refuel, unscrew the fuel tank cap (IX) and pour fuel into the tank. When filling, it is recommended to use a fuel filler neck or funnel to reduce the risk of spilling fuel. If fuel spills, thoroughly wipe up any remaining fuel. Wait for the vapors to completely dissipate and start the engine in a location other than where the fuel was filled. After filling, close the fuel tank filler neck with the cap.
Restart the engine according to the procedure in the section „ *Starting the combustion engine".*

Working with a compactor
Before compaction begins, the substrate should be levelled and evened, if possible.
Depending on the type of work being performed, the choice of rubber mat should be made. A rubber mat should be installed when compacting paving stones, slabs, and other scratch-sensitive surfaces to reduce the risk of surface damage. When compacting layers of soil and aggregate, the rubber mat should be removed to avoid compromising compaction efficiency.
The condition of the material to be compacted, in particular its moisture content, must be taken into account, as it has a direct impact on the degree of compaction achieved and the load-bearing capacity of the layer.
Compaction should be carried out in layers, with passes carried out in parallel with a small overlap to achieve an even effect over the entire surface.
Compaction begins when the engine speed is increased to the high speed position, as the vibratory drive unit only engages once the appropriate engine speed is reached. Before compaction begins, the speed control lever should be moved from the low speed position to the high speed position with a firm movement, as increasing the speed too slowly can cause the centrifugal clutch to slip.
The vibratory movement causes the compactor to move forward automatically, and steering involves controlling its movement with the handle and correcting the direction by tilting the handle to the right or left.
When compacting bituminous surfaces, moisturising the working plate should be used if the machine is equipped with a water tank in order to reduce the sticking of the material to the plate and improve the quality of the finish of the compacted layer.
If paving stones or slabs are being compacted, it is recommended to use a rubber mat to reduce the risk of surface damage.
Take regular breaks while working to reduce fatigue and long-term exposure to vibration, which helps maintain proper control of the machine.
If unusual vibrations or a distinct change in machine behavior occur during operation, stop compaction and investigate the cause before continuing.
After completing work, stop the engine according to the procedure for stopping a combustion engine, and then perform maintenance on the machine. If the machine needs to be moved a short distance, use a dolly. Before performing maintenance, allow the engine to cool, then disconnect the spark plug wire.

PRODUCT MAINTENANCE

During the warranty period, the user may not disassemble the machine or replace any components or parts other than those listed below, as this will void the warranty. Any irregularities observed during inspection or operation are a signal to carry out repairs at a service center.

After use, clean the housing, ventilation slots, switches, auxiliary handle, and guards, for example, with an air jet (pressure no greater than 0.3 MPa), a brush, or a damp cloth without using chemicals or cleaning fluids. Clean tools and handles with a dry,

clean cloth.

Periodic inspections
Periodic inspection and maintenance of the machine components listed below should be performed.

Note: All maintenance should be performed with the machine turned off and idle. After turning off the engine, wait for the engine and machine components to cool completely, then disconnect the spark plug wire.
Note: If a service procedure isn't described below, it means the machine must be taken to a qualified service center for that service.
Caution! If solvents are used for cleaning, avoid contact of the solvent with skin and eyes. Use personal protective equipment.

General maintenance
Do not clean the machine with a water jet or immerse it in water.
For cleaning, use a brush and a damp cloth, and remove dirt in a way that does not allow water to enter the engine and ignition system components.
After each job, remove any dirt from the worktop, covers and engine cooling area to ensure proper heat dissipation.
Regularly check the tightness of screw connections, as the machine is exposed to vibrations during operation, which may cause components to become loose.
Check the condition of the handle and rubber vibration damping elements, and if they are cracked or damaged, do not continue working until the fault has been rectified.
Check the condition of the covers, especially the V-belt cover, and check whether they are loose or damaged.
Monitor the condition of the rubber mat. If the rubber mat is cracked, torn, or excessively worn, it should be replaced with a new, defect-free mat.
For repairs and replacements, only original spare parts identical to those installed at the factory should be used to maintain the safety and proper operation of the machine. To order replacement parts, contact an authorized manufacturer's service center.

Checking the engine oil level
Unscrew the filler cap and remove the oil level gauge (VII).
Clean and dry the indicator with a clean cloth.
Insert the dipstick into the filler neck, but do not twist it. Then remove it and observe the indicated oil level.
If the level indicated is too low, top up the oil to the upper level of the dipstick (dashed area).
Screw the dipstick into the oil filler neck.

Engine oil change
The engine oil should be changed after the first 2 to 4 hours of operation. Subsequent oil changes should be performed every 25 hours of operation.
Note: It's best to change the engine oil immediately after the engine has stopped. This is when the oil is thinnest and will drain from the engine's transmission compartment most quickly.
Be careful when changing the oil. The oil is hot immediately after stopping the engine and can cause burns. The oil tank is equipped with a drain hole. Place a container larger than the tank capacity under the drain hole. Use a wrench to completely unscrew the drain valve (XVII). Tilt the machine slightly to allow the oil to drain into the tank, then use a wrench to tighten the drain valve. Refill the oil according to the procedure described in the „Preparing for Operation" section.
Note: Used engine oil must be disposed of in accordance with local regulations. Do not pour engine oil down the drain.

Vibration unit oil change
Note: It's best to change the vibration unit oil immediately after the engine has stopped. This is when the oil is thinnest and will drain from the vibration unit chamber most quickly.
Change the oil after the first 60 hours of operation. Subsequent oil changes should be performed every 200 hours of operation. Use caution when changing the oil. The oil is hot immediately after use and can cause burns. Place a suitable container under the oil filler opening. Using a wrench, completely unscrew the oil filler cap (VIII). Tilt the machine to allow the oil to drain into the container. Then, refill the oil according to the procedure described in the „Preparing for Operation" section and close the filler opening with the cap.
Note: Used oil must be disposed of in accordance with local regulations. Never pour oil down the drain.

Air filter maintenance (XVIII) – every 25 hours of operation.
Warning! Do not operate the machine without a properly installed air filter or with a damaged air filter. Otherwise, the combustion engine may suck in impurities that would normally be retained by the filter.
Impurities can lead to engine malfunctions and even damage. In dusty conditions, maintenance should be performed more frequently.
Completely unscrew the filter housing retaining knob, then remove the filter cover. Unscrew the filter retaining knob, then remove the filter from the base. The air filter consists of two elements – paper and foam. Carefully inspect each filter element for holes,

tears, or damage. If any filter element is damaged or cannot be cleaned during maintenance, replace it with a new, defect-free one.
Clean the paper element with a compressed air jet at a pressure of no more than 0.2 MPa , blowing out the dirt from the inside or sucking it out from the outside using a narrow vacuum cleaner brush. Due to the delicate structure of the paper filter, gentle cleaning is recommended. Do not soak the paper element in water or any other liquid. Do not brush it to avoid rubbing dirt into the filter structure.
Clean the sponge element in warm water with dishwashing liquid, rinse thoroughly, and allow to dry completely. Soak the dried filter sponge in clean engine oil and squeeze it out, keeping the filter moist.
Using a cloth lightly dampened with water, clean any dirt from the inside of the filter base and the filter cover. Be careful not to allow dust or dirt to enter the hose leading to the carburetor.
Place the foam element over the paper filter element. Install the filter into place and secure it with the knob. Then close the filter cover and secure it with the retaining knob. Make sure the filter cover is tightly closed and the filter housing retaining knob is properly tightened.

Spark plug maintenance (XIX) – every 100 hours of operation
Disconnect the spark plug wire. Unscrew the spark plug with a spark plug wrench. Clean the electrodes of any carbon deposits with a wire brush. Check the gap between the electrodes; it should be between 0.7 mm and 0.8 mm.
If you notice burnt electrodes or a cracked ceramic sheath, replace the spark plug with a new one. You can use a spark plug of the type listed in the technical data table.
Screw in the spark plug. Connect the wire to the spark plug.

Checking the V-belt tension
It is recommended to check the V-belt tension after the first 5 hours of operation of a new machine. After that, it is recommended to check it every 25 hours of operation or once a week, whichever comes first.
An inspection should be performed if the compaction efficiency decreases, if belt slippage is suspected or if unusual noises are heard from the drive cover.
Before beginning inspection, turn off the engine, allow it to cool, and disconnect the spark plug wire. Remove the belt cover by unscrewing all mounting bolts (XX). Check the belt tension by pressing it midway between the pulleys (XX). The correct belt deflection should be approximately 10–15 mm. Check the condition of the belt and its routing on the pulleys. If the belt is cracked, frayed, frayed, excessively worn, or shows signs of overheating, it should be replaced. If the belt deflection is greater than 10–15 mm, the tension should be adjusted.
Adjusting the belt tension involves changing the position of the motor on the mounting plate. To do this, loosen the motor mounting nuts (XXI), then adjust the adjusting screws (XXI) until the correct belt deflection is achieved. After adjustment, tighten the motor mounting nuts and recheck the belt deflection. Once the correct tension is set, tighten the motor mounting nuts and the lock nuts on the adjusting screws. After completing the inspection or adjustment, reinstall the belt cover.
Note: The machine must not be operated without the belt cover properly installed.
If a belt needs to be replaced, use original spare parts compatible with the machine. If in doubt, contact an authorized manufacturer's service center. Depending on the model, the machine may be equipped with one or two V-belts. If two belts are used, replace them in pairs.

Fuel filler filter maintenance
Unscrew the fuel filler cap (IX). Remove the fuel filler filter (XXII). Clean the fuel filler filter with white spirit. Dry with a soft, clean cloth. Install the filter in the filler opening. Reinstall the fuel filler cap.
Attention! The filter walls are made of a fine mesh. Care should be taken during maintenance to avoid damaging them. If the filter becomes damaged, it must be replaced with a new, undamaged one before resuming operation.

PRODUCT STORAGE AND TRANSPORT

Note: Always empty the fuel tank before storage or transport.
Place a container with a capacity larger than the capacity of the fuel tank under the drain hole.
Using a wrench, unscrew the fuel drain valve (XXIII). After draining the fuel from the machine, close the fuel drain valve.
Remove the spark plug, pour a few drops of engine oil into the cylinder, and then crank the engine several times by hand using the starter rope to coat the inside of the cylinder with a layer of oil.
Clean the outside of the machine with an oil-dampened cloth, cover the machine and store it in a moisture-free place.
If the machine is equipped with a water tank, the tank and water line must be completely drained before storage.
Clean according to instructions.
Store in a dark, dry, frost-free, and well-ventilated area. Keep out of reach of children. Store the product at a temperature between 10 and 30 degrees Celsius. It is recommended to store the product in its original packaging or in other dust-protective packaging. Store the product in its operating position.
When transporting the machine by vehicle, place it in its operating position on a stable surface and secure it with transport straps to prevent it from moving. Protect the product from impacts and strong vibrations. During transport, secure the product against slipping and tipping.

PRODUKTEIGENSCHAFTEN

Die Einweg-Rüttelplatte dient der Verdichtung von Böden und der Einebnung von Materialschichten auf kleinen und mittelgroßen Flächen wie Wegen, Einfahrten, Plätzen und Pflasteruntergründen. Sie erleichtert Erdarbeiten und Pflasterarbeiten, insbesondere in schwer zugänglichen Bereichen. Die Verdichtung erfolgt durch Vibrationen, die auf die Arbeitsplatte übertragen werden und die Boden- und Zuschlagstoffschichten verdichten und stabilisieren. Die Maschine ist primär für die Verdichtung von losen und bituminösen Materialien wie Sand, Kies und deren Gemischen ausgelegt. Der Einsatz der Rüttelplatte auf Böden mit hohem Wassergehalt, insbesondere Lehm, für Arbeiten, die eine starke oder tiefe Verdichtung von Unterschichten erfordern, oder für andere als die vorgesehenen Zwecke ist nicht zulässig. Ein ordnungsgemäßer, zuverlässiger und sicherer Betrieb der Maschine hängt von der korrekten Bedienung ab.

Bitte lesen Sie vor der Verwendung des Produkts die gesamte Bedienungsanleitung und bewahren Sie diese auf.

Der Lieferant haftet nicht für Schäden oder Verletzungen, die durch die Verwendung der Maschine zu anderen als den vorgesehenen Zwecken oder durch die Nichtbeachtung von Sicherheitsvorschriften oder der Anweisungen in dieser Bedienungsanleitung entstehen. Die Verwendung der Maschine zu anderen als den vorgesehenen Zwecken führt außerdem zum Erlöschen der Gewährleistungs- und Garantieansprüche des Benutzers.

AUSRÜSTUNG

Der Verdichter wird komplett geliefert, vor der ersten Benutzung sind jedoch Vorbereitungen erforderlich, die später im Handbuch beschrieben werden .

TECHNISCHE DATEN

Parameter	Maßeinheit	Wert		
Katalognummer		YT-90300	YT-90303	YT-90307
Masse	[kg]	56	88	88
Kraftstoffart		Bleifreies E10-Benzin	Bleifreies E10-Benzin	Bleifreies E10-Benzin
Motoröltyp		SAE 15W-40	SAE 15W-40	SAE 15W-40
Kraftstofftankkapazität	[l]	3.6	3.6	3.6
Kapazität des Motoröltanks	[l]	0,6	0,6	0,6
Kapazität des Wassertanks	[l]	-	12	-
Anzahl der Zylinder		1	1	1
Anzahl der Balken		4	4	4
Start-up-Typ		Handbuch	Handbuch	Handbuch
Kühlung		Mit dem Flugzeug	Mit dem Flugzeug	Mit dem Flugzeug
Zündkerzentyp		F7RTC	F7RTC	F7RTC
Hubraum	[cm^3]	196	196	196
Motorleistung	[kW]	4.1	4.1	4.1
Maximale Motordrehzahl	[min^{-1}]	3600	3600	3600
Schwingungsfrequenz	[vpm / Hz]	5700 / 95	5500 / 92	5080 / 85
Zentrifugalkraft	[kN]	11	13	20
Arbeitseffizienz	[m^2/h]	504	580	607
Vorschubgeschwindigkeit	[m/min]	24	23	23
Verdichtungstiefe	[mm]	250	300	300
Abmessungen der Arbeitsplatte	[mm]	530x350	540x420	550x440
Lärm				
Schalldruck	[dB (A)]	85 ± 3	85 ± 3	85 ± 3
Leistung L_{WA}	[dB (A)]	104,8 ± 2,51	104,8 ± 2,51	104,8 ± 2,51
Vibrationsniveau	[m/s^2]	7,9 ± 3,2	7,9 ± 3,2	7,9 ± 3,2

SICHERHEITSHINWEISE

WICHTIG!
VOR GEBRAUCH SORGFÄLTIG LESEN
Für späteren Gebrauch aufbewahren

Allgemeine Anforderungen
Lesen Sie vor Arbeitsbeginn die Bedienungsanleitung und machen Sie sich mit den Markierungen an der Maschine vertraut.

Die Maschine darf nur von einem geschulten und kompetenten Bediener bedient werden. Personen ohne Erfahrung sollten von einem erfahrenen Bediener eingewiesen werden.
Unbefugten Personen, insbesondere Kindern, ist die Arbeit an der Maschine untersagt. Unbefugte Personen müssen sich vom Arbeitsbereich der Maschine fernhalten.
Die Maschine darf während des Betriebs nicht unbeaufsichtigt gelassen werden.
Es ist verboten, unbefugte Änderungen an der Maschine vorzunehmen oder sie für andere als die vorgesehenen Zwecke zu verwenden.

Anforderungen an die persönliche Schutzausrüstung und die Bediener
Während der Arbeit müssen Sie die für die jeweilige Tätigkeit erforderliche persönliche Schutzausrüstung tragen, mindestens jedoch Gehörschutz, Augenschutz und Sicherheitsschuhe.
Bei Arbeiten in staubiger Umgebung sollte Atemschutz getragen werden.
Vermeiden Sie das Tragen von locker sitzender Kleidung und Schmuck, da diese sich in beweglichen Teilen verfangen könnten.
Aufgrund der möglichen Belastung durch Vibrationen und sich wiederholende Tätigkeiten, die schädlich für Hände und Arme sein können, ist Vorsicht geboten.

Gefahren am Arbeitsplatz
Vor Beginn der Arbeiten ist zu prüfen, ob sich im Verdichtungsbereich elektrische Kabel, Gas-, Wasser- oder Telekommunikationsleitungen befinden, die durch Vibrationen beschädigt werden könnten.
Vor dem Verdichten des Aushubs sollte die Stabilität der Aushubwände überprüft werden.
Vorsicht ist geboten auf unebenen und rutschigen Oberflächen sowie in der Nähe von freiliegenden Kanten, Löchern und Ausgrabungen.
Bei Arbeiten in der Nähe von Stromleitungen müssen die örtlichen Vorschriften und die erforderlichen Sicherheitsabstände beachtet werden.

Mechanische Gefahren
Die Maschine darf nicht ohne Abdeckungen und Schutzvorrichtungen betrieben werden.
Halten Sie Hände und Füße von rotierenden und beweglichen Teilen fern.
Vor dem Entfernen von Abdeckungen oder dem Vornehmen von Einstellungen den Motor abstellen und das Zündkerzenkabel abziehen.
Der Bediener muss beim Bedienen der Maschine einen festen Stand bewahren. Die Maschine muss so positioniert und bedient werden, dass sie nicht umkippen, verrutschen oder sich unkontrolliert bewegen kann.
Betreten Sie die Maschinenplatte nicht, während die Maschine in Betrieb ist.
Thermische Gefahren, Abgase und Belüftung
Verbrennungsmotoren dürfen nur in ausreichend belüfteten Bereichen gestartet und betrieben werden. Abgase können schwere Vergiftungen oder den Tod verursachen.
Die Maschine darf nicht in geschlossenen Räumen ohne ausreichende Belüftung betrieben oder betankt werden, da die Abgase Kohlenmonoxid enthalten.
Der Schalldämpfer und andere Motorteile können hohe Temperaturen erreichen. Vermeiden Sie den Kontakt mit diesen Teilen, bis sie abgekühlt sind.

Sicherheit beim Tanken
Vor dem Tanken den Motor abstellen und jegliche Zündquellen, einschließlich Rauchen in der Nähe, vermeiden.
Kraftstoff darf keinem laufenden oder heißen Motor zugeführt werden.
Den Tank nicht überfüllen. Verschütteter Kraftstoff sollte aufgewischt und vollständig verdunstet werden, bevor der Motor gestartet wird.
Nach dem Tanken den Kraftstofftank fest mit dem Deckel verschließen.
Kraftstoff sollte in zugelassenen Behältern gelagert werden.

Lärm und Vibrationen
Gehörschutz sollte getragen werden, wenn der Lärmpegel dies erfordert.
Begrenzen Sie Ihre Belastung durch Vibrationen, indem Sie Pausen einlegen und auf den richtigen Griff achten.

Sicheres Starten und Anhalten
Vor Beginn der Arbeiten vergewissern Sie sich, dass der Arbeitsbereich frei von Hindernissen und Umstehenden ist.
Achten Sie beim Starten und Bedienen der Maschine auf einen festen Stand, um ein Abrutschen und den Verlust der Kontrolle zu vermeiden.
Im Notfall den Motorschalter sofort auf „AUS“ stellen. Anschließend den Gashebel in die niedrigste Leerlaufstellung bringen. Nach dem Abstellen des Motors, sofern gefahrlos möglich, das Kraftstoffventil schließen. Unter normalen Bedingungen vor dem Abstellen die Motordrehzahl reduzieren und den Motor etwa 2–3 Minuten im Leerlauf laufen lassen. Anschließend den Motorschalter auf „AUS“ stellen und das Kraftstoffventil schließen.

Die eingestellte maximale Motordrehzahl darf nicht überschritten werden.

Regeln für sicheres Arbeiten, Bedienung der Maschine
Die Maschine sollte geführt werden, indem man den Griff mit beiden Händen festhält und die Vorwärtsbewegung kontrolliert.
Es muss ein sicherer Abstand zum Bereich unter der Platte und zu den Antriebskomponenten, einschließlich des Keilriemens, eingehalten werden.
Bei Arbeiten an Hängen und auf unebenem Gelände müssen die Auswirkungen der Gegebenheiten auf die Stabilität und die Fahrspur der Maschine berücksichtigt werden.

Transport, Heben, Umziehen, Lagerung
Vor dem Transport den Motor abstellen.
Während des Transports den Tankdeckel fest verschließen und das Kraftstoffventil schließen.
Beim Transport der Maschine mit einem Fahrzeug muss diese so gesichert werden, dass sie nicht verrutschen oder umkippen kann.
Bei Transporten über lange Strecken oder auf unebenen Straßen sollte der Kraftstofftank entleert werden.
Verdichter sind schwer. Verwenden Sie beim manuellen Transport die mitgelieferten Griffe, Transporträder (falls vorhanden) und sichere Hebetechniken.

Service, Wartung und Reparaturen
Vor Wartungsarbeiten den Motor abstellen und warten, bis die heißen Bauteile abgekühlt sind.
Wartungsarbeiten sollten fernab von Zündquellen durchgeführt werden. Rauchen ist beim Tanken und beim Umgang mit Kraftstoff verboten.
Vor dem Entfernen der Abdeckungen und dem Vornehmen von Einstellungen muss das Zündkerzenkabel abgezogen werden.
Reparaturen an Motoren und Maschinen sollten nur von autorisierten und qualifizierten Fachkräften durchgeführt werden.
Es sollten regelmäßige Wartungsarbeiten durchgeführt werden, darunter die Reinigung der Maschine, die Überprüfung des festen Sitzes der Schraubverbindungen und die Inspektion der Betriebskomponenten.

Restrisiko
Trotz der eingesetzten Konstruktionslösungen und Schutzvorrichtungen können an der Maschine Restgefahren auftreten.
Gefahr von Gehörschäden durch Lärmemissionen.
Risiko von Hand-Arm-Erkrankungen und -Beschwerden im Zusammenhang mit auf den Griff übertragenen Vibrationen.
Vergiftungsgefahr durch Abgase von Verbrennungsmotoren, einschließlich Kohlenmonoxid.
Verbrennungsgefahr durch heiße Motor- und Abgassystemkomponenten.
Es besteht Brand- oder Explosionsgefahr im Zusammenhang mit Kraftstoffen und Kraftstoffdämpfen.
Gefahr des Quetschens von Füßen und Zehen durch unkontrollierte Bewegungen der Maschine beim Manövrieren.
Gefahr des Stabilitätsverlusts und des Abrutschens der Maschine bei Arbeiten an Hängen, auf unebenem Gelände und in der Nähe von Kanten und Baugruben.
Gefahr von Augenverletzungen durch Partikel, die unter der Arbeitsplatte hervorgeschleudert werden.
Risiko von Schäden an unterirdischen Anlagen beim Arbeiten in bebauten Gebieten.
Um verbleibende Risiken zu minimieren, müssen Vorsichtsmaßnahmen und sichere Handhabungspraktiken eingehalten werden.

PRODUKTSERVICE

Vorbereitung der Montage
Das Produkt sollte ausgepackt und sämtliches Verpackungsmaterial entfernt werden. Es wird empfohlen, die Verpackung aufzubewahren, da sie beim Transport oder der Lagerung des Produkts nützlich sein kann.
Prüfen Sie, ob Teile des Produkts während des Transports beschädigt wurden. Festgestellte Schäden, z. B. Risse oder Verformungen, führen dazu, dass das Produkt bis zur Reparatur oder dem Austausch der beschädigten Teile nicht mehr verwendet werden darf.
Es wird empfohlen, alle Teile auf einer ebenen, harten und sauberen Oberfläche zu platzieren.
Tragen Sie bei der Montage persönliche Schutzausrüstung wie Schutzhandschuhe, Augenschutz und Schutzkleidung. Aufgrund des Gewichts der Maschine wird empfohlen, die Montage zu zweit durchzuführen.
WARNUNG! Wenn Sie Zubehör anbringen oder Einstellungen vornehmen müssen, während die Maschine in Betrieb ist, schalten Sie die Maschine zuerst aus, lassen Sie sie abkühlen, trennen Sie das Zündkerzenkabel und beginnen Sie dann mit der Montage oder Einstellung. Ein versehentliches Starten der Maschine während dieser Arbeiten kann zu Verletzungen führen.

Maschinenmontage
Bauen Sie die Maschine wie in den folgenden Abbildungen gezeigt zusammen:
II – Setzen Sie die Gummibuchsen in die Löcher im unteren Teil des Griffs ein. Positionieren Sie den unteren Teil des Griffs an den Befestigungspunkten der Maschine und richten Sie die Löcher aus. Führen Sie die Schrauben und Unterlegscheiben durch die Befestigungslöcher und die Gummibuchsen und montieren Sie anschließend die Unterlegscheiben und Muttern auf der gegen-

überliegenden Seite. Ziehen Sie die Verbindungen fest.
III – Schieben Sie den oberen Teil des Griffs auf den unteren Teil und achten Sie darauf, dass die Löcher in beiden Teilen übereinstimmen. Führen Sie die Gewindestifte von der Innenseite des Griffs ein, sodass das Gewinde sichtbar bleibt. Legen Sie die Unterlegscheiben auf das sichtbare Gewinde, schrauben Sie anschließend die Feststellknöpfe auf und ziehen Sie diese fest, um den Griff zu fixieren.
IV – Befestigen Sie den Gashebel gemäß der Kabelführung am Lenkergriff auf der rechten Seite des Fahrersitzes. Setzen Sie die Hebelklemme so auf das Lenkerrohr, dass der Hebel zum Fahrer zeigt. Richten Sie die Klemmlöcher aus, setzen Sie die Befestigungsschraube ein und montieren Sie anschließend Unterlegscheibe und Mutter. Ziehen Sie die Verbindung mit einem Schraubenschlüssel fest, sodass der Hebel sicher befestigt ist und sich nicht am Griff drehen kann. Das Gaszugkabel sollte entlang des Lenkers verlegt und mit Kabelbindern fixiert werden. Das Kabel darf nicht gekreuzt, geknickt oder übermäßig gespannt sein und muss so verlegt sein, dass sich der Hebel über seinen gesamten Verstellbereich frei bewegen lässt.
V – Falls die Maschine mit einem Wassertank ausgestattet ist, vergewissern Sie sich, dass dieser ordnungsgemäß installiert ist. Prüfen Sie, ob der Wasserschlauch korrekt angeschlossen und die Schlauchschellen an beiden Enden fest angezogen sind.
VI – Der Transportwagen dient zum Verschieben der Verdichtungsmaschine über kurze Strecken. Montieren Sie den Wagen nur zum Transport der Maschine und entfernen Sie ihn vor Arbeitsbeginn. Positionieren Sie den Transportwagen hinter der Maschine. Kippen Sie das Heck der Maschine und schieben Sie den Wagen unter die Rückseite der Arbeitsplatte, sodass die Gummimatte über dem Transportwagen liegt. Der hervorstehende Wagenbolzen muss in die Öffnung an der Rückseite der Arbeitsplatte eingeführt werden, um einen sicheren Stand der Maschine auf dem Wagen zu gewährleisten. Bewegen Sie die Maschine mit leicht angehobener Vorderseite mithilfe des Griffs.

Vorbereitung auf die Arbeit
Prüfen Sie vor Arbeitsbeginn, ob die Maschine unbeschädigt und ordnungsgemäß montiert ist und ob alle Sicherheitsvorrichtungen korrekt angebracht und funktionsfähig sind. Sollte die Maschine unvollständig oder beschädigt sein, darf der Betrieb nicht fortgesetzt werden!
Hinweis! Es wurde nur die für die Motorwartung benötigte Ölmenge eingefüllt. Vor der ersten Inbetriebnahme Öl bis zum erforderlichen Stand nachfüllen.
Der Motor ist werkseitig nur mit einer geringen Menge Öl befüllt, um ihn während Transport und Lagerung zu schützen. Verwenden Sie ein Öl, das für Viertaktmotoren mit der Viskositätsklasse SAE 15W40 geeignet ist.
Stellen Sie die Maschine vor dem Einfüllen von Öl auf eine ebene Fläche. Entfernen Sie den Öltankdeckel und wischen Sie den daran befestigten Ölmessstab trocken. Füllen Sie den Tank mit Öl. Es wird empfohlen, zum Einfüllen einen Trichter oder eine Einfüllöffnung zu verwenden, um ein Verschütten zu vermeiden. Sollte dennoch Öl verschüttet werden, wischen Sie die Ölreste gründlich auf, bevor Sie den Motor starten. Prüfen Sie den Ölstand. Stecken Sie dazu den Ölmessstab in die Einfüllöffnung und ziehen Sie den Tankdeckel fest. Schrauben Sie anschließend den Deckel wieder ab und prüfen Sie den Ölstand am Ölmessstab. Der Ölstand sollte zwischen den Markierungen für Maximum und Minimum (VII) liegen. Nachdem Sie sich vergewissert haben, dass der Ölstand korrekt ist, verschließen Sie die Einfüllöffnung wieder mit dem Deckel.
Hinweis: Der Motorölstand sollte vor jedem Betrieb überprüft werden.

Prüfen Sie vor Arbeitsbeginn den Ölstand im Vibrationsgerät. Die Maschine muss auf einer ebenen Fläche stehen. Entfernen Sie den Öleinfülldeckel (VIII) und stellen Sie sicher, dass der Ölstand die Unterkante der Öleinfüllöffnung des Vibrationsgeräts erreicht. Füllen Sie gegebenenfalls Öl mit Viertaktmotoröl der Viskositätsklasse SAE 15W40 nach. Verwenden Sie zum Einfüllen einen Einfüllstutzen oder Trichter, um ein Verschütten zu vermeiden. Sollte dennoch Öl verschüttet werden, wischen Sie es vorsichtig auf. Verschließen Sie nach Prüfung des Ölstands den Öleinfüllstutzen wieder mit dem Deckel.

Nach dem Einfüllen des Öls Kraftstoff hinzufügen. Verwenden Sie bleifreies Benzin mit einer Mindestoktanzahl von 95. Zum Einfüllen den Tankdeckel (IX) entfernen und den Kraftstoff in den Tank füllen. Verwenden Sie beim Befüllen einen Einfüllstutzen oder Trichter, um das Risiko des Verschüttens zu minimieren. Sollte Kraftstoff verschüttet werden, wischen Sie ihn gründlich auf. Warten Sie, bis sich die Dämpfe vollständig verflüchtigt haben, und starten Sie den Motor an einem anderen Ort als dem, an dem Sie getankt haben. Verschließen Sie nach dem Befüllen den Tankdeckel wieder.

Ist die Maschine mit einem Wassertank ausgestattet, füllen Sie diesen vor Beginn der Arbeiten, die eine Befeuchtung erfordern, wie z. B. das Verdichten von Bitumenflächen, mit Wasser. Verwenden Sie ausschließlich sauberes Wasser. Verwenden Sie keine anderen Flüssigkeiten, insbesondere keine brennbaren Stoffe oder chemischen Zusätze. Öffnen Sie dazu den Deckel (X) des Wassertanks und füllen Sie ihn mit sauberem Wasser. Das Wasser dient zum Besprühen der Arbeitsplatte, um das Anhaften von Material zu reduzieren und die Oberflächenqualität der verdichteten Schicht zu verbessern. Schalten Sie die Wasserzufuhr ein, nachdem die Maschine auf der Arbeitsfläche positioniert und so eingestellt wurde, dass die Platte befeuchtet wird, ohne den Untergrund zu stark zu durchnässen. Unterhalb des Wassertanks befindet sich ein Ventil (XI) zur Steuerung der Wasserzufuhr. Schalten Sie nach Abschluss der Arbeiten die Wasserzufuhr ab und entleeren Sie bei Frostgefahr den Tank und den Schlauch vollständig.

Vorbereitung des Arbeitsplatzes
Vor Arbeitsbeginn ist der Arbeitsbereich vorzubereiten. Der Verdichtungsbereich muss von losen Gegenständen und Hinder-

nissen befreit und der Arbeitsbereich klar abgegrenzt sein. Die Lage unterirdischer Leitungen am Einsatzort ist zu überprüfen. Bodenbeschaffenheit und Gefälle sind zu beurteilen, um einen sicheren Maschineneinsatz zu gewährleisten. Bei Arbeiten in Gräben oder an Kanten ist die Rutschgefahr der Maschine zu berücksichtigen und die geeignete Arbeitsmethode auszuwählen.

Starten des Verbrennungsmotors
WARNUNG! Betreiben Sie den Verbrennungsmotor nicht in geschlossenen oder schlecht belüfteten Räumen, da dies zu Schäden führen kann.
Seile enthalten Kohlenmonoxid – ein geruchloses, giftiges Gas, das zu Vergiftungen, Bewusstlosigkeit und sogar zum Tod führen kann.
Um eine Ansammlung von Abgasen zu verhindern, muss während des Motorbetriebs für ausreichende Belüftung gesorgt werden.
WARNUNG! Hände und Füße von rotierenden Maschinenteilen fernhalten. Kontakt mit rotierenden Maschinenteilen
Schienen können schwere Verletzungen oder sogar den Tod verursachen.

Vor Arbeitsbeginn ist zu prüfen, ob die Maschine stabil auf einer ebenen Fläche steht und ob sich im Arbeitsbereich keine Hindernisse, Umstehende oder Tiere befinden.
Wie in Abbildung (XII) gezeigt, öffnen Sie das Kraftstoffventil, indem Sie den Kraftstoffventilhebel in die Position ON bewegen.
Wie in Abbildung (XIII) gezeigt, muss zum Starten eines kalten Motors der Choke durch Bewegen des Chokehebels in die Position CLOSE geschlossen werden; zum Starten eines warmen Motors muss der Chokehebel in die Position OPEN bewegt werden.
Hinweis: Wenn der Motor warm ist (z. B. nach einer Tankpause), lassen Sie den Chokehebel in der Position OFFEN.
Stellen Sie den Geschwindigkeitsregler (XIV) auf 1/3 bis 1/2 des Bereichs in Richtung höherer Geschwindigkeiten ein.
Drehen Sie den Motorschalter (XV) in die Position EIN, um die Zündanlage einzuschalten. Der Schalter muss sich in der Position EIN befinden, damit der Motor läuft.
Ziehen Sie den Starterseilgriff (XVI) langsam, bis Sie einen Widerstand durch die Motorkompression spüren. Bringen Sie den Griff dann in seine Ausgangsposition zurück und ziehen Sie mit einer zügigen, entschlossenen Bewegung. Ziehen Sie das Seil nicht vollständig heraus.
Sobald der Motor gestartet ist, lassen Sie den Starterseilgriff nicht los, sondern führen Sie ihn kontrolliert in die Startposition zurück.
Öffnen Sie beim Warmlaufen des Motors den Choke allmählich, indem Sie den Chokehebel langsam in Richtung der Position „OFFEN“ bewegen. Lassen Sie den Motor nach jeder Änderung der Chokehebelposition ruhig laufen. Die Rückstellgeschwindigkeit des Chokehebels hängt von den Umgebungsbedingungen beim Motorstart ab. Je niedriger die Umgebungstemperatur, desto langsamer die Rückstellgeschwindigkeit. Stellen Sie die Motordrehzahl mit dem Gashebel auf einen Wert zwischen langsam und schnell ein. Lassen Sie den Motor nach dem Starten 2–3 Minuten warm laufen, insbesondere im Winter.

Abschalten des Verbrennungsmotors
Im Notfall den Motorstoppschalter (XV) sofort in die Position AUS stellen. Anschließend den Gashebel (XIV) auf die niedrigste Drehzahl einstellen. Nachdem der Motor abgestellt ist, schließen Sie, sofern dies gefahrlos möglich ist, das Kraftstoffventil, indem Sie den Gashebel wie in Abbildung (XII) gezeigt in die Position AUS drehen.
Unter normalen Bedingungen sollte vor dem Abstellen die Motordrehzahl reduziert und der Motor etwa 2-3 Minuten lang mit niedriger Drehzahl nachgelaufen werden. Anschließend sollte der Motor abgestellt und das Kraftstoffventil geschlossen werden.

Betankung
WARNUNG! Kraftstoff ist hochentzündlich! Beachten Sie beim Umgang mit Kraftstoff alle Sicherheitsvorkehrungen. Befüllen Sie den Kraftstofftank nicht, während die Maschine läuft. Tanken Sie nicht in der Nähe von offenem Feuer. Rauchen Sie nicht im Tankbereich. Verschütten Sie keinen Kraftstoff. Sollte Kraftstoff verschüttet werden, trocknen Sie ihn gründlich ab, bevor Sie die Maschine starten. Verschließen Sie den Tankdeckel fest. Lagern Sie Kraftstoff in dicht verschlossenen, zugelassenen Behältern, fern von Wärmequellen und außerhalb der Reichweite von Kindern.

Den Motor gemäß der oben beschriebenen Vorgehensweise abstellen.
Warten Sie, bis der Motor abgekühlt ist.
Es handelt sich um bleifreies Benzin mit einer Mindestoktanzahl von 95 Oktan. Zum Tanken den Tankdeckel (IX) abschrauben und Benzin einfüllen. Um ein Verschütten zu vermeiden, empfiehlt sich die Verwendung eines Einfüllstutzens oder Trichters. Sollte dennoch Benzin verschüttet werden, wischen Sie den restlichen Kraftstoff gründlich auf. Warten Sie, bis sich die Dämpfe vollständig verflüchtigt haben, und starten Sie den Motor an einem anderen Ort als dem, an dem Sie getankt haben. Verschließen Sie nach dem Tanken den Tankdeckel wieder.
Starten Sie den Motor gemäß der Vorgehensweise im Abschnitt „ *Starten des Verbrennungsmotors“.*

Arbeiten mit einem Verdichter
Vor Beginn der Verdichtung sollte der Untergrund, wenn möglich, eingeebnet und geglättet werden.
Die Wahl der Gummimatte hängt von der Art der auszuführenden Arbeiten ab. Beim Verdichten von Pflastersteinen, Platten und anderen kratzempfindlichen Oberflächen sollte eine Gummimatte verwendet werden, um das Risiko von Oberflächenbeschädigungen zu verringern. Beim Verdichten von Erd- und Zuschlagstoffschichten sollte die Gummimatte entfernt werden, um die

Verdichtungseffizienz nicht zu beeinträchtigen.
Der Zustand des zu verdichtenden Materials, insbesondere sein Feuchtigkeitsgehalt, muss berücksichtigt werden, da er einen direkten Einfluss auf den erreichten Verdichtungsgrad und die Tragfähigkeit der Schicht hat.
Die Verdichtung sollte schichtweise erfolgen, wobei die einzelnen Durchgänge parallel mit geringer Überlappung durchgeführt werden, um eine gleichmäßige Wirkung über die gesamte Oberfläche zu erzielen.
Die Verdichtung beginnt, sobald die Motordrehzahl auf die höchste Stufe erhöht wird, da sich die Vibrationsantriebseinheit erst bei Erreichen der entsprechenden Drehzahl zuschaltet. Vor Beginn der Verdichtung muss der Drehzahlregler mit einer kräftigen Bewegung von der niedrigen auf die hohe Stufe bewegt werden, da eine zu langsame Erhöhung der Drehzahl zum Durchrutschen der Fliehkraftkupplung führen kann.
Durch die Vibrationsbewegung bewegt sich der Verdichter automatisch vorwärts, und die Lenkung erfolgt durch Steuerung der Bewegung mit dem Griff und Korrektur der Richtung durch Neigen des Griffs nach rechts oder links.
Beim Verdichten bituminöser Oberflächen sollte die Arbeitsplatte befeuchtet werden, sofern die Maschine mit einem Wassertank ausgestattet ist, um das Anhaften des Materials an der Platte zu verringern und die Qualität der verdichteten Schicht zu verbessern.
Beim Verdichten von Pflastersteinen oder Platten wird die Verwendung einer Gummimatte empfohlen, um das Risiko von Oberflächenbeschädigungen zu verringern.
Machen Sie während der Arbeit regelmäßig Pausen, um Ermüdung und langfristige Belastung durch Vibrationen zu reduzieren. Dies trägt dazu bei, die Maschine optimal zu steuern.
Wenn während des Betriebs ungewöhnliche Vibrationen oder eine deutliche Veränderung des Maschinenverhaltens auftreten, stoppen Sie den Verdichtungsprozess und untersuchen Sie die Ursache, bevor Sie fortfahren.
Nach Abschluss der Arbeiten den Motor gemäß der Vorgehensweise zum Abstellen eines Verbrennungsmotors abstellen und anschließend die Wartungsarbeiten an der Maschine durchführen. Falls die Maschine über eine kurze Strecke bewegt werden muss, verwenden Sie eine Sackkarre. Vor Beginn der Wartungsarbeiten den Motor abkühlen lassen und anschließend das Zündkerzenkabel abziehen.

PRODUKTWARTUNG

Während der Garantiezeit darf der Benutzer das Gerät nicht zerlegen oder andere als die unten aufgeführten Komponenten oder Teile austauschen, da dies zum Erlöschen der Garantie führt. Jegliche Unregelmäßigkeiten, die bei der Inspektion oder im Betrieb festgestellt werden, sind ein Hinweis darauf, dass eine Reparatur in einem Servicecenter durchgeführt werden muss.

Reinigen Sie nach Gebrauch Gehäuse, Lüftungsschlitze, Schalter, Zusatzgriff und Schutzvorrichtungen beispielsweise mit Druckluft (Druck maximal 0,3 MPa), einer Bürste oder einem feuchten Tuch. Verwenden Sie dabei keine Chemikalien oder Reinigungsflüssigkeiten. Reinigen Sie Werkzeuge und Griffe mit einem trockenen, sauberen Tuch.

Regelmäßige Inspektionen
Die unten aufgeführten Maschinenkomponenten sollten regelmäßig überprüft und gewartet werden.

Hinweis: Alle Wartungsarbeiten sollten bei ausgeschalteter und im Leerlauf laufender Maschine durchgeführt werden. Nach dem Abstellen des Motors warten Sie, bis Motor und Maschinenkomponenten vollständig abgekühlt sind, und ziehen Sie dann das Zündkerzenkabel ab.
Hinweis: Wenn ein Servicevorgang unten nicht beschrieben wird, bedeutet dies, dass das Gerät für diesen Service zu einem qualifizierten Servicecenter gebracht werden muss.
Vorsicht! Bei der Verwendung von Lösungsmitteln zur Reinigung ist der Kontakt mit Haut und Augen zu vermeiden. Persönliche Schutzausrüstung tragen.

Allgemeine Instandhaltung
Reinigen Sie die Maschine nicht mit einem Wasserstrahl und tauchen Sie sie nicht in Wasser ein.
Zur Reinigung verwenden Sie eine Bürste und ein feuchtes Tuch und entfernen Sie den Schmutz so, dass kein Wasser in die Motor- und Zündsystemkomponenten eindringen kann.
Entfernen Sie nach jedem Arbeitsgang jeglichen Schmutz von der Arbeitsfläche, den Abdeckungen und dem Motorkühlbereich, um eine ordnungsgemäße Wärmeableitung zu gewährleisten.
Überprüfen Sie regelmäßig den festen Sitz der Schraubverbindungen, da die Maschine während des Betriebs Vibrationen ausgesetzt ist, die zum Lockern von Bauteilen führen können.
Prüfen Sie den Zustand des Griffs und der Gummi-Vibrationsdämpfungselemente. Sollten diese Risse oder Beschädigungen aufweisen, setzen Sie die Arbeit nicht fort, bis der Fehler behoben ist.
Überprüfen Sie den Zustand der Abdeckungen, insbesondere der Keilriemenabdeckung, und prüfen Sie, ob sie locker oder beschädigt sind.
Überprüfen Sie regelmäßig den Zustand der Gummimatte. Ist die Gummimatte rissig, beschädigt oder stark abgenutzt, sollte sie durch eine neue, einwandfreie Matte ersetzt werden.
Für Reparaturen und Ersatzteile dürfen ausschließlich Originalersatzteile verwendet werden, die mit den werkseitig verbauten

Teilen identisch sind, um die Sicherheit und den ordnungsgemäßen Betrieb der Maschine zu gewährleisten. Ersatzteile können Sie bei einem autorisierten Servicecenter des Herstellers bestellen.

Überprüfung des Motorölstands
Den Einfülldeckel abschrauben und den Ölstandsanzeiger (VII) entnehmen.
Reinigen und trocknen Sie den Indikator mit einem sauberen Tuch.
Den Ölmessstab in den Einfüllstutzen einführen, aber nicht drehen. Anschließend herausziehen und den angezeigten Ölstand ablesen.
Ist der angezeigte Ölstand zu niedrig, füllen Sie Öl bis zur oberen Markierung des Ölmessstabs (gestrichelter Bereich) nach.
Den Ölmessstab in den Öleinfüllstutzen schrauben.

Motorölwechsel
Das Motoröl sollte nach den ersten 2 bis 4 Betriebsstunden gewechselt werden. Anschließend sollte ein Ölwechsel alle 25 Betriebsstunden erfolgen.
Hinweis: Es empfiehlt sich, das Motoröl unmittelbar nach dem Abstellen des Motors zu wechseln. Dann ist das Öl am dünnflüssigsten und kann am schnellsten aus dem Getriebegehäuse ablaufen.
Seien Sie beim Ölwechsel vorsichtig. Das Öl ist direkt nach dem Abstellen des Motors heiß und kann Verbrennungen verursachen. Der Öltank verfügt über eine Ablassöffnung. Stellen Sie ein Gefäß mit größerem Fassungsvermögen als der Tank unter die Ablassöffnung. Schrauben Sie das Ablassventil (XVII) mit einem Schraubenschlüssel vollständig ab. Neigen Sie die Maschine leicht, damit das Öl in den Tank ablaufen kann, und ziehen Sie das Ablassventil anschließend mit einem Schraubenschlüssel wieder fest. Füllen Sie das Öl gemäß der im Abschnitt „Vorbereitung auf den Betrieb“ beschriebenen Vorgehensweise nach.
Hinweis: Gebrauchte Motoröle müssen gemäß den örtlichen Vorschriften entsorgt werden. Schütten Sie Motoröl nicht in den Abfluss.

Ölwechsel an der Vibrationseinheit
Hinweis: Das Öl der Vibrationseinheit sollte idealerweise direkt nach dem Abstellen des Motors gewechselt werden. Dann ist es am dünnflüssigsten und kann am schnellsten aus der Vibrationseinheit ablaufen.
Wechseln Sie das Öl nach den ersten 60 Betriebsstunden. Danach sollte der Ölwechsel alle 200 Betriebsstunden erfolgen. Seien Sie beim Ölwechsel vorsichtig. Das Öl ist direkt nach Gebrauch heiß und kann Verbrennungen verursachen. Stellen Sie einen geeigneten Behälter unter die Öleinfüllöffnung. Schrauben Sie den Öleinfülldeckel (VIII) mit einem Schraubenschlüssel vollständig ab. Kippen Sie die Maschine, damit das Öl in den Behälter ablaufen kann. Füllen Sie anschließend Öl gemäß der im Abschnitt „Vorbereitung auf den Betrieb“ beschriebenen Vorgehensweise ein und verschließen Sie die Einfüllöffnung mit dem Deckel.
Hinweis: Altöl muss gemäß den örtlichen Vorschriften entsorgt werden. Schütten Sie Öl niemals in den Abfluss.

Wartung des Luftfilters (XVIII) – alle 25 Betriebsstunden.
Warnung! Betreiben Sie die Maschine nicht ohne ordnungsgemäß installierten Luftfilter oder mit einem beschädigten Luftfilter. Andernfalls kann der Verbrennungsmotor Verunreinigungen ansaugen, die normalerweise vom Filter zurückgehalten werden. Verunreinigungen können zu Motorstörungen und sogar zu Schäden führen. Bei staubigen Bedingungen sollte die Wartung häufiger durchgeführt werden.
Den Halteknopf des Filtergehäuses vollständig abschrauben und anschließend die Filterabdeckung entfernen. Den Halteknopf des Filters abschrauben und den Filter aus dem Sockel entnehmen. Der Luftfilter besteht aus zwei Elementen – Papier und Schaumstoff. Jedes Filterelement sorgfältig auf Löcher, Risse oder Beschädigungen prüfen. Beschädigte oder nicht reinigungsfähige Filterelemente müssen durch neue, einwandfreie ersetzt werden.
Reinigen Sie das Papierfilterelement mit Druckluft (maximal 0,2 MPa) . Blasen Sie den Schmutz von innen heraus oder saugen Sie ihn mit einer schmalen Staubsaugerdüse von außen ab. Aufgrund der empfindlichen Struktur des Papierfilters ist eine schonende Reinigung empfehlenswert. Weichen Sie das Papierfilterelement nicht in Wasser oder anderen Flüssigkeiten ein. Bürsten Sie es nicht ab, um zu vermeiden, dass sich der Schmutz in der Filterstruktur festsetzt.
Reinigen Sie den Filterschwamm in warmem Wasser mit etwas Spülmittel, spülen Sie ihn gründlich aus und lassen Sie ihn vollständig trocknen. Weichen Sie den getrockneten Filterschwamm in sauberem Motoröl ein und drücken Sie ihn aus, sodass der Filter feucht bleibt.
Reinigen Sie die Innenseite des Filtergehäuses und den Filterdeckel mit einem leicht angefeuchteten Tuch. Achten Sie darauf, dass kein Staub oder Schmutz in den Schlauch zum Vergaser gelangt.
Legen Sie das Schaumstoffelement über das Papierfilterelement. Setzen Sie den Filter ein und fixieren Sie ihn mit dem Drehknopf. Schließen Sie anschließend die Filterabdeckung und sichern Sie sie mit dem Halteknopf. Achten Sie darauf, dass die Filterabdeckung fest verschlossen und der Halteknopf des Filtergehäuses fest angezogen ist.

Zündkerzenwartung (XIX) – alle 100 Betriebsstunden
Den Zündkerzenstecker abziehen. Die Zündkerze mit einem Zündkerzenschlüssel herausschrauben. Die Elektroden mit einer Drahtbürste von Kohlenstoffablagerungen befreien. Den Elektrodenabstand prüfen; er sollte zwischen 0,7 mm und 0,8 mm liegen. Wenn Sie verbrannte Elektroden oder eine gerissene Keramikhülse feststellen, ersetzen Sie die Zündkerze durch eine neue. Sie können eine Zündkerze des in der technischen Datentabelle aufgeführten Typs verwenden.

Zündkerze einschrauben. Kabel an die Zündkerze anschließen.

Überprüfung der Keilriemenspannung
Es wird empfohlen, die Spannung des Keilriemens nach den ersten 5 Betriebsstunden einer neuen Maschine zu überprüfen. Danach sollte sie alle 25 Betriebsstunden oder einmal wöchentlich, je nachdem, was zuerst eintritt, kontrolliert werden.
Eine Inspektion sollte durchgeführt werden, wenn die Verdichtungseffizienz nachlässt, wenn ein Durchrutschen des Riemens vermutet wird oder wenn ungewöhnliche Geräusche aus dem Antriebsgehäuse zu hören sind.
Vor Beginn der Inspektion den Motor abstellen, abkühlen lassen und das Zündkerzenkabel abziehen. Die Riemenabdeckung durch Lösen aller Befestigungsschrauben (XX) entfernen. Die Riemenspannung prüfen, indem der Riemen mittig zwischen den Riemenscheiben (XX) eingedrückt wird. Die korrekte Riemendurchbiegung sollte ca. 10–15 mm betragen. Zustand des Riemens und seinen Verlauf auf den Riemenscheiben prüfen. Ist der Riemen rissig, ausgefranst, stark abgenutzt oder weist er Anzeichen von Überhitzung auf, muss er ausgetauscht werden. Beträgt die Riemendurchbiegung mehr als 10–15 mm, muss die Spannung angepasst werden.
Um die Riemenspannung einzustellen, muss die Position des Motors auf der Montageplatte verändert werden. Lösen Sie dazu die Motorbefestigungsmuttern (XXI) und stellen Sie die Einstellschrauben (XXI) so ein, bis die korrekte Riemenspannung erreicht ist. Ziehen Sie nach der Einstellung die Motorbefestigungsmuttern wieder fest und überprüfen Sie die Riemenspannung erneut. Sobald die korrekte Spannung eingestellt ist, ziehen Sie die Motorbefestigungsmuttern und die Kontermuttern der Einstellschrauben fest. Nach Abschluss der Prüfung oder Einstellung montieren Sie die Riemenabdeckung wieder.
Hinweis: Die Maschine darf nicht ohne ordnungsgemäß installierte Riemenabdeckung betrieben werden.
Wenn ein Keilriemen ausgetauscht werden muss, verwenden Sie Original-Ersatzteile, die mit dem Gerät kompatibel sind. Im Zweifelsfall wenden Sie sich an ein autorisiertes Servicecenter des Herstellers. Je nach Modell kann das Gerät mit einem oder zwei Keilriemen ausgestattet sein. Bei zwei Keilriemen tauschen Sie diese paarweise aus.

Wartung des Kraftstofffilters
Den Tankeinfülldeckel (IX) abschrauben. Den Tankfilter (XXII) entnehmen. Reinigen Sie den Kraftstofffilter mit Testbenzin. Trocknen Sie ihn mit einem weichen, sauberen Tuch. Setzen Sie den Filter in die Einfüllöffnung ein. Bringen Sie den Tankdeckel wieder an.
Aufmerksamkeit! Die Filterwände bestehen aus einem feinmaschigen Gewebe. Bei Wartungsarbeiten ist darauf zu achten, dass sie nicht beschädigt werden. Sollte der Filter beschädigt sein, muss er vor der Wiederinbetriebnahme durch einen neuen, unbeschädigten Filter ersetzt werden.

PRODUKTLAGERUNG UND -TRANSPORT

Hinweis: Vor der Lagerung oder dem Transport muss der Kraftstofftank stets entleert werden.
Stellen Sie einen Behälter mit einem größeren Fassungsvermögen als das Fassungsvermögen des Kraftstofftanks unter das Ablassloch.
Lösen Sie mit einem Schraubenschlüssel das Kraftstoffablassventil (XXIII). Schließen Sie das Kraftstoffablassventil, nachdem Sie den Kraftstoff aus der Maschine abgelassen haben.
Die Zündkerze entfernen, ein paar Tropfen Motoröl in den Zylinder geben und dann den Motor mehrmals von Hand mit dem Starterseil durchdrehen, um die Innenseite des Zylinders mit einem Ölfilm zu bedecken.
Reinigen Sie die Außenseite der Maschine mit einem ölgetränkten Tuch, decken Sie die Maschine ab und bewahren Sie sie an einem trockenen Ort auf.
Wenn die Maschine mit einem Wassertank ausgestattet ist, müssen Tank und Wasserleitung vor der Einlagerung vollständig entleert werden.
Gemäß Anleitung reinigen.
An einem dunklen, trockenen, frostfreien und gut belüfteten Ort lagern. Für Kinder unzugänglich aufbewahren. Das Produkt bei einer Temperatur zwischen 10 und 30 Grad Celsius lagern. Es wird empfohlen, das Produkt in der Originalverpackung oder einer anderen staubdichten Verpackung aufzubewahren. Das Produkt in Betriebsposition lagern.
Beim Transport der Maschine mit dem Fahrzeug muss diese in Betriebsposition auf einer stabilen Fläche platziert und mit Transportgurten gegen Verrutschen gesichert werden. Das Produkt ist vor Stößen und starken Vibrationen zu schützen. Während des Transports ist darauf zu achten, dass das Produkt nicht verrutscht oder umkippt.

ХАРАКТЕРИСТИКИ ПРОДУКТА

Однонаправленный виброплитный уплотнитель предназначен для уплотнения грунта и выравнивания слоев материала на небольших и средних поверхностях, таких как дорожки, подъездные пути, площади и основания для мощения. Он облегчает земляные работы и мощение, особенно в местах с ограниченным доступом. Уплотнение достигается за счет вибраций, передаваемых на рабочую плиту, которые уплотняют и стабилизируют грунт и слои заполнителя. Машина в первую очередь предназначена для уплотнения рыхлых и битумных материалов, таких как песок, гравий и их смеси. Использование виброплитного уплотнителя на грунтах с высоким содержанием воды, особенно на глине, для задач, требующих сильного или глубокого уплотнения подслоев, или для использования не по назначению, запрещено. Правильная, надежная и безопасная работа машины зависит от правильной эксплуатации, поэтому:

Перед использованием изделия, пожалуйста, прочтите инструкцию полностью и сохраните её.

Поставщик не несет ответственности за любой ущерб или травмы, возникшие в результате использования машины не по назначению, а также за несоблюдение правил техники безопасности или инструкций, содержащихся в данном руководстве. Использование машины не по назначению также аннулирует гарантийные права пользователя.

ОБОРУДОВАНИЕ

Виброуплотнитель поставляется в собранном виде, но перед первым использованием необходимо провести подготовку, описанную далее в руководстве .

ТЕХНИЧЕСКИЕ ДАННЫЕ

Параметр	**Единица измерения**	**Ценить**		
Каталожный номер		YT-90300	YT-90303	YT-90307
Масса	[кг]	56	88	88
Тип топлива		Неэтилированный бензин E10	Неэтилированный бензин E10	Неэтилированный бензин E10
Тип моторного масла		SAE 15W-40	SAE 15W-40	SAE 15W-40
Емкость топливного бака	[л]	3.6	3.6	3.6
объем масляного бака двигателя	[л]	0,6	0,6	0,6
вместимость резервуара для воды	[л]	-	12	-
Количество цилиндров		1	1	1
Количество баров		4	4	4
Тип стартапа		Руководство	Руководство	Руководство
Охлаждение		По воздуху	По воздуху	По воздуху
Тип свечи зажигания		F7RTC	F7RTC	F7RTC
рабочий объём двигателя	[см^3]	196	196	196
Мощность двигателя	[кВт]	4.1	4.1	4.1
Максимальная частота вращения двигателя	[мин$^{-1}$]	3600	3600	3600
Частота вибрации	[vpm / Hz]	5700 / 95	5500 / 92	5080 / 85
Центробежная сила	[кН]	11	13	20
Эффективность работы	[м² / ч]	504	580	607
Скорость подачи	[м/мин]	24	23	23
Глубина уплотнения	[мм]	250	300	300
Размеры столешницы	[мм]	530x350	540x420	550x440
Шум				
звуковое давление	[дБ (A)]	85 ± 3	85 ± 3	85 ± 3
мощность L_{WA}	[дБ (A)]	104,8 ± 2,51	104,8 ± 2,51	104,8 ± 2,51
Уровень вибрации	[м/с^2]	7,9 ± 3,2	7,9 ± 3,2	7,9 ± 3,2

ИНСТРУКЦИИ ПО БЕЗОПАСНОСТИ

ВАЖНЫЙ!
ВНИМАТЕЛЬНО ПРОЧИТАЙТЕ ПЕРЕД ИСПОЛЬЗОВАНИЕМ
ОСТАВИТЬ ДЛЯ БУДУЩЕГО ИСПОЛЬЗОВАНИЯ

Общие требования
Перед началом работы ознакомьтесь с инструкцией по эксплуатации и проверьте маркировку на станке.
Управлять машиной может только квалифицированный и опытный оператор. Лицам без опыта следует проводить инструктаж у опытного оператора.
Не допускайте к работе посторонних лиц, особенно детей. Не допускайте посторонних лиц в зону работы оборудования.
Во время работы машину нельзя оставлять без присмотра.
Запрещается вносить несанкционированные изменения в оборудование или использовать его не по назначению.

Требования к средствам индивидуальной защиты и операторам
Во время работы необходимо носить средства индивидуальной защиты, соответствующие условиям труда, включая как минимум средства защиты слуха, зрения и защитную обувь.
При работе в пыльной среде необходимо использовать средства защиты органов дыхания.
Избегайте ношения свободной одежды и украшений, так как они могут зацепиться за движущиеся части.
Следует проявлять осторожность из-за воздействия вибрации и повторяющихся движений, которые могут быть вредны для рук и предплечий.

Опасности на рабочем месте
Перед началом работ убедитесь, что в зоне уплотнения нет электрических кабелей, газовых, водопроводных или телекоммуникационных линий, которые могут быть повреждены вибрацией.
Перед уплотнением котлована необходимо проверить устойчивость его стенок.
Будьте осторожны на неровных и скользких поверхностях, а также вблизи открытых краев, ям и котлованов.
При работе вблизи линий электропередач необходимо учитывать местные правила и требуемые безопасные расстояния.

Механические опасности
Эксплуатация машины без защитных кожухов и предохранителей запрещена.
Держите руки и ноги подальше от вращающихся и движущихся частей.
Перед снятием крышек или выполнением регулировок выключите двигатель и отсоедините провод свечи зажигания.
Оператор должен сохранять устойчивое положение во время работы с машиной. Машина должна быть расположена и эксплуатироваться таким образом, чтобы предотвратить ее опрокидывание, скольжение или неконтролируемое перемещение.
Не стойте на рабочей платформе станка во время его работы.
Тепловые опасности, выхлопные газы и вентиляция
Запуск и эксплуатация двигателей внутреннего сгорания должны осуществляться только в помещениях с надлежащей вентиляцией. Выхлопные газы могут вызвать тяжелое отравление или смерть.
Не эксплуатируйте и не заправляйте машину в закрытых помещениях без надлежащей вентиляции, так как выхлопные газы содержат угарный газ.
Глушитель и другие компоненты двигателя могут сильно нагреваться. Избегайте контакта с этими компонентами, пока они не остынут.

Безопасность при заправке
Перед заправкой выключите двигатель и избегайте любых источников возгорания, включая курение поблизости.
Запрещается доливать топливо в работающий или горячий двигатель.
Не переполняйте бак. Пролитое топливо следует вытереть и дать ему полностью испариться, прежде чем запускать двигатель.
После заправки плотно закройте топливный бак крышкой.
Топливо следует хранить в утвержденных емкостях.

Шум и вибрация
При высоком уровне шума следует использовать средства защиты слуха.
Ограничьте воздействие вибрации, в том числе делайте перерывы и используйте правильный хват.

Безопасный запуск и остановка
Перед началом работы убедитесь, что рабочая зона свободна от препятствий и посторонних лиц.
При запуске и эксплуатации машины необходимо твердо стоять на ногах, чтобы избежать скольжения и потери контроля.
В экстренной ситуации немедленно выключите двигатель. Затем переведите рычаг дроссельной заслонки в положение холостого хода. После выключения двигателя, если это безопасно, закройте топливный клапан. В нормальных условиях, перед выключением, уменьшите обороты двигателя и дайте ему поработать на холостом ходу примерно 2-3 минуты, затем выключите двигатель и закройте топливный клапан.
Установленная максимальная частота вращения двигателя не должна быть превышена.

Правила безопасной работы и эксплуатации оборудования.
Управление машиной должно осуществляться путем удерживания рукоятки обеими руками и контроля движения вперед.
Необходимо соблюдать безопасное расстояние от области под пластиной и от компонентов трансмиссии, включая клиновой ремень.
При работе на склонах и неровной местности необходимо учитывать влияние условий на устойчивость и траекторию движения машины.

Транспортировка, подъем, перемещение, хранение
Перед транспортировкой выключите двигатель.
Во время транспортировки плотно закройте крышку топливного бака и закройте топливный клапан.
При транспортировке машины транспортным средством ее необходимо закрепить таким образом, чтобы предотвратить скольжение или опрокидывание.
При транспортировке на большие расстояния или по неровным дорогам топливный бак следует опорожнить.
Виброуплотнители тяжелые. При перемещении вручную используйте предусмотренные ручки, транспортировочные колеса (если имеются) и безопасные методы подъема.

Сервисное обслуживание, техническое обслуживание и ремонт
Перед началом обслуживания выключите двигатель и подождите, пока нагретые компоненты остынут.
Техническое обслуживание следует проводить вдали от источников возгорания. Курение запрещено во время заправки или работы с топливом.
Перед снятием крышек и выполнением регулировок отсоедините провод свечи зажигания.
Ремонт двигателей и машин должен выполняться уполномоченными и квалифицированными специалистами.
Необходимо проводить регулярное техническое обслуживание, включая очистку станка, проверку затяжки винтовых соединений и осмотр рабочих компонентов.

Остаточный риск
Несмотря на принятые конструктивные решения и используемые защитные устройства, на оборудовании могут сохраняться остаточные опасности.
Риск повреждения слуха из-за воздействия шума.
Риск возникновения заболеваний и недомоганий кистей рук, связанных с вибрацией, передаваемой на рукоятку.
Риск отравления выхлопными газами двигателей внутреннего сгорания, включая угарный газ.
Риск ожогов от горячих компонентов двигателя и выхлопной системы.
Риск возгорания или взрыва, связанный с топливом и его парами.
Риск раздавливания стоп и пальцев ног из-за неконтролируемого движения машины во время маневрирования.
Риск потери устойчивости и скольжения машины при работе на склонах, неровной местности, вблизи краев и котлованов.
Риск травмы глаз из-за частиц, выбрасываемых из-под рабочей пластины.
Риск повреждения подземных сооружений, связанный с работами на застроенных территориях.
Для снижения остаточных рисков необходимо соблюдать меры предосторожности и правила безопасного обращения.

ОБСЛУЖИВАНИЕ ПРОДУКТОВ

Подготовка к сборке
Изделие следует распаковать и удалить все упаковочные материалы. Рекомендуется сохранить упаковку, так как она может пригодиться при транспортировке или хранении изделия.
Проверьте, не были ли повреждены какие-либо части изделия во время транспортировки. Любые обнаруженные повреждения, например, трещины или деформации, делают изделие непригодным для дальнейшего использования до тех пор, пока поврежденные части не будут отремонтированы или заменены.
Рекомендуется размещать все детали на ровной, твердой и чистой поверхности.
При сборке необходимо использовать средства индивидуальной защиты, такие как защитные перчатки, защитные очки и защитную одежду. Из-за веса машины рекомендуется, чтобы сборку выполняли два человека.
ВНИМАНИЕ! Если вам необходимо установить дополнительные принадлежности или произвести регулировки во время работы машины, сначала выключите машину, подождите, пока она остынет, отсоедините провод свечи зажигания, а затем приступайте к установке или регулировке. Случайный запуск машины во время этих операций может привести к травме.

Сборка станка
Соберите машину, как показано на следующих иллюстрациях:
II – Вставьте резиновые втулки в отверстия в нижней части рукоятки. Расположите нижнюю часть рукоятки напротив точек крепления на станке и выровняйте отверстия. Вставьте болты и шайбы через монтажные отверстия и резиновые втулки, затем установите шайбы и гайки с противоположной стороны. Затяните соединения.
III – Наденьте верхнюю часть рукоятки на нижнюю, убедившись, что отверстия в обеих частях совпадают. Вставьте резьбовые штифты изнутри рукоятки, оставив резьбу открытой. Наденьте шайбы на открытую резьбу, затем закрутите стопор-

ные винты и затяните их, чтобы закрепить рукоятку на месте.
IV – Прикрепите рычаг дроссельной заслонки к рукоятке с правой стороны рабочего места оператора, следуя схеме прокладки троса. Расположите зажим рычага на трубе руля так, чтобы рычаг был обращен к оператору. Совместите отверстия зажима, вставьте крепежный болт, а затем установите шайбу и гайку. Затяните соединение гаечным ключом, чтобы рычаг был надежно закреплен и не вращался на рукоятке. Трос рычага дроссельной заслонки следует проложить вдоль руля и закрепить кабельными стяжками. Трос не должен быть перекрещен, перекручен или чрезмерно натянут, а его прокладка должна обеспечивать свободное движение рычага во всем диапазоне его работы.
V – Если машина оборудована резервуаром для воды, убедитесь, что резервуар установлен правильно. Проверьте правильность подключения водяного шланга и надежность затяжки хомутов на обоих концах.
VI – Транспортная тележка на колесах используется для перемещения компактора на небольшие расстояния с одного места на другое. Устанавливайте тележку только при перемещении машины и снимайте ее перед началом работы. Расположите транспортную тележку позади машины. Наклоните заднюю часть машины, затем просуньте тележку под заднюю часть рабочей плиты так, чтобы резиновый коврик оказался над транспортной тележкой. Выступающий штифт тележки следует вставить в отверстие в задней части рабочей плиты, чтобы обеспечить надежную фиксацию машины на тележке. Перемещайте машину, слегка приподняв переднюю часть, используя рукоятку.

Подготовка к работе
Перед началом работы убедитесь, что машина не повреждена, правильно собрана и что все элементы безопасности надежно закреплены и исправны. Если машина окажется некомплектной или поврежденной, не продолжайте работу!
ВНИМАНИЕ! В двигатель залито только необходимое количество масла для технического обслуживания. Перед первым запуском долейте масло до требуемого уровня.
В двигатель на заводе заливают лишь небольшое количество масла для защиты во время транспортировки и хранения. Следует использовать масло, предназначенное для четырехтактных двигателей, с классом вязкости SAE 15W40.
Перед заливкой масла установите машину на ровную поверхность, затем снимите крышку масляного бака и вытрите насухо прикрепленный к нему щуп. Заполните бак маслом. Рекомендуется использовать воронку или заливную горловину при заливке, чтобы избежать пролития масла. Если масло пролилось, тщательно вытрите остатки масла перед запуском двигателя. Проверьте уровень масла. Для этого вставьте щуп в заливное отверстие и затяните крышку бака. Затем открутите крышку и проверьте уровень масла по щупу. Уровень масла должен находиться между максимальной и минимальной отметками на щупе (VII). Убедившись в правильности уровня масла, закройте заливное отверстие крышкой.
Примечание: Уровень моторного масла следует проверять перед каждой эксплуатацией.

Перед началом работы проверьте уровень масла в вибрационном блоке. Машина должна быть установлена на ровной поверхности. Снимите крышку маслозаливной горловины (VIII) и убедитесь, что уровень масла достигает нижнего края маслозаливного отверстия вибрационного блока. При необходимости долейте масло, используя масло, предназначенное для четырехтактных двигателей, с вязкостью SAE 15W40. При заливке масла рекомендуется использовать заливную горловину или воронку, чтобы снизить риск пролития. В случае пролития масла тщательно вытрите остатки. Убедившись в правильном уровне масла, закройте маслозаливную горловину крышкой.

После добавления масла добавьте топливо. Используйте неэтилированный бензин с минимальным октановым числом 95. Для заправки снимите крышку топливного бака (IX) и залейте топливо в бак. При заправке используйте горловину топливного бака или воронку, чтобы уменьшить риск пролития топлива. Если топливо пролилось, тщательно вытрите остатки. Подождите, пока пары полностью рассеются, и запустите двигатель в другом месте, а не там, где вы заправлялись. После заправки закройте горловину топливного бака крышкой.

Если машина оборудована резервуаром для воды, заполните его водой перед началом работ, требующих увлажнения, например, уплотнения битумных поверхностей. В резервуар можно заливать только чистую воду. Не используйте другие жидкости, включая легковоспламеняющиеся вещества или химические добавки. Для этого откройте крышку резервуара для воды (X) и заполните резервуар чистой водой. Вода используется для распыления на рабочую плиту, чтобы уменьшить прилипание материала к плите и улучшить качество уплотненного слоя. Подачу воды следует включать после установки машины на рабочую площадку и регулировать таким образом, чтобы плита увлажнялась без чрезмерного увлажнения основания. Для регулирования подачи воды под резервуаром расположен клапан (XI). После завершения работы перекройте подачу воды и, если существует риск замерзания, полностью слейте воду из резервуара и шланга.

Подготовка рабочего места
Перед началом работы подготовьте рабочую площадку. Уплотняемую площадку следует очистить от рыхлых предметов и препятствий, а рабочую зону обозначить. Уточните расположение подземных коммуникаций на рабочей площадке и оцените состояние грунта и уклон, чтобы обеспечить стабильную работу техники. При выполнении работ в траншее или вблизи края, учитывайте риск скольжения техники и выберите соответствующий метод работы.

Запуск двигателя внутреннего сгорания
ВНИМАНИЕ! Не запускайте двигатель внутреннего сгорания в закрытых или плохо вентилируемых помещениях, так как

это может привести к...
В канатах содержится угарный газ – токсичный газ без запаха, который может привести к отравлению, потере сознания и даже смерти.
Для предотвращения скопления выхлопных газов во время работы двигателя необходимо обеспечить надлежащую вентиляцию.
ВНИМАНИЕ! Держите руки и ноги подальше от вращающихся частей машин. Контакт с вращающимися частями машин запрещен.
Рельсы могут стать причиной серьезных травм или даже смерти.

Перед началом работы убедитесь, что машина устойчиво стоит на ровной поверхности и что в рабочей зоне нет препятствий, посторонних лиц или животных.
Как показано на иллюстрации (XII), откройте топливный клапан, переместив рычаг топливного клапана в положение «ВКЛ».
Как показано на иллюстрации (XIII), для запуска холодного двигателя закройте дроссельную заслонку, переместив рычаг дроссельной заслонки в положение «ЗАКРЫТО», а для запуска прогретого двигателя переместите рычаг дроссельной заслонки в положение «ОТКРЫТО».
Примечание: Если двигатель прогрет (например, после заправки), оставьте рычаг дроссельной заслонки в открытом положении.
Установите рычаг регулировки скорости (XIV) на 1/3 или 1/2 диапазона в сторону более высоких скоростей.
Чтобы включить систему зажигания двигателя, поверните выключатель двигателя (XV) в положение ON. Для работы двигателя выключатель должен находиться в положении ON.
Медленно потяните за рукоятку пускового шнура (XVI), пока не почувствуете сопротивление из-за сжатия двигателя, затем верните рукоятку в исходное положение и резко, уверенно потяните. Не вытягивайте шнур до конца.
После запуска двигателя не отпускайте рукоятку пускового шнура, а плавно верните ее в исходное положение.
По мере прогрева двигателя постепенно открывайте дроссельную заслонку, перемещая рычаг дроссельной заслонки в положение «ОТКРЫТО». После каждого изменения положения рычага дроссельной заслонки дайте двигателю поработать плавно. Скорость возврата рычага дроссельной заслонки зависит от атмосферных условий, в которых запускается двигатель. Чем ниже температура окружающей среды, тем медленнее скорость возврата. Отрегулируйте обороты двигателя с помощью рычага управления дроссельной заслонкой до положения между более низким и более высоким. После запуска двигателя прогрейте его в течение 2-3 минут, особенно зимой.

Остановка двигателя внутреннего сгорания
В экстренной ситуации немедленно переведите выключатель остановки двигателя (XV) в положение ВЫКЛ. Затем установите рычаг управления дроссельной заслонкой (XIV) в положение минимальной скорости. После остановки двигателя, если это безопасно, закройте топливный клапан, повернув рычаг управления дроссельной заслонкой в положение ВЫКЛ, как показано на иллюстрации (XII).
В нормальных условиях перед выключением двигателя уменьшите обороты и дайте ему поработать на низких оборотах примерно 2-3 минуты, затем выключите двигатель и закройте топливный клапан.

Заправка
ВНИМАНИЕ! Топливо легковоспламеняемо! Соблюдайте все меры предосторожности при обращении с топливом. Не заправляйте топливный бак во время работы машины. Не заправляйтесь вблизи открытого огня. Не курите в зоне заправки. Не допускайте пролития топлива. В случае пролития топлива тщательно вытрите его насухо перед запуском машины. Плотно закройте крышку топливного бака. Храните топливо в плотно закрытых, разрешенных к использованию емкостях вдали от источников тепла и в недоступном для детей месте.

Остановите двигатель в соответствии с описанной выше процедурой.
Подождите, пока двигатель остынет.
В качестве топлива используется неэтилированный бензин с минимальным октановым числом 95. Для заправки открутите крышку топливного бака (IX) и залейте топливо в бак. При заправке рекомендуется использовать горловину топливного бака или воронку, чтобы уменьшить риск пролития топлива. В случае пролития топлива тщательно вытрите остатки. Подождите, пока пары полностью рассеются, и запустите двигатель в другом месте, а не там, где было заправлено топливо.
После заправки закройте горловину топливного бака крышкой.
Перезапустите двигатель в соответствии с процедурой, описанной в разделе « *Запуск двигателя внутреннего сгорания».*

Работа с компактором
Перед началом уплотнения, по возможности, следует выровнять и выровнять основание.
Выбор резинового мата зависит от вида выполняемых работ. Резиновый мат следует устанавливать при уплотнении тротуарной плитки, брусчатки и других поверхностей, подверженных царапинам, чтобы снизить риск повреждения поверхности. При уплотнении слоев грунта и заполнителя резиновый мат следует удалить, чтобы не снижать эффективность

уплотнения.
Необходимо учитывать состояние уплотняемого материала, в частности его влажность, поскольку это напрямую влияет на степень уплотнения и несущую способность слоя.
Уплотнение следует проводить послойно, параллельно, с небольшим перекрытием, чтобы добиться равномерного воздействия на всю поверхность.
Уплотнение начинается при увеличении частоты вращения двигателя до положения высокой скорости, поскольку вибрационный привод включается только после достижения соответствующей частоты вращения двигателя. Перед началом уплотнения рычаг управления скоростью следует плавно перевести из положения низкой скорости в положение высокой скорости, так как слишком медленное увеличение скорости может привести к проскальзыванию центробежной муфты.
Вибрационное движение приводит к автоматическому перемещению виброуплотнителя вперед, а управление осуществляется с помощью рукоятки, корректируя направление наклоном рукоятки вправо или влево.
При уплотнении битумных поверхностей, если машина оборудована резервуаром для воды, следует увлажнять рабочую плиту, чтобы уменьшить прилипание материала к плите и улучшить качество отделки уплотненного слоя.
При уплотнении тротуарной плитки или брусчатки рекомендуется использовать резиновый коврик, чтобы снизить риск повреждения поверхности.
Для снижения усталости и уменьшения длительного воздействия вибрации необходимо регулярно делать перерывы во время работы, что помогает поддерживать надлежащий контроль над машиной.
Если во время работы возникают необычные вибрации или заметные изменения в поведении машины, остановите уплотнение и выясните причину, прежде чем продолжать.
После завершения работы остановите двигатель в соответствии с процедурой остановки двигателя внутреннего сгорания, а затем проведите техническое обслуживание машины. Если необходимо переместить машину на небольшое расстояние, используйте тележку. Перед проведением технического обслуживания дайте двигателю остыть, затем отсоедините провод свечи зажигания.

ОБСЛУЖИВАНИЕ ПРОДУКТА

В течение гарантийного периода пользователь не имеет права разбирать устройство или заменять какие-либо компоненты или детали, кроме перечисленных ниже, поскольку это аннулирует гарантию. Любые обнаруженные во время осмотра или эксплуатации неисправности являются сигналом к проведению ремонта в сервисном центре.

После использования очистите корпус, вентиляционные отверстия, переключатели, вспомогательную рукоятку и защитные кожухи, например, струей воздуха (давление не более 0,3 МПа), щеткой или влажной тканью, не используя химикаты или чистящие средства. Инструменты и рукоятки очищайте сухой чистой тканью.

Периодические проверки
Необходимо проводить периодический осмотр и техническое обслуживание перечисленных ниже компонентов машины.

Примечание: Все работы по техническому обслуживанию следует проводить при выключенном и работающем на холостом ходу двигателе. После выключения двигателя дождитесь полного остывания двигателя и компонентов машины, затем отсоедините провод свечи зажигания.
Примечание: Если процедура обслуживания не описана ниже, это означает, что для выполнения данного обслуживания оборудование необходимо доставить в квалифицированный сервисный центр.
Внимание! При использовании растворителей для очистки избегайте попадания растворителя на кожу и в глаза. Используйте средства индивидуальной защиты.

Общее техническое обслуживание
Не мойте машину струей воды и не погружайте ее в воду.
Для очистки используйте щетку и влажную тряпку, удаляя грязь таким образом, чтобы вода не попадала в компоненты двигателя и системы зажигания.
После каждой работы удаляйте грязь с рабочей поверхности, крышек и зоны охлаждения двигателя, чтобы обеспечить надлежащее рассеивание тепла.
Регулярно проверяйте затяжку винтовых соединений, поскольку во время работы машина подвергается вибрациям, которые могут привести к ослаблению креплений компонентов.
Проверьте состояние рукоятки и резиновых виброгасящих элементов; если они треснули или повреждены, не продолжайте работу, пока неисправность не будет устранена.
Проверьте состояние защитных кожухов, особенно кожуха клинового ремня, и убедитесь, что они не ослаблены и не повреждены.
Следите за состоянием резинового коврика. Если резиновый коврик потрескался, порвался или чрезмерно изношен, его следует заменить новым, без дефектов.
Для ремонта и замены следует использовать только оригинальные запасные части, идентичные тем, что были установлены на заводе, чтобы обеспечить безопасность и надлежащую работу оборудования. Для заказа запасных частей

обратитесь в авторизованный сервисный центр производителя.

Проверка уровня моторного масла
Открутите крышку заливной горловины и снимите указатель уровня масла (VII).
Протрите и высушите индикатор чистой тканью.
Вставьте щуп в заливную горловину, но не поворачивайте его. Затем выньте щуп и посмотрите на указанный уровень масла.
Если уровень масла слишком низкий, долейте масло до верхней отметки щупа (пунктирная область).
Вкрутите щуп в горловину маслозаливной горловины.

Замена моторного масла
Моторное масло следует менять после первых 2-4 часов работы. Последующие замены масла следует проводить каждые 25 часов работы.
Примечание: Лучше всего менять моторное масло сразу после остановки двигателя. В это время масло наиболее жидкое и быстрее всего вытекает из трансмиссионного отсека двигателя.
Будьте осторожны при замене масла. Масло горячее сразу после остановки двигателя и может вызвать ожоги. Масляный бак оборудован сливным отверстием. Подставьте под сливное отверстие емкость большего размера, чем объем бака. С помощью гаечного ключа полностью открутите сливной клапан (XVII). Слегка наклоните машину, чтобы масло стегло в бак, затем с помощью гаечного ключа затяните сливной клапан. Залейте масло в соответствии с процедурой, описанной в разделе «Подготовка к эксплуатации».
Примечание: Отработанное моторное масло необходимо утилизировать в соответствии с местными правилами. Не сливайте моторное масло в канализацию.

Замена масла в вибрационном блоке
Примечание: Масло в вибрационном блоке лучше всего менять сразу после остановки двигателя. В это время масло наиболее жидкое и быстрее всего вытекает из камеры вибрационного блока.
Замените масло после первых 60 часов работы. Последующие замены масла следует проводить каждые 200 часов работы. Соблюдайте осторожность при замене масла. Масло горячее сразу после использования и может вызвать ожоги. Подставьте подходящую емкость под заливное отверстие масла. С помощью гаечного ключа полностью открутите крышку заливной горловины масла (VIII). Наклоните машину, чтобы масло вытекло в емкость. Затем залейте масло в соответствии с процедурой, описанной в разделе «Подготовка к работе», и закройте заливное отверстие крышкой.
Примечание: Отработанное масло необходимо утилизировать в соответствии с местными правилами. Никогда не сливайте масло в канализацию.

Техническое обслуживание воздушного фильтра (XVIII) – каждые 25 часов работы.
Внимание! Не используйте машину без правильно установленного воздушного фильтра или с поврежденным воздушным фильтром. В противном случае двигатель внутреннего сгорания может засосать примеси, которые обычно задерживаются фильтром.
Примеси могут привести к неисправностям двигателя и даже его повреждению. В условиях запыленности техническое обслуживание следует проводить чаще.
Полностью открутите фиксирующую ручку корпуса фильтра, затем снимите крышку фильтра. Открутите фиксирующую ручку фильтра, затем извлеките фильтр из основания. Воздушный фильтр состоит из двух элементов – бумажного и поролонового. Тщательно осмотрите каждый фильтрующий элемент на наличие отверстий, разрывов или повреждений. Если какой-либо фильтрующий элемент поврежден или не может быть очищен во время технического обслуживания, замените его новым, без дефектов.
Очистите бумажный фильтр с помощью струи сжатого воздуха под давлением не более 0,2 МПа , удаляя грязь изнутри или высасывая ее снаружи с помощью узкой щетки для пылесоса. Из-за хрупкой структуры бумажного фильтра рекомендуется бережная очистка. Не замачивайте бумажный фильтр в воде или любой другой жидкости. Не чистите его щеткой, чтобы избежать втирания грязи в структуру фильтра.
Промойте губчатый фильтр в теплой воде с добавлением жидкости для мытья посуды, тщательно ополосните и дайте полностью высохнуть. Замочите высохшую губку фильтра в чистом моторном масле и отожмите ее, поддерживая влажность фильтра.
Слегка смоченной водой тряпкой очистите внутреннюю поверхность основания фильтра и крышку фильтра от грязи. Будьте осторожны, чтобы пыль и грязь не попали в шланг, ведущий к карбюратору.
Поместите поролоновый элемент поверх бумажного фильтрующего элемента. Установите фильтр на место и закрепите его ручкой. Затем закройте крышку фильтра и закрепите ее фиксирующей ручкой. Убедитесь, что крышка фильтра плотно закрыта и фиксирующая ручка корпуса фильтра надежно затянута.

Техническое обслуживание свечей зажигания (XIX) – каждые 100 часов работы.
Отсоедините провод свечи зажигания. Открутите свечу зажигания свечным ключом. Очистите электроды от нагара проволочной щеткой. Проверьте зазор между электродами; он должен составлять от 0,7 до 0,8 мм.

Если вы заметили обгоревшие электроды или треснувшую керамическую оболочку, замените свечу зажигания на новую. Можно использовать свечу зажигания типа, указанного в таблице технических характеристик.
Вкрутите свечу зажигания. Подсоедините провод к свече зажигания.

Проверка натяжения клинового ремня.
Рекомендуется проверять натяжение клинового ремня после первых 5 часов работы новой машины. После этого рекомендуется проверять его каждые 25 часов работы или раз в неделю, в зависимости от того, что наступит раньше.
Осмотр следует проводить, если эффективность уплотнения снижается, если есть подозрение на проскальзывание ленты или если из крышки привода доносятся необычные шумы.
Перед началом осмотра выключите двигатель, дайте ему остыть и отсоедините провод свечи зажигания. Снимите крышку ремня, открутив все крепежные болты (XX). Проверьте натяжение ремня, надавив на него посередине между шкивами (XX). Правильное натяжение ремня должно составлять приблизительно 10–15 мм. Проверьте состояние ремня и его расположение на шкивах. Если ремень потрескался, изношен, чрезмерно изношен или имеет признаки перегрева, его следует заменить. Если натяжение ремня превышает 10–15 мм, следует отрегулировать натяжение.
Регулировка натяжения ремня включает в себя изменение положения двигателя на монтажной пластине. Для этого ослабьте гайки крепления двигателя (XXI), затем отрегулируйте регулировочные винты (XXI) до достижения необходимого натяжения ремня. После регулировки затяните гайки крепления двигателя и повторно проверьте натяжение ремня. После установки необходимого натяжения затяните гайки крепления двигателя и контргайки на регулировочных винтах. После завершения осмотра или регулировки установите на место защитный кожух ремня.
Примечание: Запрещается эксплуатировать машину без правильно установленного защитного кожуха ремня.
Если ремень нуждается в замене, используйте оригинальные запасные части, совместимые с машиной. В случае сомнений обратитесь в авторизованный сервисный центр производителя. В зависимости от модели, машина может быть оснащена одним или двумя клиновыми ремнями. Если используются два ремня, заменяйте их парами.

Техническое обслуживание фильтра топливного бака
Открутите крышку топливного бака (IX). Снимите топливный фильтр (XXII). Промойте топливный фильтр уайт-спиритом. Вытрите насухо мягкой чистой тканью. Установите фильтр в заливное отверстие. Закройте крышку топливного бака.
Внимание! Стенки фильтра изготовлены из мелкоячеистой сетки. При проведении технического обслуживания следует соблюдать осторожность, чтобы не повредить их. Если фильтр поврежден, его необходимо заменить новым, неповрежденным, прежде чем возобновлять работу.

Хранение и транспортировка продукции

Примечание: Перед хранением или транспортировкой всегда опорожняйте топливный бак.
Под сливное отверстие поместите емкость, объем которой превышает объем топливного бака.
С помощью гаечного ключа открутите сливной клапан топлива (XXIII). После слива топлива из машины закройте сливной клапан.
Выкрутите свечу зажигания, капните несколько капель моторного масла в цилиндр, а затем несколько раз проверните двигатель вручную с помощью пускового троса, чтобы покрыть внутреннюю поверхность цилиндра слоем масла.
Протрите внешнюю поверхность аппарата влажной тканью, смоченной маслом, накройте аппарат и храните его в сухом месте.
Если машина оборудована резервуаром для воды, перед хранением необходимо полностью опорожнить резервуар и водопроводную линию.
Чистить согласно инструкции.
Хранить в темном, сухом, защищенном от мороза и хорошо проветриваемом месте. Хранить в недоступном для детей месте. Хранить изделие при температуре от 10 до 30 градусов Цельсия. Рекомендуется хранить изделие в оригинальной упаковке или в другой пылезащитной упаковке. Хранить изделие в рабочем положении.
При транспортировке машины транспортным средством установите ее в рабочем положении на устойчивой поверхности и закрепите транспортировочными ремнями, чтобы предотвратить ее перемещение. Защитите изделие от ударов и сильных вибраций. Во время транспортировки обеспечьте защиту изделия от скольжения и опрокидывания.

ХАРАКТЕРИСТИКИ ПРОДУКТУ

Однонаправлена віброплита призначена для ущільнення ґрунту та вирівнювання шарів матеріалу на поверхнях малого та середнього розміру, таких як доріжки, під'їзні шляхи, площі та основи мощення. Вона полегшує земляні роботи та мощення, особливо в місцях з обмеженим доступом. Ущільнення досягається за рахунок вібрацій, що передаються на робочу плиту, які ущільнюють та стабілізують шари ґрунту та заповнювача. Машина в першу чергу призначена для ущільнення сипких та бітумінозних матеріалів, таких як пісок, гравій та їх суміші. Не дозволяється використовувати віброплиту на ґрунтах з високим вмістом води, зокрема глині, для завдань, що потребують сильного або глибокого ущільнення підшарів, або для використання не за призначенням. Правильна, надійна та безпечна робота машини залежить від її правильної експлуатації, тому:

Перед використанням продукту, будь ласка, прочитайте всю інструкцію та збережіть її.

Постачальник не несе відповідальності за будь-які пошкодження або травми, що виникли внаслідок використання машини не за призначенням, або недотримання правил безпеки чи інструкцій, викладених у цьому посібнику. Використання машини не за призначенням також анулює гарантію та гарантійні права користувача.

ОБЛАДНАННЯ

Компактор постачається укомплектованим, але перед першим використанням необхідно виконати підготовчі роботи, як описано далі в інструкції .

ТЕХНІЧНІ ДАНІ

Параметр	Одиниця вимірювання	Значення		
Номер у каталозі		YT-90300	YT-90303	YT-90307
Маса	[кг]	56	88	88
Тип палива		Неетильований бензин E10	Неетильований бензин E10	Неетильований бензин E10
Тип моторної оливи		SAE 15W-40	SAE 15W-40	SAE 15W-40
Місткість паливного бака	[л]	3.6	3.6	3.6
Місткість бака моторного масла	[л]	0,6	0,6	0,6
Місткість резервуара для води	[л]	-	12	-
Кількість циліндрів		1	1	1
Кількість барів		4	4	4
Тип запуску		Ручний	Ручний	Ручний
Охолодження		Повітряним шляхом	Повітряним шляхом	Повітряним шляхом
Тип свічки запалювання		F7RTC	F7RTC	F7RTC
Об'єм двигуна	[см^3]	196	196	196
Потужність двигуна	[кВт]	4.1	4.1	4.1
Максимальна швидкість двигуна	[хв$^{-1}$]	3600	3600	3600
Частота вібрацій	[хв/хв / Гц]	5700 / 95	5500 / 92	5080 / 85
Відцентрова сила	[кН]	11	13	20
Ефективність роботи	[м² / год]	504	580	607
Швидкість подачі	[м/хв]	24	23	23
Глибина ущільнення	[мм]	250	300	300
Розміри стільниці	[мм]	530x350	540x420	550x440
Шум				
звуковий тиск	[дБ (A)]	85 ± 3	85 ± 3	85 ± 3
потужність L_{WA}	[дБ (A)]	104,8 ± 2,51	104,8 ± 2,51	104,8 ± 2,51
Рівень вібрації	[м/с^2]	7,9 ± 3,2	7,9 ± 3,2	7,9 ± 3,2

ІНСТРУКЦІЇ З БЕЗПЕКИ

ВАЖЛИВО!
УВАЖНО ПРОЧИТАЙТЕ ПЕРЕД ВИКОРИСТАННЯМ
ЗАЛИШИТИ ДЛЯ ПОДАЛЬШОГО ВИКОРИСТАННЯ

Загальні вимоги
Перед початком роботи прочитайте інструкцію з експлуатації та ознайомтеся з маркуванням на машині.

Тільки навчений та компетентний оператор може керувати машиною. Особи без досвіду повинні отримати інструктаж від досвідченого оператора.
Не дозволяйте стороннім особам, особливо дітям, працювати. Не допускайте сторонніх осіб до робочої зони машини.
Машину не можна залишати без нагляду під час роботи.
Забороняється вносити несанкціоновані зміни до машини або використовувати її не за призначенням.

Вимоги до засобів індивідуального захисту та оператора
Під час роботи необхідно використовувати засоби індивідуального захисту, що вимагаються умовами роботи, включаючи щонайменше засоби захисту слуху, засоби захисту очей та захисне взуття.
Якщо ви працюєте в запиленому середовищі, слід використовувати засоби захисту органів дихання.
Уникайте носіння вільного одягу та прикрас, оскільки вони можуть потрапити в рухомі частини.
Слід бути обережним через вплив вібрації та повторювані дії, які можуть бути шкідливими для рук та передпліччя.

Небезпеки на робочому місці
Перед початком роботи перевірте відсутність у зоні ущільнення електричних кабелів, газових, водопровідних або телекомунікаційних ліній, які можуть бути пошкоджені вібрацією.
Перед ущільненням котловану слід перевірити стійкість стін котловану.
Будьте обережні на нерівних та слизьких поверхнях, а також поблизу відкритих країв, ям та котлованів.
Під час роботи поблизу ліній електропередач необхідно враховувати місцеві правила та необхідні безпечні відстані.

Механічні небезпеки
Машину не можна експлуатувати без кожухів та захисних пристроїв.
Тримайте руки та ноги подалі від обертових та рухомих частин.
Перед зняттям кришок або регулюванням вимкніть двигун і від›єднайте провід свічки запалювання.
Оператор повинен займати стійке положення під час роботи з машиною. Машина повинна бути розташована та експлуатуватися таким чином, щоб запобігти її перекиданню, ковзанню або неконтрольованому руху.
Не стійте на плиті машини під час її роботи.
Термічні небезпеки, вихлопні гази та вентиляція
Двигуни внутрішнього згоряння можна запускати та експлуатувати лише в приміщеннях з належною вентиляцією. Вихлопні гази можуть спричинити важке отруєння або смерть.
Не використовуйте та не заправляйте машину в закритих приміщеннях без забезпечення ефективної вентиляції, оскільки вихлопні гази містять чадний газ.
Глушник та інші компоненти двигуна можуть досягати високих температур. Уникайте контакту з цими компонентами, доки вони не охолонуть.

Безпека під час заправки паливом
Перед заправкою вимкніть двигун та уникайте будь-яких джерел займання, включаючи куріння поблизу.
Не можна доливати паливо в працюючий або гарячий двигун.
Не переповнюйте бак. Розлите паливо слід витерти та дати йому повністю випаруватися, перш ніж запускати двигун.
Після заправки щільно закрийте паливний бак кришкою.
Паливо слід зберігати у перевірених ємностях.

Шум і вібрація
Якщо цього вимагає рівень шуму, слід носити засоби захисту слуху.
Обмежте вплив вібрації, зокрема роблячи перерви та використовуючи правильний хват.

Безпечний запуск та зупинка
Перед початком роботи переконайтеся, що робоча зона вільна від перешкод та сторонніх осіб.
Під час запуску та роботи машини тримайте тверду опору, щоб уникнути ковзання та втрати контролю.
У разі надзвичайної ситуації негайно поверніть вимикач двигуна у положення ВИМК. Потім перемістіть важіль дросельної заслінки у найнижче положення холостого ходу. Після зупинки двигуна, якщо це безпечно, закрийте паливний клапан. За нормальних умов, перед вимиканням, зменште швидкість двигуна та дайте йому попрацювати на холостому ходу приблизно 2-3 хвилини, потім поверніть вимикач двигуна у положення ВИМК. та закрийте паливний клапан.
Не можна перевищувати встановлену максимальну швидкість двигуна.

Правила безпечної роботи, експлуатації машини
Машину слід вести, тримаючи за ручку обома руками та контролюючи рух вперед.
Необхідно дотримуватися безпечної відстані від зони під пластиною та від компонентів приводної передачі, включаючи клиновий ремінь.
Під час роботи на схилах та нерівній місцевості необхідно враховувати вплив умов на стійкість та траєкторію руху машини.

Транспортування, підйом, переміщення, зберігання
Перед транспортуванням вимкніть двигун.
Під час транспортування щільно закривайте кришку бака та паливний кран.
Під час транспортування машини транспортним засобом її необхідно закріпити таким чином, щоб запобігти її ковзанню або перекиданню.
Під час транспортування на далекі відстані або по нерівних дорогах паливний бак слід спорожнити.
Компактори важкі. Під час переміщення їх вручну використовуйте надані ручки, транспортні колеса (якщо є) та безпечні методи підйому.

Сервіс, технічне обслуговування та ремонт
Перед обслуговуванням вимкніть двигун і зачекайте, поки гарячі компоненти охолонуть.
Сервісні роботи слід виконувати подалі від джерел займання. Куріння заборонено під час заправки або роботи з паливом.
Перед зняттям кришок та регулюванням від'єднайте провід свічки запалювання.
Ремонт двигуна та машини повинен виконуватися уповноваженими та кваліфікованими особами.
Слід регулярно проводити технічне обслуговування, включаючи очищення машини, перевірку щільності гвинтових з›єднань та огляд робочих компонентів.

Залишковий ризик
Незважаючи на конструктивні рішення та використані захисні кожухи, на машині можуть виникати залишкові небезпеки.
Ризик пошкодження слуху через шумове випромінювання.
Ризик захворювань та захворювань рук та плечей, пов›язаних з вібраціями, що передаються на ручку.
Ризик отруєння вихлопними газами двигунів внутрішнього згоряння, включаючи чадний газ.
Ризик опіків від гарячого двигуна та компонентів вихлопної системи.
Ризик пожежі або вибуху, пов›язаний з паливом та парами палива.
Ризик защемлення ніг та пальців ніг через неконтрольований рух машини під час маневрування.
Ризик втрати стійкості та прослизання машини під час роботи на схилах, нерівній місцевості, поблизу країв та котлованів.
Ризик травмування очей частинками, що викидаються з-під робочої пластини.
Ризик пошкодження підземних споруд, пов›язаний з роботою в забудованих районах.
Для зменшення залишкових ризиків необхідно дотримуватися запобіжних заходів та правил безпечного поводження.

СЕРВІС ПРОДУКТУ

Підготовка до складання
Продукт слід розпакувати та видалити всі пакувальні матеріали. Рекомендується зберегти упаковку, оскільки вона може стати в пригоді під час транспортування або зберігання продукту.
Перевірте, чи не було пошкоджено жодної частини виробу під час транспортування. Будь-які виявлені пошкодження, наприклад, тріщини або деформації, призведуть до того, що виріб не буде використано до моменту ремонту або заміни пошкоджених частин.
Рекомендується розміщувати всі деталі на рівній, твердій та чистій поверхні.
Під час складання використовуйте засоби індивідуального захисту, такі як захисні рукавички, захист для очей та захисний одяг. Через вагу машини рекомендується, щоб складання виконували дві людини.
ПОПЕРЕДЖЕННЯ! Якщо вам потрібно встановити аксесуари або виконати регулювання під час роботи машини, спочатку вимкніть її, зачекайте, поки вона охолоне, від'єднайте дріт свічки запалювання, а потім розпочніть встановлення або регулювання. Випадковий запуск машини під час цих операцій може призвести до травмування.

Збірка машини
Зберіть машину, як показано на наступних ілюстраціях:
II – Вставте гумові втулки в отвори в нижній частині ручки. Розташуйте нижню частину ручки навпроти точок кріплення на машині та вирівняйте отвори. Вставте болти та шайби через монтажні отвори та гумові втулки, потім встановіть шайби та гайки з протилежного боку. Затягніть з'єднання.
III – Насуньте верхню частину ручки на нижню, переконавшись, що отвори в обох частинах суміщені. Вставте різьбові штифти з внутрішньої сторони ручки, залишаючи різьбу відкритою. Помістіть шайби на відкриту різьбу, потім закрутіть стопорні ручки та затягніть їх, щоб закріпити ручку на місці.
IV – Прикріпіть важіль дросельної заслінки до ручки з правого боку від місця оператора, дотримуючись прокладки троса. Розмістіть затискач важеля на трубі керма так, щоб важіль був спрямований до оператора. Зіставте отвори затискача, вставте монтажний болт, а потім встановіть шайбу та гайку. Затягніть з'єднання гайковим ключем, щоб важіль був надійно закріплений і не обертався на ручці. Трос важеля дросельної заслінки слід прокласти вздовж керма та закріпити кабельними стяжками. Трос не повинен бути перехрещеним, перегнутим або надмірно натягнутим, а його прокладка повинна дозволяти важелю вільно працювати в усьому діапазоні.
V – Якщо машина оснащена резервуаром для води, переконайтеся, що резервуар правильно встановлено. Перевірте, чи правильно підключений водяний шланг, а хомути шланга з обох кінців належним чином затягнуті.

VI – Транспортний візок на колесах використовується для переміщення компактора на короткі відстані з одного місця в інше. Встановлюйте візок лише під час переміщення машини та знімайте його перед початком роботи. Розташуйте транспортний візок позаду машини. Нахиліть задню частину машини, потім посуньте візок під задню частину робочої поверхні так, щоб гумовий килимок розташовувався над транспортним візком. Виступаючий штифт візка слід вставити в отвір у задній частині робочої поверхні, щоб забезпечити надійне кріплення машини на візку. Переміщуйте машину, злегка піднявши передню частину, за ручку.

Підготовка до роботи

Перед початком роботи перевірте, чи не пошкоджено машину, чи правильно вона зібрана, а також чи всі запобіжні елементи належним чином закріплені та функціональні. Якщо машина виявиться некомплектною або пошкодженою, не продовжуйте роботу!

ПРИМІТКА! У двигун залито лише ту кількість оливи, яка потрібна для технічного обслуговування двигуна. Перед першим запуском долийте оливу до необхідного рівня.

Двигун на заводі заповнений лише невеликою кількістю оливи для захисту під час транспортування та зберігання. Слід використовувати оливу, призначену для чотиритактних двигунів, з класом в›язкості SAE 15W40.

Перед додаванням оливи поставте машину на рівну поверхню, потім зніміть кришку масляного бака та витріть насухо прикріплений щуп. Заповніть бак оливою. Під час заправки рекомендується використовувати лійку або заливну горловину, щоб уникнути розливання оливи. Якщо олива розлилася, ретельно витріть залишки оливи перед запуском двигуна. Перевірте рівень оливи. Для цього вставте щуп у заливний отвір бака та затягніть кришку бака. Потім відкрутіть кришку та перевірте рівень оливи на щупі. Рівень оливи повинен бути між максимальною та мінімальною позначками на щупі (VII). Переконавшись, що рівень оливи правильний, закрийте заливний отвір кришкою.

Примітка: Рівень моторної оливи слід перевіряти перед кожною операцією.

Перед початком роботи перевірте рівень оливи у вібраторі. Машина повинна стояти на рівній, рівній поверхні. Зніміть кришку заливної горловини оливи (VIII) та переконайтеся, що рівень оливи досягає нижнього краю заливного отвору оливи вібратора. За необхідності долийте оливу, використовуючи оливу, призначену для чотиритактних двигунів, клас в›язкості SAE 15W40. Під час заливання оливи рекомендується використовувати заливну горловину або лійку, щоб зменшити ризик розливання оливи. У разі розливу ретельно витріть залишки оливи. Після перевірки правильного рівня оливи закрийте заливну горловину оливи кришкою.

Після додавання оливи долийте паливо. Використовуйте неетильований бензин з октановим числом не менше 95. Щоб долити паливо, зніміть кришку паливного бака (IX) та залийте паливо в бак. Під час заправки використовуйте заливну горловину паливного бака або лійку, щоб зменшити ризик розливання палива. Якщо паливо розлилося, ретельно витріть залишки палива. Зачекайте, поки пари повністю розсіються, і запустіть двигун у місці, відмінному від того, де ви заправляли. Після заправки закрийте заливну горловину паливного бака кришкою.

Якщо машина оснащена резервуаром для води, наповніть його водою перед початком робіт, що потребують зволоження, таких як ущільнення бітумних поверхонь. У резервуар для води можна додавати лише чисту воду. Не використовуйте інші рідини, включаючи легкозаймисті речовини або хімічні добавки. Для цього відкрийте кришку резервуара для води (X) та наповніть резервуар чистою водою. Вода використовується для обприскування робочої плити, щоб зменшити прилипання матеріалу до плити та покращити якість обробки ущільненого шару. Подачу води слід увімкнути після того, як машину встановлено на робочій зоні та відрегулювати таким чином, щоб плита змочувалася, не перезволожуючи чорнову підлогу. Під резервуаром для води розташований клапан (XI) для контролю подачі води. Після завершення роботи вимкніть подачу води та, якщо існує ризик замерзання, повністю злийте воду з резервуара та шланга.

Підготовка робочого місця

Перед початком роботи підготуйте робочу зону. Зону ущільнення слід очистити від сипких предметів та перешкод, а також позначити робочу зону. Перевірте розташування підземних комунікацій на робочому місці та оцініть стан ґрунту та його схил, щоб забезпечити стабільну роботу машини. Якщо робота виконується в траншеї або поблизу краю, врахуйте ризик зісковзування та ковзання машини та виберіть відповідний метод роботи.

Запуск двигуна внутрішнього згоряння

ПОПЕРЕДЖЕННЯ! Не запускайте двигун внутрішнього згоряння в закритих або погано провітрюваних приміщеннях, оскільки це може спричинити

Мотузки містять чадний газ – токсичний газ без запаху, який може призвести до отруєння, втрати свідомості та навіть смерті.

Під час роботи двигуна необхідно забезпечити належну вентиляцію, щоб запобігти накопиченню вихлопних газів.

ПОПЕРЕДЖЕННЯ! Тримайте руки та ноги подалі від обертових частин машини. Контакт з обертовими частинами машини рейки можуть призвести до серйозних травм або навіть смерті.

Перед початком роботи переконайтеся, що машина стійко стоїть на рівній поверхні та що в робочій зоні немає перешкод,

сторонніх осіб або тварин.
Як показано на малюнку (XII), відкрийте паливний клапан, перемістивши важіль паливного клапана у положення ON.
Як показано на малюнку (XIII), щоб запустити холодний двигун, закрийте дросельну заслінку, перемістивши важіль дросельної заслінки в положення ЗАКРИТО, а щоб запустити теплий двигун, перемістіть важіль дросельної заслінки в положення ВІДКРИТО.
Примітка: Якщо двигун прогрітий (наприклад, після перерви на заправку), залиште важіль дросельної заслінки у положенні ВІДКРИТО.
Встановіть важіль регулювання швидкості (XIV) на 1/3 - 1/2 діапазону в бік вищих швидкостей.
Поверніть вимикач двигуна (XV) у положення ON, щоб увімкнути систему запалювання двигуна. Для роботи двигуна вимикач має бути в положенні ON.
Повільно потягніть ручку шнура стартера (XVI), доки не відчуєте опір, спричинений стисканням двигуна, потім поверніть ручку у вихідне положення та потягніть швидким, рішучим рухом. Не тягніть шнур повністю.
Після запуску двигуна не відпускайте ручку стартерного шнура з руки, а контрольовано поверніть її в початкове положення.
У міру прогрівання двигуна поступово відкривайте повітряну заслінку, поступово переміщуючи важіль повітряної заслінки до положення ВІДКРИТО. Після кожної зміни положення важеля повітряної заслінки дайте двигуну працювати плавно.
Швидкість повернення важеля повітряної заслінки залежить від атмосферних умов, за яких запускається двигун. Чим нижча температура навколишнього середовища, тим повільніша швидкість повернення. Відрегулюйте швидкість обертання двигуна за допомогою важеля керування дросельною заслінкою в положення від повільніше до швидше. Після запуску двигуна прогрійте його протягом 2-3 хвилин, особливо взимку.

Зупинка двигуна внутрішнього згоряння
У разі надзвичайної ситуації негайно поверніть вимикач двигуна (XV) у положення OFF (ВИМК.). Потім встановіть важіль керування дросельною заслінкою (XIV) у положення найнижчої швидкості. Після зупинки двигуна, якщо це безпечно, закрийте паливний клапан, повернувши важіль дросельної заслінки у положення OFF (ВИМК.), як показано на малюнку (XII).
За нормальних умов, перед вимиканням, зменште швидкість двигуна та дайте йому попрацювати на низькій швидкості приблизно 2-3 хвилини, потім вимкніть двигун та закрийте паливний клапан.

Заправка паливом
ПОПЕРЕДЖЕННЯ! Паливо є легкозаймистим! Дотримуйтесь усіх запобіжних заходів під час роботи з паливом. Не заправляйте паливний бак під час роботи машини. Не заправляйте паливо поблизу відкритого вогню. Не паліть у зоні заправки. Не розливайте паливо. Якщо паливо розлилося, ретельно висушіть його перед запуском машини. Щільно закрутіть кришку паливного бака. Зберігайте паливо у щільно закритих, дозволених до використання контейнерах подалі від джерел тепла та в недоступному для дітей місці.

Зупиніть двигун відповідно до описаної вище процедури.
Зачекайте, поки двигун охолоне.
Паливо – неетильований бензин з октановим числом не менше 95. Для заправки відкрутіть кришку паливного бака (IX) та залийте паливо в бак. Під час заправки рекомендується використовувати заливну горловину паливного бака або лійку, щоб зменшити ризик розливання палива. У разі розливання палива ретельно витріть залишки палива. Зачекайте, поки пари повністю розсіються, і запустіть двигун у місці, відмінному від того, де було залито паливо. Після заправки закрийте заливну горловину паливного бака кришкою.
Перезапустіть двигун відповідно до процедури, описаної в розділі « *Запуск двигуна внутрішнього згоряння»*.

Робота з ущільнювачем
Перед початком ущільнення основу слід вирівняти та вирівняти, якщо це можливо.
Залежно від типу виконуваної роботи, слід вибирати гумовий килимок. Гумовий килимок слід встановлювати під час ущільнення бруківки, плит та інших чутливих до подряпин поверхонь, щоб зменшити ризик пошкодження поверхні. Під час ущільнення шарів ґрунту та заповнювача гумовий килимок слід знімати, щоб уникнути зниження ефективності ущільнення.
Необхідно враховувати стан матеріалу, що ущільнюється, зокрема його вологість, оскільки це безпосередньо впливає на ступінь досягнутого ущільнення та несучу здатність шару.
Ущільнення слід виконувати шарами, при цьому проходи слід виконувати паралельно з невеликим перекриттям для досягнення рівномірного ефекту по всій поверхні.
Ущільнення починається, коли швидкість двигуна збільшується до положення високої швидкості, оскільки вібраційний привідний блок вмикається лише після досягнення відповідної швидкості двигуна. Перед початком ущільнення важіль регулювання швидкості слід різким рухом перемістити з положення низької швидкості в положення високої швидкості, оскільки занадто повільне збільшення швидкості може призвести до пробуксовки відцентрової муфти.
Вібраційний рух змушує ущільнювач автоматично рухатися вперед, а керування передбачає керування його рухом за допомогою ручки та корекцію напрямку шляхом нахилу ручки праворуч або ліворуч.
Під час ущільнення бітумних поверхонь слід використовувати зволоження робочої плити, якщо машина оснащена резервуаром для води, щоб зменшити прилипання матеріалу до плити та покращити якість обробки ущільненого шару.
Якщо ущільнюється бруківка або плити, рекомендується використовувати гумовий килимок, щоб зменшити ризик пошко-

дження поверхні.
Регулярно робіть перерви під час роботи, щоб зменшити втому та тривалий вплив вібрації, що допомагає підтримувати належний контроль над машиною.
Якщо під час роботи виникають незвичайні вібрації або помітні зміни в поведінці машини, зупиніть ущільнення та з›ясуйте причину, перш ніж продовжувати.
Після завершення роботи зупиніть двигун відповідно до процедури зупинки двигуна внутрішнього згоряння, а потім виконайте технічне обслуговування машини. Якщо машину потрібно перемістити на невелику відстань, використовуйте візок. Перед виконанням технічного обслуговування дайте двигуну охолонути, а потім від'єднайте провід свічки запалювання.

ОБСЛУГОВУВАННЯ ВИРОБУ

Протягом гарантійного терміну користувачеві заборонено розбирати машину або замінювати будь-які компоненти чи деталі, окрім перелічених нижче, оскільки це призведе до анулювання гарантії. Будь-які порушення, виявлені під час огляду або експлуатації, є сигналом для проведення ремонту в сервісному центрі.

Після використання очистіть корпус, вентиляційні отвори, перемикачі, допоміжну ручку та захисні кожухи, наприклад, струменем повітря (тиск не більше 0,3 МПа), щіткою або вологою ганчіркою без використання хімікатів чи мийних засобів. Інструменти та ручки очищуйте сухою чистою ганчіркою.

Періодичні перевірки
Слід періодично перевіряти та технічно обслуговувати компоненти машини, перелічені нижче.

Примітка: Усі роботи з технічного обслуговування слід виконувати на вимкненій машині, що працює на холостому ходу. Після вимкнення двигуна зачекайте, поки двигун і компоненти машини повністю охолонуть, а потім від'єднайте провід свічки запалювання.
Примітка: Якщо процедура обслуговування не описана нижче, це означає, що для цього обслуговування пристрій необхідно звернутися до кваліфікованого сервісного центру.
Обережно! Якщо для очищення використовуються розчинники, уникайте контакту розчинника зі шкірою та очима. Використовуйте засоби індивідуального захисту.

Загальне технічне обслуговування
Не очищуйте машину струменем води та не занурюйте її у воду.
Для очищення використовуйте щітку та вологу ганчірку, а бруд видаляйте таким чином, щоб вода не потрапила до компонентів двигуна та системи запалювання.
Після кожної роботи видаляйте будь-який бруд з робочої поверхні, кришок та зони охолодження двигуна, щоб забезпечити належне відведення тепла.
Регулярно перевіряйте міцність гвинтових з›єднань, оскільки машина під час роботи піддається вібраціям, що може призвести до ослаблення компонентів.
Перевірте стан ручки та гумових елементів вібрації, і якщо вони тріснуті або пошкоджені, не продовжуйте роботу, доки несправність не буде усунена.
Перевірте стан кришок, особливо кришки клинового ременя, та чи не ослаблені вони або не пошкоджені.
Слідкуйте за станом гумового килимка. Якщо гумовий килимок тріснув, порвався або надмірно зношений, його слід замінити новим килимком без дефектів.
Для ремонту та заміни слід використовувати лише оригінальні запасні частини, ідентичні тим, що встановлені на заводі, щоб забезпечити безпеку та належну роботу машини. Щоб замовити запасні частини, зверніться до авторизованого сервісного центру виробника.

Перевірка рівня моторної оливи
Відкрутіть кришку заливної горловини та зніміть покажчик рівня оливи (VII).
Очистіть та висушіть індикатор чистою тканиною.
Вставте щуп у заливну горловину, але не повертайте його. Потім вийміть його та перевірте вказаний рівень оливи.
Якщо зазначений рівень занадто низький, долийте оливу до верхньої позначки щупа (пунктирна область).
Вкрутіть щуп для вимірювання оливи в заливну горловину.

Заміна моторної оливи
Моторну оливу слід замінити після перших 2-4 годин роботи. Наступні заміни оливи слід виконувати кожні 25 годин роботи.
Примітка: Найкраще замінювати моторну оливу одразу після зупинки двигуна. Саме тоді олива найрідша і найшвидше стече з трансмісійного відсіку двигуна.
Будьте обережні під час заміни оливи. Олива гаряча одразу після зупинки двигуна та може спричинити опіки. Масляний бак оснащений зливним отвором. Підставте під зливний отвір ємність, більшу за місткість бака. За допомогою гайкового ключа повністю відкрутіть зливний клапан (XVII). Злегка нахиліть машину, щоб олива стекла в бак, потім за допомогою гайкового

ключа затягніть зливний клапан. Залийте оливу відповідно до процедури, описаної в розділі «Підготовка до роботи».
Примітка: Відпрацьовану моторну оливу необхідно утилізувати відповідно до місцевих правил. Не виливайте моторну оливу в каналізацію.

Заміна масла в вібраційному блоці
Примітка: Найкраще замінювати оливу у вібраційному блоці одразу після зупинки двигуна. Саме тоді олива найрідша та найшвидше стікатиме з камери вібраційного блоку.
Замініть оливу після перших 60 годин роботи. Наступні заміни оливи слід виконувати кожні 200 годин роботи. Будьте обережні під час заміни оливи. Олива гаряча одразу після використання та може спричинити опіки. Підставте відповідну ємність під отвір для заливки оливи. За допомогою ключа повністю відкрутіть кришку заливної горловини оливи (VIII). Нахиліть машину, щоб олива стекла в ємність. Потім залийте оливу відповідно до процедури, описаної в розділі «Підготовка до роботи», та закрийте отвір для заливки кришкою.
Примітка: Відпрацьовану оливу необхідно утилізувати відповідно до місцевих правил. Ніколи не виливайте оливу в каналізацію.

Технічне обслуговування повітряного фільтра (XVIII) – кожні 25 годин роботи.
Увага! Не використовуйте машину без належним чином встановленого повітряного фільтра або з пошкодженим повітряним фільтром. В іншому випадку двигун внутрішнього згоряння може всмоктувати домішки, які зазвичай затримуються фільтром.
Забруднення можуть призвести до несправностей двигуна та навіть його пошкодження. У запилених умовах технічне обслуговування слід проводити частіше.
Повністю відкрутіть фіксуючу ручку корпусу фільтра, потім зніміть кришку фільтра. Відкрутіть фіксуючу ручку фільтра, потім зніміть фільтр з основи. Повітряний фільтр складається з двох елементів – паперового та пінопластового. Уважно огляньте кожен фільтруючий елемент на наявність отворів, розривів або пошкоджень. Якщо будь-який фільтруючий елемент пошкоджений або його неможливо очистити під час технічного обслуговування, замініть його новим без дефектів.
Очистіть паперовий елемент струменем стисненого повітря під тиском не більше 0,2 МПа , видуваючи бруд зсередини або відсмоктуючи його ззовні за допомогою вузької щітки пилососа. Через делікатну структуру паперового фільтра рекомендується обережне очищення. Не замочуйте паперовий елемент у воді або будь-якій іншій рідині. Не чистіть його щіткою, щоб уникнути втирання бруду в структуру фільтра.
Помийте губчастий фільтрувальний елемент у теплій воді з мийним засобом для посуду, ретельно промийте та дайте йому повністю висохнути. Замочіть висушену губку фільтра в чистому моторному маслі та вичавіть її, підтримуючи фільтр вологим.
За допомогою злегка зволоженої водою тканини очистіть внутрішню частину основи фільтра та кришки фільтра від будь-якого бруду. Будьте обережні, щоб пил або бруд не потрапили у шланг, що веде до карбюратора.
Помістіть пінопластовий фільтрувальний елемент поверх паперового фільтрувального елемента. Встановіть фільтр на місце та закріпіть його за допомогою ручки. Потім закрийте кришку фільтра та закріпіть її за допомогою фіксуючої ручки. Переконайтеся, що кришка фільтра щільно закрита, а ручка кріплення корпусу фільтра належним чином затягнута.

Технічне обслуговування свічок запалювання (XIX) – кожні 100 годин роботи
Від'єднайте провід свічки запалювання. Відкрутіть свічку запалювання за допомогою свічкового ключа. Очистіть електроди від нагару за допомогою дротяної щітки. Перевірте зазор між електродами; він має бути від 0,7 мм до 0,8 мм.
Якщо ви помітили підгорілі електроди або тріснуту керамічну оболонку, замініть свічку запалювання новою. Ви можете використовувати свічку запалювання типу, зазначеного в таблиці технічних даних.
Вкрутіть свічку запалювання. Підключіть дріт до свічки запалювання.

Перевірка натягу клинового ременя
Рекомендується перевіряти натяг клинового ременя після перших 5 годин роботи нової машини. Після цього рекомендується перевіряти його кожні 25 годин роботи або раз на тиждень, залежно від того, що настане раніше.
Перевірку слід проводити, якщо ефективність ущільнення знижується, якщо є підозра на прослизання ременя або якщо з кришки приводу чути незвичайні шуми.
Перед початком перевірки вимкніть двигун, дайте йому охолонути та від'єднайте провід свічки запалювання. Зніміть кришку ременя, відкрутивши всі монтажні болти (XX). Перевірте натяг ременя, натиснувши на нього посередині між шківами (XX). Правильний прогин ременя має становити приблизно 10–15 мм. Перевірте стан ременя та його прокладання на шківах. Якщо ремінь тріснув, зношений, пошкоджений, надмірно зношений або має ознаки перегріву, його слід замінити. Якщо прогин ременя перевищує 10–15 мм, слід відрегулювати натяг.
Регулювання натягу ременя передбачає зміну положення двигуна на монтажній пластині. Для цього послабте гайки кріплення двигуна (XXI), потім відрегулюйте регулювальні гвинти (XXI), доки не буде досягнуто правильного прогину ременя. Після регулювання затягніть гайки кріплення двигуна та ще раз перевірте прогин ременя. Після встановлення правильного натягу затягніть гайки кріплення двигуна та контргайки на регулювальних гвинтах. Після завершення перевірки або регулювання встановіть кришку ременя назад.
Примітка: Машину не можна експлуатувати без належним чином встановленої кришки ременя.

Якщо потрібно замінити ремінь, використовуйте оригінальні запасні частини, сумісні з машиною. У разі сумнівів зверніться до авторизованого сервісного центру виробника. Залежно від моделі, машина може бути оснащена одним або двома клиновими ременями. Якщо використовується два ремені, замінюйте їх парами.

Обслуговування фільтра паливного бака
Відкрутіть кришку паливного бака (IX). Зніміть фільтр паливного бака (XXII). Очистіть фільтр паливного бака уайт-спіритом. Висушіть м'якою чистою тканиною. Встановіть фільтр у заливний отвір. Закрийте кришку паливного бака.
Увага! Стінки фільтра виготовлені з дрібної сітки. Під час технічного обслуговування слід бути обережним, щоб уникнути їх пошкодження. Якщо фільтр пошкоджено, його необхідно замінити новим, неушкодженим, перш ніж відновити роботу.

ЗБЕРІГАННЯ ТА ТРАНСПОРТУВАННЯ ПРОДУКТУ

Примітка: Завжди спорожняйте паливний бак перед зберіганням або транспортуванням.
Під зливний отвір помістіть ємність, місткість якої перевищує місткість паливного бака.
За допомогою ключа відкрутіть зливний клапан палива (XXIII). Після зливу палива з машини закрийте зливний клапан палива.
Викрутіть свічку запалювання, залийте кілька крапель моторної оливи в циліндр, а потім проверніть двигун кілька разів вручну за допомогою шнура стартера, щоб покрити внутрішню частину циліндра шаром оливи.
Очистіть зовнішню частину машини ганчіркою, змоченою в олії, накрийте машину та зберігайте її у місці, захищеному від вологи.
Якщо машина оснащена резервуаром для води, перед зберіганням резервуар та водопровід необхідно повністю злити воду з нього.
Очистіть згідно з інструкцією.
Зберігати в темному, сухому, захищеному від морозу та добре провітрюваному місці. Зберігати в недоступному для дітей місці. Зберігайте виріб за температури від 10 до 30 градусів Цельсія. Рекомендується зберігати виріб в оригінальній упаковці або в іншій пилозахисній упаковці. Зберігайте виріб у робочому положенні.
Під час транспортування машини транспортним засобом встановіть її в робочому положенні на стійкій поверхні та закріпіть транспортними ременями, щоб запобігти її руху. Захистіть виріб від ударів та сильних вібрацій. Під час транспортування зафіксуйте виріб від ковзання та перекидання.

TOYA S.A.
ul. Sołtysowicka 13 - 15
51 - 168 Wrocław
tel.: 071 32 46 200
fax: 071 32 46 373
e-mail: biuro@yato.pl

ODDZIAŁ WARSZAWSKI
Teren ProLogis Park Nadarzyn
al. Kasztanowa 160
05 - 831 Młochów k. Nadarzyna
tel.: 022 73 82 800
fax: 022 73 82 828

TOYA ROMANIA SA
Soseaua Odai 109-123
Sector 1, Bucuresti
www.yato.ro
office@yato.ro
tel: 031 710 8692
fax 0317104008

DEKLARACJA ZGODNOŚCI | DECLARATION OF CONFORMITY DECLARAȚIE DE CONFORMITATE

0326/YT-90300/EC/2026

Deklarujemy z pełną odpowiedzialnością, że niżej wymienione wyroby:
We declare and guarantee with full responsibility that the following products:
Declarăm și garantăm pe proprie răspundere că produsele următoare:

Zagęszczarka jednokierunkowa | Plate compactor | Placă compactoare
196 cm³; 4,1 kW; 11 kN; 24 m/min; 250 mm; nr kat.: | item no.: | cod articol: YT-90300

Zagęszczarka jednokierunkowa | Plate compactor | Placă compactoare
196 cm³; 4,1 kW; 13 kN; 23 m/min; 300 mm; nr kat.: | item no.: | cod articol: YT-90303

Zagęszczarka jednokierunkowa | Plate compactor | Placă compactoare
196 cm³; 4,1 kW; 20 kN; 23 m/min; 300 mm; nr kat.: | item no.: | cod articol: YT-90307

do których odnosi się niniejsza deklaracja, są zgodne z poniższymi normami:
meet requirements of the following European Standards / Technical Specifications:
satisfac cerințele Standardelor europene / Specificațiilor tehnice următoare:

EN 500-1:2006 + A1:2009
EN 500-4:2011
EN ISO 12100:2010
EN ISO 14982:2009

i spełniają wymagania dyrektyw:
and fulfill requirements of the following European Directives:
și satisfac cerințele Directivelor europene următoare:

2006/42/EC	Maszyny i urządzenia bezpieczeństwa Machinery and safety elements Directiva pentru utilaje și dispozitive de siguranță (H.G. nr. 1029/2008)
2014/30/EU	Kompatybilność elektromagnetyczna Electromagnetic compatibility Directiva privind compatibilitatea electromagnetică (EMC) (H.G. nr. 487/2016)
2016/1628/EU	Emisja spalin silników przenośnych Emissions from non-road mobile machinery Emisiile provenite din echipamentele mobile fără destinație rutieră (H.G. nr. 322/2013)
2000/14/EC	Emisji hałasu Noise emission Emisie de zgomot (H.G. nr. 1756/2006)

Numer seryjny: dotyczy wszystkich numerów seryjnych urządzeń wymienionych w deklaracji
Serial number: concern all serials numbers of item(s) mentioned in this declaration
Număr de serie: se referă la toate numere de serie ale articolelor specificate în această declarație

Nazwisko i adres osoby upoważnionej do przygotowania dokumentacji technicznej:
The person authorized to compile the technical file:
Persoana autorizată să întocmească dosarul tehnic:
Agnieszka Rędziak; TOYA S.A., ul. Sołtysowicka 13 - 15, 51-168 Wrocław, Polska | Poland | Polonia

V-CE PREZES ZARZĄDU
JAN SZMIDT

Wrocław, 2026.03.27
(miejsce i data wystawienia)

(nazwisko i podpis osoby upoważnionej)

TOYA S.A.
ul. Sołtysowicka 13 - 15
51 - 168 Wrocław
tel.: 071 32 46 200
fax: 071 32 46 373
e-mail: biuro@yato.pl

ODDZIAŁ WARSZAWSKI
Teren ProLogis Park Nadarzyn
al. Kasztanowa 160
05 - 831 Młochów k. Nadarzyna
tel.: 022 73 82 800
fax: 022 73 82 828

TOYA ROMANIA SA
Soseaua Odai 109-123
Sector 1, Bucuresti
www.yato.ro
office@yato.ro
tel: 031 710 8692
fax 0317104008

DEKLARACJA ZGODNOŚCI | DECLARATION OF CONFORMITY DECLARAȚIE DE CONFORMITATE

0326/YT-90300/EC/2026

Deklarujemy z pełną odpowiedzialnością, że niżej wymienione wyroby:
We declare and guarantee with full responsibility that the following products:
Declarăm și garantăm pe proprie răspundere că produsele următoare:

Zagęszczarka jednokierunkowa | Plate compactor | Placă compactoare
196 cm³; 4,1 kW; 11 kN; 24 m/min; 250 mm; nr kat.: | item no.: | cod articol: YT-90300

Zagęszczarka jednokierunkowa | Plate compactor | Placă compactoare
196 cm³; 4,1 kW; 13 kN; 23 m/min; 300 mm; nr kat.: | item no.: | cod articol: YT-90303

Zagęszczarka jednokierunkowa | Plate compactor | Placă compactoare
196 cm³; 4,1 kW; 20 kN; 23 m/min; 300 mm; nr kat.: | item no.: | cod articol: YT-90307

do których odnosi się niniejsza deklaracja, spełniają wymagania dyrektywy: 2000/14/WE
fulfil requirements of the following European Directive: 2000/14/WE
satisfac cerințele Directivelor europene următoare: 2000/14/WE (H.G. nr. 1756/2006)

Zastosowana procedura oceny zgodności emisji hałasu: | Noise emission conformity assessment procedure: |
Procedura de evaluare a conformității emisiilor de zgomot utilizată:

Wewnętrzna kontrola produkcji, ocena dokumentacji oraz okresowa kontrola przez jednostkę notyfikowaną |
Manufacturer quality-control system, examination of the manufacturer's technical file and periodical inspection by notified body |
Sistemul de control al calității al producătorului, examinarea dosarului tehnic al producătorului și inspecția periodică din partea unui organism acreditat

Jednostka notyfikowana: | Notified body: | Organismului notificat:
TÜV SÜD Industrie Service GmbH (0036) , Westendstraße 199, 80686 München, Germany

Zmierzony poziom mocy akustycznej urządzenia reprezentatywnego:
Measured sound power level on an equipment representative for this type:
Nivelul măsurat al puterii sonore la echipamentul reprezentativ pentru acest tip: **104,8 dB(A)**

Gwarantowany poziom mocy akustycznej urządzenia:
Guaranteed sound power level for this equipment:
Nivelul garantat al puterii sonore pentru acest echipament: **107 dB(A)**

Nazwisko i adres osoby upoważnionej do przechowywania dokumentacji technicznej:
Name and address of the person authorized to keep the technical file:
Numele și adresa persoanei autorizate să păstreze dosarul tehnic:
Agnieszka Rędziak; TOYA S.A., ul. Sołtysowicka 13 - 15, 51-168 Wrocław, Polska | Poland | Polonia

V-CE PREZES ZARZĄDU
JAN SZMIDT

Wrocław, 2026.03.27
(miejsce i data wystawienia)

(nazwisko i podpis osoby upoważnionej)