PROFESSIONAL TOOL

МІНІЕКСКАВАТОР ГУСЕНИЧНИЙ

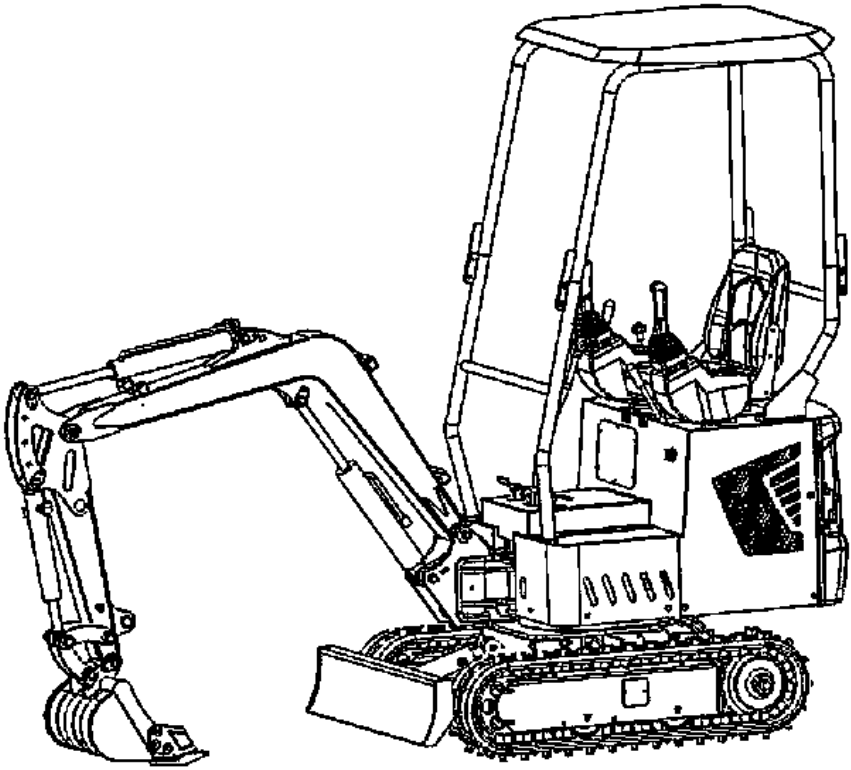

G-Tex 1200

Оригінал інструкції з техніки безпеки
Оригінал інструкції з експлуатації
Гарантійний талон

Шановний споживачу!

При купівлі мініекскаватора гусеничного(дизельна машина):

- вимагайте перевірки його справності шляхом пробного включення, а також комплектності згідно з відомостями відповідного розділу цього посібника з експлуатації;

- переконайтеся, що гарантійний талон оформлений належним чином, містить дату продажу, штамп магазину і підпис продавця.

Перед початком роботи мініекскаватора гусеничного ознайомтеся з Інструкцію з техніки безпеки та Інструкцією з експлуатації і під час роботи неухильно дотримуйтесь правил техніки безпеки, які містяться в них. Дбайливо ставтеся до Інструкції та зберігайте її в доступному місці протягом усього терміну служби машини.

Пам'ятайте! Дизельна машина є джерелом підвищеної небезпеки!

ГАРАНТІЙНІ ЗОБОВ'ЯЗАННЯ ВИРОБНИКА

Виробник гарантує працездатність машини відповідно до вимог технічних умов виробника.

Дане керівництво не в змозі передбачити абсолютно всі ситуації, які можуть мати місце під час використання інструмента. Виробник не несе відповідальність за збитки та можливі пошкодження, які заподіяні внаслідок неправильного поводження з інструментом або використання інструмента не за призначенням.

Продукція ТМ GTM постійно вдосконалюється та, у зв'язку з цим, можливі зміни, які не порушують основні принципи управління, зовнішній вигляд, конструкцію та оснащення машини, так і зміст цього керівництва без повідомлення споживачів. Всі можливі зміни спрямовані тільки на покращення та модернізацію машини.

Гарантійний термін експлуатації машини прописаний в гарантійному талоні. У разі виходу машини з ладу протягом гарантійного терміну з вини виробника власник має право на її безкоштовний ремонт при пред'явленні належним чином оформленого гарантійного талона.

Умови та правила гарантійного ремонту викладені в гарантійному талоні на машину. Ремонт здійснюється в уповноважених ремонтних майстернях, повний список яких представлений на офіційному сайті компанії: *gtm.com.ua.*

Зміст

ОРИГІНАЛ ІНСТРУКЦІЇ З ТЕХНІКИ БЕЗПЕКИ.....4
1. Загальні вказівки заходів безпеки дизельних машин 4
2. Заходи безпеки під час роботи мініекскаватором гусеничним. 6
3. Додаткові заходи безпеки під час роботи мініекскаватором гусеничним. 8
4. Дії в аварійних ситуаціях 11
Відомості про відповідність 12
Умовні позначення 12
Попереджувальні таблички..... 13
ОРИГІНАЛ ІНСТРУКЦІЇ З ЕКСПЛУАТАЦІЇ 17
1. Загальні відомості..... 17
2. Технічні характеристики 17
3. Комплектність 18
4. Будова та принцип роботи машини..... 19
5. Підготовка до роботи та порядок виконання роботи..... 22
6. Обслуговування машини..... 27
7. Зберігання і транспортування..... 32
8. Утилізація 32
Гарантійний талон 33

ОРИГІНАЛ ІНСТРУКЦІЇ З ТЕХНІКИ БЕЗПЕКИ

1. Загальні вказівки заходів безпеки дизельних машин

УВАГА! Прочитайте всі попередження і вказівки щодо заходів безпеки та всі інструкції. Невиконання попереджень та інструкцій може призвести до непередбачуваних ситуацій, пожежі та (або) серйозних пошкоджень.

Збережіть всі попередження та інструкції для того, щоб можна було звертатися до них надалі.

1. Безпека робочого місця

1.1. **Щоб забезпечити безпеку, вивчіть ситуацію в робочій зоні і забезпечте його хороше освітлення.** Якщо робоче місце захаращене або погано освітлене, це може призвести до нещасних випадків.

1.2. **Перевірте рельєф місцевості та стан ґрунту в робочій зоні. При виконанні робіт у приміщенні перевірте конструкцію будівлі та, за необхідності, вживіть заходів безпеки.**

1.3. **Переконайтеся, що ви знаходитесь подалі від небезпек і перешкод, таких як канави, підземні трубопроводи, дерева, скелі, повітряні кабелі, дороги з падаючим камінням або небезпекою зсуву.**

1.4. Використовуйте сигналізатор та ізолюйте робочу зону від доступу сторонніх осіб. Наявність сторонніх людей в робочій зоні екскаватора може призвести до нещасних випадків.

ПАМ'ЯТАЙТЕ! Оператор несе відповідальність за нещасні випадки, в тому числі з залученням сторонніх осіб, які стались через недотримання всіх вимог з техніки безпеки. Якщо оператор не ознайомлений з інструкцією з техніки безпеки та не пройшов інструктаж, він не може бути допущений до роботи.

1.5. **Не слід експлуатувати дизельні машини у вибухонебезпечному середовищі** (наприклад, біля займистих рідин, газів або пилу). Машини з дизельним двигуном є джерелом іскор, які можуть привести до загоряння пилу або парів.

1.6. **Не підпускайте дітей і сторонніх осіб до дизельної машини в процесі її роботи.** Відволікання уваги може привести Вас до втрати контролю над машиною.

2. Безпека при роботі з дизельним паливом

2.1. **Зберігайте паливо в спеціально призначених для цього ємностях**.

2.2. **Заправляйте машину тільки на відкритому повітрі і не куріть під час заправки.** Це вбереже вас від випадкового загоряння.

2.3. **Додайте паливо перед запуском двигуна. Ніколи не знімайте кришку паливного баку та не доливайте паливо під час роботи двигуна.** Доливати паливо

тільки при холодному двигуні. Надійно закривайте паливний бак та ємності для зберігання пального.

2.4. **Не намагайтесь запустити двигун, якщо паливо розлився.** Перемістіть машину від місця розливу та уникайте створення будь-якого джерела займання, доки пари палива не розсіються.

3. Особиста безпека

3.1. **Будьте пильні, стежте за своїми діями і керуйтеся здоровим глуздом під час експлуатації дизельних машин. Не користуйтеся дизельними машинами, якщо Ви втомилися, перебуваєте під дією наркотичних засобів, алкоголю або лікарських препаратів. Короткочасна втрата концентрації уваги під час експлуатації дизельних машин може привести до серйозних пошкоджень.**

3.2. **Користуйтеся засобами індивідуального захисту. Завжди одягайте засоби для захисту очей.** Засоби захисту – такі, як маски, що оберігають від пилу, рукавиці, взуття, що оберігає від ковзання, каска або засоби захисту вух, які використовуються за відповідних умов – зменшать небезпеку отримання пошкоджень.

3.3. **Не допускайте випадкового увімкнення машин. Забезпечте, щоб вимикач знаходився в положенні "Вимкнено" під час підготовчих робіт, при розвантаженні та транспортуванні дизельних машин.**

3.4. **Перед увімкненням машини видаліть всі регулювальні або гайкові ключі.** Ключ, залишений в обертовій частині машини, може призвести до травмування.

3.5. **Одягайтеся належним чином. Не носіть вільного одягу або ювелірних виробів.** Не наближайте своє волосся, одяг і рукавиці до рухомих частин машини. Вільний одяг, ювелірні вироби і довге волосся можуть потрапити до рухомих частин.

3.6. **Не вдихайте вихлопні гази.** Вихлопні гази містять чадний газ, який не має кольору і запаху та є дуже отруйним.

3.7. **Ніколи не запускайте двигун у закритому приміщенні або в погано провітрюваних місцях.**

3.8. **Уникайте контакту з паливом. Можливе подразнення шкіри, слизової оболонки очей, дихальних шляхів або поява алергічної реакції.**

4. Експлуатація та догляд за дизельною машиною

4.1. **Не перевантажуйте дизельну машину. Використовуйте машину лмше за призначенням.** Краще і безпечніше виконувати дизельною машиною ту роботу, на яку вона розрахована.

4.2. **Не використовуйте дизельну машину, якщо її вимикач несправний (не вмикає або не вимикає).** Будь-яка дизельна машина, яка не може управлятися за допомогою вимикача, становить небезпеку і підлягає ремонту.

4.3. **Переконайтеся що вимикач дизельної машини переведений в положення "Вимкнено" перед виконанням будь-яких регулювань, заміною приладдя, технічним обслуговуванням або поміщенням її на зберігання.** Подібні превентивні заходи безпеки зменшують ризик випадкового увімкнення машини.

4.4. **Зберігайте непрацюючу машину в місці, недоступному для дітей, і не дозволяйте особам, не ознайомленим з машиною або цією інструкцією, користуватися машиною.**

4.5. **Забезпечте технічне обслуговування дизельних машин. Перевірте машину на предмет правильності з'єднання і закріплення рухомих частин, поломки деталей та інших невідповідностей, які можуть вплинути на роботу машини.** У разі несправності відремонтуйте дизельну машину перед використанням. Часто нещасні випадки трапляються через погане обслуговування дизельної машини.

4.6. **У жодному разі не допускається внесення змін до конструкції машини. Використання елементів, не сумісних з конструкцією машини, може призвести до серйозної травми для користувача або інших осіб, а також до пошкодження машини.**

5. Обслуговування

5.1. **Обслуговування Вашої машини повинно бути доручено кваліфікованому спеціалісту, який використовує тільки оригінальні змінні деталі.** Це дозволить зберегти безпеку Вашої машини.

2. Заходи безпеки під час роботи мініекскаватором гусеничним.

Увага! Ви несете відповідальність за дотримання законів і правил техніки безпеки, а також за виконання операцій, перевірок і технічного обслуговування машини. Більшість нещасних випадків спричинені недотриманням базових правил безпеки та застережних заходів. Будь ласка, прочитайте і зрозумійте всю інформацію з техніки безпеки, пов'язану з запобіганням нещасним випадкам. Будь ласка, використовуйте машину тільки після того, як ви зрозумієте, як правильно експлуатувати, перевіряти та обслуговувати машину.

Машина повинна експлуатуватися, перевірятися і обслуговуватися навченим і кваліфікованим персоналом. Під час експлуатації, перевірки та технічного обслуговування машини переконайтеся, що ви розумієте та дотримуєтеся всіх правил, норм, застережень та заходів безпеки.

Не працюйте, не перевіряйте та не проводьте технічне обслуговування машини під впливом алкоголю, наркотиків, ліків, у стані втоми.

Не працюйте машиною при виявленні будь-яких несправностей до моменту їх усунення кваліфікованим майстром.

Не використовуйте машину, коли зовнішня температура перевищує +45 ℃ або нижче -15 ℃. Робота при температурі зовнішнього повітря +45 ℃ може призвести до перегріву двигуна та погіршення його роботи. Крім того температура гідравлічного мастила буде дуже високою і може завдати шкоди гідравлічним пристроям. Експлуатація при зовнішній температурі нижче -15 ℃ може призвести до затвердіння гумових деталей (наприклад, прокладок) і викликати більш ранній знос або пошкодження машини.

Увага! Щоб експлуатувати машину в умовах, що виходять за рамки вищезазначеного діапазону зовнішніх температур, будь ласка, проконсультуйтеся з вашим дилером з продажу або обслуговування.

Відповідно до вимог робочого середовища, носіть захисне взуття, захисну каску, захисні окуляри, фільтруючу маску, товсті рукавички, навушники та інші захисні засоби. Не носіть забруднений мастилом або паливом одяг, який може легко спалахнути.

До початку експлуатації екскаватор має бути обладнаний вогнегасником та аптечкою. Оператор має пройти інструктаж з пожежної безпеки та вміти використовувати вогнегасник в разі виникнення пожежі. Якщо оператор не пройшов всі необхідні навчання з техніки безпеки, він не може бути допущенний до роботи.

Не розбирайте жодного захисного пристрою, окрім як з метою перевірки та ремонту. Переконайтеся, що всі огородження, захисні кожухи встановлені належним чином і надійно закриті. Завжди тримайте всі захисні пристрої в належному робочому стані. Перед експлуатацією машини відремонтуйте або замініть пошкоджені деталі.

Перед тим як залишити сидіння оператора, опустіть робоче обладнання на землю, підніміть ручку блокування безпеки у положення блокування, зупиніть двигун, витягніть ключ запалення, зачиніть двері та люки, візьміть ключ із собою та зберігайте його у спеціально відведеному місці.

Перш ніж вставати з сидіння оператора для відкривання/закривання вікон (вікна встановлюються опціонально) опустіть робоче обладнання на землю, підніміть і зафіксуйте ручку блокування безпеки, а також зупиніть двигун. Якщо ручку блокування безпеки опущено (розблоковано), випадкове торкання будь-якого джойстика може спричинити раптовий рух машини, що призведе до серйозних травм або загибелі.

Увага! Навіть якщо ручку блокування безпеки встановлено у положення блокування, то відвал, стріла та допоміжні гідравлічні органи керування не блокуються. Уникайте випадкового дотику до цих органів керування.

- **Регулярно перевіряйте цілісність гідравлічних шлангів та з’єднань.** Зношені шланги та послабленні з’єднання, можуть спричинити вилив гарячого мастила та, як наслідок, до нещасних випадків.

Пожежна безпека:

- Тримайте паливо, мастило, консистентну змазку та антифриз подалі від вогню. Паливо є особливо легкозаймистим і дуже небезпечним.

- Тримайте ці легкозаймисті речовини подалі від запалених сигарет, сірників, запальничок та інших джерел полум'я або вогню.

- Не паліть і не користуйтеся відкритим вогнем під час роботи з паливом або при виконанні операцій з паливною системою.

- Не залишайте місце роботи під час заливання палива або мастила.

- Не знімайте кришку паливного баку і не заправляйте паливо, поки двигун працює або не охолонув.

- Крім того, не розбризкуйте паливо на будь-яку гарячу поверхню машини або деталь електронної системи.

- Негайно ретельно витріть паливо або мастило, що пролилося, від залишків.

- Перевірте, чи не витікає паливо та мастило. Будь ласка, усуньте витоки та очистіть машину перед початком роботи.

- Перед полірування або зварювальними роботами приберіть легкозаймисті речовини в безпечне місце.

- Ніколи не використовуйте паливо для очищення. Завжди використовуйте незаймистий розчинник.

- **Щодня перевіряйте з'єднання проводів на предмет ослаблення та пошкоджень.** Коротке замикання електричної системи може призвести до пожежі. Підтягуйте ослаблені роз'єми та кабельні затискачі. Відремонтуйте або замініть пошкоджені дроти.

3. Додаткові заходи безпеки під час роботи мініекскаватором гусеничним.

Інструмент має підвищений рівень шуму та вібрації. Рекомендується робота із застосуванням засобів індивідуального захисту та обмеженням часу роботи. Не допускайте сторонніх ближче 15 м. до робочого місця.

УВАГА! Під час роботи мініекскаватором Ви несете відповідальність за наслідки інцидентів або позаштатних ситуацій, унаслідок яких можуть постраждати треті особи або їхнє майно.

Вивчіть жести коригувальника для конкретних операційних потреб і неухильно дотримуйтесь їх під час роботи. Весь персонал повинен повністю розуміти всі жести. Оператор повинен реагувати тільки на жести призначеної особи. Однак, оператор повинен дотримуватися жесту «стоп», зробленого будь-ким, у всіх випадках. Коригувальник повинен стояти в добре видимому місці під час подачі жестів.

Перевірте максимально допустиме навантаження перед тим, як їхати по мостах або спорудах. Якщо міцність недостатня, укріпіть мости або споруди.

Завжди тримайте машину в чистоті. Усуньте всі незакріплені предмети та непотрібні пристрої з машини.

Запобіжні заходи в кабіні (якщо вона встановлена):

- Перед тим, як увійти в кабіну, видаліть бруд і мастило з підошов взуття. Натискання на педалі машини, якщо підошва взуття забруднена брудом та мастилом, може призвести до нещасного випадку через ковзання.

- Не кладіть будь-які деталі або інструменти біля сидіння водія.

- Не кладіть пластикові пляшки в кабіну та не встановлюйте присоски на віконне скло. Пластикова пляшка або присоска може зіграти роль лінзи, що може призвести до пожежі.

- Не користуйтеся мобільним телефоном під час руху або роботи.

- Не проносьте в кабіну легкозаймисті або вибухонебезпечні предмети. Не залишайте запальничку в кабіні. Запальничка може вибухнути при підвищенні температури в кабіні.

Під час роботи в темному місці увімкніть робочий освітлення, а за необхідності встановіть додаткові освітлювальні прилади. У разі поганої видимості через складні погодні умови (наприклад, туман, сніг, дощ), припиніть роботу машини до тих пір, поки видимість не покращиться.

Не перевозьте людей на машині. Усьому персоналу забороняється сидіти на будь-якій частині машини під час руху або роботи машини.

Перед початком роботи перевірте межі роботи машини та встановіть коригувальника на узбіччях, вузьких місцях або в місцях з обмеженим оглядом.

Не дозволяйте нікому перебувати в радіусі розвороту або на шляху руху машини. Подавайте звуковий сигнал, щоб повідомити про свій намір рухатися.

Не працюйте ковшом над людьми та забезпечте безпеку водія під час завантаження вантажівки. Не завантажуйте вантажівку доки водій не відійде на безпечну відстань.

Не намагайтесь розгойдувати чи розшатувати ківш. Це може призвести до розсипання завантаженого матеріалу або раптового падіння ковша.

Перед початком руху назад перевірте безпеку в зоні позаду машини та переконайтеся, що за машиною немає людей. Мініекскаватор як і будь-яка техніка має сліпі зони.

Уникайте переїзду через перешкоди, коли це можливо. Якщо необхідно об'їхати перешкоду, тримайте робочий орган близько до землі і рухайтеся на низькій швидкості.

На нерівних дорогах рухайтеся на низькій швидкості та уникайте різкого спуску, зупинки та зміни напрямку руху. В іншому випадку робочий орган може зіткнутися з ґрунтом, що призведе до розбалансування та пошкодження машини, а також до руйнування навколишніх споруд.

Правила руху на схилах:

- під час руху на схилах будьте обережні, щоб запобігти перекиданню та ковзанню екскаватора;

- не рухайтеся екскаватором по схилу, який крутіше ніж 10;

- під час підйому на схил сидіння водія повинно бути спрямоване у бік підйому;

- під час руху по схилу сидіння водія повинно бути спрямоване в бік спуску;

- під час руху по схилу опускайте ківш на висоту 20-30 см від землі. Піднімаючись на крутий схил, витягніть робочий орган ковша в переднє положення. У разі аварійної ситуації опустіть ківш на землю і вимкніть двигун;

- рухайтеся повільно, знижуйте оберти двигуна при спуску та не рухайтеся заднім ходом на схилі;

- під час руху по пологому схилу, вкритому травою або опалим листям, а також під час руху по мокрих металевих плитах або замерзлому ґрунту машина може зісковзнути. Слідкуйте за тим, щоб машина не зупинилася на схилі;

- не змінюйте напрямок руху на схилах або при перетині схилів. Спочатку поверніться на рівну поверхню, а потім оберіть інший шлях;

- якщо машина зупинилася на схилі, поверніть важелі управління в нейтральне положення, а потім знову запустіть двигун;

- **якщо ківш повністю завантажений матеріалом, уникайте повороту в бік схилу**. В іншому випадку це погіршить стійкість машини і, можливо, призведе до перекидання.

- зверніть увагу, що в реальних умовах експлуатації продуктивність машини на схилах погіршується через важкі умови роботи.

Правила руху по снігу/льоду:

- під час руху засніженими або зледенілими дорогами рухайтеся на низькій швидкості та уникайте різкого старту, зупинки та зміни напрямку руху;

- у засніжених регіонах бордюри та придорожні об'єкти занурюються в сніг і стають невидимими. Крім того, існує небезпека перекидання машини або зіткнення з засніженими об'єктами. Тому завжди працюйте з обережністю;

- під час руху по густому снігу існує небезпека перекидання або застрягання. Будьте обережні, не переїжджайте через бордюри та не застрягайте в снігу;

- замерзла поверхня ґрунту при підвищенні температури стає м'якою, що може призвести до перекидання машини та застрягання.

- під час стоянки машини на нестійкому ґрунті опускайте відвал.

Правила під час роботи:

- під час роботи звертайте особливу увагу на високовольтні лінії. Завжди дотримуйтесь безпечної відстані між машиною та високовольтними кабелями, за потреби залучіть коригувальника;

- **ніколи не копайте на дні високого насипу.** Це дуже небезпечно, оскільки така робота може призвести до обвалу поверхні;

- **не працюйте в місцях, де є небезпека падіння каміння;**

- **дотримуйтесь безпечної відстані між машиною та краєм місця копання.** Не копайте землю перед машиною;

- **під час роботи поблизу обриву, утворіть прямий кут між гусеницями та обривом або узбіччям дороги і розташуйте бульдозерний відвал спереду**;

- **не заїжджайте на м'який ґрунт.** Це може призвести до нахилу машини під дією власної ваги, що може спричинити перекидання або застрягання в ґрунті. Якщо ґрунт руйнується через вагу або вібрацію машини, існує небезпека падіння або перекидання машини. Будь ласка, майте на увазі, що ґрунт стає неміцним після сильного дощу або вибуху.

- ґрунт на вершині насипу, а також ґрунт навколо і на вершині виритих канав також є неміцним.

- **не виконуйте роботи з руйнування під машиною.** Існує небезпека падіння машини, коли ґрунт стає нестійким.

- **перед початком робіт на даху будь-якої будівлі або іншої споруди перевірте її міцність і конструкцію.** Обвалення будівлі або споруди може призвести до серйозних пошкоджень або руйнувань.

- **не виконуйте роботи з руйнування над головою.** Існує небезпека падіння пошкоджених частин або обвалення будівлі, що може спричинити серйозні травми або руйнування.

- **не виконуйте демонтажні роботи під дією сили удару ковшового робочого органу.** Фрагменти матеріалу, що розлітаються, та пошкоджений робочий орган ковша можуть спричинити серйозні травми.

Увага! Заборонено використовувати мініекскаватор гусеничний, як підйомний кран.

Правила буксирування:

- **під час буксирування неправильні операції, неправильне використання троса або неналежна перевірка можуть призвести до серйозних травм або смерті.** Використовуйте троси, сумісні з зусиллям буксирування. Не використовуйте перекручений, скручений або навіть пошкоджений трос.

- Не навантажуйте трос раптово.

- Під час роботи з тросом носіть захисні рукавички.

- **переконайтеся, що на машині, що буксирує, і на машині, що буксирується, призначено по одному оператору.**

- **не виконуйте буксирування на схилі.** Під час буксирування тримайте весь персонал подалі від троса.

- не допускайте контакту з гарячими частинами інструменту. Існує небезпека опіків і загоряння.

- при появі надлишкових вібрацій заглушіть двигун. Раптова поява вібрації може вказувати на несправність, наприклад, поломку інструменту або ослаблення кріплень. Перевірте надійність фіксації усіх частин інструменту.

- відновлюйте роботу інструменту тільки після виявлення та усунення несправностей.

4. Дії в аварійних ситуаціях

1. При роботі з дизельною машиною можливими є такі аварійні ситуації:

- загорання машини через відкритий контакт дизельного палива з навколишнім середовищем;

- пошкодження захованої електропроводки з можливим коротким замиканням і загоранням;

- пошкодження захованих трубопроводів з можливим викиданням небезпечних рідин, парів, газів;

- ураження оператора небезпечними рідинами, парами, газами;

- інші аварійні ситуації, не пов'язані безпосередньо з роботою дизельною машиною.

2. Якщо оператор виявив загрозу виникнення аварійної ситуації, він повинен негайно припинити роботу.

3. При виникненні загорання негайно припинити роботу.

Самостійно усувати загорання забороняється.

4. При пошкодженні захованих трубопроводів припинити роботу, по можливості перекрити пошкоджені трубопроводи і залишити небезпечну зону.

5. При ураженні оператора небезпечними рідинами, парами, газами вивести (віднести) потерпілого в безпечне місце.

6. У всіх випадках до потерпілого викликати лікаря, а до його прибуття надати потерпілому першу домедичну допомогу.

Відомості про відповідність

Відповідає стандартам України відповідно до Декларації про відповідність Технічним регламентам (надається додатково постачальником за запитом і розміщено на офіційному сайті *gtm.com.ua*).

Виробник:
«Shandong Huayee Heavy Industry Machinery Group Co., Ltd», Shandong Jining First One From The West Of Safety Equipment Industrial Park, Chongli Road And Meilishan Road, Huangtun Street, China. «Шаньдун Хуаї Хеві Індастрі Мешинері Груп Ко., Лтд», Шаньдун Цзінін Ферст Ван Фром зе Вест оф Сейфті Еквіпмент Індастріал Парк, Чонглі Роуд енд Мейлішан Роуд, Хуантун Стріт, Китай.

Імпортер / особа-резидент України, уповноважена виробником:
ТОВ "КОМПАНІЯ УКРСЕРВІС", Україна, 21009, Вінницька обл., м. Вінниця, вул. Київська, 10, код ЄДРПОУ 23104972.
Фактична адреса: Україна, 21022, м.Вінниця, вул. С.Зулінського, 44-В.

Виготовлено в Китаї.

Рік виготовлення – 2025.

Умовні позначення

Умовні позначення наведені в таблиці №1.

Таблиця №1

Символ	Позначення
	Перед використанням необхідно ознайомитися з інструкцією з експлуатації
	Утилізуйте відходи
	Знак обігу продукції на ринку держав-членів Митного союзу
	Можливі викиди. Не намагайтеся повернути щітку до людей або тварин
	Не повинно бути людей на ділянці
	Не викидайте разом з побутовим сміттям
	Увага, небезпека!
	Одягайте захисні навушники
	Одягайте захисні окуляри
	Двигун виділяє чадний газ. Не запускайте в закритому приміщенні.
	Бензин легко загоряється. Не заливайте бензин в гарячий двигун.
	Використовуйте спеціальне взуття
	Ризик пожежі або вибуху. Уникайте контакту з вогнем.

Попереджувальні таблички

Задля вашої безпеки, будь ласка, перегляньте та зрозумійте всі таблички перед початком роботи з пристроєм. Якщо будь-яка з етикеток відклеїлася або стала нечитабельною, зверніться до авторизованого сервісного центру для її заміни.

1. Заходи безпеки при регулюванні натягу гусеничної стрічки: цей знак розташований з обох боків балки гусеничної стрічки.

1

2. Знак заповнення мастила знаходиться на схемі змащення ключової конструкції.

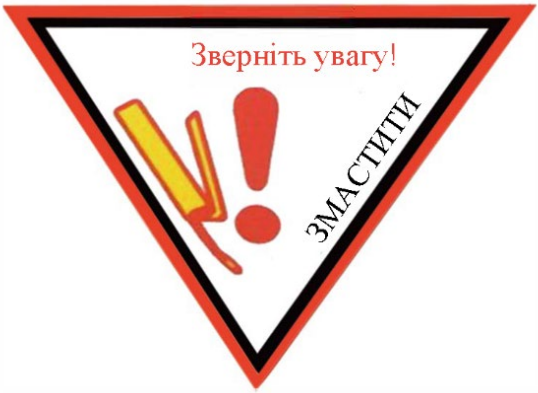

2

3. Звертайте увагу на попереджувальні знаки, такі як запобіжні заходи щодо заміни дизельного палива, попередження про завантаження, попередження про рух та експлуатацію, високовольтна лінія, інструкції з читання, дорожні знаки блокування та попередження про висоту. Ці знаки розташовані на кришці масляного сидіння.

ОБЕРЕЖНО

Увага: Якщо температура гідравлічного масла нижче 25°C, це може зашкодити екскаватору.
Інструкція з прогрівання:

1. Заведіть двигун на низьких обертах і дайте йому працювати протягом 5 хвилин. Збільшіть оберти до середніх та працюйте з важелем ковша протягом 3 хвилин.
2. Запустіть двигун на високих обертах і почергово використовуйте важелі стріли, ковша, плеча, а також виконуйте повороти та рух екскаватора. Проробіть кожну дію кілька разів, щоб переконатися, що температура гідравлічного масла перевищила 25°C.

ОБЕРЕЖНО

Щоб уникнути серйозних травм або загибелі, дотримуйтесь наступних запобіжних заходів перед запуском або роботою з машиною:

- Будь ласка, подайте звуковий сигнал, щоб повідомити людей навколо вас.
- Переконайтеся, що ніхто не перебуває над машиною, поруч або в зоні обертання.
- У місцях із обмеженою видимістю забезпечте присутність спостережного персоналу.

ЗВЕРНІТЬ УВАГУ!

1. Лише навчені або призначені працівники можуть керувати та обслуговувати машину. Ніхто, окрім оператора, не має права перебувати на машині.
2. Гідравлічне масло слід замінити через 500 годин після покупки нової машини або капітального ремонту. Наступна заміна масла має виконуватись приблизно кожні 1500 годин залежно від рівня забруднення масла.
3. Під час зимової експлуатації двигун слід прогріти на холостих обертах протягом 15-20 хвилин перед початком роботи. Недотримання цього правила може призвести до пошкодження двигуна та ущільнень.
4. Кожна частина осі та опора обертання машини повинні працювати протягом 15-20 хвилин перед початком будівельних робіт. Інакше це може призвести до пошкодження двигуна та ущільнень.
5. Регулярно перевіряйте рівень масла в редукторах обертання та руху. При виявленні недостатньої кількості масла негайно доливайте його, щоб уникнути пошкодження машини.

ЗВЕРНІТЬ УВАГУ!

Для безпечного виконання завантажувально-розвантажувальних операцій з транспортного засобу або на нього необхідно суворо дотримуватися наступних вимог:
1. Гальмо транспортного засобу повинно бути ввімкнене, а до коліс необхідно встановити упори.
2. Завантажувальна та розвантажувальна платформа повинна бути виготовлена зі сталевого листа, що має достатню довжину, ширину, міцність та неслизьку поверхню.
3. Для забезпечення суміщення транспортного засобу з центром платформи, завантажувальну платформу слід надійно закріпити.
4. Під завантажувальну платформу обов'язково додаються підкладки або опори.
5. Кут нахилу завантажувальної платформи не повинен перевищувати 15 градусів.
6. Операції повинні виконуватися на рівній та твердій поверхні професійними операторами.

Увага! Важливі застереження

1. Заміна дизельного масла CF40 та машинного фільтра повинна бути здійснена через 30 годин роботи після першого запуску. Подальша заміна масла та фільтра має проводитися через кожні 80 годин роботи.
2. Часто перевіряйте рівень масла, щоб переконатися, що він знаходиться в межах норми. Також перевіряйте наявність охолоджуючої рідини, щоб уникнути її відсутності, що може призвести до перегріву.
3. Повітряний фільтр повинен регулярно продуватися повітряним насосом. Заміна елемента фільтра необхідна кожні 80 годин роботи для забезпечення ефективної фільтрації.
4. Паливний фільтр потрібно замінити через 100 годин роботи, щоб забезпечити нормальну роботу паливної системи та запобігти її засміченню.
5. Гідравлічна система повинна бути заповнена гідравлічним маслом No.68 з антиносними властивостями. Масло необхідно замінювати двічі на рік для підтримки високої ефективності та надійності гідравлічної системи.
6. Акумулятор слід заряджати кожні 8 годин роботи для забезпечення стабільного запуску та належної роботи електричних систем екскаватора.
7. Перед зимовими умовами замініть воду в охолоджувальному баку на антифриз, щоб уникнути замерзання охолоджуючої рідини та пошкодження системи.
8. Перед запуском двигуна переконайтеся, що рівень масла та охолоджуючої рідини нормальний. Якщо температура навколишнього середовища нижча за 5°C, необхідно попередньо прогріти двигун. Для цього утримуйте ключ у положенні "вкл." протягом шести секунд, повторіть два рази.

Увага! Важливі застереження

3

4. Знак «Не наближатися до зони розвороту». Цей знак знаходиться на задній противазі. Нікому не дозволяється перебувати в зоні обертання міні-екскаватора.Не пошкоджуйте і не знімайте знак з міні-екскаватора.

4

5

5. Нікому не дозволяється перебувати в робочій зоні: цей знак розташований по обидва боки робочої стріли.

6

7

6. Тримайтеся подалі від зони розкопок: цей знак розташований по обидва боки стріли ковша.

7. Знак гідравлічного бака: цей знак розташований на корпусі біля бака з гідравлічною оливою.

8. Цей знак знаходиться біля заливної горловини паливного бака. Вимкніть двигун під час заправки палива та тримайтеся подалі від відкритого вогню під час заправки палива. Зверніть увагу на запобіжні заходи на етикетці пального. Не пошкоджуйте і не знімайте табличку з міні-екскаватора.

9. Знак небезпеки для бака гідравлічної оливи: цей знак знаходиться на кришці бака.

8

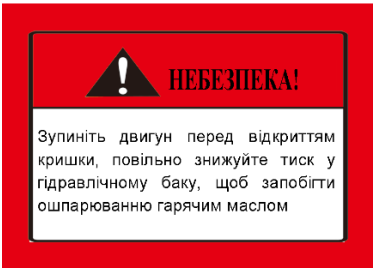

9

ОРИГІНАЛ ІНСТРУКЦІЇ З ЕКСПЛУАТАЦІЇ

1. Загальні відомості

1.1. Мініекскаватор гусеничний G-Tex 1200 (далі за текстом "екскаватор", "машина", "техніка") призначений для виконання землерийних робіт, планування територій, викопування траншей, ям, переміщення сипучих матеріалів та інших подібних завдань у будівництві, комунальному господарстві, сільському господарстві та інших сферах. **Забороняється використовувати техніку не за призначенням.**

1.2. Машина призначена для експлуатації в умовах відкритого повітря з урахуванням допустимого впливу атмосферних явищ, однак робота під час сильного дощу, снігопаду або в умовах високої запиленості повинна проводитися з особливою обережністю або тимчасово припинятися.

1.3. Цей посібник містить відомості та вимоги, необхідні для надійної, ефективної та безпечної експлуатації мініекскаватора.

1.4. У зв'язку з постійною діяльністю з удосконалення машини, виробник залишає за собою право вносити в її конструкцію та комплектацію незначні зміни, які можуть не відображатися в даній інструкції, проте не впливають на безпеку чи функціональність обладнання.

1.5. Мініекскаватор призначений для роботи у житлових, комерційних, промислових та сільськогосподарських зонах, на відкритій місцевості та будівельних майданчиках.

2. Технічні характеристики

Основні технічні характеристики наведені в таблиці №2.

Таблиця №2

Найменування параметра	**G-Tex 1200**
Модель двигуна	KOOP192FA
Тип палива	Дизель
Об’єм двигуна, см^3	499
Потужність, к.с	10,2
Загальна висота, мм	2285
Транспортна довжина, мм	2870
Довжина гусениці, мм (В)	1200
Ширина гусениці, мм	180
Ширина шасі, мм	930
Дорожній просвіт платформи, мм	405
Максимальна швидкість, км/год	1,8
Тягове зусилля, КН	6,5
Механізм повороту стріли	Гідравлічний
Кут повороту стріли, °	86
Швидкість оберту башти, об/хв	9
Мінімальний радіус повороту, мм	1490
Максимальна висота копання, мм	2490
Максимальна висота вивантаження, мм	1745

Найменування параметра	G-Tex 1200
Максимальна глибина копання, мм	1725
Максимальний радіус копання, мм	3030
Максимальна вертикальна глибина копання, мм	1655
Максимальний кут підйому, °	30
Ємність ковша, м³	0,022
Робочий тиск гідравлічної системи, мРа	16
Подача мастила, л/хв	18
Ємність гідравлічної системи, л	18
Об’єм паливного бака, л	8
Вага, кг	1200

У зв'язку з постійним вдосконаленням конструкції і технічних характеристик інструменту, виробник залишає за собою право вносити зміни в конструкцію і комплектацію цього виробу.

3. Комплектність

Стандартна комплектація машини наведена в таблиці №3.

Таблиця №3

Найменування	G-Tex 1200
Мініекскаватор гусеничний	1 шт.
Ящик з набором інструментів	1 шт.
Оригінал інструкції з техніки безпеки	1 екз.
Оригінал інструкції з експлуатації	1 екз.
Гарантійний талон	1 екз.

Комплектність товару може бути змінена виробником.

Купуючи екскаватор, перевірте його працездатність і комплектність. Обов'язково вимагайте від продавця заповнення гарантійного талона, що дає право на безоплатне усунення заводських дефектів у період гарантійного терміну. У цьому документі продавцем вказується дата продажу інструменту, ставиться штамп магазину і розбірливий підпис або штамп продавця.

УВАГА! Після продажу інструменту претензії щодо некомплектності не приймаються.

4. Будова та принцип роботи машини

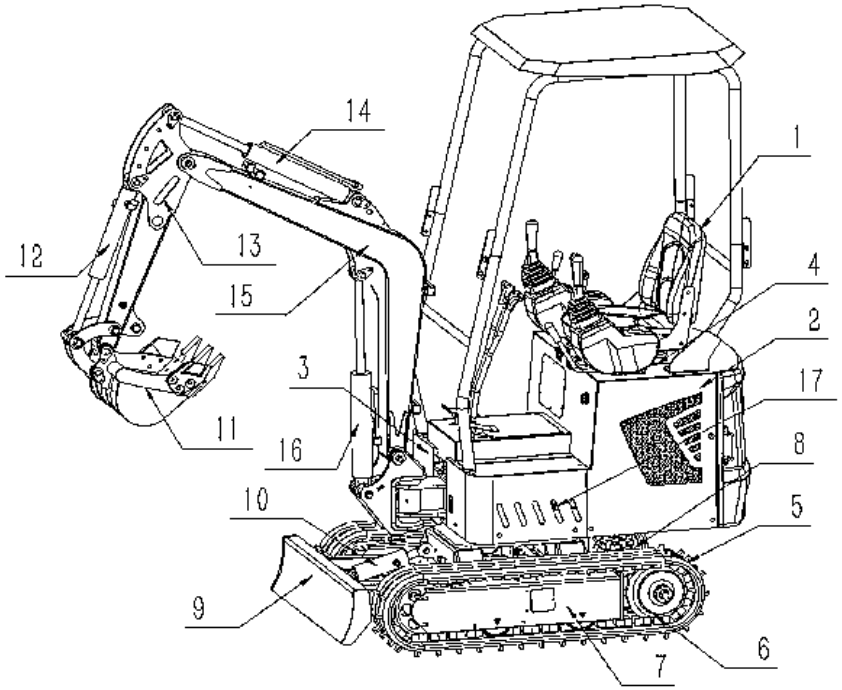

10

Загальний вигляд машини зображений на рисунку 10 :

1 – Сидіння.

2 – Капот.

3 – Бак гідравлічної оливи.

4 – Паливний бак.

5 – Гусениця.

6 – Ведуча шестерня.

7 – Ролик гусениці.

8 – Гідравлічний двигун руху.

9 – Відвал бульдозерний.

10 – Гідравлічний циліндр відвала.

11 – Ківш.

12 – Гідравлічний циліндр ковша.

13 – Рукоятка стріли.

14 – Гідравлічний циліндр рукоятки стріли.

15 – Стріла.

16 – Гідравлічний циліндр стріли.

4.1. Будова

4.1.1. Машина складається з наступних основних частин: гусеничного шасі, корпусу з дизельним двигуном, кабіни оператора з органами керування, гідравлічної системи, поворотної платформи, стріли, рукояті та ковша. Опційно можуть бути встановлені інші робочі органи.

Машина постачається в повністю зібраному стані, заборонено втручатись в конструкцію екскаватора, але перед роботою потрібно перевірити надійність всіх з'єднань.

4.1.2. Підключення навісного обладнання.

Для підключення навісного обладнання з власною гідравлічною системою потрібно скинути тиск в системі. Для цього після зупинки двигуна, кілька разів натисніть на допоміжні педалі, та важелі керування. Після цього повільно відкрутіть пробку бака з гідравлічним мастилом. Це дозволить скинути залишковий тиск в системі.

Після чого зніміть заглушки з портів для підключення гідравлічних шлангів і під'єднайте гідравлічні шланги з швидкодіючими муфтами до відповідних портів. Перевірте наявність витоків мастила після приєднання.

УВАГА! Роз'єднання/під'єднання гідравлічних шлангів без попереднього зниження тиску може призвести до викиду гідравлічного масла під тиском.

Для того щоб від'єднати навісне обладнання потрібно скинути тиск і повторити процедуру в зворотному порядку.

4.2. Регулювання та налаштування

4.2.1. Регулювання сидіння в горизонтальній площині (1):

- сядьте на сидіння і відкиньтесь на спинку сидіння;
- потягніть вгору регулювальний важіль з лівою сторони від вас;
- посуньте сидіння вперед-назад, щоб відрегулювати потрібне вам положення;
- відпустіть важіль, щоб зафіксувати сидіння в обраному положенні.

4.2.2. Регулювання положення стріли та робочого органу.

Регулювання та керування стрілою(15), рукояткою стріли(13) та робочим органом(ковшом)(11) здійснюється за допомогою джойстиків на панелі управління.

Схема керування джойстиками показана на рисунку 11. Детальний опис функціоналу кожного важеля прописаний в таблиці №4.

Таблиця №4

Важіль керування баштою та рукояткою стріли:	
Рух вперед	- згинає рукоятку стріли;
Рух назад	- вирівнює рукоятку стріли;
Рух вліво	- повертає башту вліво;
Рух вправо	- повертає башту вправо;
Важелі керування рухом вперед/назад:	
Рух обох важелів вперед	- рух екскаватора вперед;
Рух обох важелів назад	- рух екскаватора назад;
Важіль керування відвалом:	
Рух важеля вперед	- опускає відвал бульдозерний;
Рух важеля назад	- піднімає відвал бульдозерний;
Важіль керування стрілою і робочим органом:	
Рух важеля вперед	- опускає стрілу;
Рух важеля назад	- піднімає стрілу;
Рух важеля вліво	- розгинає ківш;
Рух важеля вправо	- згинає ківш;

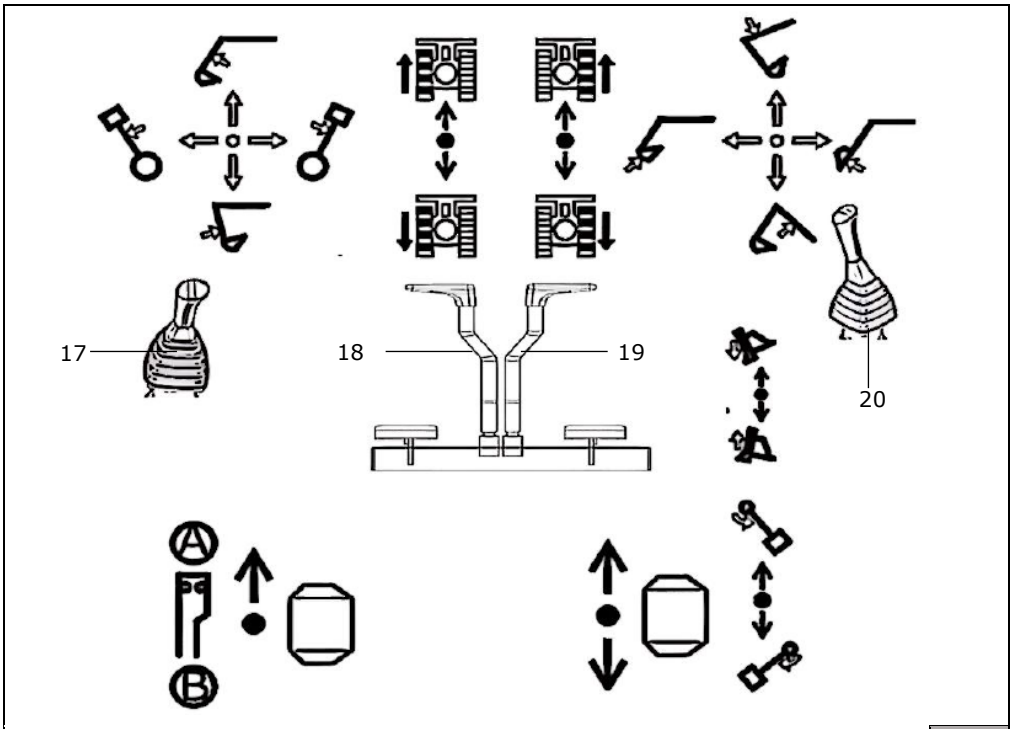

11

Загальний вигляд панелі управління зображений на рисунку 11:

17 – Важіль керування баштою та рукояткою стріли

18 – Важіль керування рухом вперед/назад.

19 – Важіль керування рухом вперед/назад.

20 – Важіль керування стрілою і робочим органом.

УВАГА! Для того щоб виконати поворот екскаватора вправо нахиліть важіль(18) вперед, для повороту вліво нахиліть важіль(19) вперед. Для розвороту екскаватора на місці один з важелів нахиліть вперед, інший назад.

Мініекскаватор гусеничний обладнаний двома додатковими педалями по обидва боки панелі керування (рис. 12). Права допоміжна педаль використовується для повороту стріли на 86 градусів вправо або вліво.

Ліва допоміжна педаль використовується при роботі з гідромолотом. Натисніть на педаль вперед, відбійний молоток почне працювати, відпустіть педаль, і відбійний молоток зупиниться.

Коли педаль не використовується, тримайте її в заблокованому положенні. Якщо вона не заблокована, випадкове натискання на педаль може призвести до нещасного випадку (рис. 13). Для того щоб заблокувати педаль:

- вставте шплінт в отвір на педалі коли вона буде в такому положенні, щоб на неї не можна було наступити.

- витягніть шплінт, щоб розблокувати педаль.

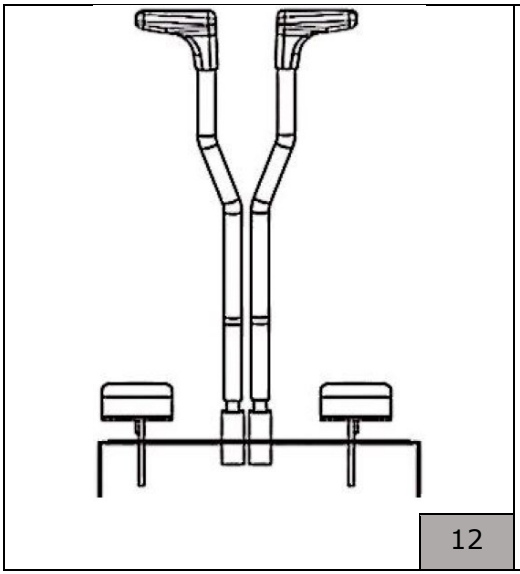
12

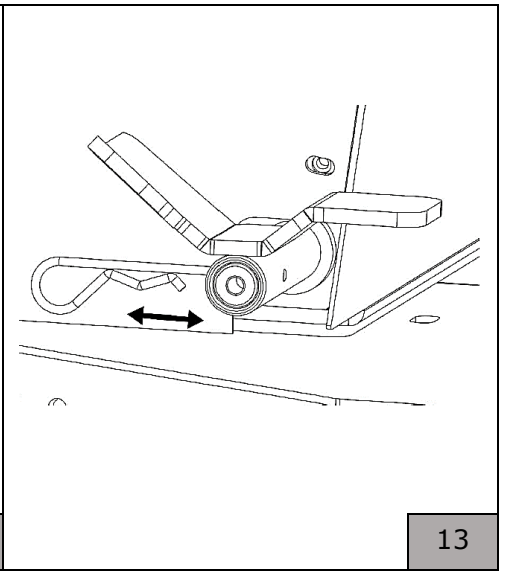
13

5. Підготовка до роботи та порядок виконання роботи

5.1. Перед початком експлуатації машини необхідно:

- оглянути і переконатися в її комплектності та відсутності зовнішніх пошкоджень;
- видалити консерваційне мастило, рукоятки протерти насухо;
- прибрати всі зайві предмети навколо сидіння оператора.

5.2. Приступаючи до роботи, слід:

- перевірити виконання всіх вимог безпеки;
- перевірити справність машини та використовуваного обладнання;
- перевірити належний стан оброблюваної ділянки.

5.3. Під час роботи:

- стежте, щоб на важелях керування була відсутня волога або мастило;
- стежте за станом машини і нагріванням двигуна;
- оберігайте машину від впливу інтенсивних джерел тепла і хімічно-активних речовин, а також від потрапляння рідин і сторонніх твердих предметів всередину корпусу;
- не допускайте механічних пошкоджень машини (ударів, перекиду тощо);

- не допускайте перегріву зовнішніх частин машини. У разі надмірного нагрівання припиніть роботу до охолодження машини;

5.4. Пуск і зупинка екскаватора

Входження/вихід з машини

УВАГА! Не стрибайте на машину та не зістрибуйте з неї. Не намагайтеся сісти на екскаватор, що рухається, або зійти з нього.

Під час входу/виходу з підніжок тримайтеся за поручні, щоб витримати вагу вашого тіла, підтримуйте триточкову рівновагу (руки і ноги) для вашого тіла. Не використовуйте ручку запобіжника або джойстик як поручні.

Пуск

Сядьте на сидіння, попередньо відрегулювавши його і поверніть вмикач/вимикач живлення(маси) в положення ON(ввімкнено). Вимикач знаходиться з правої сторони від сидіння оператора (рис. 14).

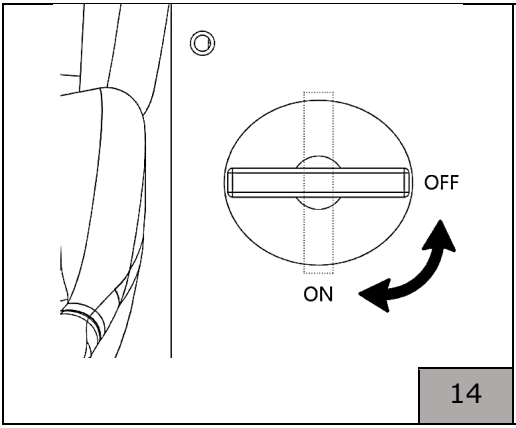

14

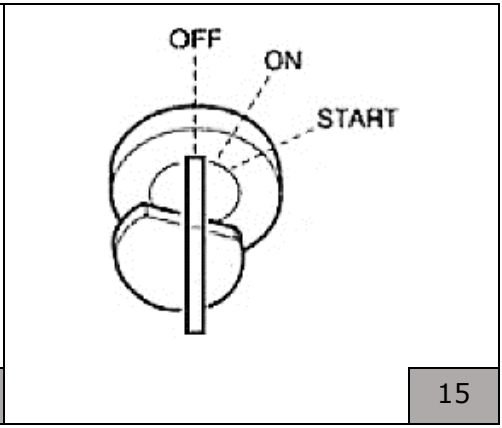

15

Переконайтесь, що всі важелі та педалі знаходяться в нейтральному положенні. Після цього вставте ключ в замок запалювання, проверніть в положення ON(ввімкнено) та перевірте рівень напруги за допомогою вольтметра. Напруга повинна бути не менше ніж 12 В для запуску машини.

УВАГА! Не допускайте присутності людей в робочій зоні. Увімкніть звуковий сигнал, щоб попередити людей навколо машини.

Переведіть важіль акселератора в положення, як показано на рисунку 16. Проверніть ключ стартера в положення START, щоб запустити двигун. Після запуску двигуна відпустіть ключ. Ключ автоматично повернеться в положення ON.

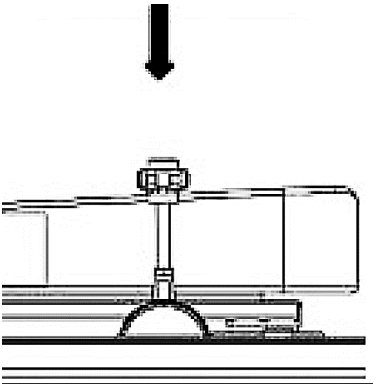

16

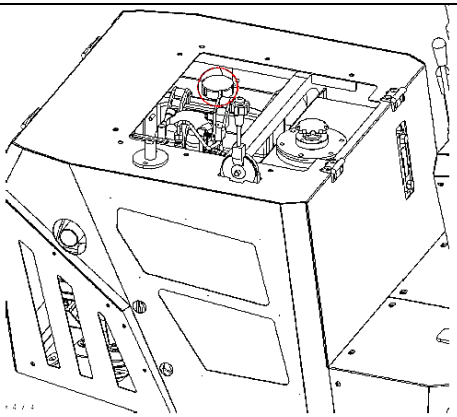

17

УВАГА! Не запускайте двигун стартера безперервно протягом >15 секунд. Якщо двигун не запускається, зачекайте 60 секунд, а потім спробуйте перезапустити двигун.

УВАГА! Якщо двигун зупинився через нестачу палива, будь ласка, додайте паливо, поверніть ключ в положення ON на 60 секунд, а потім поверніть його в положення START

Процес обкатки

На тривалість терміну роботи машини впливають обкатка, зберігання та догляд за вашим інструментом. Під час процесу обкатки відбувається притирання деталей двигуна. Відразу заводити новий інструмент і ним працювати – не рекомендовано! Для початку його потрібно повністю перевірити й підготувати перед використанням та зробити обкатку.

Під час обкатки заборонено:

- Перегрівати двигун
- Тривалий час тримати машину на холостому ходу
- Працювати на максимальних обертах
- Давати максимально можливі навантаження на двигун

Заправка екскаватора

УВАГА! Під час заправки палива в паливний бак тримайтеся подалі від джерел тепла та відкритого вогню і не паліть. Заправляйте паливний бак у добре провітрюваному місці.

Здійснюйте заправку тільки коли двигун не працює. Для заправки потрібно:

- викрутити гвинти-метелики під сидінням оператора та відкинути сидіння до важелів керування. Разом з сидінням підніметься кришка моторного відсіку(Рис. 17);

- поверніть пробку паливного бака проти годинникової стрілки та зніміть її. Залийте паливо, але не до верха, залиште місце для розширення палива;

- закрийте пробку паливного баку, опустіть кришку моторного відсіку разом з сидінням та затягніть два гвинти-метелики.

УВАГА! Негайно витріть паливо, якщо воно розлилось. Не допускається залишити розлите паливо, ганчірки просочені паливом в будь-якому місці екскаватора.

Робота мініекскаватором гусеничним

Для того щоб почати рух потягніть важіль акселератора на себе щоб збільшити оберти двигуна. Зафіксуйте стрілу, рукоятку стріли та ківш на висоті 30-40 см від землі, як показано на рисунку 18.

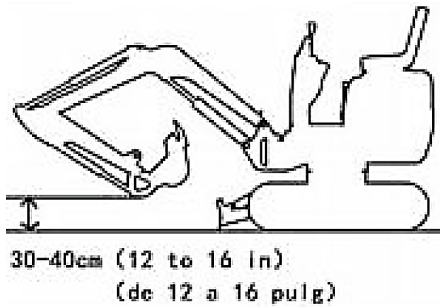

18

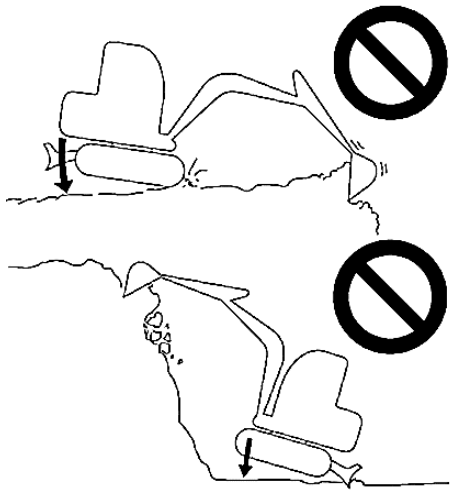

19

Підніміть бульдозерний відвал та використовуйте важелі, відповідно до таблиці 4, щоб рухатись в потрібному напрямку. Для виконання роботи використовуйте важелі відповідно до таблиці 4.

Рекомендації для роботи з екскаватором

Не виконуйте роботи з використанням сили тяжіння (рис. 19) Робота з перенавантаженням вкоротить термін служби машини. Використовуйте гідравлічну силу циліндрів, завжди вибирайте землю копаючи неглибоко і протяжними рухами.

Для твердої породи, розбийте її на невеликі частини за допомогою гідромолота перед копанням. Це запобігатиме пошкодженню машини і разом з цим у підсумку скоротить час роботи оператора та витрати на ремонт. Будьте обережні і не піддавайте ударам відвал бульдозера. Удари відвалом бульдозера по камінню тощо можуть пошкодити відвал або циліндр відвалу.

Під час складання рукоятки стріли будьте обережні, запобігайте ударам ковшем по відвалу. Не використовуйте відвал як упор та будьте обачні під час глибокого копання. Циліндр стріли і циліндр рукоятки стріли можуть пошкодитись об відвал під час глибокого копання. У міру можливостей, працюйте з відвалом, оберненим назад.

Якщо ви виїжджаєте з води під гострим кутом, задня частина машини може зануритися під воду це може призвести до пошкоджень екскаватора. Не допускайте занурення задньої частини машини.

У воді ви можете використовувати машину за рівня води, що не перевищує рівень середини ведучої шестерні. Якщо змащені мастилом частини перебувають під водою довгий час, мастило змивається, тому регулярно поновлюйте його.

Якщо гусениці пробуксовують під час руху по багнюці, м’якій землі або схилах, використовуйте стрілу, щоб витягнути екскаватор.

Виконання екскаваторних робіт

Помістіть бульдозерний відвал на сторону копання для кращої стабілізації екскаватора. Використовуйте рукоятку стріли і ківш, вибирайте землю, копаючи неглибоко і протяжними рухами. Потужність зусилля максимальна за кута між стрілою і рукояттю від 80 до 120º. Використовуйте цей кут для ефективного копання.

Копання траншей

Навісьте ківш для копання траншей і поставте гусениці паралельно траншеї, що копається, для більшої ефективності. Під час копання широких траншей копайте спочатку боки, а потім центр.

Завантаження ґрунту в вантажівку

При завантаженні ґрунту у вантажівку можна завантажити швидше і більше, якщо встановити екскаватор біля задньої частини вантажівки. Також, використовуйте невеликий кут повороту для більшої ефективності.

5.7. Після закінчення роботи:

- заглушіть двигун машини.
- очистіть машину від бруду та пилу;
- ретельно огляньте машину в разі пошкодження будь-яких частин негайно відремонтуйте їх. Перевірте синхронізацію або скріплення рухомих частин. Перевірте на наявність поламаних або пошкоджених частин;

6. Обслуговування машини

6.1. Можливі несправності

Можливі несправності наведені в таблиці №5.

Таблиця №5

Несправність	Ймовірна причина	Усунення несправності
Важелі керування погано рухаються.	Недостатньо змащені важелі	Змастіть важелі
Недостатня потужність копання.	Занадто низький рівень гідравлічної оливи Гідравлічна олива недостатньо гаряча Забитий повітряний фільтр Неправильний тип гідравлічної оливи	Долийте мастило. Очистіть повітряний фільтр. Замініть мастило.
Пересування неможливе або ускладнене.	Застрягли камені або сторонні предмети в гусеницях	Видаліть сторонній предмет.
Машина збивається з напрямку при русі вперед.	Застрягли камені або сторонні предмети в гусеницях. Неправильно відрегульований натяг гусениць.	Видаліть сторонній предмет. Відрегулюйте натяг гусениці.
Поворот башти неможливий або ускладнений.	Недостатня кількість мастила на поворотній опорі.	Змастити поворотну опору.
Температура гідравлічного мастила занадто висока.	Низький рівень гідравлічного мастила.	Долийте гідравлічне мастило.
Стартер працює, але двигун не запускається.	Недостатньо палива. Повітря в паливній системі. Вода в паливній системі.	Заправте екскаватор паливом. Випустіть повітря з паливної системи. Злийте воду з паливної системи.
Гусениці злітають.	Занадто малий натяг гусениці.	Натягніть гусеницю.
Чорний колір вихлопних газів.	Забитий повітряний фільтр.	Очистіть повітряний фільтр.
Двигун видає незвичайний шум (механічний або інший шум)	Використовується неякісне паливо Двигун перегрітий Пошкоджено глушник	Замініть паливо. Зверніться в сервісний центр. Замініть глушник.

Розряд акумуляторної батареї

Якщо акумулятор екскаватора розрядився можна запустити двигун за допомогою іншої машини та кабелів-перемичок.

Підключіть затискач кабеля R до позитивної клеми акумулятора екскаватора. Інший затискач кабеля R підключіть до позитивної клеми акумулятора справної машини.

Підключіть затискач кабеля B до негативної клеми акумулятора допоміжної машини. Інший затискач кабеля B під’єднайте до блока двигуна екскаватора.

Перевірте надійність з’єднань. Запустіть двигун допоміжної машини і залиште його працювати на великій швидкості. Запустіть двигун несправної машини.

Після запуску двигуна від’єднайте кабеля-перемички в зворотному порядку та підзарядіть акумулятори.

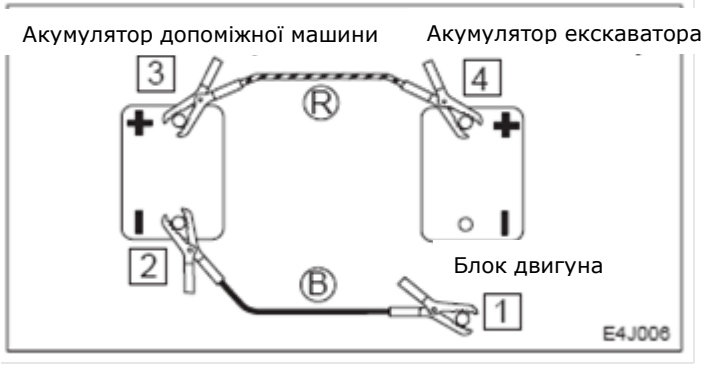

20

Видалення повітря з паливної системи

Якщо двигун зупинився через нестачу палива, будь ласка, додайте палива, поверніть ключ в положення ON на 60 секунд, щоб спустити повітря з паливної системи, а потім поверніть його в положення START.

УВАГА! Не обертайте двигун за допомогою стартера, щоб підготувати паливну систему. Це може призвести до перегріву стартерного двигуна та пошкодження котушки, шестерні та/або кільцевої передачі.

УВАГА! Тривала робота двигуна стартера до подачі достатньої кількості палива може призвести до відмови стартера

УВАГА! Усі види ремонту і технічного обслуговування машини повинні проводитися кваліфікованим персоналом уповноважених ремонтних майстерень. Під час ремонту машини мають використовуватися тільки оригінальні запасні частини!

6.2. Заміна деталей

УВАГА! Під час ремонту машини повинні використовуватися тільки оригінальні запасні частини та аксесуари. Заміна несправних деталей, за винятком тих, які описуються в цій інструкції, повинна проводитися тільки в центрах технічного обслуговування.

6.3. Технічне обслуговування

Регулярне технічне обслуговування – гарантія тривалої роботи машини. Технічне обслуговування проводьте попередньо зупинивши двигун екскаватора і дочекайтесь повного вистигання двигуна. Після роботи необхідно очистити екскаватор від забруднень. Слідкуйте, щоб вентиляційні вікна були вільними і чистими.

Регулярно (бажано після кожного використання) протирайте корпус інструменту м’якою тканиною. Слідкуйте, щоб у вентиляційних отворах не було бруду. Для очищення інструменту, вентиляційних отворів двигуна дозволяється використовувати щітки з м’яким

синтетичним або натуральним ворсом, або продуйте їх стисненим повітрям з тиском не більше 2,5 бара. Для очищення інструменту забороняється використовувати такі розчинники, як бензин, спирт, водноаміачний розчин тощо. Після кожного використання екскаватора оглядайте його зовні на предмет несправностей і пошкоджень, підтікання палива, а при їх виявленні - усувайте.

Рекомендації щодо вибору палива

Для підтримання продуктивності та терміну служби двигуна завжди використовуйте чисте та якісне пальне.

Щоб запобігти замерзанню в холодну погоду, будь ласка, обирайте зимове дизельне паливо. Використовуйте дизельне паливо з октановим числом не нижче 45. Під час роботи в умовах низьких температур або у високогірних регіонах використовуйте паливо з вищим октановим числом.

Використовуйте паливо з вмістом сірки (об'ємне співвідношення) <0,5%. Використання пального з високим вмістом сірки може призвести до сірчанокислотної корозії циліндрів двигуна.

Не змішуйте дизельне паливо з гасом, відпрацьованим моторним маслом або залишковим паливом. Забороняється використовувати гас. Низькоякісне паливо може знизити продуктивність двигуна та/або пошкодити двигун.

Не рекомендується використовувати присадки до пального. Деякі паливні присадки погіршують експлуатаційні характеристики двигуна.

УВАГА! Гарантійні зобов'язання виробника втрачають чинність, якщо при роботі використовується неякісне паливо або паливо, яке не відповідає рекомендаціям.

Рекомендації щодо використання мастила

При використанні гідромолота або іншого гідравлічного обладнання гідравлічна олива зношується швидше, ніж при виконанні звичайних землерийних робіт (рис. 21).

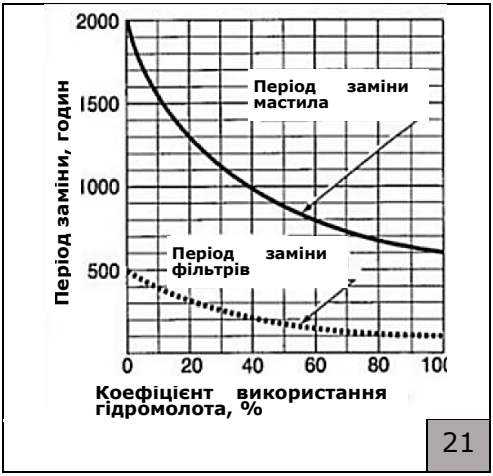

21

Несвоєчасна заміна призведе до пошкодження машини та гідравлічної системи відбійного молотка. Для продовження терміну служби гідравлічних пристроїв, своєчасно замінюйте гідравлічну оливу і фільтруючий елемент відповідно до наведеної нижче

таблиці. Під час заміни гідравлічної оливи очистіть сітчастий фільтр всмоктування оливи. В таблиці №6 наведено періодичність заміни гідравлічної оливи та фільтрів.

Таблиця №6

	Гідравлічна олива	Фільтри
Перша заміна	-	25 годин
Друга заміна	-	100 годин
Періодичність	Кожні 1200(600) годин	Кожні 200 годин

В таблиці 7 наведено рекомендовані типи рідин, які використовуються в екскаваторі та періодичність їхньої заміни.

Таблиця №7

Резервуар	Рідина	Тип по температурі -30 -20 -10 0 10 20 30 40 °C	Періодичність заміни
Двигун	Паливо для дизельних двигунів API: клас CD ACEA: E-3,E-4 або E-5	SAE 5W-20 SAE 10W-30 SAE 15W-40	Після перших 50 годин. Кожні 250 годин.
Бак для гідравдічного мастила	Зносостійке гідравлічне мастило	ISO VG32 ISO VG46 ISO VG68	Кожні 1200(600) годин.
Система охолодження двигуна(залежно від моделі)	Охолоджуюча рідина (вода + охолоджуюча рідина) SAE: J814C або J1034	50% coolant mixture 30% coolant mixture (50% суміш, 30% суміш)	Кожні 1000 годин.
Шестерня гідравлічного двигуна руху	Трансмісійне мастило API-GL-4	SAE 90	Після перших 250 годин. Кожні 1000 годин.
Шестерня гідравлічного двигуна повороту башти і поворотної опори	Мастило на літієвій основі EP-2 MLGI 2#	----	Кожні 50 годин.
Навісне обладнання			Кожного дня або 10 робочих годин.
Стріла, рукоятка стріли			За потреби

УВАГА! При самостійному розбиранні машини протягом гарантійного терміну експлуатації Ви втрачаєте право на гарантійний ремонт машини.

Періодичність проведення технічного обслуговування наведено в таблиці №8.

Таблиця №8

Тип робіт	**Щоденна перевірка**	**Після перших 50 годин**	**Кожні 50 годин**	**Кожні 100 годин**	**Кожні 250 годин**	**Кожні 2000 годин**	**Кожних 2 роки**
Перевірка та заправка гідравлічного мастила	○						
Перевірка та заправка мастила двигуна	○						
Перевірка рівня пального	○						
Змащування робочого обладнання	○						
Заміна мастила двигуна		○					
Перевірка і регулювання натягу гусениць			○				
Очищення паливного фільтра				○			
Очищення повітряного фільтра					○		
Заміна паливного фільтра					○		
Заміна масляного фільтра		○			○		
Заміна фільтра всмоктування гідравлічного мастила						○	
Заміна натяжного механізму гусениці						○	
Перевірка стартера двигуна						○	
Заміна повітряного фільтра						○	
Заміна паливних трубок							○
Заміна ущільнення паливної кришки або заміна паливної кришки							○
Заміна трубок гідравлічних							○

7. Зберігання і транспортування

Під час призначеного терміну служби, зберігайте машину в сухому опалювальному приміщенні. Рекомендована температура зберігання від +5°C до +40°C. Наявність у повітрі парів кислот, лугів та інших агресивних домішок не допускається.

Перед початком розвантаження виберіть твердий і рівний майданчик. Закріпіть рампи, які розраховані на відповідну вагу машини на кузові вантажівки, але кут нахилу не повинен перевищувати 15 градусів. Якщо під час розвантаження рампи надмірно прогинаються, підкріпіть їх додатковими опорами.

Опустіть робочий орган якомога нижче і будьте обережні, щоб не допустити його зіткнення з транспортною вантажівкою.

Зменшіть оберти двигуна і повільно з'їжайте по рампі дотримуючись сигналів коригувальника. При цьому заблокуйте колеса вантажівки, щоб запобігти відкочуванню.

Під час транспортування прямий вплив опадів, прямих сонячних променів, нагрівання і ударів не допускається. Транспортування повинно здійснюватися лише у фірмовій упаковці при температурі навколишнього середовища від –10°C до +40°C.

Під час вантажно-розвантажувальних робіт і транспортування машина не повинна підлягати ударам і впливу атмосферних опадів. Розміщення та кріплення машини в транспортних засобах повинні забезпечувати стійке положення і відсутність можливості переміщення під час транспортування.

Завжди зберігайте паливо в спеціально призначеній для цього ємності.

8. Утилізація

Машина, що виробила призначений термін служби та/або після закінчення призначеного терміну зберігання, підлягає утилізації відповідно до правил, встановлених природоохоронним та іншим законодавством країни, в якій експлуатується машина.

ГАРАНТІЙНИЙ ТАЛОН

тип (ч/н) ____ дата _____ № _____

Інструмент

Тип та модель інструменту або обладнання _____

Заводський/серійний номер _____ МП

Продавець

Організація, що продала _____ (юридична чи фізична особа)

Продавець _____ (П.І.Б. та підпис безпосереднього продавця товару)

Адреса _____ МП
(місце продажу/населений пункт, вулиця, будинок)

Покупець

Особа яка придбала _____ (юридична чи фізична особа, П.І.Б.)

Контактний телефон +38 _____ _____ (телефон для зв'язку)

Я підтверджую, що товар отриманий мною у справному стані, без видимих пошкоджень у повній комплектації, перевірений в моїй присутності, претензій щодо якості товару не маю. З умовами гарантійного обслуговування ознайомлений і згідний. _____ (дата) _____ (підпис особи, яка здійснила покупку)

Умови проведення гарантійного ремонту:

- Гарантійний ремонт здійснюється при наявності технічного паспорту та заповненого відповідним чином Гарантійного талону. Гарантійний термін експлуатації виробу складає _____ з дня продажу через роздрібну торгову мережу при наявності товарного або касового чека (рахунка-фактури) з відміткою про дату продажу, а також правильно заповненого гарантійного талону та наявності підпису споживача про прийняття ним гарантійних умов. При порушенні цих умов претензії щодо якості виробу не приймаються.
- Протягом гарантійного терміну експлуатації споживач має право на безкоштовний ремонт при дотриманні правил експлуатації і своєчасному проведенні поточного ремонту та періодичного технічного обслуговування. Якщо, внаслідок інтенсивної експлуатації потрібне додаткове періодичне обслуговування пов'язане зі зміною мастила, щіток, очищенням колектора, ці роботи виконуються за рахунок споживача.

УВАГА! Усі поля підлягають обов`язковому заповненню.

Ремонт вважається не гарантійним при наступних випадках:

- Гарантійний талон відсутній;
- Гарантійний талон не належним чином заповнений;
- В Гарантійному талоні є виправлення;
- Закінчився гарантійний термін вказаний в Гарантійному талоні;
- Повністю або частково не читається назва чи заводський номер на виробі або в Гарантійному талоні (неможливо ідентифікувати інструмент);
- При періодичному обслуговуванні інструменту (наприклад для мототехніки: регулюванні, чистці, промивці, заміні мастила тощо, для електротехніки: заміні відпрацьованого мастила, зношенні ущільнювальних гумових кілець, втулок, сальників, вугільних щіток, природнозношенні патронів, шліфувальних платформ та гумових демпферів, шківів та зубчастих ременів тощо);
- При заміні деталей інструменту, що вийшли з ладу через несвоєчасне проведення періодичного обслуговування, а також в результаті спроб самостійного розкриття і ремонту інструменту (зірвані пломби, пошкоджені шліци гвинтів, для електроінструменту редукторна голівка встановлена не правильно);
- При пошкодженнях, що виникли внаслідок перевантаження чи неправильної експлуатації, а також недбалого догляду (падіння, зовнішні механічні пошкодження, дія зовнішнього полум'я, потрапляння рідин та сторонніх предметів у вентиляційні отвори, механічні пошкодження пило захисних кожухів, а також дії нездоланих сил (пожежа, повінь, блискавка та ін.)
- При пошкодженні штепсельної вилки електроінструменту, внаслідок поганого контакту з розеткою (сліди дії високої температури);
- Якщо інструмент використовувався із порушенням правил експлуатації, вказаних в інструкції до даного виробу;
- Якщо побутовий інструмент застосовувався з професійною чи промисловою метою;
- Якщо інструмент надається у розібраному вигляді;
- Якщо після появи несправності продовжувалася експлуатація інструменту;
- Якщо має місце природній знос інструмента в результаті тривалого використання. Рівномірний знос деталей при відсутності на них заводських дефектів не дає право на їх заміну по гарантію.
- Гарантія не розповсюджується на витратні матеріали та ріжуче обладнання інструменту (пильні ланцюги, шини, ведучі та ведомі зірочки, тримерні головки та насадки, абразивні та алмазні диски, ножі та інші матеріали які можна віднести до витратних).
- Гарантія не розповсюджується на всі види амортизаторів, привідні ремені, повітряні та паливні фільтри, пружини зчеплення та стартера, свічки запалювання тощо.

Відмітка про проведення ремонтів та сервісного обслуговування

*підпис споживача підтверджує прийом виробу після сервісного обслуговування в робочому стані

Дата	№ Заявки/штамп сервісного центру	Зміст робіт	Майстер	Підпис майстра	Підпис споживача

СЕРВІСНИЙ ЦЕНТР
тел.: +38 (067) 431 01 54
+38 (067) 433 77 32

УВАГА! Усі поля в Гарантійному талоні підлягають обов'язковому заповненню.

GTM
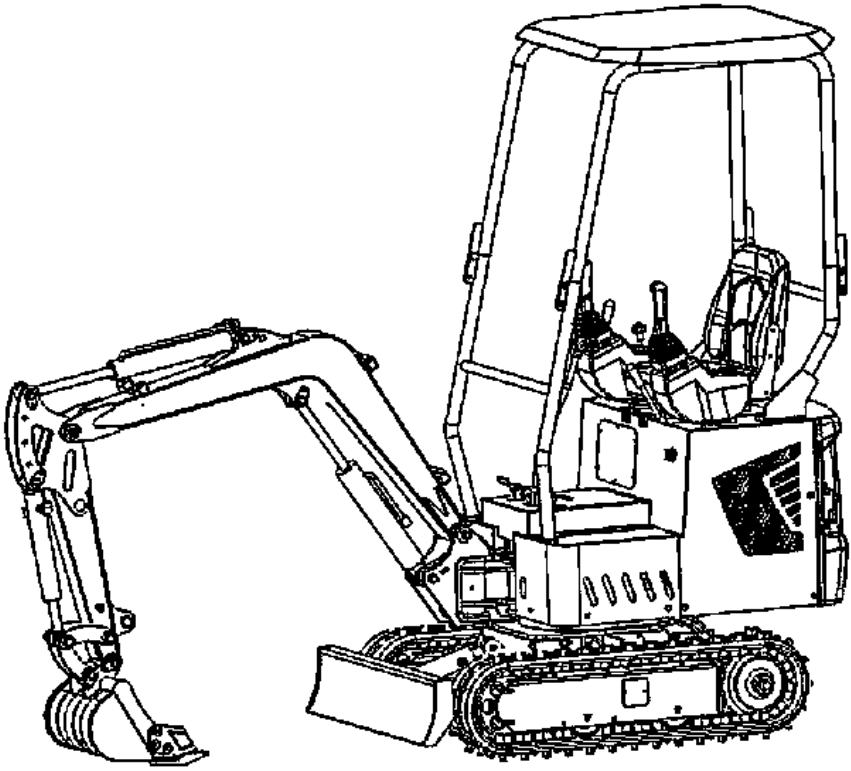
PROFESSIONAL TOOL