Importer:
CHOMIK S.J.
ul. Cegielniana 114
32-420 Gdów
Tel: +48 122514027
www.chomik.pl

Instrukcja użytkowania
BBQ8090

PRZED PRZYSTĄPIENIEM DO PRACY NALEŻY ZAPOZNAĆ SIĘ Z INSTRUKCJĄ!

ZACHOWAĆ SZCZEGÓLNĄ OSTROŻNOŚĆ!

Zasady bezpieczeństwa

- ✓ Urządzenie przeznaczone jest do indywidualnego użytku w ogrodzie.
- ✓ Grill nigdy nie może być użytkowany w pomieszczeniach zamkniętych oraz podziemnych!
- ✓ Produkt należy ustawić na płaskim, poziomym, twardym, niepalnym i stabilnym podłożu zapewniającym wymaganą nośność.
- ✓ Zawsze należy ustawiać urządzenie w bezpiecznej odległości od przedmiotów łatwopalnych np. gałęzi, drewnianych płotów lub podłóg, paliwa itp.
- ✓ Wyłączaj dopływ gazu po każdym użyciu.
- ✓ Wszelkie modyfikacje produktu, niewłaściwe użytkowanie lub nieprzestrzeganie instrukcji mogą być niebezpieczne oraz powodować utratę gwarancji.
- ✓ Sprawdzaj grill pod kątem wycieków oraz szczelności węży przy każdorazowym użytkowaniu grilla oraz ponownym podłączaniu butli z gazem!
- ✓ Grillowana żywność powinna być rozłożona równomiernie na całym ruszcie.
- ✓ Nigdy nie przemieszczać grilla, gdy jest już rozpalony - grozi poparzeniem lub pożarem!
- ✓ Nigdy nie pozostawiać rozpalonego rusztu bez dozoru! Dzieci i zwierzęta muszą przebywać w bezpiecznej odległości! Grill mogą obsługiwać wyłącznie osoby trzeźwe!
- ✓ Należy zwrócić szczególną ostrożność na gorące lub ostre części grilla.
- ✓ Nie dotykać urzadzenia nieosłoniętą dłonią.
  Podczas użytkowania używać rękawicy ochronnej i okularów ochronnych. Nie nachylać nigdy twarzy nad paleniskiem, chronić ubranie i włosy od kontaktu z ogniem.
- ✓ Butli z gazem nie należy umieszczać bezpośrednio pod grillem.
- ✓ Jeżeli poczujesz zapach gazu, zamknij jego dopływ na butli gazowej!
- ✓ Nie używaj aerozoli w pobliżu grilla gazowego!
- ✓ Nie przykrywaj grilla dopóki całkowicie nie ostygnie.
- ✓ Nie używać wody do gaszenia tłuszczu!
- ✓ Przed rozpaleniem należy otworzyć hak grilla. Zachowaj ostrożność, ponieważ wewnątrz znajduje się gorąca para, uwalniana z wnętrza po otwarciu!
- ✓ Przed przystąpieniem do złożenia urządzenia prosimy zapoznać się z niniejszą instrukcją w celu przeprowadzenia prawidłowego montażu.
- ✓ Przy użytkowaniu grilla zaleca się zabezpieczenie obecności sprzętu gaśniczego odpowiedniego typu.
- ✓ **Produkt nie jest zabawką i nie może być używany przez dzieci.**

Instrukcja rozpalenia grilla

1. Otwórz pokrywę grilla przed próbą zapalenia palników.
2. Przekręć wszystkie pokrętła sterujące zgodnie z ruchem wskazówek zegara do pozycji „OFF".
3. Podłącz regulator do butli z gazem. Ustaw regulator w pozycji „ON". Za pomocą wody z mydłem sprawdź, czy nie ma wycieku gazu między butlą a regulatorem.
4. Naciśnij przednie lewe pokrętło sterujące i przytrzymuj je, jednocześnie przekręcając w lewo do pozycji „HIGH" (słychać kliknięcie), co zapali lewy palnik. Sprawdź, czy palnik się zapalił. W przeciwnym razie powtórz ten proces.
5. Jeśli palnik nie zapali się po ponownej próbie, odczekaj 5 minut i powtórz krok 4.
6. Wyreguluj ciepło, przekręcając pokrętło do pozycji High/Low.
7. Jeśli palnik się nie zapala, zapal urządzenie zapałką, używając otworu do zapalania z boku urządzenia. Skonsultuj się ze sprzedawcą w celu naprawy zapłonu.
8. Aby zapalić pozostałe palniki w kolejności od lewej do prawej, powtórz krok 4. Kanał krzyżowy między palnikami zapali sąsiedni palnik.
9. Aby wyłączyć grill, przekręć zawór butli lub przełącznik regulatora do pozycji „OFF", a następnie przekręć pokrętło sterujące na urządzeniu zgodnie z ruchem wskazówek zegara do pozycji „OFF".

PROBLEM	MOŻLIWA PRZYCZYNA	ROZWIĄZANIE
Palniki nie zapalają się przy użyciu systemu zapłonowego	1. Butla z gazem jest pusta 2. Wadliwy regulator 3. Zablokowania w palniku 4. Zablokowania w dyszach gazowych lub wężu gazowym 5. Luźny lub odłączony przewód przy elektrodzie lub jednostce zapłonowej 6. Uszkodzona elektroda lub przewód/ wadliwy przycisk zapłonu	1. Wymień na pełną butlę 2. Sprawdź lub wymień regulator 3. Wyczyść palnik 4. Wyczyść dysze i wąż gazowy 5. Podłącz ponownie przewód 6. Wymień elektrodę i przewód/ wymień zapalnik
Palnik nie zapala się za pomocą zapałki	1. Butla z gazem jest pusta 2. Wadliwy regulator 3. Zablokowania w palniku 4. Zablokowania w dyszach gazowych lub wężu gazowym	1. Wymień na pełną butlę 2. Sprawdź lub wymień regulator 3. Wyczyść palnik 4. Wyczyść dysze i wąż gazowy
Niski płomień lub cofanie się płomienia do rury palnika (ogień w rurze palnika - może być słyszalny syk lub ryk)	1. Butla z gazem jest za mała 2. Zablokowania w palniku 3. Zablokowania w dyszach gazowych lub wężu gazowym 4. Wietrzne warunki	1. Użyj większej butli 2. Wyczyść palnik 3. Wyczyść dysze i wąż gazowy 4. Używaj grilla w bardziej osłoniętym miejscu

Importer/producent zastrzega sobie prawo do dokonywania modyfikacji i zmian w instrukcji.

PL

BBQ8090

BBQ MEETING

LISTA CZĘŚCI

1		X1	A	M6X13	X2
2		X1	B	M6X55	X4
3		X1	C	M6	X8
4		X1	E		X2
5		X1	F	M6*7	X8
6		X1	G	M6*13	X34
7		X2			
8		X2			
9		X1			
10		X1			
11		X1			
12		X2			
13		X1			
14		X2			
15		X2			
16		X2			
17		X2			
18		X2			

BBQ8090

1

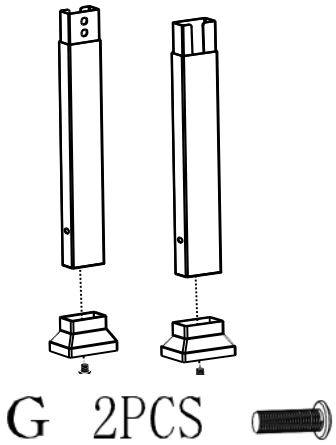

2

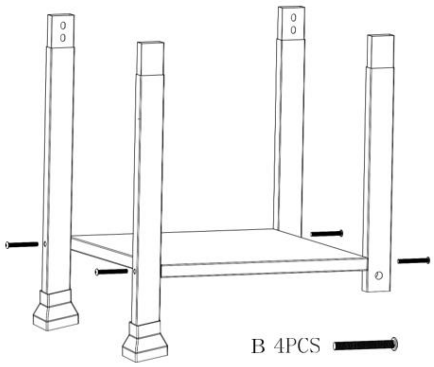

3

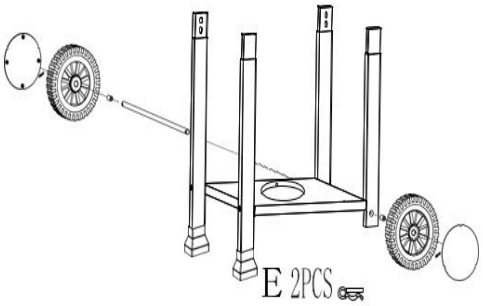

4

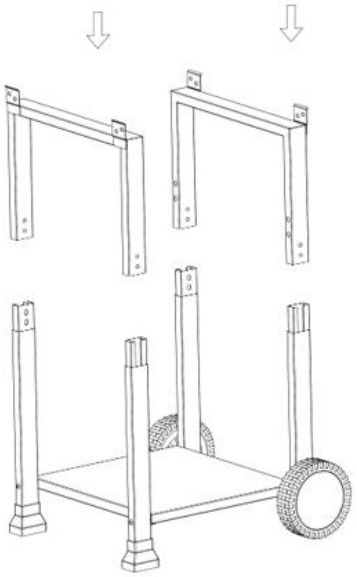

5

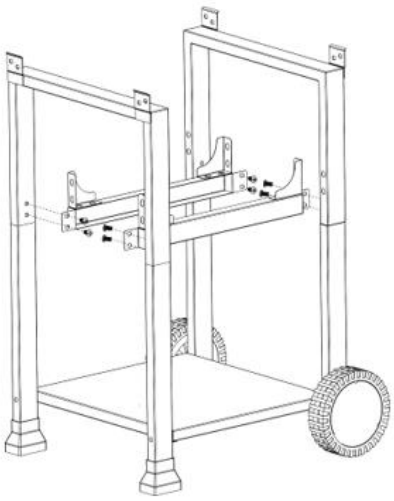

G 8PCS
C 8PCS

6

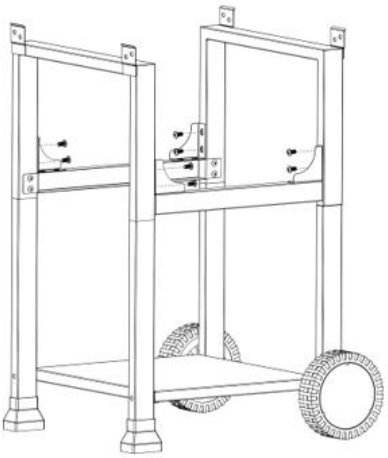

G 8PCS

7

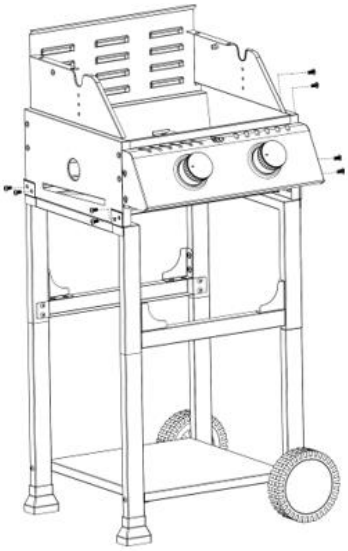

G 8PCS

8

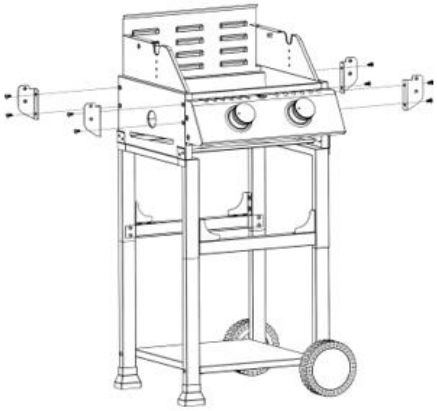

G 8PCS

9

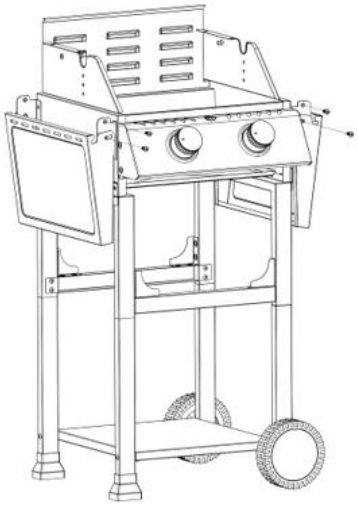

F 4PCS

BBQ8090

10

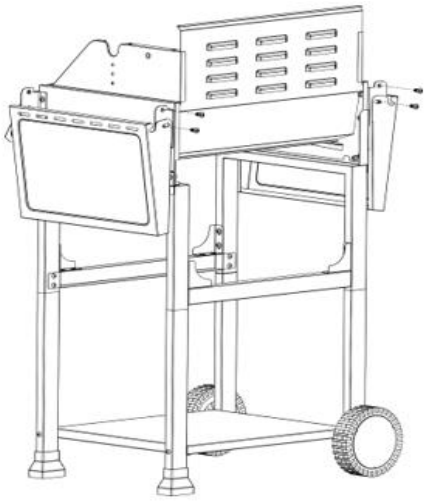

F 4PCS

11

A 2PCS

12

13

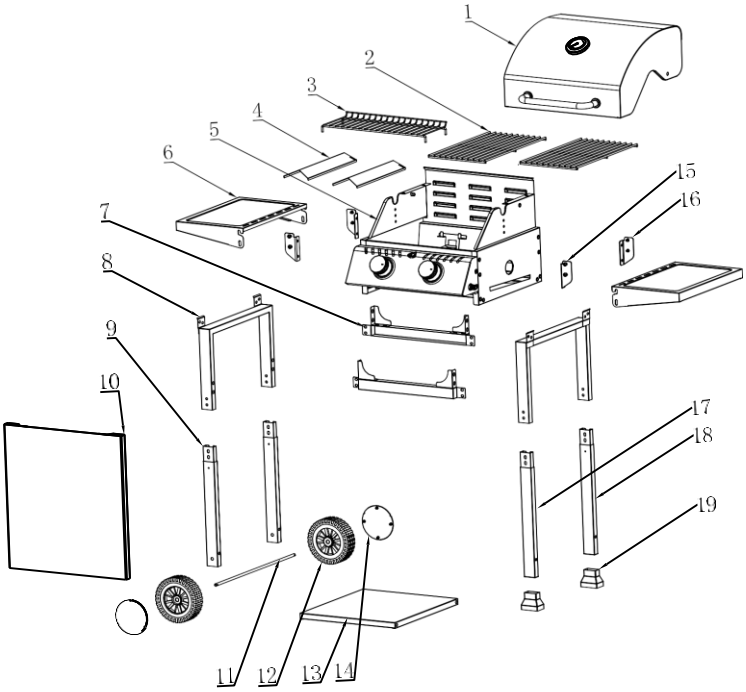

Importer:
CHOMIK S.J.
ul. Cegielniana 114
32-420 Gdów
Phone: +48 122514027
www.chomik.pl

Instruction of use
BBQ8090

PLEASE READ THE INSTRUCTIONS BEFORE STARTING WORK!

EXERCISE PARTICULAR CAUTION!

Safety rules

- ✓ The device is intended for individual use in the garden.
- ✓ The grill must never be used indoors!
- ✓ Place the grill on a flat, level, hard, non-flammable, and stable surface that provides the required load-bearing capacity, in an area sheltered from strong wind.
- ✓ Always place the grill at a safe distance from flammable objects such as branches, wooden fences or floors, fuel, kindling, etc.
- ✓ Do not place the device under overhanging eaves, near open doors or windows.
- ✓ Use only charcoal or charcoal briquettes without additives for grilling.
- ✓ WARNING! Do not use alcohol or gasoline to ignite or re-ignite after the fire has gone out!
- ✓ At first use, the grill should be preheated and the fuel kept in the form of embers for at least 30 minutes before placing food on the grill.
- ✓ Do not cook food until the fuel is covered with a layer of ash!
- ✓ Grilled food should be evenly distributed over the entire grill.
- ✓ Never move the grill when it is lit to avoid burns or fire!
- ✓ Never leave a lit grill unattended! Keep children and pets at a safe distance! Only sober persons may operate the grill!
- ✓ Pay particular attention to hot or sharp parts of the grill.
- ✓ Do not touch the grill with an unprotected hand. Use protective gloves and goggles during use. Never lean your face over the fire pit; protect clothing and hair from contact with fire.
- ✓ Be especially careful when adding fuel to a burning grill!
- ✓ Do not use water to extinguish the grill! Sand is recommended.
- ✓ Always ensure the grill is completely cold before removing ash or finishing work. Removing ash or moving the grill while hot can cause burns or fire!
- ✓ Do not use water to extinguish burning fat!
- ✓ Do not allow charcoal to collect directly against the inner walls of the grill, as this shortens the device's lifespan. Fuel should be centrally placed only on the charcoal grate.
- ✓ Store extinguished ash and unburned charcoal away from flammable objects and structures. Before assembling the grill, please read this instruction for proper assembly. Never use bituminous coal!
- ✓ When using the grill, it is recommended to have appropriate fire extinguishing equipment on hand.
- ✓ **The product is not a toy and should not be used by children.**

Lighting instruction

1. Open the hood of the barbecue before attempting to light the burners.

2. Turn all the control knobs clockwise to “OFF” position.

3. Connect the regulator to the gas bottle. Turn the gas supply “ON” at the regulator. Check with the use of soapy water for any gas leakage between the bottle and the regulator.

4. Push down the front left control knob and keep pressing whilst turning anti-clockwise to the “HIGH” position (a clicking sound is heard), this will light the left hand burner. Observe if the burner has lit. If not repeat this process.

5. If the burner has not lit after retrying wait 5 minutes and repeat step 4.

6. Adjust the heat by turning the knob to the High/Low position.

7. If the burner does not light. Light the appliance with a match using the lighting hole in the side of the appliance. Consult your gas dealer to rectify the ignition.

8. To light the remaining burners in sequence from left to right, and repeat 4 above. The crosslighting channel between the burners will light the burner adjacent to it.

9. To turn the barbecue off, turn the cylinder valve or regulator switch to the ‘OFF’ position and then turn the control knob on the appliance clockwise to the ‘OFF’ position.

PROBLEM	POSSIBLE CAUSE	SOLUTION
Burners will not light using the ignition system	1. LP gas cylinder is empty 2. faulty regulator 3.obstructions in burner 4. obstructions in gas jets or gas hose 5. electrode wire loose or disconnected on electrode or ignition unit 6. electrode or wire is damaged faulty pushbutton igniter	1. replace with full cylinder 2. have regulator checked or replace 3. clean burner 4. clean jets and gas hose 5.reconnect wire 6.change electrode and wire change igniter
Burner will not light with a match	1. LG gas cylinder is empty 2. Faulty regulator 3.Obstructions in burner 4.Obstructions in gas jets or gas hose	1. Replace with full cylinder 2. Have regulator checked or replace 3. Clean burner 4. Clean jets and gas hose
Low flame or flashback (fire in burner tube-a hissing or roaring noise may be heard)	1.LP gas cylinder too small 2.Obstructions in burner 3.Obstructions in gas jets or gas hose 4.Windy conditions	1. Use larger cylinder 2. Clean burner 3. Clean jets and gas hose 4. Use BBQ in a more sheltered position

The importer/manufacturer reserves the right to make modifications and changes to the instructions.

EN

BBQ8090

BBQ MEETING

PARTS LIST

1		X1	A	M6X13	X2
2		X1	B	M6X55	X4
3		X1	C	M6	X8
4		X1	E		X2
5		X1	F	M6*7	X8
6		X1	G	M6*13	X34
7		X2			
8		X2			
9		X1			
10		X1			
11		X1			
12		X2			
13		X1			
14		X2			
15		X2			
16		X2			
17		X2			
18		X2			

BBQ8090

BBQ MEETING

1

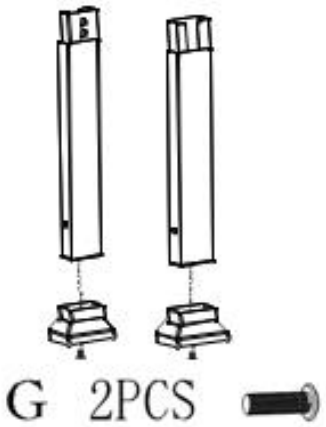

2

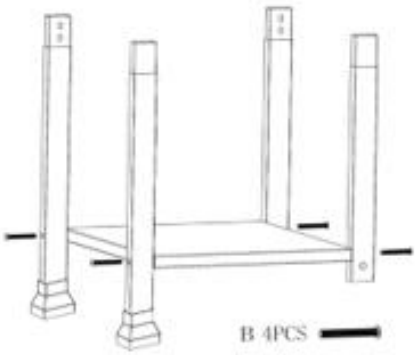

3

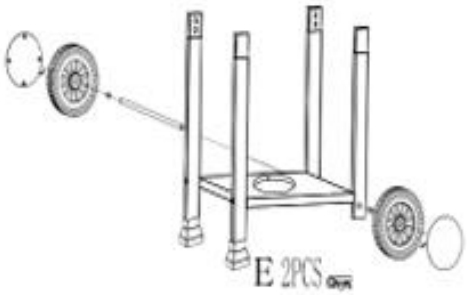

4

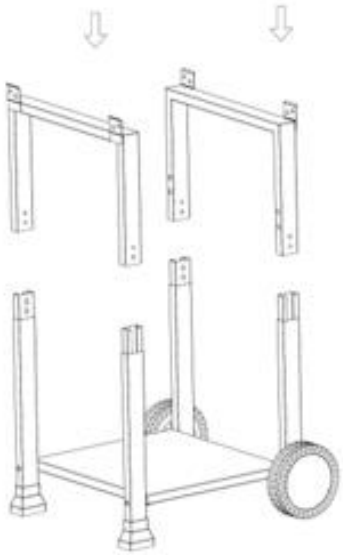

5

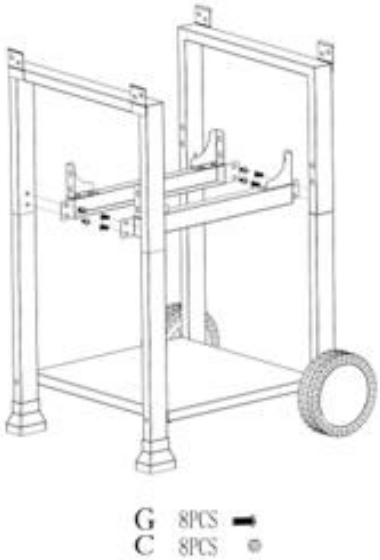

6

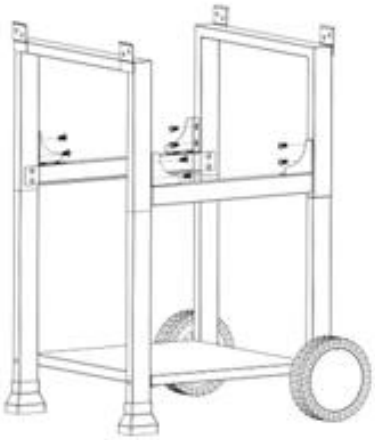

7

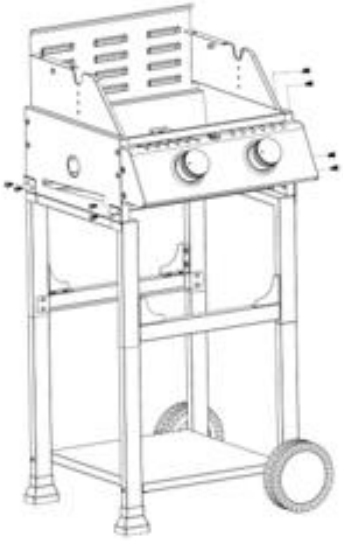

8

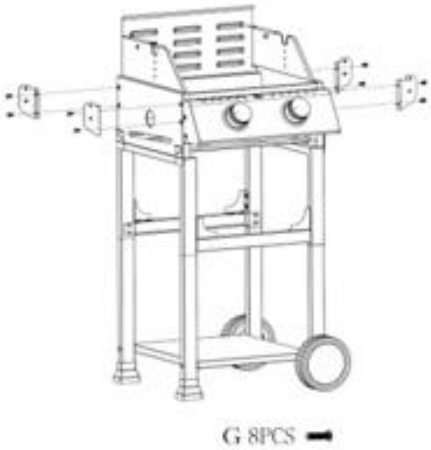

9

BBQ8090

10

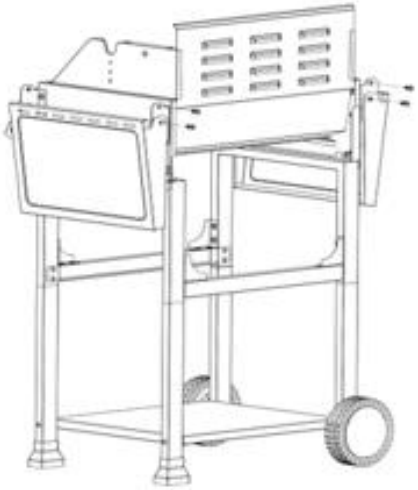

F 4PCS

11

A 2PCS

12
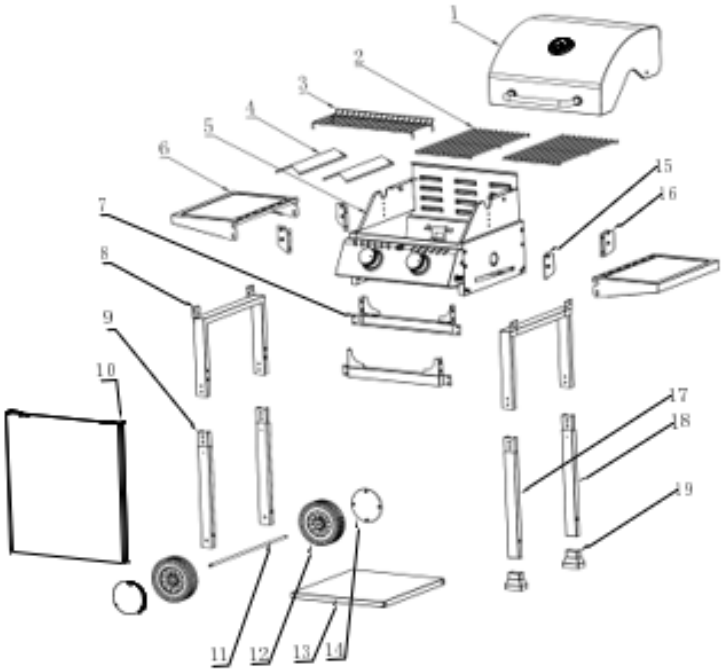
13