YATO®

YT-85590

PL GLEBOGRYZARKA SPALINOWA
EN GASOLINE TILLER
DE BENZIN-BODENHACKE
RU БЕНЗИНОВЫЙ КУЛЬТИВАТОР
UA БЕНЗИНОВИЙ КУЛЬТИВАТОР
LT BENZININIS KULTIVATORIUS
LV BENZĪNA ZEMES FRĒZE
CZ MOTOROVÝ KULTIVÁTOR
SK BENZÍNOVÝ KULTIVÁTOR
HU BENZINES KAPÁLÓGÉP
RO MOTOSAPĂ PE BENZINA
ES MOTOAZADA GASOLINA
FR MOTOBINEUSE AVEC MOTEUR À COMBUSTION
IT MOTOZAPPA A BENZINA
NL TUINFREES OP BENZINE
GR ΣΚΑΠΤΙΚΌ ΒΕΝΖΊΝΗΣ
BG БЕНЗИНОВА МОТОФРЕЗА
PT MOTOENXADA A GASOLINA
HR MOTORNA KOPAČICA
AR الحارث البنزين

CE

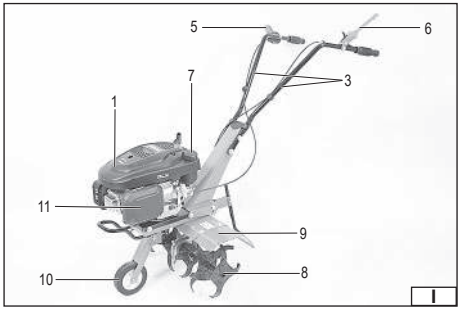
5
6
7
3
1
11
9
10
8
I

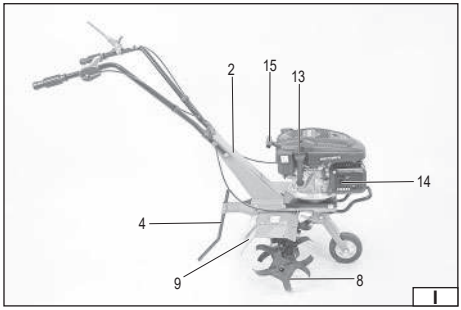
2
15
13
14
4
9
8
I

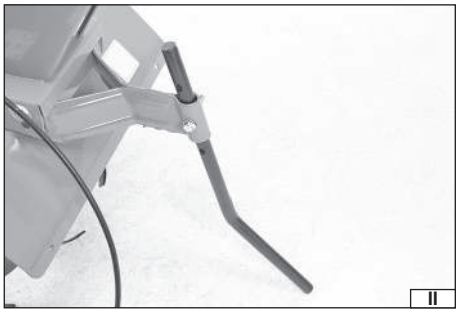
II

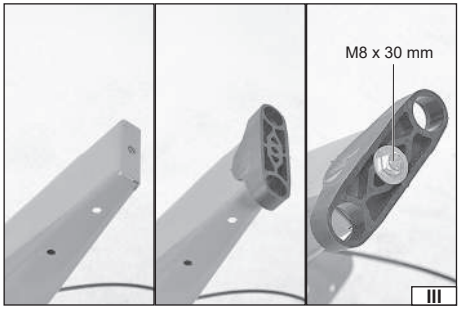
M8 x 30 mm
III

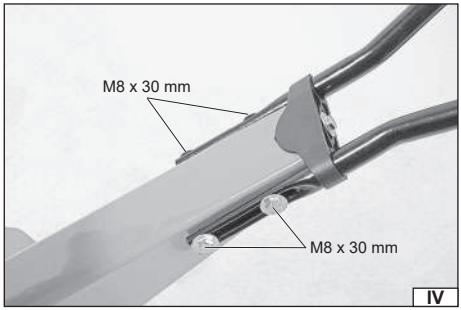
M8 x 30 mm
M8 x 30 mm
IV

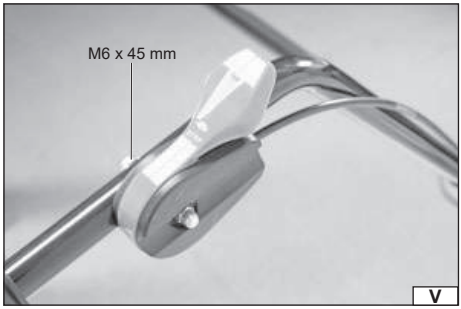
M6 x 45 mm
V

VI

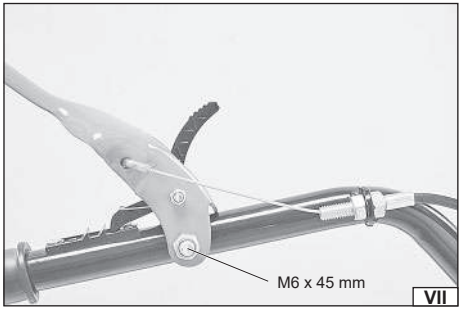
M6 x 45 mm
VII

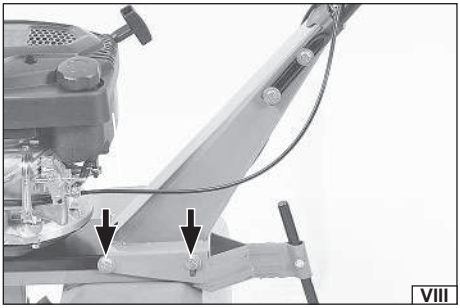
VIII

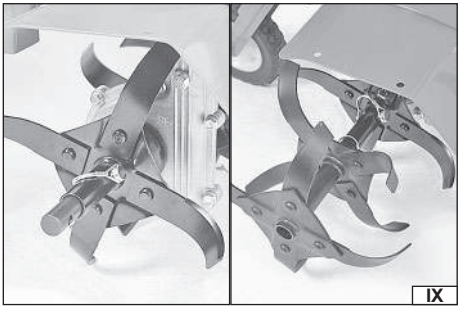
IX

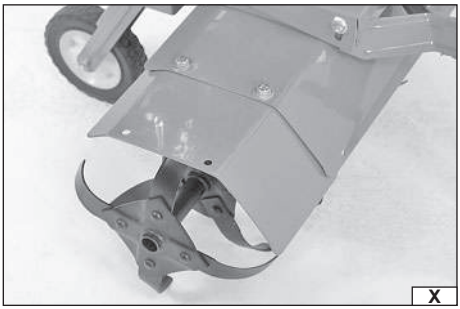
X

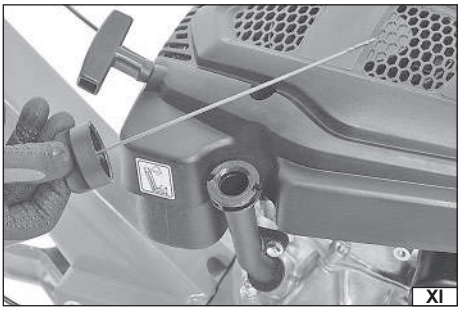
XI

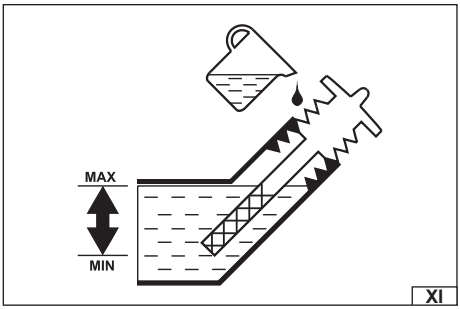

XI

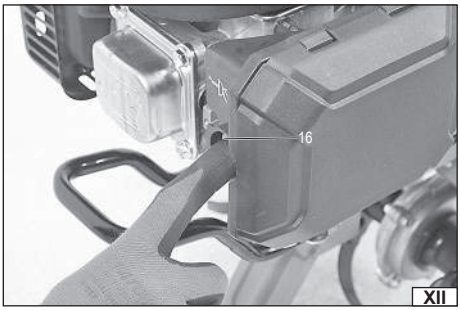

XII

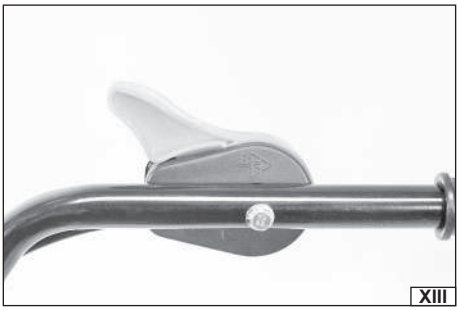
XIII

XIV

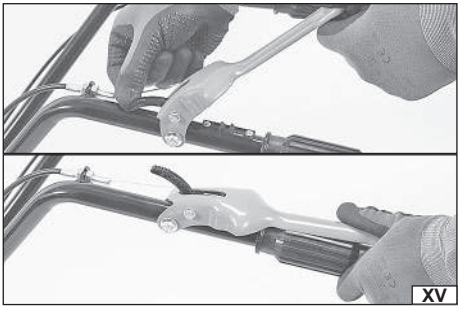
XV

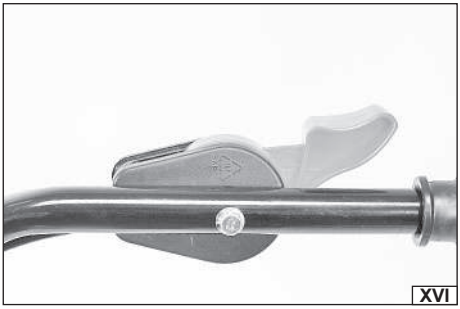
XVI

XVII

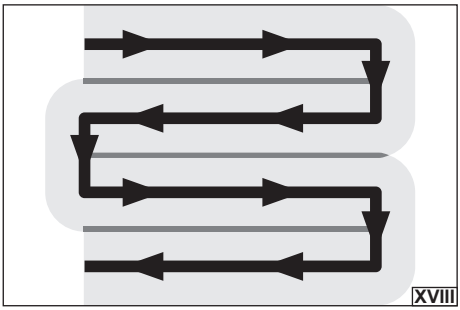
XVIII

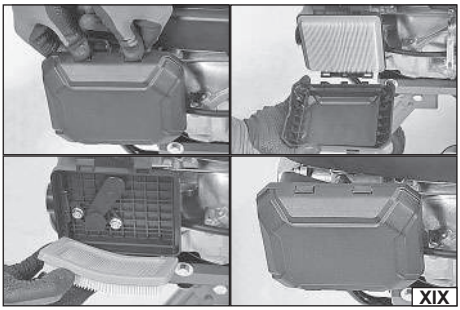
XIX

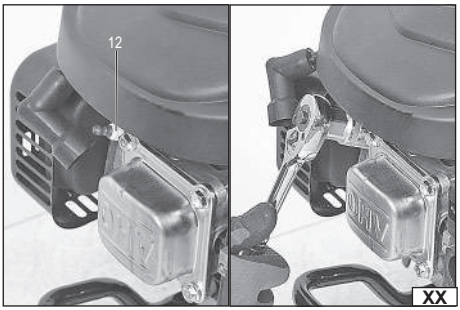

XX

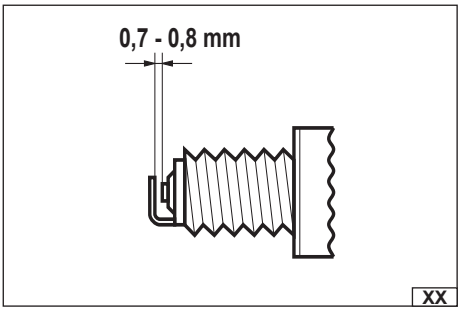

XX

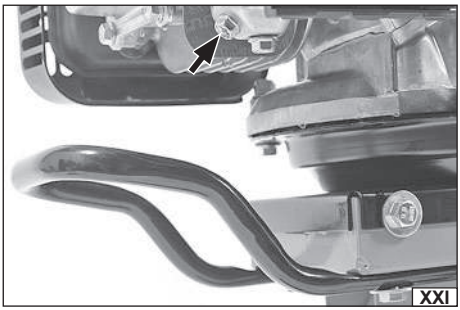
XXI

PL

1. silnik
2. wspornik uchwytu
3. rękojeść
4. ogranicznik głębokości
5. dźwignia przepustnicy
6. dźwignia napędu ostrzy
7. korek wlewu paliwa
8. noże
9. osłona noży
10. koło pomocnicze
11. filtr powietrza
12. świeca zapłonowa
13. wlew oleju
14. tłumik i rura wydechowa
15. linka startowa
16. pompka paliwa

EN

1. engine
2. handle bracket
3. handle grip
4. depth limiter
5. throttle lever
6. blades' drive lever
7. fuel filler cap
8. blades
9. blades' guard
10. auxiliary wheel
11. air filter
12. sparking plug
13. oil filler
14. silencer and exhaust pipe
15. starter pull cord
16. fuel pump

DE

1. Motor
2. Griffbügel
3. Haltegriff
4. Tiefenanschlag
5. Drosselhebel
6. Klingenantriebshebel
7. Tankdeckel
8. Klingen
9. Messer-Schutzabdeckung
10. Hilfsrad
11. Luftfilter
12. Zündkerze
13. Öleinfüllstutzen
14. Schalldämpfer und Auspuffrohr
15. Starterseil
16. Kraftstoffpumpe

RU

1. двигатель
2. кронштейн держателя
3. рукоятка
4. ограничитель глубины
5. рычаг дроссельной заслонки
6. рычаг привода лезвий
7. пробка топливозаливной горловины
8. лезвия
9. кожух лезвий
10. вспомогательное колесо
11. воздушный фильтр
12. свеча зажигания
13. заливная горловина масла
14. глушитель выхлопная труба
15. пусковой тросик
16. топливный насос

UA

1. двигун
2. кронштейн тримача
3. рукоятка
4. обмежувач глибини
5. важіль дросельної заслінки
6. важіль приводу лез
7. пробка заливного отвору паливного баку
8. леза
9. кожух лез
10. допоміжне колесо
11. повітряний фільтр
12. свічка запалювання
13. заливна горловина масла
14. глушник та вихлопна труба
15. пусковий тросик
16. насос для палива

LT

1. variklis
2. laikiklio gembė
3. laikiklis
4. gylio ribotuvas
5. droselio svirtis
6. peilių pavaros svirtis
7. kuro užpildo dangtelis
8. peiliai
9. peilių dangtis
10. pagalbiniai rateliai
11. oro filtras
12 uždegimo žvakė
13. alyvos įpylimo anga
14. duslintuvas ir išleidimo vamzdis
15. užvedimo virvė
16. kuro siurblys

LV

1. dzinējs
2. roktura balstenis
3. rokturis
4. dziļuma ierobežotājs
5. droseļvārsta svira
6. asmeņu piedziņas svira
7. degvielas ielietnes korķis
8. asmeņi
9. asmeņu pārsegs
10. palīgrītenis
11. gaisa filtrs
12. aizdedzes svece
13. eļļas ielietne
14. trokšņa slāpētājs un izplūdes caurule
15. startera trose
16. degvielas sūknis

CZ

1. motor
2. držák rukojeti
3. rukojeť
4. omezovač hloubky
5. páka sytiče
6. páka pohonu nože
7. víčko palivové nádrže
8. nože
9. kryt nože
10. pomocné kolo
11. vzduchový filtr
12. zapalovací svíčka
13. plnicí hrdlo oleje
14. tlumič výfuku a výfukové potrubí
15. startovací lanko
16. palivové čerpadlo

SK

1. motor
2. vzpera rúčky
3. rukoväť
4. obmedzovač hĺbky
5. páka klapky (plynu)
6. páka pohonu čepelí
7. zátka hrdla palivovej nádrže
8. čepele
9. kryt nožov
10. pomocné koleso
11. vzduchový filter
12. zapaľovacia sviečka
13. hrdlo olejovej nádrže
14. tlmič a výfuk
15. štartovacie lanko
16. palivové čerpadlo

HU

1. motor
2. fogantyútartó
3. markolat
4. mélységhatároló
5. folytószelep-kar
6. késhajtó-kar
7. üzemanyagbetöltő sapka
8. kések
9. kések védőburkolata
10. segédkerék
11. légszűrő
12. gyújtógyertya
13. olajbetöltő nyílás
14. hangtompító és kipufogócső
15. indítókötél
16. üzemanyag szivattyú

RO

1. motor
2. bridă mâner
3. mâner de prindere
4. limitator al adâncimii
5. manetă accelerație
6. manetă de acționare a lamelor
7. bușon umplere combustibil
8. lame
9. apărătoare lame
10. roată auxiliară
11. filtru de aer
12. bujie
13. filtru de ulei
14. tobă de eșapament cu amortizor de zgomot
15. coardă demaror
16. pompă de carburant

ES

1. motor
2. soporte del mango
3. empuñadura
4. tope de profundidad
5. palanca del acelerador
6. palanca de accionamiento de las hojas
7. tapón del depósito de combustible
8. cuchillas
9. protección de cuchillas
10. rueda auxiliar
11. filtro de aire
12. bujía de encendido
13. boca de entrada de aceite
14. silenciador y tubo de escape
15. cable de arranque
16. bomba de combustible

FR

1. moteur
2. support de poignée
3. poignée
4. limiteur de profondeur
5. manette d'accélération
6. manette d'entraînement des lames
7. bouchon de remplissage de carburant
8. lames
9. protecteurs des lames
10. roues auxiliaires
11. filtre d'air
12. bougie d'allumage
13. cheminée de remplissage d'huile
14. silencieux et tuyau d'échappement
15. cordon de démarrage
16. pompe de carburant

IT

1. motore
2. staffa del supporto
3. impugnatura
4. limitatore di profondità
5. leva di accelerazione
6. leva di azionamento lame
7. tappo di rifornimento
8. lame
9. protezione delle lame
10. ruota ausiliaria
11. filtro dell'aria
12. candela di accensione
13. bocchettone di riempimento olio
14. silenziatore e tubo di scarico
15. corda di avviamento
16. pompa del carburante

NL

1. motor
2. handgreepbeugel
3. handvat
4. dieptebegrenzer
5. gashendel
6. hendel mesaandrijving
7. tankdop
8. messen
9. messenafdekking
10. hulpwiel
11. luchtfilter
12. bougie
13. olievulgat
14. demper en uitlaatpijp
15. startkoord
16. brandstofpomp

GR

1. κινητήρας
2. βραχίονας χειρολαβής
3. λαβή
4. περιοριστής βάθους
5. μοχλός γκαζιού
6. μοχλός συμπλέκτη
7. καπάκι πλήρωσης καυσίμου
8. λεπίδες
9. προστατευτικό λεπίδων
10. βοηθητικός τροχός
11. φίλτρο αέρα
12. μπουζί
13. στόμιο πλήρωσης λαδιού
14. σιγαστήρας και σωλήνας εξάτμισης
15. σχοινί εκκίνησης
16. αντλία καυσίμου

BG

1. двигател
2. подпора за дръжката
3. ръкохватка
4. ограничител на дълбочината
5. лост на газта
6. лост за задвижване на ножовете
7. капачка на резервоара за гориво
8. ножове
9. защита на ножовете
10. спомагателно колело
11. въздушен филтър
12. запалителна свещ
13. отвор за масло
14. ауспух и изпускателна тръба
15. стартово въже
16. горивна помпа

PT

1. motor
2. suporte da pega
3. punho
4. limitador de profundidade
5. alavanca do acelerador
6. alavanca de acionamento da lâmina
7. tampa do reservatório de combustível
8. lâminas
9. proteção de lâminas
10. roda auxiliar
11. filtro de ar
12. vela de ignição
13. entrada do reservatório de óleo
14. silenciador e tubo de escape
15. cabo de arranque
16. bomba de combustível

HR

1. motor
2. držač ručke
3. ručka
4. dubinomjer
5. poluga gasa
6. poluga pogona noža
7. čep za gorivo
8. noževi
9. poklopac noževa
10. pomoćni kotač
11. filtar zraka
12. svjećica
13. punilo za ulje
14. prigušivač i ispušna cijev
15. početna linija
16. pumpa za gorivo

AR

١. المحرك
٢. دعامة المقبض
٣. المقبض
٤. محدد العمق
٥. ذراع الخانق
٦. رافعة محرك الشفرة
٧. غطاء فتحة تعبئة الوقود
٨. السكاكين
٩. غطاء السكاكين
١٠. عجلة مساعدة
١١. مرشح الهواء
١٢. شمعة الإشعال
١٣. فتحة تعبئة الزيت
١٤. كاتم الصوت وماسورة العادم
١٥. حبل بدء التشغيل
١٦. مضخة الوقود

Przeczytać instrukcję
Read the operating instruction
Bedienungsanleitung durchgelesen
Прочитать инструкцию
Прочитать інструкцію
Perskaityti instrukciją
Jālasa instrukciju
Přečtet návod k použití
Prečítať návod k obsluhe
Olvasni utasítást
Citești instrucțunile
Lea la instrucción
Lisez la notice d'utilisation
Leggere il manuale d'uso
Lees de instructies
Διαβάστε τις οδηγίες χρήσης
Прочетете ръководството
Ler as presentes instruções
Pročitajte priručnik
اقرأ الدليل

Używaj gogle ochronne
Wear protective goggles
Schutzbrille verwenden
Пользоваться защитными очками
Користуйтесь захисними окулярами
Vartok apsauginius akinius
Jālieto drošības brilles
Používej ochranné brýle
Používaj ochranné okuliare
Használjon védőszemüveget!
Intrebuințează ochelari de protejare
Use protectores del oído
Portez des lunettes de protection
Utilizzare gli occhiali di protezione
Draag een veiligheidsbril
Χρησιμοποιήστε τα γυαλιά προστασίας
Използвайте защитни очила
Usar óculos de proteção
Koristite zaštitne naočale
استخدم نظارات السلامة

Używać ochrony słuchu
Wear hearing protectors
Tragen Sie Gehörschutz
Пользоваться средствами защиты слуха
Користуйтесь засобами захисту слуху
Vartoti ausines klausai apsaugotí
Jālieto dzirdes drošības līdzekļu
Používej chrániče sluchu
Používaj chrániče sluchu
Használjon fülvédőt!
Intrebuințează antifoane
Use protectores de la vista
Portez une protection auditive
Utilizzare i dispositivi di protezione dell'udito
Draag gehoorbescherming
Χρησιμοποιήστε τις ωταστίδες
Използвайте средства за защита на слуха
Use proteção auditiva
Nosite zaštitu za sluh
قم بارتداء واقي السمع

Zachować odległość o obracających się części.
Keep away from rotating parts.
Halten Sie den Abstand von rotierenden Teilen.
Соблюдать расстояние от вращающихся частей.
Тримайте дистанцію від деталей, що обертаються.
Laikykitės atokiau nuo besisukančių dalių.
Ievērojiet atbilstošu attālumu no rotējošām daļām.
Udržujte odstup od rotujících částí.
Udržiavajte bezpečnú vzdialenosť od rotujúcich častí.
Tartson kellő távolságot a forgó alkatrészektől.
Feriți corpul de componentele rotative.
Manténgase alejado de las partes giratorias.
Garder la distance des pièces en rotation.
Mantenere la distanza dalle parti rotanti.
Houd afstand tot draaiende onderdelen.
Κρατήστε απόσταση από τα περιστρεφόμενα εξαρτήματα.
Спазвайте дистанция от въртящи се части.
Mantenha a distância das peças rotativas.
Budite na udaljenosti od rotirajućih dijelova.
قراوتلا ءاجزلا نم ةفاسم ىلع ظفاح.

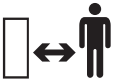

Pozostawać z dala od osób postronnych
Stay away from bystanders
Die unbefugten Personen fern halten
Хранить вдали от посторонних лиц
Перебувати здаля від посторонніх осіб
Dirbti saugiame atstume nuo pašalinių asmenų
Atstāties tālu no nepiederošām personām
Dodržovat bezpečnou vzdálenost od druhých osob
Dodržiavať bezpečnú vzdialenosť od ostatných osôb
Az illetéktelen személyektől távol tárolja
Menține distanță față de persoane lăturalnice
Manténgase lejos de los terceros
Restez à l'écart des passants
Stai lontano dagli astanti
Blijf uit de buurt van omstanders
Μείνετε μακριά από τους παρευρισκόμενους
Стойте далеч от минувачи
Fique longe de espectadores
Klonite se promatrača
ابتعد عن المتفرجين

Hałas - moc L_{wA}
Noise - power L_{wA}
Lärm – Leistung L_{wA}
Сила шума L_{wA}
Сила шуму L_{wA}
Triukšmas - galia L_{wA}
Trokšņa līmenis - jauda L_{wA}
Hluk – výkon L_{wA}
Hluk – výkon L_{wA}
Zaj - L_{wA} teljesítmény
Zgomotul - puterea L_{wA}
Ruido - potencia L_{wA}
Bruit - puissance L_{wA}
Rumore - potenza L_{WA}
Lawaai - vermogen L_{wA}
Θόρυβος - ισχύς L_{wA}
Шум - мощност L_{wA}
Ruído - potência L_{wA}
Buka - snaga L_{wA}
الضوضاء - استطاعة L_{wA}

Wyłączyć silnik i wyciągnąć przewody świec zapłonowych przed rozpoczęciem czynności obsługowych lub naprawczych
Switch off the engine and remove the spark plug wires before starting any maintenance or repair work
Stellen Sie den Motor ab und ziehen Sie die Zündkerzenkabel ab, bevor Sie mit Wartungs- oder Reparaturarbeiten beginnen
Перед началом технического обслуживания или ремонта выключите двигатель и снимите провода свечей зажигания
Перед початком робіт з технічного обслуговування або ремонту вимкніть двигун і витягніть проводи свічок запалювання
Prieš pradėdami techninės priežiūros ar remonto darbus, išjunkite varikį ir ištraukite uždegimo žvakės laidus
Pirms apkopes vai remonta darbu sākšanas izslēdziet dzinēju un atvienojiet aizdedzes sveču kabeļus
Před zahájením jakékoli údržby nebo opravy vypněte motor a vytáhněte vodiče zapalovacích svíček
Predtým, než začnete vykonávať akékoľvek činnosti súvisiace s používaním, údržbou alebo opravou stroja, vypnite motor a odpojte káble zapaľovacích sviečok.
A karbantartási vagy javítási munkák megkezdése előtt állítsa le a motort, és húzza ki a gyújtógyertyavezetékeket
Opriți motorul și desfaceți cablurile bujiei înainte de a începe orice activitate de întreținere sau reparații
Apague el motor y retire los cables de las bujías antes de iniciar cualquier trabajo de mantenimiento o reparación
Coupez le moteur et retirez les fils de bougie d'allumage avant de commencer tout travail d'entretien ou de réparation
Spegnere il motore e rimuovere i cavi delle candele di accensione prima di iniziare qualsiasi intervento di manutenzione o di riparazione
Schakel de motor uit en verwijder de bougiekabels voordat u begint met onderhoud of reparatie
Σβήστε τον κινητήρα και αφαιρέστε τα καλώδια των μπουζί πριν ξεκινήσετε οποιαδήποτε εργασία συντήρησης ή επισκευής
Изключете двигателя и извадете кабелите на запалителните свещи, преди да започнете каквато и да е работа по поддръжка или ремонт
Desligue o motor e retire os cabos das velas de ignição antes de iniciar qualquer trabalho de manutenção ou reparação
Isključite motor i izvucite žice svjećice prije početka bilo kakvih radova na održavanju ili popravku
قم بإيقاف تشغيل المحرك وازل أسلاك شمعة الإشعال قبل البدء بإجراءات الصيانة أو الإصلاح

Strzec się wyrzucanych przedmiotów
Beware of ejected objects.
Vorsicht vor springenden Gegenständen.
Остерегайтесь выбрасываемых предметов
Остерігайтеся предметів, що викидаються
Saugokitės išmetamų daiktų
Sargieties no izsviežamiem priekšmetiem.
Pozor na odhozené předměty
Dávajte pozor na prípadné vymršťované predmety
Óvakodjon a kidobott tárgyaktól
Feriţi-vă de obiectele care pot fi proiectate.
Tenga cuidado con los elementos expulsados
Méfiez-vous des articles mis au rebut
Attenzione agli elementi proiettati
Pas op voor weggegooide voorwerpen
Προσοχή για αντικείμενα που εκτοξεύονται
Пазете се от изхвърляни предмети
Cuidado com os objetos lançados
Čuvajte se izbacivanih predmeta
احذر من المقذوفات

Ostrzeżenie!
Warning!
Warnung!
Внимание!
Увага!
Įspėjimas!
Brīdinājums!
Upozornění!
Varovanie!
Figyelmeztetés!
Avertizare!
¡Advertencia!
Avertissement
Avvertenza!
Waarschuwing!
Προειδοποίηση!
Внимание!
Aviso!
Upozorenje!
إتحذير

CHARAKTERYSTYKA PRODUKTU

Glebogryzarka spalinowa jest przeznaczona do spulchniania i kultywacji niewielkich powierzchni gleby. Znacznie ułatwia uprawę ziemi w ogródkach i na działkach. Kultywacja gleby jest realizowana za pomocą obracających się noży. Niedopuszczalne jest stosowanie glebogryzarki do uprawy większych powierzchni ziemi. Prawidłowa, niezawodna i bezpieczna praca maszyny jest zależna od właściwej eksploatacji, dlatego:

Przed przystąpieniem do pracy z narzędziem należy przeczytać całą instrukcję i zachować ją.

Za wszelkie szkody i obrażenia powstałe w wyniku używania maszyny niezgodnie z przeznaczeniem, nie przestrzegania przepisów bezpieczeństwa i zaleceń niniejszej instrukcji, dostawca nie ponosi odpowiedzialności. Używanie maszyny niezgodnie z przeznaczeniem powoduje także utratę praw użytkownika do gwarancji i rękojmi.

WYPOSAŻENIE

Glebogryzarka dostarczana jest w stanie kompletnym, ale przed pierwszym użyciem wymagany jest montaż.

DANE TECHNICZNE

Parametr	Jednostka miary	Wartość
Numer katalogowy		YT-85590
Masa	[kg]	33,5
Rodzaj paliwa		Benzyna bezołowiowa E10
Rodzaj oleju		SAE 15W-40
Pojemność zbiornika paliwa	[l]	0,9
Pojemność zbiornika oleju	[l]	0,5
Szerokość robocza	[mm]	360 / 600
Maks. głębokość robocza	[mm]	260
ilość cylindrów		1
ilość taktów		4
chłodzenie		Powietrzem
Typ świecy zapłonowej		F7RTC
Typ filtru powietrza		T327
Pojemność skokowa silnika	[cm^3]	166
Moc silnika	[kW]	2,9
Maksymalna prędkość obrotowa silnika	[min^{-1}]	3000
Hałas		
ciśnienie akustyczne	[dB (A)]	90,2 ± 2,15
moc L_{WA}	[dB (A)]	93 ± 1,5
Poziom drgań – lewa / prawa rękojeść	[m/s^2]	4,1 ± 1,5 / 5,2 ± 1,5

INSTRUKCJE BEZPIECZEŃSTWA

WAŻNE!
PRZED UŻYTKOWANIEM DOKŁADNIE PRZECZYTAJ
POZOSTAW DO PRZYSZŁEGO WYKORZYSTANIA

Instruktaż

Przeczytaj dokładnie instrukcje. Zapoznaj się z układami sterowniczymi i prawidłowym użytkowaniem urządzenia. Jeżeli będziesz przekazywał urządzenie kolejnej osobie zawsze dołącz do urządzenia instrukcję obsługi. Urządzenie zawsze powinno być użytkowane zgodnie z zaleceniami zawartymi w instrukcji obsługi.
Nigdy nie pozwalaj na obsługę urządzenia przez dzieci i osoby nie zapoznane z instrukcjami obsługi urządzenia. Przepisy krajowe mogą określać dokładnie wiek operatora.
Nigdy nie pracuj, gdy inne osoby, szczególnie dzieci lub zwierzęta domowe, są w pobliżu. Przed rozpoczęciem pracy wyznacz strefę bezpieczeństwa, do której nie będą miały wstępu osoby postronne i zwierzęta domowe.
Pamiętaj, że operator lub użytkownik jest odpowiedzialny za wypadki lub występujące zagrożenia wobec innych osób lub otoczenia.

Przygotowanie

Podczas pracy zawsze noś solidne obuwie i długie spodnie. Nie obsługuj urządzenia z bosą stopą lub w odkrytych sandałach.

Unikaj zniszczonego ubrania, które jest zbyt luźne lub które ma zwisające paski lub tasiemki. Luźne części odzieży mogą zostać pochwycone przez ruchome elementy urządzenia co może być przyczyną urazów.
Sprawdź dokładnie teren, na którym urządzenie będzie pracować i usuń wszystkie przedmioty które mogłyby dostać się do urządzenia. Pochwycone przedmioty mogą spowodować uszkodzenie urządzenia, mogą też zostać wyrzucone z dużą prędkością co stanowi zagrożenie dla operatora oraz otoczenia.
OSTRZEŻENIE – Benzyna jest łatwopalna:
- przechowuj paliwo w pojemnikach do tego zaprojektowanych,
- tankuj tylko na zewnątrz i nie pal podczas tankowania,
- dolewaj paliwo przed uruchomieniem silnika. Nigdy nie demontuj pokrywy zbiornika paliwa lub nie dolewaj paliwa jeżeli silnik pracuje lub jest gorący,
- jeżeli benzyna zostanie rozlana, nie próbuj uruchomić silnika, tylko przemieść maszynę z dala obszaru rozlania i unikaj tworzenia jakichkolwiek źródeł zapłonu do czasu aż opary benzyny rozproszą się,
- bezpiecznie wymieniaj zbiornik paliwa i pokrywę zbiornika.

Wymień uszkodzony tłumik. Praca z uszkodzonym tłumikiem jest nie tylko bardziej hałaśliwa, ale może być przyczyną pożaru, poparzeń i zatrucia spalinami.
Przed użyciem zawsze sprawdź czy noże, śruby i wyposażenie zespołu noży nie są zużyte lub uszkodzone. Wymień zużyte lub uszkodzone części w zestawach, w celu zachowania wyważenia. Zastąp uszkodzone lub nieczytelne tabliczki.

Użytkowanie
Nie używaj silnika w ograniczonej przestrzeni gdzie mogą się gromadzić opary niebezpiecznego tlenku węgla (czadu).
Pracuj tylko w świetle dziennym lub przy dobrym oświetleniu sztucznym. Niewłaściwe oświetlenie miejsca pracy może być przyczyną wypadków.
Zawsze upewnij się, że twoje nogi na pochyłości stoją pewnie.
Chodź, nigdy nie biegaj.
Pracuj w poprzek zbocza, nigdy w górę lub w dół. Zapanowanie nad urządzeniem stanie się o wiele łatwiejsze.
Zachowaj szczególną ostrożność przy zmianie kierunku jazdy na zboczu.
Nie pracuj na nadmiernie pochylonych zboczach.
Zwracaj szczególną uwagę przy cofaniu lub ciągnięciu urządzenia do siebie.
Nie zmieniaj ustawień regulatora silnika i nie przekraczaj maksymalnej prędkości silnika.
Wyłącz napęd elementu(w) tnącego(-y), jeżeli urządzenie należy przechylić podczas przemieszczania go po innych niż miejsce pracy powierzchniach i gdy jest transportowane do miejsca pracy i z powrotem.
Nie używaj urządzenia z uszkodzonymi osłonami lub obudowami oraz bez urządzenia zabezpieczającego, np. dołączonych osłon.
Włączaj silnik ostrożnie zgodnie z instrukcją, zwracając uwagę, czy stopy są z dala od elementu tnącego.
Nie przechylaj urządzenia podczas włączania silnika, z wyjątkiem sytuacji, gdy wymaga ono przechylenia podczas uruchamiania. W tym przypadku nie przechylaj więcej, niż to jest konieczne i podnoś tylko tę część, która jest z dala od operatora.
Nie trzymaj rąk i stóp w pobliżu obracających się części.
Nie przenoś urządzenia z włączonym silnikiem.
Zatrzymaj silnik i upewnij się, że wszystkie części ruchome zatrzymały:
Zatrzymaj urządzenie i upewnij się, że wszystkie części ruchome są nieruchome:
- za każdym razem, gdy odchodzisz od urządzenia,
- przed uzupełnieniem paliwa,
- przed sprawdzaniem, czyszczeniem lub naprawą urządzenia,
- po uderzeniu obcym przedmiotem. Sprawdź czy urządzenie nie jest uszkodzone i jeżeli jest to konieczne, dokonaj naprawy przed ponownym uruchomieniem i pracą urządzenia.

Jeżeli urządzenie zaczyna nadmiernie drgać (natychmiast sprawdź)
- sprawdź pod kątem uszkodzenia,
- wymień lub napraw każdą uszkodzoną część,
- sprawdź i dokręć poluzowane części.

Konserwacja i przechowywanie
Utrzymuj w należytym stanie wszystkie nakrętki, śruby i wkręty, aby być pewnym, że urządzenie będzie pracowało bezpiecznie.
Nigdy nie przechowuj urządzenia z benzyną w zbiorniku wewnątrz budynku gdzie opary mogą dosięgnąć otwartego ognia lub iskry.
Pozwól silnikowi ostygnąć przed przechowywaniem.
W celu zmniejszenia ryzyka pożaru utrzymuj silnik i tłumik oraz obszar przechowywania paliwa wolne od materiału roślinnego oraz nadmiernego smaru.
W przypadku urządzeń wielonożowych uważaj, gdyż obrót jednego elementu tnącego może spowodować obrót innych noży.
Zachowaj ostrożność podczas regulacji urządzenia, aby uniknąć dostania się palców między poruszające się noże, a stałe części urządzenia.
Zawsze pozostaw urządzenie w celu ochłodzenia przed następnym uruchomieniem, przechowywaniem w zamknięciu.
Podczas obsługi noży zachowaj ostrożność, mimo że napęd jest wyłączony, ponieważ noże mogą ciągle się obracać. Zawsze

odczekaj do całkowitego zatrzymania noży przed przystąpieniem do dalszych czynności.
Wymieniaj, w celu zachowania bezpieczeństwa, zużyte lub uszkodzone części. Używaj tylko oryginalnych części zamiennych i wyposażenia.
Jeżeli paliwo musi być zlane ze zbiornika należy to przeprowadzić na zewnątrz.

Ryzyko związane z hałasem i drganiami
Urządzenie zostało zaprojektowane tak, aby w jak największym stopniu zredukować ryzyko związane z narażeniem użytkownika na hałas i drgania. Jednak nie jest możliwe całkowite wyeliminowanie tych zagrożeń. Dodatkowo na zagrożenia z hałasem narażone są także osoby przebywające w otoczeniu pracy urządzeniem.
Można jednak zmniejszyć ryzyko związane z ww. zagrożeniami stosując się do następujących wytycznych:
- produkt należy stosować zgodnie z przeznaczeniem opisanym w instrukcji,
- należy się upewnić, że urządzenie jest w dobrym stanie i jest regularnie konserwowane,
- stosować właściwe i dobrze naostrzone narzędzia tnące,
- stosować pewny chwyt rękojeści produktu,
- zaplanować pracę tak, aby możliwe było stosowanie częstych przerw.

Ryzyko resztkowe
Nawet jeżeli podczas pracy będą przestrzegane wszystkie zalecenia bezpieczeństwa nadal pozostaje potencjalne ryzyko urazu.
W związku z konstrukcją produktu nadal pozostają następujące zagrożenia.
Urazy związane z drganiami spowodowane zbyt długą pracą urządzeniem, pracą w niewłaściwy sposób lub pracą urządzeniem niewłaściwie konserwowanym.
Urazy spowodowane niespodziewanym uderzeniem od ukrytych, wyrzuconych przedmiotów.

OBSŁUGA PRODUKTU

Przygotowanie do montażu
Produkt należy wypakować z opakowania i usunąć wszystkie elementy opakowania. Zaleca się zachować opakowanie, które może być przydatne w trakcie transportu lub przechowywania produktu.
Sprawdzić czy żadna z części produktu nie uległa uszkodzeniu w trakcie transportu, wszelkie zaobserwowane uszkodzenia np. pęknięcia lub odkształcenia, dyskwalifikują produkt z dalszego użytku do czasu ich naprawy lub wymiany uszkodzonych części.
Zaleca się wszystkie części ułożyć na płaskim, twardym i czystym podłożu.
Podczas montażu należy stosować środki ochrony osobistej, takie jak rękawice ochronne, osłonę oczu oraz strój ochronny.

Montaż maszyny
W pierwszej kolejności należy zamocować ogranicznik głębokości bruzdowania. W otwór z tyłu podstawy glebogryzarki wsunąć ogranicznik, a następnie zabezpieczyć jego pozycję za pomocą śruby i nakrętki (II). Do wspornika glebogryzarki za pomocą śruby mocującej zamontować mocowanie rękojeści (III). Rękojeści glebogryzarki wsunąć w mocowanie na wsporniku, a następnie zamocować do wspornika za pomocą śrub mocujących (IV). Dźwignię przepustnicy zamocować do prawej rękojeści maszyny za pomocą śruby i nakrętki mocującej (V). Mocowanie linki dźwigni napędu ostrzy umieścić w uchwycie znajdującym się na lewej rękojeści, a następnie zabezpieczyć jej pozycję dokręcając nakrętki mocujące (VI). Zakończenie linki umieścić w otworze znajdującym się w dźwigni napędu ostrzy, a następnie zamocować dźwignię do rękojeści za pomocą śruby i nakrętki mocującej (VII). Osłony linek obu dźwigni należy zamocować do rękojeści za pomocą klipsów. Zwrócić uwagę, aby linki nie były zagięte. Wspornik ma możliwość niewielkiej regulacji kąta pochylenia. W celu regulacji należy nieco poluzować wszystkie śruby, a następnie ustawić kąt pochylenia i dokręcić wszystkie śruby (VIII). Regulację kąta pochylenia wspornika zaleca się przeprowadzić po prawidłowym zamontowaniu rękojeści tak, aby ich trzymanie było możliwe najwygodniejsze. Na oś ostrzy należy nałożyć zestaw noży i zamocować je do osi za pomocą zawleczki (IX), a następnie w ten sam sposób zamocować dodatkowy zestaw ostrzy. Podczas montażu zwrócić uwagę na oznaczenie znajdujące się na wewnętrznej stronie ostrzy. Oznaczenie wskazuje stronę montażu z pozycji operatora. Ostrza oznaczone jako „L" należy zamontować z lewej strony maszyny, a ostrza oznaczone jako „R" należy zamontować z prawej strony maszyny. Ostrza należy zamontować po obu stronach glebogryzarki, a następnie wszystkie zawleczki ostrzy zabezpieczyć zatrzaskiem. Po obu stronach glebogryzarki zamontować dodatkowe osłony ostrzy za pomocą śrub mocujących (X). Poprawnie zmontowana glebogryzarka powinna wyglądać jak na ilustracji (I).

Przygotowanie do pracy
Przed rozpoczęciem pracy należy sprawdzić, czy maszyna nie jest uszkodzona, jest prawidłowo zmontowana oraz czy wszystkie elementy zabezpieczające są prawidłowo zamocowane i sprawne. W przypadku stwierdzenia, że maszyna jest niekompletna lub posiada uszkodzenia zabrania się dalszej pracy!
UWAGA! Do silnika została wlana tylko taka ilość oleju, jaka jest potrzebna do konserwacji silnika. Przed pierwszym uruchomieniem należy uzupełnić olej do wymaganego poziomu.
Fabrycznie w silniku znajduje się tylko niewielka ilość oleju mająca zabezpieczyć silnik na czas transportu i magazynowania. Należy przygotować olej przeznaczony do silników czterotaktowych w klasie lepkości SAE 15W40.
Przed uzupełnieniem oleju należy ustawić maszynę na płaskiej powierzchni, a następnie odkręcić pokrywę zbiornika oleju i wy-

trzeć do sucha zamocowany do niej bagnet olejowy. Napełnić zbiornik olejem. Podczas napełniania zaleca się stosować lejek lub nalewak, aby uniknąć rozlania oleju. W przypadku rozlania oleju, dokładnie powycierać jego resztki przed uruchomieniem silnika. Sprawdzić czy poziom oleju jest właściwy. W tym celu należy wsunąć bagnet do otworu wlewowego i zakręcić pokrywę zbiornika. Następnie odkręcić ją i sprawdzić poziom oleju na bagnecie (XI). Poziom oleju powinien znajdować się pomiędzy maksymalnym i minimalnym poziomem na bagnecie (XI). Po upewnieniu się, że poziom oleju jest właściwy, należy zamknąć otwór wlewowy za pomocą pokrywy.
Uwaga! Poziom oleju należy sprawdzać przed każdym rozpoczęciem pracy.
Po uzupełnieniu oleju należy uzupełnić paliwo. Paliwem jest benzyna bezołowiowa o liczbie oktanowej co najmniej 95. W celu uzupełnienia paliwa należy odkręcić pokrywę zbiornika paliwa (XVII) i wlać paliwo do zbiornika. Podczas nalewania paliwa zaleca się korzystać z nalewaka lub lejka, aby zmniejszyć ryzyko rozchlapania paliwa. W przypadku rozchlapania paliwa należy dokładnie powycierać jego resztki. Odczekać, aż opary się całkowicie ulotnią i przeprowadzić rozruch w innym miejscu niż nalewanie paliwa. Po nalaniu paliwa należy otwór wlewowy zbiornika paliwa zamknąć za pomocą pokrywy.

Przygotowanie miejsca pracy
Glebogryzarka służy tylko do uprawy ziemi. Ziemia nie może być zbyt twarda. Jeżeli ziemia jest zbyt twarda lub wysuszona należy nawilżyć ją przed rozpoczęciem pracy i poczekać, aż woda wsiąknie w ziemię.
Zabrania się pracy na twardym podłożu, jak beton lub drewno.
Przed rozpoczęciem pracy należy pousuwać wszystkie widoczne kamienie, korzenie, druty, zabawki i inne przeszkody, które mogą uszkodzić noże glebogryzarki. Szczególną uwagę należy zwrócić na przewody elektryczne, aby nie znalazły się w strefie pracy. Pozostawienie przewodów elektrycznych w strefie pracy może doprowadzić w wyniku kontaktu z ostrzami maszyny do porażenia prądem elektrycznym, a nawet śmierci.
Należy mieć na uwadze, że przewody elektryczne mogą być ukryte pod ziemią.
Glebogryzarka pracuje poprawnie tylko podczas prowadzenia jej do przodu. Należy unikać cofania maszyny.

Uruchamianie i zatrzymywanie maszyny
Uwaga - Nie dotykać obracających się noży!

Glebogryzarkę ustawić w miejscu rozpoczęcia pracy. Glebogryzarkę można uruchamiać tylko jak znajduje się w pozycji pionowej. Jeżeli glebogryzarka jest wyposażona w koło pomocnicze, należy je przestawić do górnej pozycji. W tym celu należy pociągnąć koło ku dołowi tak aby trzpień wysunął się ze szczeliny, obrócić koło wraz ze wspornikiem i upewnić się, że trzpień wsunął się do szczeliny. Tak zamocowane koło nie zmieni samoczynnie swojego położenia.

Ostrzeżenie! Zmiany położenia koła można dokonać tylko przy wyłączonym silniku.
Ogranicznik głębokości bruzdowania ustawiać w jednej z dostępnych pozycji.
Ostrzeżenie! Zmiany położenia ogranicznika można dokonać tylko przy wyłączonym silniku.
Upewnić się, że dźwignia napędu ostrzy znajduje się w górnej pozycji. Tylko taka pozycja spowoduje, że ostrza nie będą się obracały zaraz po uruchomieniu silnika. Wcisnąć trzy razy pompkę paliwa (XII). Dźwignie przepustnicy pchnąć całkowicie do przodu (XIII), tak, aby znalazła się w pozycji START. Jedną dłonią chwycić rękojeść, a drugą chwycić za uchwyt linki startowej. Kilkukrotnie, płynnie pociągnąć za linkę startową, aż do wyczuwalnego oporu spowodowanego kompresją silnika, wtedy pociągnąć energicznym, zdecydowanym ruchem (XIV). Po kilku pociągnięciach silnik powinien się uruchomić. Po uruchomieniu silnika uchwytu linki startowej nie należy wypuszczać z ręki, należy go sprowadzić w dolne położenie.
Po uruchomieniu silnika dźwignię przepustnicy ustawić w położeniu pracy, pomiędzy symbolami zająca – szybsze obroty i żółwia – wolniejsze obroty. Przestawienie dźwigni w pozycję oznaczoną O zatrzymuje pracę silnika.
Uwaga! Jeżeli następuje rozruch ciepłego silnika, można go uruchomić ustawiając dźwignię w jednym z położeń pracy.
Chwycić obie rękojeści, przyciągnąć dźwignię napędu ostrzy do rękojeści i przytrzymać ją w tej pozycji. Dźwignia jest wyposażona w blokadę zapobiegająca przypadkowemu jej wciśnięciu. Przed naciśnięciem dźwigni należy przesunąć blokadę (XV). Dźwignia nie posiada możliwości zablokowania jej w dolnej pozycji. Należy ją przytrzymywać przez cały czas pracy.
Ostrzeżenie! Zabronione jest blokowanie dźwigni napędu ostrzy w dolnej pozycji. W takim wypadku wraz z uruchomieniem silnika zostaną uruchomione ostrza, co może dorowadzić do poważnych obrażeń, a nawet śmierci.

Zatrzymanie maszyny należy przeprowadzić w następujący sposób. Zatrzymać się w miejscu. Zwolnić nacisk na dźwignię napędu ostrzy i pozwolić jej wrócić do górnej pozycji. Sprawdzić czy ostrza zatrzymały się. Dźwignię przepustnicy przestawić w pozycję O, co zatrzyma pracę silnika (XVI).
Ostrzeżenie! Silnik oraz układ wydechowy nagrzewają się podczas pracy. Zachować ostrożność, aby nie ulec poparzeniu.
Koło transportowe przestawić w dolną pozycję, a ogranicznik głębokości bruzdowania ustawić w najniższej pozycji. Opierając maszynę na kole i unosząc je tak, aby ostrza nie miały styczności z podłożem przetransportować maszynę do miejsca konserwacji.

Uzupełnianie paliwa
Paliwo jest wysoce łatwopalne! Należy zachować wszelkie środki bezpieczeństwa dotyczące obchodzenia się z paliwem. Nie napełniać zbiornika paliwa w trakcie pracy maszyny. Nie uzupełniać paliwa w pobliżu otwartego ognia. W miejscu uzupełniania paliwa nie wolno palić papierosów. Nie rozlewać paliwa. W przypadku rozlania paliwa, przed uruchomie-

niem maszyny dokładnie osuszyć rozlane paliwo. Mocno i pewnie dokręcać korek wlewu paliwa. Paliwo należy przechowywać w szczelnie zamkniętych, atestowanych pojemnikach z dala od źródeł ciepła w miejscu niedostępnym dla dzieci.
Zatrzymać silnik zgodnie z procedurą opisaną powyżej.
Odczekać do ostygnięcia silnika.
Paliwem jest benzyna bezołowiowa o liczbie oktanowej co najmniej 95. W celu uzupełnienia paliwa należy odkręcić pokrywę zbiornika paliwa (XVII) i wlać paliwo do zbiornika. Podczas nalewania paliwa zaleca się korzystać z nalewaka lub lejka, aby zmniejszyć ryzyko rozchlapania paliwa. W przypadku rozchlapania paliwa należy dokładnie powycierać jego resztki. Odczekać, aż opary się całkowicie ulotnią i przeprowadzić rozruch w innym miejscu niż nalewanie paliwa. Po nalaniu paliwa należy otwór wlewowy zbiornika paliwa zamknąć za pomocą pokrywy.
Uruchomić ponownie silnik zgodnie z procedurą z punktu „*Uruchamianie i zatrzymywanie maszyny*".

Praca glebogryzarką
Pracując trzeba być przygotowanym na niespodziewane sytuacje. Ostrza mogą trafić na niewidoczny wcześniej kamień, korzeń lub inną przeszkodę. W takim wypadku należy natychmiast wyłączyć maszynę, poczekać do jej ostygnięcia i przystąpić do oględzin. W przypadku wykrycia jakichkolwiek uszkodzeń zabrania się dalszej pracy.
Na glebogryzarkę nie należy wywierać nadmiernego nacisku. Noże nie powinny się zagłębiać bardziej niż na 3 do 4 centymetrów. W trakcie pracy należy robić regularne przerwy, aby uniknąć zmęczenia i przepracowania. Pozwoli to na lepszą kontrole produktu i pozwoli zmniejszyć ryzyko wypadku.
Uwaga! Glebogryzarkę w trakcie pracy zawsze należy pchać, nigdy ciągnąć ku sobie. Ciągniecie maszyny powoduje, że operator porusza się do tyłu, co powoduje, że nie kontroluje obszaru za sobą.
Glebogryzarkę należy powoli pchać, zawsze chodzić, nigdy biegać. Zapewni to lepszą kontrolę nad maszyną i skróci czas reakcji na niespodziewane wydarzenia.
Podczas pracy należy poruszać się rzędami (XVIII). Rzędy należy utrzymywać równej szerokości, nieco zachodzące na siebie tak, aby nie opuścić żadnego miejsca. Należy zachować szczególna ostrożność podczas zmiany kierunku.
Uwaga! Jeżeli w trakcie pracy w maszynę uderzy obcy obiekt. Należy natychmiast wyłączyć maszynę, odczekać do zatrzymania się ostrzy i do ostygnięcia maszyny. Następnie sprawdzić czy glebogryzarka nie uległa uszkodzeniu. W przypadku wykrycia uszkodzeń, zabroniona jest dalsza praca przed ich usunięciem. Nadmierne wibracje w trakcie pracy mogą być spowodowane przez uszkodzenie maszyny. Należy zatrzymać pracę, odczekać do zatrzymania się ostrzy i silnika. Następnie odczekać do ostygnięcia maszyny, odłączyć świecę zapłonową i dokonać sprawdzenia produktu.

KONSERWACJA PRODUKTU

W okresie gwarancji użytkownik nie może demontować maszyny, ani wymieniać innych podzespołów lub części składowych niż te wymienione poniżej, gdyż powoduje to utratę praw gwarancyjnych. Wszelkie nieprawidłowości obserwowane przy przeglądzie lub w czasie pracy są sygnałem do przeprowadzenia naprawy w punkcie serwisowym.

Po zakończeniu pracy, obudowę, szczeliny wentylacyjne, przełączniki, rękojeść dodatkową i osłony należy oczyścić np. strumieniem powietrza (o ciśnieniu nie większym niż 0,3 MPa), pędzlem lub suchą szmatką bez użycia środków chemicznych i płynów czyszczących. Narzędzia i uchwyty oczyścić suchą czystą szmatą.

Przeglądy okresowe
Należy dokonywać okresowych przeglądów i konserwacji wymienionych niżej podzespołów maszyny.

UWAGA! Wszelkie zabiegi konserwacyjne należy dokonywać przy wyłączonej i niepracującej maszynie. Po wyłączeniu silnika należy odczekać do całkowitego ostudzenia silnika i podzespołów maszyny, a następnie odłączyć przewód świecy zapłonowej.
UWAGA! Jeśli przebieg jakiejś czynności serwisowej nie jest opisany poniżej. Oznacza to, że w celu wykonania tej czynności należy oddać maszynę do specjalistycznego punktu serwisowego.
UWAGA! W przypadku gdzie do czyszczenia jest używany rozpuszczalnik, należy unikać kontaktu rozpuszczalnika ze skórą i oczami. Używać indywidualnych środków ochrony.

Ogólne czynności konserwacyjne
Produktu nie można czyścić strumieniem wody lub zanurzając go w wodzie.
Sprawdzić stopień zużycia oraz obecność uszkodzeń ostrzy. Jeżeli zostaną zaobserwowane nadmierne zużycie lub uszkodzenia należy ostrze wymienić na nowe. Ostrze w trakcie pracy będą traciły powłokę lakierniczą, jest to zjawisko normalne i nie świadczy o uszkodzeniu ostrzy. Brak powłoki lakierniczej powoduje jednak, że ostrza są bardziej podatne na działanie korozji. Dlatego, każdorazowo po wyczyszczeniu należy je pokryć cienką warstwą środka zapobiegającego korozji lub cienką warstwą lekkiego oleju maszynowego. Przed rozpoczęciem pracy ostrza należy wyczyścić z resztek środka, aby zapobiec przenikaniu go do gleby. Ostrza zawsze należy wymieniać na oryginalne, identyczne z tym, które zostały zamontowane fabrycznie w glebogryzarce. Tylko zastosowanie oryginalnych części zamiennych pozwala zachować bezpieczeństwo produktu. Wymianę ostrza powinien przeprowadzać doświadczony użytkownik. W przypadku wątpliwości należy skontaktować się z autoryzowanym serwisem producenta.
Ostrza należy wymieniać co dwa lata lub co 50 godzin pracy.

Sprawdzanie poziomu oleju silnikowego
Odkręcić wlew i wyjąć wskaźnik poziomu oleju (XI).
Wskaźnik oczyścić i osuszyć za pomocą czystej szmatki.
Włożyć wskaźnik do wlewu, ale nie przekręcać go. Następnie wyjąć i zaobserwować wskazany poziom oleju.
Jeśli wskazany poziom jest zbyt niski, należy uzupełnić olej do górnego poziomu wskaźnika (kreskowane pole).
Wkręcić wskaźnik we wlew oleju.

Wymiana oleju silnikowego
Wymianę oleju silnikowego należy przeprowadzić po upływie od 2 do 4 pierwszych godzin pracy. Każdą kolejną wymianę oleju należy przeprowadzać co 25 godzin pracy.
Podczas wymiany oleju należy zachować ostrożność. Olej zaraz po zatrzymaniu silnika jest rozgrzany i może być przyczyną oparzeń. Zbiornik oleju nie posiada otworu spustowego. Zużyty olej należy odessać za pomocą odsysarki przeznaczonej do tego celu, zgodnie z zaleceniami producenta odsysarki.
Po zakończeniu odsysania należy powycierać do sucha resztki oleju.
Uzupełnić olej zgodnie z procedurą opisaną w punkcie: „Przygotowanie do pracy".
Uwaga! Zużyty olej silnikowy należy poddać utylizacji zgodnie z lokalnymi przepisami. Zabronione jest wylewanie oleju silnikowego do kanalizacji.

Konserwacja filtru powietrza (XIX) – co każde 25 godzin pracy
Uwaga! Nie użytkować urządzenia bez poprawnie zamontowanego filtru powietrza lub z uszkodzonym filtrem powietrza. W przeciwnym wypadku silnik spalinowy może zassać nieczystości, które w normalnych warunkach zostałby zatrzymane przez filtr. Nieczystości mogą doprowadzić do zakłócenia pracy silnika, a nawet do jego uszkodzenia.
Odblokować zaczepy mocujące i otworzyć obudowę filtru. Wyciągnąć filtr, a następnie wymienić go na nowy. Możliwe jest zastosowanie filtru typ T327 o nr. katalogowym YT-855492. Zamontować filtr na miejsce i zamknąć pokrywę filtru. Upewnić się czy obudowa filtru jest szczelnie zamknięta oraz czy wszystkie zaczepy obudowy trafiły na swoje miejsce.

Konserwacja świecy zapłonowej (XX) – co każde 100 godzin pracy
Odłączyć przewód od świecy. Wykręcić świecę zapłonową kluczem do świec. Szczotką drucianą oczyścić elektrody z nalotu węglowego (tzw. nagaru). Sprawdzić odległość miedzy elektrodami, powinna wynosić od 0,7 mm do 0,8 mm.
W przypadku stwierdzenia przepalonych elektrod lub pękniętej osłony ceramicznej, wymienić świecę na nową. Możliwe jest zastosowanie świecy zapłonowej typ F7RTC o nr. katalogowym YT-855487.
Wkręcić świecę. Podłączyć przewód do świecy.

PRZECHOWYWANIE I TRANSPORT PRODUKTU

Uwaga! Zawsze przed przechowywaniem lub transportem należy opróżnić zbiornik paliwa.
Pod otwór spustowy podstawić naczynie o pojemności większej niż pojemność zbiornika paliwa.
Za pomocą klucza wykręcić zawór spustowy paliwa (XXI). Po opróżnieniu maszyny z paliwa zakręcić zawór spustowy paliwa.
Oczyścić wg wskazówek instrukcji.

Przechowywać w ciemnych, suchych, wolnych od szronu i dobrze wentylowanych pomieszczeniach. Miejsce przechowywania powinno chronić przed dostępem dzieci. Produkt należy przechowywać w temperaturze pomiędzy 10, a 30 st. C. Zalecane jest przechowywanie produktu w opakowaniu fabrycznym lub w innym opakowaniu chroniącym przed kurzem. Produkt przechowywać w pozycji pionowej.

Produkt transportować przenosząc go za uchwyty. Transportować w takiej pozycji, aby ostrza nie miały kontaktu z podłożem. Podczas transportu produkt należy chronić od uderzeń oraz silnych wibracji. Na czas transportu produkt zabezpieczyć przed ześlizgnięciem się lub przewróceniem.

PRODUCT OVERVIEW

The tiller is designed for opening and cultivating small patches of soil. It makes cultivating land in gardens and plots significantly easier. Soil cultivation is carried out using rotating blades. It is unacceptable to use the tiller for cultivating larger patches of land. Proper, reliable, and safe operation of the machine depends on appropriate use, that is why you should:

Read the entire manual before the first use of the device and keep it for future reference.

The supplier shall not be held liable for any damage or injury resulting from improper use of the machine, failure to observe the safety regulations and recommendations of this instructions manual. Using the machine for purposes other than those for which it was intended shall cause the loss of the user's rights to a warranty and statutory warranty.

ACCESSORIES

The tiller is supplied complete but requires assembly before first use.

SPECIFICATIONS

Parameter	Unit	Value
Part No.		YT-85590
Weight	[kg]	33.5
Fuel type		E10 unleaded petrol
Type of oil		SAE 15W-40
Fuel tank capacity	[l]	0.9
Oil tank capacity	[l]	0.5
Working width	[mm]	360 / 600
Max. working depth	[mm]	260
number of cylinders		1.
number of strokes		4.
cooling		Air cooling
Sparking plug type		F7RTC
Air filter type		T327
Engine displacement	[cm^3]	166
Engine power	[kW]	2.9
Maximum engine rotational speed	[min^{-1}]	3000
Noise		
sound pressure	[dB (A)]	90.2 ± 2.15
power L_{WA}	[dB (A)]	93 ± 1.5
Vibration level – left/right handle	[m/s^2]	4.1 ± 1.5/5.2 ± 1.5

SAFETY INSTRUCTIONS

IMPORTANT!
READ CAREFULLY BEFORE USE
KEEP FOR FUTURE REFERENCE

Manual

Read the instructions carefully. Familiarise yourself with the controls and proper use of the tool. If you are going to pass the tool on to another person, always attach the manual to the tool. Always use the tool in accordance with the guidelines in the manual.
Never allow children or persons who have not read the manual to operate the tool. National regulations may specify the exact age of the operator.
Never work when anyone else, especially children or pets, is around. Before starting work, designate a safety zone within which bystanders and pets will not be allowed.
Remember that it is the operator or the user who is responsible for accidents or hazards to other people or the environment.

Preparation

Always wear sturdy shoes and long trousers when working. Do not operate the tool barefoot or when wearing open toe sandals. Avoid wearing damaged clothing which is too loose or has hanging straps or ribbons. Loose clothing parts can be caught by the tool's moving parts which can lead to injuries.
Carefully check the area where the tool will be operated and remove any objects which could get into the tool. Caught objects can

cause damage to the tool, or can be ejected at high speed, which poses a threat to the operator and the environment.
WARNING — Petrol is flammable:
- store fuel in containers designed for this purpose,
- refuel only outdoors and do not smoke during refuelling,
- refuel before starting the engine; never remove the fuel tank cover or add fuel if the engine is running or hot,
- if petrol is spilled, do not try to start the engine, just move the machine away from the spill area and avoid creating any sources of ignition until the petrol vapours dissipate,
- safely replace the fuel tank and the tank cover.

Replace damaged silencer. Working with a damaged silencer is not only noisier, but can cause fire, burns and exhaust gas poisoning.
Always check the blades, bolts and the blades' assembly equipment for wear or damage before use. Replace worn-out or damaged parts in sets to maintain balance. Replace damaged or illegible plates.

Operation
Do not use the engine in a confined space where vapours of dangerous carbon monoxide may accumulate.
Work only in daylight or in good artificial lighting. Improper lighting of the workplace can lead to accidents.
When on a slope, always make sure your feet are set firmly.
Walk, never run.
Work across the slopes, never up or down. This will make control of the tool much easier.
Take special care when changing driving direction on a slope.
Do not work on excessively inclined slopes.
Pay special attention when reversing or pulling the tool towards you.
Do not change the settings of the engine regulator and do not exceed the maximum engine speed.
Turn off the drive of the cutting element(s) if the tool must be tilted when moving it on surfaces other than the workplace and when transported to and from the workplace.
Do not use the tool with damaged guards or housings and without a safety device, e.g. attached guards.
Switch on the engine carefully in accordance with the instructions, paying attention to whether your feet are away from the cutting element.
Do not tilt the tool when starting the engine, except when it requires tilting during starting. In this case, do not tilt more than necessary and lift only the part which is away from the operator.
Keep your hands and feet away from rotating parts.
Do not move the tool with the engine running.
Stop the engine and make sure that all moving parts have stopped:
Stop the tool and make sure that all moving parts have stopped:
- every time you step away from the tool;
- before refuelling,
- before checking, cleaning or repairing the tool;
- after it being hit by a foreign object. Check that the tool is not damaged and, if necessary, repair it before restarting and operating.

If the tool starts to vibrate excessively (check immediately):
- check for damage;
- replace or repair any damaged part;
- check and tighten any loose parts.

Maintenance and storage
Keep all nuts, bolts and screws in good condition to ensure safe tool operation.
Never store the tool with petrol in the tank inside the building where vapours can reach open flames or sparks.
Allow the engine to cool down before storage.
To reduce the risk of fire, keep the engine, silencer and fuel storage area free of plant material and excess grease.
In the case of multi-blade tools, be careful, as rotation of one cutting element may cause rotation of other blades.
Use caution when adjusting the tool to avoid fingers getting between the tool's moving blades and fixed parts.
Always leave the tool to cool down before the next start-up, or before storing in a closed space.
Be careful when performing any work on the blades, even when the drive is switched off as the blades can still rotate. Always wait for the blades to come to a complete stop before proceeding with any activities.
Replace worn-out or damaged parts to ensure safety of operation. Use original spare parts and equipment only.
If the fuel has to be drained from the tank, this must be done outdoors.

Risks related to noise and vibrations
The tool is designed to reduce the risk of exposing the user to noise and vibration as much as possible. However, it is not possible to completely eliminate these hazards. Additionally, people in the vicinity of the operating tool are also exposed to noise hazards. However, the risks associated with the above-mentioned hazards can be reduced by observing the following guidelines:
- the product should be used in accordance with its intended use, described in the instructions manual;

- make sure that the tool is in good condition and is regularly maintained;
- use proper and well-sharpened cutting tools;
- use a firm grip on the product handle;
- plan work so that frequent breaks can be incorporated.

Residual risks

Even if all safety precautions are followed during operation, the potential risk of injury remains. The following risks remain in relation to the design of the product.
Vibration-related injuries caused by prolonged operation of the tool, incorrect manner of work, or work with an improperly maintained tool.
Injuries caused by an unexpected impact from hidden, ejected objects.

PRODUCT OPERATION

Preparation for assembly

Unpack the product by removing all packaging components. It is recommended to retain the packaging, which can be of use when transporting or storing the product.
Check that no part of the product has been damaged during transport. In case of damage detection, such as cracks or deformations, it will disqualify the product from further use until it is repaired or damaged components are replaced.
It is recommended to place all the components on a flat, hard, and clean surface.
Use personal protective equipment such as protective gloves, eye protection, and protective clothing during assembly.

Machine assembly

The chasing depth limiter should be fitted first. Slide the limiter into the hole at the rear of the base of the tiller and then secure its position with the bolt and nut (II). Mount the bracket (III) to the tiller bracket using the mounting screw. Slide the grips of the tiller into the attachment on the bracket and then secure to the bracket with the fixing screws (IV). Secure the throttle lever to the right-hand grip of the machine with the fixing screw and nut (V). Place the blade drive lever cable attachment in the holder located on the left grip, then secure its position by tightening the retaining nuts (VI). Insert the end of the cable into the hole located in the blade drive lever, then secure the lever to the handle with the screw and fixing nut (VII). The cable covers of both levers should be fixed to the grips with clips. Ensure that the cables are not kinked. The bracket allows for slight adjustment of inclination angle. To adjust, loosen all bolts slightly, adjust the angle of inclination and re-tighten all bolts. It is recommended to adjust the bracket angle of inclination after mounting the handle properly so that holding the tool can be as comfortable as possible. Place a set of blades on the blade axle and fix them to the axle with a pin (IX), then fix an additional set of blades in the same way. During installation, pay attention to the marking on the inside of the blades. The marking indicates the mounting side from the operator's position. Blades marked "L" are to be mounted on the left side of the machine and those marked "R" are to be mounted on the right side of the machine. Install the blades on both sides of the tiller and then secure all blade pins with a latch. Fit additional blade guards to both sides of the tiller using the fixing screws (X). A correctly assembled tiller should look like in the illustration (I).

Preparing for operation

Before starting work, check that the machine is not damaged, is correctly assembled and that all safety components are correctly attached and in good working order. If the machine is found to be incomplete or damaged, further work is prohibited!
ATTENTION! Only the amount of oil needed for engine maintenance was poured into the engine. Before the first start-up, the oil must be topped up to the required level.
In a factory state, there is only a small amount of oil in the engine to protect it during transport and storage. Prepare oil for four-stroke engines in viscosity class SAE 15W40.
Before replenishing the oil, place the machine on a flat surface, then unscrew the oil tank cover and wipe the oil bayonet attached to it dry. Fill the tank with oil. When filling, it is recommended to use a funnel or filler nozzle to avoid spilling oil. In case of spilling the oil, thoroughly wipe off its residues before starting the engine. Check that the level is appropriate. To do this, insert the bayonet into the inlet and screw the tank cover. Then unscrew it and check the oil level on the bayonet (XI). The oil level should be between the maximum and minimum levels on the bayonet (XI). After making sure that the oil level is correct, close the inlet with a cover.
CAUTION! Check the oil level before each use.
After refilling oil, refill fuel. Use 95-octane unleaded petrol or better. To refuel, unscrew the fuel tank cover (XVII) and pour the fuel into the tank. When filling fuel, it is recommended to use a filler nozzle or funnel to reduce the risk of fuel splashes. If the fuel is splashed, thoroughly wipe off its residues. Wait until the vapours have completely evaporated and carry out the start-up at a different place than at which the fuel was filled. Close the fuel tank inlet with the cover after filling.

Preparing the workplace

The tiller is intended only for soil cultivation. The soil cannot be too hard. If the soil is too hard or dry, moisturise it before starting work and wait for the water to soak into the soil.
Working on a hard surface such as concrete or wood is prohibited.
Before starting work, remove all visible stones, roots, wires, toys and other items which may damage the tiller blades. Particular

attention must be paid to electrical cables to ensure that they do not enter the work zone. Leaving electrical cables in the working area can lead to electric shock or even death as a result of contact with the rotating blades.
Be aware that electrical cables can be hidden underground.
The tiller only works correctly when it is driven forward. Avoid reversing the machine.

Starting and stopping the machine
Caution – Do not touch the rotating blade!

Set the tiller in the place where the work is to commence. The tiller can only be started when in vertical position.
If the tiller is equipped with a auxiliary wheel it must be moved to an upper position. To do so, pull the wheel downwards so that the pin extends out of the slot, rotate the wheel with the bracket and make sure that the pin slides into the slot. A wheel attached in this manner will not automatically change its position.

Warning! You can only change the wheel position when the engine is off.
Set the grooving depth limiter to one of the available positions.
Warning! Change the position of the limiter only when the engine is off.
Make sure that the blades' drive lever is in the upper position. Only in this position will the blades not rotate immediately after starting the engine. Press the fuel pump (XII) three times. Push the throttle levers fully forward (XIII) so that it is in the START position. Hold the grip with one hand and use the other to grasp the start line handle. Pull the starter pull cord smoothly several times until you feel the resistance caused by the engine compression, which is when you should pull it vigorously and firmly (XIV). After a few pulls, the engine should start. Once the engine has started, the starter cord handle should not be released from the hand, it should be brought to the lower position.
After starting the engine, set the throttle lever in the working position, between the rabbit symbol — faster rotation and the turtle — slower rotation. Moving the lever to the position marked O stops the engine.
CAUTION! If a warm engine is started, it can be started by turning the lever to one of the operating positions.
Grasp both handles, pull the blades' drive lever to the handle and hold it in this position. The lever is equipped with a lock that prevents it from being accidentally pressed. Switch the lock before pressing the lever (XV). The lever cannot be locked in the bottom position. It should be held down at all times during work.
Warning! It is forbidden to lock the blades' drive lever in the bottom position. In this case, the blades will start when the engine is started, resulting in serious injury or even death.

Stop the machine following below steps: Stop in one place. Release the pressure on the blades' drive lever and allow it to return to the upper position. Check that the blades have stopped. Move the throttle lever to the position O; this will stop the engine (XVI).
Warning! The engine and exhaust system become hot during operation. Be careful not to get burned.
Move the transport wheel to the lower position and set the grooving depth limiter in the lowest position. By resting the machine on the wheel and lifting it so that the blades do not come into contact with the ground, transport it to the place of maintenance.

Refuelling
The fuel is highly flammable! All safety precautions regarding the handling of fuel must be observed. Do not fill the fuel tank while the machine is running. Do not refuel near an open flame. Smoking is not permitted in the refuelling area. Do not spill fuel. In the event of a fuel spillage, dry up the spilled fuel thoroughly before starting the scarifier. Tighten the fuel filler cap firmly and securely. Store fuel in tightly closed, approved containers away from heat sources and out of the reach of children.
Stop the engine according to the procedure described above.
Allow the engine to cool down.
Use 95-octane unleaded petrol or better. To refuel, unscrew the fuel tank cover (XVII) and pour the fuel into the tank. When filling fuel, it is recommended to use a filler nozzle or funnel to reduce the risk of fuel splashes. If the fuel is splashed, thoroughly wipe off its residues. Wait until the vapours have completely evaporated and carry out the start-up at a different place than at which the fuel was filled. Close the fuel tank inlet with the cover after filling.
Restart the engine according to the procedure under "*Starting and stopping the machine".*

Tiller operation
When working, you have to be prepared for unexpected situations. The blades may hit a stone, root or other obstacle which was not visible before. In such a case, turn the machine off immediately, allow it to cool down and inspect it. In case of any damage, do not proceed with work.
Do not exert excessive pressure on the tiller. Blades should not sink in more than 3 to 4 centimetres.
Take regular breaks during work to avoid fatigue and overwork. This will allow better product control and reduce the risk of accidents.
Caution! Always push the tiller while working; never pull it towards you. Pulling the tiller causes the operator to move backwards, which means no control over the area behind the operator's back.
Push the tiller slowly; always walk, never run. This will give you better control of the machine and reduce the response time to

unexpected events.
During operation, move along the rows (XVIII). Rows should be kept equal in width, slightly overlapping so as not to leave any space. Take special care when changing the direction.
Caution! If a foreign object hits the machine during operation, switch the machine off immediately, wait for the blades to stop and allow it to cool down. Then check the tiller for damage. If the damage is detected, it is forbidden to continue working before removing the damage. Excessive vibration during operation can be caused by damage to the machine. Stop the operation, wait for the blades and engine to stop. Then allow the machine to cool down, disconnect the spark plug and check the product.

PRODUCT MAINTENANCE

During the warranty period, the user cannot disassemble the machine or replace other assemblies or components than those listed below, as this will result in the loss of warranty rights. Any irregularities found during the inspection or the operation signal the need for repair to be done at the service centre.

After finishing work, the housing, ventilation openings, switches, auxiliary handle and covers should be cleaned e.g. with an air jet (with a pressure not exceeding 0.3 MPa), paintbrush or dry cloth without the use of chemicals and cleaning agents. Clean the tools and handles with a clean and dry cloth.

Scheduled inspections
Periodic inspection and maintenance of the following machine assemblies must be carried out.

ATTENTION! All maintenance must be carried out with the machine switched off and not running. After switching off the engine, allow the engine and machine components to cool down completely and then disconnect the spark plug wire.
ATTENTION! If a service operation is not described below, This means that the machine must be serviced by a specialist service centre for this purpose.
ATTENTION! Where solvent is used for cleaning, avoid contact of the solvent with skin and eyes. Use personal protective equipment.

General maintenance activities
The product cannot be cleaned with a water jet or by immersion in water.
Check for wear and damage to the blades. If excessive wear or damage is observed, replace the blade with a new one. The blades will lose the paint coating during operation. This is a normal phenomenon and does not indicate damage to the blades. Lack of paint coating, however, makes the blades more susceptible to corrosion. Therefore, each time after cleaning, they should be covered with a thin layer of anti-corrosion agent or a thin layer of light mechanical oil. Before starting work, the blades must be cleaned of any residual material to prevent the material from penetrating the soil.
Always replace the blades with the original ones, identical to the ones installed in the tiller at the factory. Only the use of original spare parts can maintain product safety. The blade should be replaced by an experienced user. To do this, contact an authorised service centre of the manufacturer.
The blades should be replaced every two years or after every 50 hours of operation.
Checking the engine oil level
Unscrew the oil cap and remove the oil level indicator (XI).
Clean and dry the indicator with a clean cloth.
Insert the indicator back into the hole, but do not turn it. Then remove and check the oil level indicated.
If the indicated level is too low, the oil must be topped up to the upper level of the indicator (dashed box).
Screw the indicator into the oil filling hole.

Changing the engine oil
The engine oil should be changed after the first 2 to 4 hours of operation. Every subsequent oil change should be carried out every 25 hours of operation.
Care must be taken when changing the oil. As soon as the engine stops, the oil is hot and can cause burns. The oil tank does not have a drain hole. The oil used should be extracted using an extractor designed for this purpose, according to the extractor manufacturer's recommendations.
Once the extraction is complete, the oil residue should be wiped dry.
Top up the oil according to the procedure described under "Preparing for operation".
Caution! Dispose of used engine oil in accordance with the local regulations. It is forbidden to spill engine oil into the sewer system.

Air filter maintenance (XIX) - every 25 hours of operation
CAUTION! Do not operate the tool without a correctly installed air filter or with a defective air filter. Otherwise the combustion engine may aspirate impurities that would normally settle on the air filter. Impurities can lead to malfunctions or, ultimately, cause its failure.

Unlock the fixing lugs and open the filter housing. Remove the filter and then replace it with a new one. It is possible to use a type T327 filter with part number YT-855492. Install the filter in place and fix the filter cover. Ensure that the filter housing is tightly closed and that all housing lugs are in place.

Spark plug maintenance (XX) – every 100 hours of operation
Disconnect the cable from the spark plug. Unscrew the spark plug with the spark plug wrench. Use a wire brush to clean carbon deposits off the electrodes (so-called combustion deposits). Check the distance between the electrodes, it should range between 0.7 mm and 0.8 mm.
If burned electrodes or the ceramic casing is broken, replace the spark plug with a new one. It is possible to use spark plug type F7RTC with part number YT-855487.
Screw in the spark plug. Connect the cable to the spark plug.

STORAGE AND TRANSPORT

Caution! Always empty the fuel tank before storing or transporting the tool.
Place a container with a capacity greater than that of the oil tank underneath the drain opening.
Use a spanner to unscrew the fuel drain valve (XXI). After emptying the machine of fuel, turn the fuel drain valve off.
Clean according to the instructions.

Store in the dark, dry, frost-free, and well-ventilated areas. The place of storage should protect the tool from access by children. The product should be stored at a temperature between 10°C and 30°C. It is recommended that the product is stored in its original packaging or another packaging that protects it from dust. Store the tool in a vertical position.

Transport the product by carrying it by the handles. Transport it in such a position that the blades do not come into contact with the ground. Protect the product from impacts and strong vibrations during transport. Secure the product against slipping or tipping over during transport.

PRODUKTBESCHREIBUNG

Die Motor-Bodenfräse ist zur Auflockerung und Bearbeitung kleiner Bodenflächen konzipiert. Das Gerät erleichtert den Anbau von Land in Gärten und Grundstücken erheblich. Die Bodenbearbeitung erfolgt mit rotierenden Messern. Die Bodenfräse darf keinesfalls für den Anbau größerer Flächen des Bodens verwendet werden. Der korrekte, zuverlässige und sichere Betrieb der Maschine hängt von der richtigen Bedienung ab:

Lesen Sie daher vor dem Betrieb die gesamte Bedienungsanleitung durch und bewahren Sie sie auf.

Der Lieferant haftet nicht für jegliche Schäden und Verletzungen, die durch unsachgemäße Verwendung des der Maschine, Nichtbeachtung der Sicherheitsvorschriften und Empfehlungen dieser Bedienungsanleitung entstehen. Die unsachgemäße Verwendung der Maschine führt ebenfalls zum Erlöschen der Garantie- und Gewährleistungsansprüche des Benutzers.

ZUBEHÖR

Die Bodenfräse wird komplett geliefert, vor dem ersten Einsatz ist jedoch der Zusammenbau erforderlich.

TECHNISCHE DATEN:

Parameter	Maßeinheit	Wert
Artikel-Nr.		YT-85590
Gewicht	[kg]	33,5
Kraftstoffart		Bleifreies Benzin E10
Schmieröl		SAE 15W-40
Kraftstofftankkapazität	[l]	0,9
Öltankvolumen	[l]	0,5
Arbeitsbreite	[mm]	360 / 600
Max. Arbeitstiefe	[mm]	260
Zylinderanzahl		1
Taktzahl		4
Kühlung		Luft
Zündkerzentyp		F7RTC
Typ des Luftfilters		T327
Hubraum	[cm^3]	166
Motorleistung	[kW]	2,9
Maximale Motordrehzahl	[min^{-1}]	3000
Lärmpegel		
Schalldruck	[dB (A)]	90,2 ± 2,15
- Leistung L_{WA}	[dB (A)]	93 ± 1,5
Schwingungspegel (linker / rechter Griff)	[m/s^2]	4,1 ± 1,5 / 5,2 ± 1,5

SICHERHEITSHINWEISE

WICHTIG!
VOR GEBRAUCH SORGFÄLTIG LESEN
ZUR ZUKÜNFTIGEN VERWENDUNG AUFBEWAHREN

Betriebsanleitung

Lesen Sie die Anweisungen sorgfältig durch. Machen Sie sich mit den Steuerungssystemen und der ordnungsgemäßen Verwendung des Geräts vertraut. Wenn Sie das Gerät an eine andere Person weitergeben möchten, fügen Sie die Bedienungsanleitung immer dem Gerät bei. Das Gerät sollte immer gemäß den Anweisungen in der Betriebsanleitung verwendet werden.
Lassen Sie niemals Kinder oder Personen, die mit der Bedienungsanleitung des Geräts nicht vertraut sind, das Gerät bedienen. Nationale Vorschriften können das genaue Alter des Bedieners festlegen.
Arbeiten Sie niemals, während andere, insbesondere Kinder oder Haustiere, in der Nähe sind. Vor Arbeitsbeginn ist eine Sicherheitszone festzulegen, zu der Umstehende und Haustiere keinen Zutritt haben.
Denken Sie daran, dass der Bediener oder Benutzer für Unfälle oder Gefahren für andere Personen oder für die Umwelt verantwortlich ist.

Vorbereitung

Tragen Sie bei der Arbeit immer robuste Schuhe und lange Hosen. Betreiben Sie das Gerät nicht mit Barfuß- oder in offenen

Sandalen. Vermeiden Sie beschädigte Kleidung, die zu locker ist oder über Aufhängeriemen oder Bänder verfügt. Lose Teile der Kleidung können durch bewegliche Teile des Geräts aufgefangen werden, was zu Verletzungen führen kann.
Überprüfen Sie gründlich den Arbeitsbereich des Geräts und entfernen Sie alle Gegenstände, die ins Gerät gelangen könnten. Erfasste Gegenstände können Schäden am Gerät verursachen, sie können auch mit hoher Geschwindigkeit ausgeworfen werden, was eine Bedrohung für den Bediener und die Umwelt darstellt.
WARNUNG: Benzin ist entzündlich:
- Kraftstoff in dafür vorgesehenen Behältern lagern,
- nur im Freien betanken und beim Betanken nicht rauchen,
- Betanken vor dem Anlassen des Motors. Entfernen Sie niemals den Kraftstofftankdeckel oder fügen Sie Kraftstoff hinzu, wenn der Motor läuft oder heiß ist.
- Wenn Benzin verschüttet wird, versuchen Sie nicht, den Motor zu starten. Bewegen Sie die Maschine einfach vom Verschüttungsbereich weg und vermeiden Sie das Entstehen von Zündquellen, bis die Benzindämpfe sich zerstreuen.
- Kraftstofftank und Tankdeckel sicher austauschen.

Beschädigten Schalldämpfer ersetzen. Das Arbeiten mit einem beschädigten Schalldämpfer ist nicht nur lauter, sondern kann zu Bränden, Verbrennungen und Abgasvergiftungen führen.
Überprüfen Sie vor dem Gebrauch immer die Messer, Bolzen und Geräte der Messerbaugruppe auf Verschleiß oder Beschädigung. Ersetzen Sie verschlissene oder beschädigte Teile in Sets, um die Auswuchtung (das Gleichgewicht) des Geräts zu sichern. Ersetzen Sie beschädigte oder unleserliche Platten.

Verwendung
Verwenden Sie den Motor nicht in einem engen Raum, in dem sich gefährliche Kohlen- (Kohlenmonoxid-) Dämpfe ansammeln können.
Arbeiten Sie nur bei Tageslicht oder guter künstlicher Beleuchtung. Eine unsachgemäße Beleuchtung des Arbeitsplatzes kann zu Unfällen führen.
Achten Sie immer darauf, dass Ihre Füße sicher auf Hängen stehen.
Gehen, niemals laufen.
Arbeiten Sie quer am Hang, niemals nach oben oder unten. Die Kontrolle über das Gerät ist dann viel einfacher.
Seien Sie besonders vorsichtig beim Richtungswechsel am Hang.
Arbeiten Sie nicht an übermäßig geneigten Hängen.
Achten Sie besonders darauf, wenn Sie umkehren oder das Gerät in Ihre Richtung ziehen.
Ändern Sie die Motorreglereinstellungen nicht und überschreiten Sie die maximale Motordrehzahl nicht.
Schalten Sie den Antrieb des oder der Schneidelemente aus, wenn das Gerät beim Bewegen auf anderen Oberflächen als dem Arbeitsplatz und beim Transport zum und vom Arbeitsplatz gekippt werden muss.
Verwenden Sie das Gerät nicht mit beschädigten Schutzabdeckungen oder -gehäusen und ohne Sicherheitsvorrichtungen, z. B. beigefügte Abdeckungen.
Schalten Sie den Motor sorgfältig gemäß den Anweisungen ein und achten Sie darauf, dass die Füße vom Schneidelement entfernt sind.
Kippen Sie das Gerät beim Starten des Motors nicht, es sei denn, dies ist beim Starten notwendig. Kippen Sie es in diesem Fall nicht mehr als nötig und heben Sie nur das Teil an, das weit vom Bediener entfernt ist.
Hände und Füße von rotierenden Teilen fernhalten.
Tragen Sie das Gerät nicht bei laufendem Motor von einem Ort an den anderen.
Stellen Sie den Motor ab und vergewissern Sie sich, dass alle beweglichen Teile zum Stillstand gekommen sind:
Halten Sie das Gerät an und stellen Sie sicher, dass alle beweglichen Teile stillstehen:
- jedes Mal, wenn Sie sich vom Gerät entfernen,
- vor dem Betanken,
- bevor Sie das Gerät überprüfen, reinigen oder reparieren,
- nachdem das Gerät von einem Fremdkörper getroffen worden ist. Überprüfen Sie, dass das Gerät nicht beschädigt ist, und reparieren Sie es gegebenenfalls, bevor Sie das Gerät neu starten und benutzen.

Wenn das Gerät übermäßig zu vibrieren beginnt (sofort prüfen)
- auf Beschädigungen prüfen,
- beschädigte Teile austauschen oder reparieren,
- lose Teile prüfen und festziehen.

Wartung und Lagerung
Halten Sie alle Muttern, Schrauben und Schrauben in gutem Zustand, um sicherzustellen, dass das Gerät sicher funktioniert.
Bewahren Sie das Gerät niemals im betankten Zustand in einem Gebäude auf, in dem Rauch zu offenen Flammen oder Funken gelangen können.
Lassen Sie den Motor abkühlen, bevor Sie das Gerät lagern.
Um die Brandgefahr zu verringern, halten Sie den Motor, den Schalldämpfer und den Kraftstofflagerbereich frei von Pflanzenmaterial und übermäßigem Fett.
Bei Geräten mit mehreren Messern ist Vorsicht geboten, da eine Drehung eines Schneidelements eine Drehung anderer Messer

zur Folge haben kann.
Seien Sie vorsichtig, wenn Sie die Maschine einstellen, um zu vermeiden, dass Finger zwischen sich bewegende Messer und feste Teile der Maschine gelangen.
Lassen Sie das Gerät vor der nächsten Inbetriebnahme immer abkühlen und bewahren Sie es an einem geschlossenen Ort auf.
Seien Sie vorsichtig bei der Bedienung der Messer, auch wenn der Antrieb ausgeschaltet ist, da sich die Messer noch drehen können. Warten Sie immer, bis die Messer vollständig gestoppt sind, bevor Sie weitere Tätigkeiten durchführen.
Ersetzen Sie verschlissene oder beschädigte Teile, um Sicherheit zu gewährleisten. Verwenden Sie nur Original-Ersatzteile und -Ausrüstung.
Wenn Kraftstoff aus dem Tank abgelassen werden muss, muss dies im Freien erfolgen.

Risiko durch Lärm und Vibrationen
Das Gerät ist so konzipiert, dass es das Risiko von Lärm und Vibrationen minimiert. Es ist jedoch nicht möglich, diese Gefahren vollständig zu beseitigen. Darüber hinaus sind Menschen in der Arbeitsumgebung auch Lärmgefahren ausgesetzt.
Die mit den oben genannten Gefahren verbundenen Risiken können jedoch reduziert werden, indem Sie folgende Hinweise befolgen:
- Das Produkt ist entsprechend dem im Handbuch beschriebenen Verwendungszweck zu nutzen.
- Vergewissern Sie sich, dass das Gerät in einwandfreiem Zustand ist und regelmäßig gewartet wird.
- Verwenden Sie geeignete und gut geschliffene Schneidwerkzeuge,
- Greifen Sie den das Produkt am Griff auf eine entschiedene Art und Weise,
- Planen Sie die Arbeiten so, dass häufige Pausen eingelegt werden können.

Restrisiko
Auch wenn bei der Arbeit alle Sicherheitsvorkehrungen beachtet werden, besteht trotzdem ein Verletzungsrisiko. Aufgrund der Konstruktion des Produktes bleiben folgende Gefahren bestehen.
Vibrationsbedingte Verletzungen durch zu langen oder unsachgemäßen Betrieb oder das Verwenden eines nicht ordnungsgemäß gewarteten Geräts.
Verletzungen durch einen unerwarteten Aufprall von versteckten, ausgestoßenen Gegenständen.

BEDIENUNG DES PRODUKTS

Vorbereitung zur Montage
Das Produkt auspacken und alle Verpackungsteile entfernen. Es wird empfohlen, die Verpackungen aufzubewahren, weil sie während des Transports oder der Lagerung des Produkts nützlich sein kann.
Prüfen Sie, dass kein Teil des Produkts während des Transports beschädigt wurde. Beobachtete Schäden, wie Risse oder Verformungen, schließen das Produkt von der weiteren Verwendung aus, bis es repariert wird bzw. beschädigte Teile ersetzt werden.
Es wird empfohlen, alle Teile auf eine flache, harte und saubere Oberfläche zu legen.
Verwenden Sie bei der Installation persönliche Schutzausrüstung wie Schutzhandschuhe, Augenschutz und Schutzkleidung.

Montage der Maschine
Der Tiefenanschlag sollte zuerst montiert werden. Schieben Sie den Tiefenanschlag in die Öffnung auf der Rückseite der Bodenfräse und sichern Sie ihn mit der Schraube und der Mutter (II). Befestigen Sie die Griffbefestigung (III) mit der Befestigungsschraube an der Bodenfräse. Schieben Sie die Griffe der Bodenfräse in die Halterung und befestigen Sie sie mit den Befestigungsschrauben (IV) an der Halterung. Befestigen Sie den Gasbedienungshebel mit einer Schraube und einer Befestigungsmutter (V) am rechten Griff der Maschine. Setzen Sie die Kabelbefestigung des Klingenantriebshebels in die Halterung am linken Griff ein und sichern Sie die Position durch Anziehen der Befestigungsmuttern (VI). Führen Sie das Ende des Kabels in die Öffnung im Klingenantriebshebel ein und befestigen Sie den Hebel mit der Schraube und der Befestigungsmutter (VII) am Griff. Die Kabelabdeckungen beider Hebel sollten mit Clips am Griff befestigt werden. Achten Sie darauf, dass die Kabel nicht geknickt werden. Die Stütze hat die Möglichkeit, den Neigungswinkel leicht einzustellen. Zum Einstellen lösen Sie alle Schrauben leicht, stellen dann den Neigungswinkel ein und ziehen alle Schrauben wieder fest (VIII). Es wird empfohlen, den Neigungswinkel der Stütze nach der korrekten Montage des Griffs so einzustellen, dass das Gerät so bequem wie möglich gehalten werden kann. Setzen Sie einen Klingensatz auf die Klingenachse und befestigen Sie ihn mit einem Stift (IX) an der Achse, dann befestigen Sie einen weiteren Klingensatz auf die gleiche Weise. Achten Sie beim Einbau auf die Markierung an der Innenseite der Lamellen. Die Markierung gibt die Einbauseite vom Standpunkt des Bedieners aus an. Die mit „L“ gekennzeichneten Klingen sind auf der linken Seite der Maschine zu montieren, die mit „R“ gekennzeichneten auf der rechten Seite der Maschine. Bringen Sie die Klingen auf beiden Seiten der Bodenfräse an und sichern Sie dann alle Klingenstifte mit einer Verriegelung. Montieren Sie auf beiden Seiten der Bodenfräse mit den Befestigungsschrauben (X) zusätzliche Klingenschutzvorrichtungen. Eine korrekt montierte Bodenfräse sollte wie in Abbildung (I) aussehen.

Vorbereitung zum Betrieb
Überprüfen Sie vor Beginn der Arbeiten, ob die Maschine unbeschädigt ist, richtig zusammengebaut ist und ob alle Sicherheitselemente korrekt angebracht und funktionsfähig sind. Wenn die Maschine unvollständig oder beschädigt ist, sind weitere Arbeiten

verboten!
ACHTUNG! In den Motor wurde nur so viel Öl eingefüllt, wie für die Wartung des Motors erforderlich war. Vor der ersten Inbetriebnahme muss das Öl auf den erforderlichen Stand aufgefüllt werden.
Werkseitig befindet sich nur eine geringe Menge Öl im Motor, um den Motor während Transport und Lagerung zu schützen. Öl für Viertaktmotoren in der Viskositätsklasse SAE 15W40 ist vorzubereiten.
Stellen Sie das Gerät vor dem Nachfüllen des Öls auf eine ebene Fläche und schrauben Sie dann den Deckel des Ölbehälters ab und wischen Sie den daran befestigten Ölbajonettverschluss ab. Befüllen Sie den Tank mit Öl. Beim Befüllen wird empfohlen, einen Trichter oder Ausgießer zu verwenden, um das Verschütten von Öl zu vermeiden. Wischen Sie im Falle eines Ölaustritts das restliche Öl gründlich auf, bevor Sie den Motor starten. Überprüfen Sie, ob der Ölstand korrekt ist. Setzen Sie dazu den Bajonettverschluss in die Einfüllöffnung ein und schrauben Sie den Tankdeckel fest. Schrauben Sie ihn anschließend ab und kontrollieren Sie den Ölstand am Bajonett (XI). Der Ölstand sollte zwischen dem maximalen und dem minimalen Niveau des Bajonetts liegen (XI). Nachdem Sie sich vergewissert haben, dass der Ölstand korrekt ist, verschließen Sie die Einfüllöffnung mit dem Deckel.
Achtung! Der Ölstand sollte vor jedem Arbeitsbeginn überprüft werden.
Nach dem Nachfüllen des Öls Kraftstoff nachfüllen. Der Kraftstoff muss bleifreies Benzin mit einer Oktanzahl von mindestens 95 sein. Zum Tanken schrauben Sie den Tankdeckel (XVII) ab und füllen den Kraftstoff in den Tank. Beim Einfüllen von Kraftstoff wird empfohlen, einen Ausgießer oder Trichter zu verwenden, um die Gefahr des Verschüttens von Kraftstoff zu verringern. Wenn der Kraftstoff spritzt, wischen Sie die Rückstände gründlich ab. Warten Sie, bis die Dämpfe vollständig verdunsten haben, und führen Sie die Inbetriebnahme an einem anderen Ort als dem Kraftstoffeinfüllbereich durch. Verschließen Sie nach dem Einfüllen von Kraftstoff die Einfüllöffnung des Kraftstofftanks mit dem Deckel.

Arbeitsbereich vorbereiten
Die Bodenfräse dient nur zur Bodenbearbeitung. Der Boden kann nicht zu hart sein. Wenn der Boden zu hart oder ausgetrocknet ist, befeuchten Sie ihn vor Arbeitsbeginn und warten Sie, bis das Wasser in den Boden eingeweicht ist.
Es ist verboten, auf hartem Untergrund wie Beton oder Holz zu arbeiten.
Entfernen Sie vor Beginn der Arbeit alle sichtbaren Steine, Wurzeln, Drähte, Spielzeuge und andere Hindernisse, die die Klingen der Bodenfräse beschädigen könnten. Besonderes Augenmerk muss auf elektrische Leitungen gelegt werden, um sicherzustellen, dass diese nicht in den Arbeitsbereich gelangen. Im Arbeitsbereich verbleibende elektrische Kabel können bei Kontakt mit den Klingen zu einem Stromschlag oder sogar zum Tod führen.
Bitte beachten Sie, dass elektrische Kabel sich ebenfalls unter der Erde befinden können.
Die Bodenfräse funktioniert nur richtig, wenn er vorwärts bewegt wird. Vermeiden Sie den Rückwärtsgang der Maschine.

Maschine starten und stoppen
Vorsicht - Berühren Sie nicht die rotierenden Klingen!

Stellen Sie die Bodenfräse dort auf, wo die Arbeit beginnen soll. Die Bodenfräse kann nur in senkrechter Position gestartet werden.
Wenn die Bodenfräse mit Hilfsrädern ausgestattet ist, müssen diese in die obere Position bewegt werden. Ziehen Sie dazu das Rad nach unten, so dass der Schaft aus dem Schlitz gleitet, drehen Sie das Rad mit der Halterung und achten Sie darauf, dass der Schaft in den Schlitz gleitet. Ein so befestigtes Rad ändert seine Position nicht automatisch.

Warnung! Die Radstellung kann nur bei ausgeschaltetem Motor geändert werden.
Stellen Sie den Furchentiefenregler in eine der verfügbaren Positionen.
Warnung! Die Position des Reglers kann nur bei ausgeschaltetem Motor geändert werden.
Stellen Sie sicher, dass sich der Klingenantriebshebel in der oberen Position befindet. Nur so ist gewährleistet, dass sich die Klingen nicht drehen, sobald der Motor angelassen wird. Drücken Sie dreimal auf die Kraftstoffpumpe (XII). Schieben Sie die Gashebel ganz nach vorne (XIII), so dass sie sich in der Stellung START befinden. Halten Sie den Griff mit einer Hand fest und greifen Sie mit der anderen Hand den Griff des Starterseils. Ziehen Sie mehrmals gleichmäßig am Starterseil, bis Sie den durch die Motorkompression verursachten Widerstand spüren, und ziehen Sie dann mit einer kräftigen und entschlossenen Bewegung (XIV). Nach einigen Zügen sollte der Motor starten. Nach dem Anlassen des Motors sollte der Griff des Starterseils nicht aus der Hand gegeben, sondern in die untere Position gebracht werden.
Stellen Sie den Drosselklappenhebel nach dem Anlassen des Motors in die Betriebsposition, zwischen den Symbolen eines Hasen (schnellere Geschwindigkeit) und einer Schildkröte (langsamere Geschwindigkeit). Wenn Sie den Hebel in die mit O gekennzeichnete Position bewegen, stoppt der Motor.
Achtung! Bei einem Warmstart kann der Motor gestartet werden, indem der Hebel in eine der Betriebsstellungen gebracht wird. Greifen Sie beide Griffe, ziehen Sie den Klingenantriebshebel in Richtung Griff und halten Sie ihn in dieser Position. Der Hebel ist mit einer Sperre gegen unbeabsichtigtes Drücken ausgestattet. Verschieben Sie die Verriegelung (XV), bevor Sie den Hebel drücken. In der unteren Stellung kann der Hebel nicht verriegelt werden. Er sollte während des Betriebs immer gedrückt gehalten werden.
Warnung! Es ist verboten, den Klingenantriebshebel in der unteren Position zu verriegeln. In diesem Fall starten die Schaufeln beim Starten des Motors, was zu schweren Verletzungen oder sogar zum Tod führen kann.

Das Anhalten der Maschine sollte wie folgt durchgeführt werden. Bleiben Sie stehen. Lassen Sie den Klingenantriebshebel los und lassen Sie ihn in die obere Position zurückkehren. Überprüfen Sie, ob die Klingen angehalten haben. Bringen Sie den Gashebel in die Stellung O, wodurch der Motor abgestellt wird (XVI).
Warnung! Motor und Abgasanlage heizen sich während des Betriebs auf. Achten Sie darauf, sich nicht zu verbrennen oder zu verbrühen.
Bringen Sie das Transportrad in die untere Position und stellen Sie den Furchentiefenregler auf die niedrigste Position. Stützen Sie die Maschine auf das Rad und heben Sie sie an, so dass die Messer nicht mit dem Boden in Berührung kommen, und transportieren Sie die Maschine zum Wartungsbereich.

Kraftstoff nachfüllen
Der Kraftstoff ist leicht entzündlich! Alle Sicherheitsvorkehrungen für den Umgang mit Kraftstoff müssen beachtet werden. Füllen Sie den Kraftstofftank nicht bei laufender Maschine auf. Tanken Sie nicht in der Nähe einer offenen Flamme. Das Rauchen ist im Betankungsbereich nicht gestattet. Kraftstoff nicht verschütten. Falls Kraftstoff verschüttet wurde, trocknen Sie den verschütteten Kraftstoff gründlich, bevor Sie die Maschine starten. Ziehen Sie den Tankdeckel fest und sicher an. Kraftstoff sollte in versiegelten, zugelassenen Behältern fern von Wärmequellen und außerhalb der Reichweite von Kindern gelagert werden.
Stellen Sie den Motor gemäß dem oben beschriebenen Verfahren ab.
Lassen Sie den Motor abkühlen.
Der Kraftstoff muss bleifreies Benzin mit einer Oktanzahl von mindestens 95 sein. Zum Tanken schrauben Sie den Tankdeckel (XVII) ab und füllen den Kraftstoff in den Tank. Beim Einfüllen von Kraftstoff wird empfohlen, einen Ausgießer oder Trichter zu verwenden, um die Gefahr des Verschüttens von Kraftstoff zu verringern. Wenn der Kraftstoff spritzt, wischen Sie die Rückstände gründlich ab. Warten Sie, bis die Dämpfe vollständig verdunsten haben, und führen Sie die Inbetriebnahme an einem anderen Ort als dem Kraftstoffeinfüllbereich durch. Verschließen Sie nach dem Einfüllen von Kraftstoff die Einfüllöffnung des Kraftstofftanks mit dem Deckel.
Starten Sie den Motor gemäß dem Verfahren unter *"Maschine starten und stoppen"* neu.

Arbeiten mit der Bodenfräse
Bei der Arbeit müssen Sie auf unerwartete Situationen vorbereitet sein. Die Klingen können auf einen zuvor unsichtbaren Stein, eine Wurzel oder ein anderes Hindernis treffen. Schalten Sie in diesem Fall die Maschine sofort aus, warten Sie, bis sie abgekühlt ist, und fahren Sie dann mit der Sichtprüfung fort. Wird ein Schaden festgestellt, ist der weitere Betrieb untersagt.
Üben Sie keinen übermäßigen Druck auf die Bodenfräse aus. Die Klingen sollten nicht mehr als auf 3 bis 4 Zentimeter abgesenkt werden.
Legen Sie während der Arbeit regelmäßig Pausen ein, um Müdigkeit und Überlastung zu vermeiden. Dies wird eine bessere Produktkontrolle ermöglichen und das Unfallrisiko verringern.
Achtung! Schieben Sie die Bodenfräse während der Arbeit, ziehen Sie ihn nie zu sich selbst. Durch das Ziehen der Maschine bewegt sich der Fahrer rückwärts, so dass er den Bereich hinter sich nicht kontrollieren kann.
Schieben Sie die Bodenfräse langsam, gehen Sie ausschließlich, laufen Sie nie. Dadurch erhalten Sie eine bessere Kontrolle über die Maschine und reduzieren die Reaktionszeit auf unerwartete Ereignisse.
Bewegen Sie sich während der Arbeit in Reihen (XVIII). Die Reihen sollten gleich breit gehalten werden und sich leicht überlappen, um keinen Platz unbearbeitet zu lassen. Bei Richtungswechseln ist besondere Vorsicht geboten.
Achtung! Wenn ein Fremdkörper während des Betriebs auf die Maschine trifft. Schalten Sie die Maschine sofort aus, warten Sie den Stillstand der Klingen ab und lassen Sie die Maschine abkühlen. Prüfen Sie dann, ob die Bodenfräse nicht beschädigt ist. Wenn ein Schaden festgestellt wird, ist es verboten, die Arbeit vor der Beseitigung des Schadens fortzusetzen. Übermäßige Vibrationen während des Betriebs können durch Schäden an der Maschine verursacht werden. Stoppen Sie die Arbeit, warten Sie, bis die Klingen und der Motor zum Stillstand kommen. Lassen Sie die Maschine dann abkühlen, ziehen Sie die Zündkerze ab und überprüfen Sie das Produkt.

WARTUNG DES PRODUKTS

Während der Garantiezeit darf der Benutzer das Gerät nicht demontieren oder andere als die unten aufgeführten Komponenten oder Baugruppen austauschen, da dies zum Erlöschen der Garantierechte führt. Sämtliche Unregelmäßigkeiten, die während des Betriebes oder bei einer Inspektion festgestellt, werden, sind ein Anzeichen dafür, eine Reparatur in der Vertragswerkstatt durchführen zu lassen.

Gehäuse, Lüftungsschlitze, Schalter, Zusatzhandgriff und Schutzverkleidungen nach beendeter Arbeit bspw. mit Druckluft (bei maximal 0,3 MPa), mit einem Pinsel oder einem trockenen Lappen ohne Chemie- und Reinigungsmittel reinigen. Reinigen Sie die Werkzeuge und Werkzeughalter mit einem trockenen, sauberen Tuch.

Regelmäßige Inspektionen
Die nachstehend aufgeführten Bauteile der Maschine müssen regelmäßig überprüft und gewartet werden.

ACHTUNG! Alle Wartungsarbeiten müssen bei ausgeschalteter und nicht laufender Maschine durchgeführt werden. Lassen Sie nach dem Abstellen des Motors den Motor und die Maschinenteile vollständig abkühlen und ziehen Sie dann den Zündkerzenstecker ab.
ACHTUNG! Wenn ein Service-Vorgang im Folgenden nicht beschrieben wird, Das bedeutet, dass die Maschine für diesen Vorgang zu einem spezialisierten Servicezentrum gebracht werden muss.
ACHTUNG! Wird ein Lösungsmittel für die Reinigung verwendet, ist Augen- und Hautkontakt unbedingt zu verhindern. Persönliche Schutzausrüstungen verwenden.

Allgemeine Wartungsmaßnahmen
Das Produkt kann nicht mit einem Wasserstrahl oder durch Eintauchen in Wasser gereinigt werden.
Überprüfen Sie den Abnutzungsgrad und das Vorhandensein von Schäden an den Klingen. Wenn übermäßiger Verschleiß oder Schäden festgestellt werden, ersetzen Sie die Klinge durch eine neue. Die Klingen werden die Lackbeschichtung während des Betriebs verlieren, dies ist normal und weist nicht auf Schäden an den Klingen hin. Eine fehlende Lackierung macht sie jedoch korrosionsanfälliger. Daher sollten sie nach jeder Reinigung mit einer dünnen Schicht Korrosionsschutzmittel oder einer dünnen Schicht leichten Maschinenöls bedeckt werden. Vor Arbeitsbeginn müssen die Klingen von jeglichem Restmaterial gereinigt werden, um sein Eindringen in den Boden zu verhindern.
Ersetzen Sie die Klingen immer durch Originalklingen, das mit dem werkseitig an Bodenfräse montierten identisch ist. Nur die Verwendung von Original-Ersatzteilen kann die Produktsicherheit gewährleisten. Klingen sollten von einem erfahrenen Anwender ausgetauscht werden. Wenden Sie sich dazu an eine autorisierte Fachwerkstatt des Herstellers.
Klingen sollten alle zwei Jahre oder alle 50 Arbeitsstunden ausgetauscht werden.
Motorölstand prüfen
Schrauben Sie den Einfüllstutzen ab und entfernen Sie die Ölstandsanzeige (XI).
Reinigen und trocknen Sie die Ölstandsanzeige mit einem sauberen Tuch.
Setzen Sie den Indikator in den Einfüllstutzen ein, aber drehen Sie ihn nicht. Dann herausnehmen und den angezeigten Ölstand beobachten.
Wenn der angezeigte Stand zu niedrig ist, muss das Öl bis zum oberen Stand der Anzeige (gestricheltes Kästchen) nachgefüllt werden.
Schrauben Sie die Anzeige in den Öleinfüllstutzen.

Motoröl wechseln
Das Motoröl sollte nach den ersten 2 bis 4 Betriebsstunden gewechselt werden. Jeder weitere Ölwechsel sollte alle 25 Betriebsstunden durchgeführt werden.
Ölwechsel vorsichtig vornehmen. Das Öl ist nach der Stillsetzung des Kraftmotors sehr heiß und kann Verbrühungen herbeiführen. Der Öltank hat keine Ablassöffnung. Das Altöl sollte mit einem für diesen Zweck vorgesehenen Extraktor gemäß den Empfehlungen des Extraktorherstellers abgesaugt werden.
Nach Abschluss der Extraktion sollten die Ölreste trocken gewischt werden.
Füllen Sie Öl nach dem in Abschnitt beschriebenen Verfahren nach: „Vorbereitung zum Betrieb“.
Achtung! Altöl nach den örtlichen Vorschriften entsorgen. Altöl nicht in die Kanalisation eindringen lassen.

Wartung des Luftfilters (XIX) – alle 25 Betriebsstunden
Achtung! Betreiben Sie das Gerät nicht ohne einen ordnungsgemäß installierten Luftfilter oder mit einem beschädigten Luftfilter. Sonst kann der Motor Verunreinigungen ansaugen, dienormalerweise vom Luftfilter zurückgehalten werden würden. Verunreinigungen können zu Motorfehlfunktionen und sogar zu Motorschäden führen.
Entriegeln Sie die Befestigungslaschen und öffnen Sie das Filtergehäuse. Nehmen Sie den Filter heraus und ersetzen Sie ihn durch einen neuen. Es ist möglich, einen Filter vom Typ T327 mit der Teilenummer YT-855492 zu verwenden. Setzen Sie den Filter ein und schließen Sie den Filterdeckel. Stellen Sie sicher, dass das Filtergehäuse fest verschlossen ist und dass alle Gehäuselaschen an ihrem Platz sind.

Wartung der Zündkerze (XX) – alle 100 Betriebsstunden
Kabel von der Zündkerze abziehen. Zündkerze mit einem Zündkerzenschlüssel lösen. Verbrennungsrückstände mit einer Drahtbürste von den Zündkerzenelektroden entfernen. Elektrodenabstand prüfen: Der Sollwert beträgt von 0,7 bis 0,8 mm.
Wenn die Elektroden abgebrannt oder das Keramikgehäuse beschädigt sind, ersetzen Sie die Kerze durch eine neue. Es ist möglich, Zündkerzen vom Typ F7RTC mit der Teilenummer YT-855487 zu verwenden.
Zündkerze einbauen. Zündkabel anschließen.

LAGERUNG UND TRANSPORT DES PRODUKTS

Achtung! Leeren Sie den Kraftstofftank immer, bevor Sie ihn lagern oder transportieren.
Stellen Sie ein Gefäß mit einem größeren Fassungsvermögen als der Kraftstofftank unter die Ablassöffnung.
Schrauben Sie das Kraftstoffablassventil (XXI) mit einem Schraubenschlüssel ab. Drehen Sie den Kraftstoffablasshahn zu, nachdem Sie den Kraftstoff aus der Maschine abgelassen haben.

Reinigen Sie ihn gemäß den Anweisungen.

In dunklen, trockenen, frostfreien und gut belüfteten Räumen lagern. Außerhalb der Reichweite von Kindern aufbewahren. Das Produkt sollte bei einer Temperatur zwischen 10 und 30 Grad Celsius gelagert werden. Es wird empfohlen, das Produkt in seiner Originalverpackung oder einer anderen Verpackung, die es vor Staub schützt, zu lagern. Lagern Sie das Produkt in aufrechter Position.

Transportieren Sie das Produkt, indem Sie es an den Griffen tragen. Transportieren Sie es in einer solchen Position, dass die Klingen nicht mit dem Boden in Berührung kommen. Schützen Sie das Produkt während des Transports vor Stößen und starken Vibrationen. Sichern Sie das Produkt während des Transports gegen Verrutschen oder Umkippen.

ХАРАКТЕРИСТИКА ИЗДЕЛИЯ

Бензиновая почвофреза предназначена для рыхления и обработки небольших участков почвы. Значительно облегчает обработку почвы в огородных хозяйствах и на дачных участках. Обработка почвы осуществляет вращающимися лезвиями. Недопустимо использовать почвофрезы для обработки больших участков почвы. Надлежащее, надежное и безопасное функционирование устройства зависит от его соответствующей эксплуатации, поэтому:

Прежде чем приступить к работе с инструментом, необходимо прочитать руководство и хранить его вблизи места проведения работ.

За любой ущерб и повреждения, возникшие в результате использования устройства не по назначению, несоблюдения правил безопасности и рекомендаций, находящихся в настоящем руководстве, поставщик не несет ответственности. Использование устройства не по назначению приводит также к утере пользователем права на гарантийное обслуживание и защиту в виде ответственности продавца перед покупателем в случае, если проданный продукт имеет физический или правовой дефект.

АКСЕССУАРЫ

Почвофреза поставляется в комплектном состоянии, но перед первым использованием его необходимо собрать.

ТЕХНИЧЕСКИЕ ХАРАКТЕРИСТИКИ

Параметр	Единица измерения	Значение
Номер по каталогу		YT-85590
Вес	[кг]	33,5
Вид топлива		Неэтилированный бензин E10
Вид масла		SAE 15W-40
Объем топливного бака	[л]	0,9
Объем масляного бака	[л]	0,5
Рабочая ширина	[мм]	360 / 600
Макс. рабочая глубина	[мм]	260
количество цилиндров		1
количество тактов		4
охлаждение		С помощью воздуха
Тип свечи зажигания		F7RTC
Тип воздушного фильтра		T327
Рабочий объем двигателя	[см^3]	166
Мощность двигателя	[кВт]	2,9
Максимальная скорость вращения двигателя	[мин$^{-1}$]	3000
Шум		
звуковое давление	[дБ (A)]	90,2 ± 2,15
мощность L_{WA}	[дБ (A)]	93 ± 1,5
Уровень вибрации – левая / правая рукоятка	[м/с^2]	4,1 ± 1,5 / 5,2 ± 1,5

ИНСТРУКЦИЯ ПО ТЕХНИКЕ БЕЗОПАСНОСТИ

ВАЖНО!
ВНИМАТЕЛЬНО ПРОЧИТАТЬ ПЕРЕД ИСПОЛЬЗОВАНИЕМ
СОХРАНИТЬ ДЛЯ БУДУЩЕГО ИСПОЛЬЗОВАНИЯ

Инструктаж
Внимательно прочитайте инструкцию. Ознакомьтесь с системами управления и правилами правильной эксплуатации устройства. Если вы передаете устройство другому человеку, всегда прилагайте к устройству руководство по эксплуатации. Устройство всегда следует использовать в соответствии с указаниями, изложенными в руководстве по эксплуатации. Ни в коем случае не разрешайте работать с устройством детям и лицам, не ознакомленным с руководством по эксплуатации устройства. Национальные нормативные документы могут определять точный возраст пользователя.
Ни в коем случае не работайте с устройством, когда другие люди, особенно дети или домашние животные, находятся поблизости. Перед началом работы определите зону безопасности, в которую не допускаются посторонние лица и домашние животные.
Помните, что оператор или пользователь несет ответственность за несчастные случаи или возникающие угрозы в отно-

шении других лиц и окружения.

Подготовка

Во время работы всегда носите прочную обувь и длинные штаны. Не управляйте устройством, имея босые ноги или в открытых сандалиях. Не носите поврежденную одежду, слишком свободную или имеющую свисающие элементы (напр. ремни, пояски и т.п.). Свободные элементы одежды могут быть захвачены движущимися частями устройства, что может привести к травмам.

Тщательно осмотрите участок, на которой будет работать устройство, и удалите все предметы, которые могли бы попасть в устройство. Захваченные предметы могут привести к повреждению устройства, а также могут быть выброшены на высокой скорости, что представляет опасность для оператора и окружения.

ВНИМАНИЕ! Бензин является горючим веществом:

- храните топливо в специально предназначенных для этого контейнерах,
- заправляйте только на открытом воздухе и не курите во время заправки,
- доливайте топливо перед запуском двигателя. Никогда не снимайте крышку топливного бака и не добавляйте топливо, если двигатель работает или разогрет,
- если пролился бензин, не пытайтесь запустить двигатель, отодвиньте устройство от зоны разлива и избегайте создания каких-либо источников воспламенения, пока пары бензина не рассеются,
- безопасно заменяйте топливный бак и крышку топливного бака.

Замените поврежденный глушитель. Работа с поврежденным глушителем не только более шумная, но и может привести к пожару, ожогам и отравлению выхлопными газами.

Перед использованием всегда проверяйте лезвия, болты и узел лезвий на наличие повреждений и признаков износа. Замените изношенные или поврежденные части в комплектах, чтобы сохранить баланс. Замените поврежденные или нечитаемые таблички.

Эксплуатация

Не используйте двигатель в замкнутом пространстве, где могут накапливаться опасные пары окиси углерода (угарный газ).

Работайте только при дневном свете или хорошем искусственном освещении. Плохое освещение рабочего места может привести к несчастным случаям.

Всегда следите за тем, чтобы стоять уверенно на наклонном участке.

Ходите, никогда не бегайте.

Двигайтесь поперек склона, а не вверх или вниз. Управление устройством будет намного проще.

Соблюдайте крайнюю осторожность при изменении направления движения на склоне.

Не работайте на слишком крутых склонах.

Соблюдайте осторожность при поворотах назад и притягивании устройства к себе.

Не изменяйте настройки регулятора двигателя и не превышайте максимальную скорость двигателя.

Отключите привод режущего(-их) элемента(-ов), если устройство нужно наклонить при перемещении по участку, отличному от рабочего места, и при транспортировке на рабочее место и с него.

Не используйте устройство с поврежденными защитными элементами и корпусами и без предохранительного устройства, напр., защитной крышки.

Осторожно включите двигатель в соответствии с инструкцией, убедившись, что ноги находятся вдали от режущего элемента.

Не наклоняйте устройство при включении двигателя, за исключением случаев, когда оно требует наклона при запуске. В таком случае не наклоняйте больше, чем необходимо, и поднимайте только ту часть, которая находится вдали от оператора.

Держите руки и ноги подальше от вращающихся элементов.

Не транспортируйте устройство со включенным двигателем.

Остановите двигатель и убедитесь, что все движущиеся части остановились:

Остановите устройство и убедитесь, что все движущиеся части неподвижны:

- каждый раз, когда вы отходите от устройства,
- до заправки топливом,
- перед проверкой, чисткой или ремонтом устройства,
- после удара посторонним предметом. Убедитесь, что устройство не повреждено, и при необходимости отремонтируйте его перед повторным запуском и эксплуатацией.

Если устройство начинает чрезмерно вибрировать (немедленно проверьте)

- проверьте на наличие повреждений,
- замените или отремонтируйте каждую поврежденную часть,
- проверьте и затяните ослабленные элементы.

Техобслуживание и хранение

Поддерживайте все гайки, болты и винты в хорошем состоянии, чтобы обеспечить безопасную работу устройства.

Никогда не храните устройство с бензином в баке внутри здания, где пары могут достигать открытого пламени или искр. Перед хранением дайте двигателю остыть.
Чтобы снизить риск возгорания, не допускайте попадания в двигатель и глушитель, а также в зону хранения топлива растительных материалов и избыточной смазки.
В случае устройств с несколькими лезвиями будьте осторожны, так как вращение одного режущего элемента может привести к вращению остальных лезвий.
Соблюдайте осторожность при регулировке устройства, чтобы избежать попадания пальцев между движущимися лезвиями и неподвижными частями.
Всегда оставляйте устройство для охлаждения перед следующим запуском, хранением в закрытом состоянии.
Соблюдайте осторожность при работе с лезвиями, даже если привод выключен, так как лезвия все еще могут вращаться. Всегда подождите полной остановки лезвий, прежде чем приступать к дальнейшим мероприятиям.
Заменяйте, в целях безопасности, изношенные или поврежденные части. Используйте только оригинальные запчасти и дополнительное оборудование.
Если топливо необходимо слить из бака, это необходимо сделать на открытом воздухе.

Риски, связанные с шумом и вибрацией
Устройство спроектировано таким образом, чтобы максимально снизить риск воздействия шума и вибрации. Однако, полностью устранить эти риски невозможно. Кроме того, опасности, связанной с воздействием шума, подвергаются и те, кто находится в рабочей зоне.
Тем не менее, можно снизить риски, связанные с вышеуказанными воздействиями, следуя следующим рекомендациям:
- устройство следует использовать по назначению, описанному в руководстве,
- следует убедиться, что устройство находится в хорошем состоянии и проходит регулярное техобслуживание,
- использовать соответствующие и хорошо заточенные режущие инструменты,
- надежно держать ручку устройства,
- планировать работу так, чтобы возможны были частые перерывы.

Остаточный риск
Даже если во время работы соблюдаются все меры предосторожности, остается потенциальный риск получения травмы. Ввиду конструкции изделия по-прежнему остаются следующие риски.
Травмы, связанные с вибрацией, вызванной слишком длительной работой устройства, неправильной эксплуатацией или неправильным техобслуживанием устройства.
Травмы, вызванные неожиданным ударом скрытыми, выброшенными предметами.

ИСПОЛЬЗОВАНИЕ УСТРОЙСТВА

Подготовка к установке
Извлеките изделие из упаковки и удалите все элементы упаковки. Рекомендуется сохранить упаковку, которая может пригодиться при транспортировке или хранении устройства.
Убедитесь, что ни одна часть устройства не была повреждена во время транспортировки, любые обнаруженные повреждения, такие как трещины или деформации, делают устройство непригодным для дальнейшей эксплуатации, до тех пор, пока оно не будет отремонтировано или не будут заменены поврежденные детали.
Рекомендуется вынуть все части на ровную, твердую и чистую поверхность.
При монтаже следует использовать средства индивидуальной защиты, такие как защитные перчатки, защита глаз (защитные очки) и спецодежду.

Сборка устройства
В первую очередь следует установить ограничитель глубины борозды. Вставьте ограничитель в отверстие в задней части основания почвофрезы, а затем зафиксируйте его положение болтом и гайкой (II). Закрепите крепление рукоятки (III) на кронштейне почвофрезы с помощью крепежного болта. Вставьте рукоятки почвофрезы в крепления на кронштейне, а затем закрепите их крепежными болтами (IV). Закрепите рычаг дроссельной заслонки на правой рукоятке устройства с помощью болта и крепежной гайки (V). Поместите крепление троса рычага привода лезвий в держатель, расположенный на левой рукоятке, затем зафиксируйте его положение, затянув крепежные гайки (VI). Вставьте конец троса в отверстие, расположенное в рычаге привода лезвий, затем закрепите рычаг на рукоятке с помощью болта и крепежной гайки (VII). Крышки тросов обоих рычагов должны быть прикреплены к рукоятке с помощью зажимов. Убедитесь, что тросы не загнуты. Кронштейн имеет возможность слегка регулировать угол наклона. Для регулировки слегка ослабьте все болты, отрегулируйте угол наклона и затяните все болты (VIII). Рекомендуется отрегулировать угол наклона кронштейна после правильного установки рукояток, чтобы их можно было как можно удобнее держать. Установите комплект ножей на ось лезвий и закрепите их на оси с помощью штифта (IX), затем таким же образом закрепите дополнительный комплект лезвий. При установке обратите внимание на маркировку на внутренней стороне лезвий. Маркировка указывает на монтажную сторону с позиции оператора. Лезвия с маркировкой «L» устанавливаются на левую сторону устройства, а с маркировкой «R» - на правую. Установите лезвия с обеих сторон почвофрезы, а затем закрепите все шплинты лезвий с

помощью фиксатора. Установите дополнительные защитные кожухи лезвий с обеих сторон почвофрезы с помощью крепежных болтов (X). Правильно собранная почвофреза должна выглядеть так, как показано на рисунке (I).

Подготовка к эксплуатации

Перед началом работы убедитесь, что устройство не повреждено, правильно собрано и что все защитные элементы исправны и правильно закреплены. При обнаружении неполной комплектации или повреждений дальнейшая работа запрещена!

ВНИМАНИЕ! В двигатель залито только то количество масла, которое необходимо для обслуживания двигателя. Перед первым запуском необходимо долить масло до необходимого уровня.

На заводе-изготовителе в двигатель залито только небольшое количество масла для защиты двигателя во время транспортировки и хранения. Следует подготовить масло для четырехтактных двигателей класса вязкости SAE 15W40.

Перед пополнением масла, поместите устройство на плоскую поверхность, а затем отвинтите крышку масляного бака и протрите прикрепленный к нему масляный щуп насухо. Заполните бак маслом. Во избежание разлива масла рекомендуется использовать воронку или лейку. Если масло прольется, тщательно протрите все остатки перед запуском двигателя. Убедитесь, что уровень масла правильный. Для этого вставьте щуп в заливное отверстие и закрутите крышку бака. Затем открутите его и проверьте уровень масла на щупе (XI). Уровень масла должен находиться между максимальным и минимальным уровнями на щупе (XI). Убедившись в том, что уровень масла соответствующий, закройте заливное сливное отверстие пробкой.

Внимание! Перед каждым началом работы следует проверять уровень масла.

После пополнения масла заправьте топливо. Топливо - неэтилированный бензин с октановым числом выше 95. Для заправки открутите крышку топливного бака (XVII) и влейте топливо в бак. При заправке топливом рекомендуется использовать наполнитель или воронку для снижения риска разбрызгивания топлива. Если топливо будет разбрызгана, тщательно вытрите его остатки. Дайте парам полностью испариться и начните работу в другом месте, чем заполнение топлива. После заполнения топливного бака закройте заливное отверстие крышкой.

Подготовка рабочего места

Почвофреза предназначена исключительно для обработки почвы. Земля не может быть слишком твердой. Если земля слишком твердая или высохшая, перед началом работы ее следует увлажнить и дождаться, пока вода не впитается в землю.

Запрещается работать на твердом основании, таком как бетон или дерево.

Перед началом работы удалите все видимые камни, корни, проволоку, игрушки и другие препятствия, которые могут повредить ножи почвофрезы. Особое внимание следует уделить электрическим кабелям, чтобы они не попали в рабочую зону. Оставленные в рабочей зоне электрические кабели могут привести к поражению электрическим током или даже смерти в результате контакта с лезвиями устройства.

Имейте в виду, что электрические провода могут быть скрыты под землей.

Почвофреза работает правильно только при движении вперед. Избегайте движения устройства задним ходом.

Запуск и остановка устройства

Внимание - Не прикасайтесь к вращающимся ножам!

Установите почвофрезу на месте начала работы. Почвофрезу можно запускать только в вертикальном положении.

Если почвофреза оснащена вспомогательным колесом, его необходимо переместить в верхнее положение. Для этого потяните колесо вниз так, чтобы штифт вышел из паза, поверните колесо с кронштейном и убедитесь, что штифт вошел в паз. Колесо, установленное таким образом, не изменит свое положение автоматически.

Предупреждение! Положение колеса можно изменить только при выключенном двигателе.

Установите ограничитель глубины борозды в одно из доступных положений.

Предупреждение! Положение ограничителя можно изменить только при выключенном двигателе.

Убедитесь, что рычаг привода лезвий находится в верхнем положении. Только в этом положении лезвия не будут вращаться сразу после запуска двигателя. Нажмите на топливный насос три раза (XII). Переведите рычаги дроссельной заслонки полностью вперед (XIII) так, чтобы они находились в положении START. Возьмитесь за рукоятку одной рукой, а другой - за рукоятку пускового тросика. Несколько раз плавно потяните за пусковой тросик, до ощутимого сопротивления, вызванного компрессией двигателя, затем потяните энергично, (XIV) решительно. После нескольких рывков двигатель должен запуститься. После запуска двигателя рукоятку пускового тросика не следует выпускать из рук, ее следует перевести в нижнее положение.

После запуска двигателя переведите рычаг дроссельной заслонки в рабочее положение, между символами заяц - более быстрое вращение и черепаха - более медленное вращение. При перемещении рычага в положение «O» двигатель останавливается.

Внимание! Если запускается теплый двигатель, его можно запустить, повернув рычаг в одно из рабочих положений.

Возьмитесь за обе рукоятки, потяните рычаг привода лезвий к рукоятке и удерживайте его в этом положении. Рычаг оснащен блокировкой для предотвращения случайного нажатия. Перед нажатием на рычаг переместите блокировку (XV).

Рычаг не может быть заблокирован в нижнем положении. Его следует держать в течение всего рабочего времени.
Предупреждение! Запрещается фиксировать рычаг привода лезвия в нижнем положении. В этом случае лезвия запускаются при запуске двигателя, что может стать причиной серьезных травм и даже смерти.

Остановка устройства должна выполняться следующим образом: Остановитесь на месте. Отпустите давление на рычаг привода лезвий и позвольте вернуться ему в верхнее положение. Убедитесь, что лезвия остановились. Переместите рычаг дроссельной заслонки в положение «О», что остановит работу двигателя (XVI).
Предупреждение! Двигатель и выхлопная система нагреваются во время работы. Следует соблюдать осторожность, чтобы не получить ожог.
Переместите транспортное колесо в нижнее положение и установите ограничитель глубины борозды в самое нижнее положение. Опирая устройство на колесо и поднимая его таким образом, чтобы лезвия не соприкасались с землей, транспортируйте устройство к месту технического обслуживания.

Заправка топливом
Топливо очень легко воспламеняется! Соблюдайте все меры предосторожности при обращении с топливом. Не заполняйте топливный бак во время работы устройства. Не заправляйте топливо вблизи открытого огня. Курение в зоне заправки запрещено. Не разливать топлива. В случае пролива топлива тщательно высушите пролитое топливо перед запуском устройства. Плотно и надежно закрутите крышку топливного бака. Храните топливо в плотно закрытых, разрешенных к применению емкостях вдали от источников тепла и в недоступном для детей месте.
Остановите двигатель в соответствии с описанной выше процедурой.
Дайте двигателю остыть.
Топливо - неэтилированный бензин с октановым числом выше 95. Для заправки открутите крышку топливного бака (XVII) и влейте топливо в бак. При заправке топливом рекомендуется использовать наполнитель или воронку для снижения риска разбрызгивания топлива. Если топливо будет разбрызгана, тщательно вытрите его остатки. Дайте парам полностью испариться и начните работу в другом месте, чем заполнение топлива. После заполнения топливного бака закройте заливное отверстие крышкой.
Запустите двигатель в соответствии с процедурой, описанной в разделе *«Запуск и остановка устройства»*.

Работа с почвофрезой
Работая, нужно быть готовым к неожиданным ситуациям. Лезвия могут ударить по ранее незамеченному камню, корню или другому препятствию. В этом случае немедленно выключите устройство подождите, пока оно остынет и выполните осмотр устройства. В случае обнаружения каких-либо повреждений дальнейшая работа запрещена.
Не применяйте чрезмерное давление на почвофрезу. Лезвия не должны углубляться более чем на 3-4 сантиметра.
Во время работы делайте регулярные перерывы, чтобы избежать усталости и переутомления. Это позволит лучше контролировать устройство и снизить риск несчастного случая.
Внимание! Во время работы всегда толкайте почвофрезу, никогда не тяните ее к себе. Если оператор будет тянуть устройство, оно будет двигаться назад, что означает, что он не контролирует место позади него.
Толкайте почвофрезу медленно - всегда ходите, никогда не бегите. Это позволит лучше контролировать изделие и сократить время реакции на непредвиденные события.
Во время работы необходимо двигаться рядами (XVIII). Ряды должны быть одинаковыми по ширине, слегка перекрывающимися, чтобы не пропустить ни одного места. Соблюдайте особую осторожность при изменении направления.
Внимание! Если во время работы в устройство попадает посторонний предмет. Немедленно выключите устройство, дождитесь полной остановки лезвий и подождите, пока устройство остынет. Затем убедитесь, что почвофреза не была повреждена. В случае обнаружения каких-либо повреждений дальнейшая работа запрещена до момента устранения повреждений. Чрезмерная вибрация во время работы может быть вызвана повреждением изделия. Остановите работу, дождитесь остановки лезвий и двигателя. Затем дайте устройству остыть, отсоедините свечу зажигания и проверьте изделие.

ТЕХОБСЛУЖИВАНИЕ ИЗДЕЛИЯ

В период гарантии пользователь не может демонтировать устройство, ни заменять других компонентов или составных деталей, чем те ниже перечисленные, так как это приводит к потере гарантии. Все неправильности, наблюдаемые при техосмотре или во время работы это сигнал для проведения ремонта в сервисном центре.

После завершения работы, корпус, вентиляционные отверстия, переключатели, дополнительный держатель и защитный кожух очистите, например, с помощью струи сжатого воздуха (при давлении, не превышающим 0,3 МПа), с помощью кисти или сухой, мягкой ткани без использования химических веществ и чистящих жидкостей. Инструмент и патроны очистите сухой, чистой тканью.

Периодические техосмотры
Необходимо выполнять периодические ремонты и техническое обслуживание перечисленных ниже компонентов устрой-

ства.

ВНИМАНИЕ! Все операции по техническому обслуживанию необходимо выполнять при выключенном и неработающем устройстве. После выключения двигателя дайте двигателю и компонентам устройства полностью остыть, а затем отсоедините провод свечи зажигания.
ВНИМАНИЕ! Если ход какой-то сервисной операции не описан ниже. Это обозначает, что для выполнения данной операции необходимо передать устройство в специализированный сервисный центр.
ВНИМАНИЕ! В случае, когда для очистки используется растворитель, необходимо избегать контакта растворителя с кожей и глазами. Применять индивидуальные средства защиты.

Общие операции по техническому обслуживанию
Устройство нельзя очищать струей воды или погружать в воду.
Проверьте степень износа и наличие повреждений лезвий. В случае чрезмерного износа или повреждения лезвие следует заменить на новое. В процессе работы с лезвий стирается лакокрасочное покрытие, это нормальное явление и не свидетельствует о их повреждении. Однако отсутствие лакокрасочного покрытия делает лезвия более подверженными коррозии. Поэтому каждый раз после очистки их следует покрывать тонким слоем антикоррозионного средства или тонким слоем легкого машинного масла. Перед началом работы лезвие необходимо очистить от остатков антикоррозионного средства, чтобы предотвратить его проникновение в почву.
Всегда заменяйте лезвия на оригинальные, идентичные тем, которые установлены на заводе-изготовителе. Только использование оригинальных запчастей может обеспечить безопасность изделия. Замена лезвия должна осуществляться опытным пользователем. В случае сомнений обратитесь в авторизованный сервисный центр производителя.
Лезвия следует заменять каждые два года или каждые 50 часов работы.
Проверка уровня моторного масла
Открутите заливную горловину и снимите индикатор уровня масла (XI).
Очистите и высушите индикатор чистой тканью.
Вставьте индикатор в горловину, но не поворачивайте его. Затем извлеките его и проследите за уровнем масла.
Если указанный уровень слишком низкий, необходимо долить масло до верхнего уровня индикатора (пунктирная рамка).
Вкрутите индикатор в маслозаливную горловину.

Замена моторного масла
Моторное масло следует менять после первых 2-4 часов работы. Последующая замена масла должна производиться через каждые 25 часов работы.
Будьте осторожны при замене масла. Масло сразу после остановки двигателя горячее и может вызвать ожоги. Масляный бак не имеет сливного отверстия. Отработанное масло следует извлечь с помощью предназначенного для этого экстрактора в соответствии с рекомендациями производителя экстрактора.
По окончании экстракции остатки масла следует вытереть насухо.
Долейте масло в соответствии с процедурой, описанной в разделе: «Подготовка к работе».
Внимание! Использованное моторное масло следует утилизировать в соответствии с местными правилами. Запрещается выливать моторное масло в канализацию.

Техническое обслуживание воздушного фильтра (XIX) - каждые 25 часов работы
Внимание! Не используйте устройство без правильно установленного воздушного фильтра или с поврежденным воздушным фильтром. В противном случае двигатель внутреннего сгорания может засасывать загрязнения, которые в нормальных условиях осядут на фильтре. Загрязнения могут привести к помехам в работе двигателя, и даже к его повреждению.
Разблокируйте крепежные фиксаторы и откройте корпус фильтра. Извлеките фильтр и замените его новым. Можно использовать фильтр типа T327 с каталожным номером YT-855492. Установите фильтр на место и закройте крышку фильтра. Убедитесь, что корпус фильтра плотно закрыт и все фиксаторы корпуса находятся на своих местах.

Техническое обслуживание свечи зажигания (XX) - каждые 100 часов работы
Отсоедините провод от свечи. Выкрутите свечу зажигания с помощью ключа для свечей зажигания. С помощью проволочной щетки очистите электроды от угольного налета (т.н. нагара). Проверьте расстояние между электродами, оно должно составлять от 0,7 мм до 0,8 мм.
В случае обнаружения прогоревших электродов или треснувшей керамической защиты, замените свечу новой. Можно использовать свечу зажигания F7RTC с каталожным номером YT-855487.
Ввинтите свечу. Подсоедините провод к свече.

ХРАНЕНИЕ И ТРАНСПОРТИРОВКА ПРОДУКТА

Внимание! Перед хранением или транспортировкой всегда опорожняйте топливный бак.
Поместите под сливным отверстием посуду с емкостью, превышающей емкость топливного бака.
С помощью гаечного ключа открутите клапан слива топлива (XXI). После слива топлива из устройства закрутите клапан

слива топлива.
Очищайте в соответствии с указаниями в руководстве.

Хранить в темных, сухих, свободных от инея и хорошо вентилируемых помещениях. Место хранения должно быть защищено от доступа детей. Хранить изделие при температуре от 10 до 30 град. Цельсия. Рекомендуется хранить изделие в оригинальной упаковке или другой упаковке, защищающей его от пыли. Устройство необходимо хранить в вертикальном положении.

Транспортировать изделие, держа за ручки. Транспортировать в таком положении, чтобы лезвия не прикасались к полу. Во время транспортировки необходимо защищать изделие от ударов и сильных вибраций. Во время транспортировки защитить изделие от соскальзывания или опрокидывания.

ХАРАКТЕРИСТИКА ВИРОБУ

Бензинова ґрунтофреза призначена для розпушування і обробки невеликих ділянок ґрунту. Вона значно полегшує обробіток землі в городах і на ділянках. Обробіток ґрунту здійснюється за допомогою обертальних лез. Недопустимо використовувати ґрунтофрезу для обробки більших площ землі. Правильна, надійна і безпечна робота пристрою залежить від правильної експлуатації, тому:

Перш ніж приступити до роботи з інструментом, необхідно ознайомитися з інструкцією з експлуатації і зберегти її для подальшого використання.

Постачальник не несе відповідальності за будь-які пошкодження і травми, спричинені неправильним використанням пристрою, недотриманням правил техніки безпеки та рекомендацій, що містяться в цій інструкції. Використання пристрою не за призначенням також призводить до втрати права на гарантійне обслуговування та гарантійні послуги.

ОСНАЩЕННЯ

Ґрунтофреза поставляється в комплектному стані, але перед першим використанням його потрібно скласти.

ТЕХНІЧНІ ХАРАКТЕРИСТИКИ

Параметр	Одиниця вимірювання	Значення
Каталожний номер		YT-85590
Маса	[кг]	33,5
Тип палива		Неетильований бензин E10
Вид масла		SAE 15W-40
Потужність паливного бака	[л]	0,9
Ємність паливного бака	[л]	0,5
Робоча ширина	[мм]	360 / 600
Максимальна робоча глибина	[мм]	260
кількість циліндрів		1
кількість тактів		4
охолодження		Повітрям
Тип свічки запалення		F7RTC
Тип повітряного фільтра		T327
Робочий об'єм двигуна	[см^3]	166
Потужність двигуна	[кВт]	2,9
Максимальна частота обертів двигуна	[хв$^{-1}$]	3000
Шум		
звуковий тиск	[дБ(А)]	90,2 ± 2,15
потужність L_{WA}	[дБ(А)]	93 ± 1,5
Рівень вібрацій – ліва / права рукоятка	[м/с^2]	4,1 ± 1,5 / 5,2 ± 1,5

ІНСТРУКЦІЯ З ТЕХНІКИ БЕЗПЕКИ

ВАЖЛИВО!
УВАЖНО ПРОЧИТАЙТЕ ПЕРЕД ВИКОРИСТАННЯМ
ЗАЛИШІТЬ ДЛЯ МАЙБУТНЬОГО ВИКОРИСТАННЯ

Інструктаж

Уважно прочитайте інструкції. Ознайомтеся з системами управління та правильною експлуатацією пристрою. Якщо ви збираєтеся передати пристрій іншій особі, обов'язково додайте до пристрою інструкцію з експлуатації. Пристрій завжди слід використовувати відповідно до інструкції з експлуатації.
Ніколи не дозволяйте дітям або людям, не знайомим з інструкцією з експлуатації пристрою, використовувати пристрій. Національні норми можуть визначати точний вік оператора.
Ніколи не працюйте, коли поруч знаходяться інші особи, особливо діти чи домашні тварини. Перед початком роботи визначте зону безпеки, до якої не допускатимуться сторонні особи та домашні тварини.
Пам'ятайте, що оператор несе відповідальність за нещасні випадки або небезпеку для інших осіб або оточення.

Підготовка

Під час роботи завжди одягайте міцне взуття та довгі брюки. Не керуйте приладом босоніж або у відкритих сандалях.

Уникайте пошкодження одягу, який є занадто вільним або має вільні ремінці або стрічки. Вільні частини одягу можуть бути захоплені рухомими частинами пристрою, що може привести до травм.
Ретельно огляньте зону, де буде працювати пристрій, і видаліть будь-які предмети, які можуть потрапити всередину пристрою. Захоплені предмети можуть спричинити пошкодження пристрою, вони також можуть викидатися з високою швидкістю, що становить загрозу для оператора та навколишнього середовища.
ПОПЕРЕДЖЕННЯ - Бензин є легкозаймистою речовиною:
- зберігати паливо в контейнерах, призначених для цієї мети,
- заправляти тільки на відкритому повітрі і не палити під час заправки,
- долити паливо перед запуском двигуна. Ніколи не знімайте кришку паливного бака та не додавайте паливо, якщо двигун працює або гарячий.
- якщо пролився бензин, не намагайтеся запустити двигун, відсуньте пристрій від зони розливу і уникайте створення будь-яких джерел займання, поки пари бензину не розсіються,
- безпечно замінюйте паливний бак і кришку паливного бака.

Замініть пошкоджений глушник. Робота з пошкодженим глушником не тільки більш шумна, але може призвести до пожежі, опіків та отруєння вихлопними газами.
Перед використанням завжди перевіряйте леза, болти та обладнання вузла лез на предмет зносу або пошкодження. Замініть зношені або пошкоджені деталі в комплектах для підтримання рівноваги. Замініть пошкоджені або нерозбірливі таблички.

Використання
Не використовуйте двигун в обмеженому просторі, де можуть накопичуватися небезпечні пари оксиду вуглецю (угарний газ).
Робота тільки при денному світлі або при хорошому штучному освітленні. Неправильне освітлення робочого місця може призвести до нещасних випадків.
Завжди переконайтеся, що ви стабільно стоїте на схилі.
Ходіть, ніколи не бігайте.
Працюйте поперек схилів, ніколи не вгору або вниз. Управління пристроєм стане набагато простішим.
Будьте вкрай обережні при зміні напрямку на схилі.
Не працюйте на дуже крутих схилах.
Будьте особливо обережні, коли ви рухаєтеся назад або тягнете пристрій до себе.
Не змінюйте налаштування регулятора двигуна та не перевищуйте максимальну швидкість двигуна.
Вимкніть привод різального елемента(ів), якщо пристрій слід нахилити при переміщенні його на поверхнях, відмінних від робочого місця, і при транспортуванні на робоче місце та з нього.
Не використовуйте пристрій з пошкодженими захисними елементами або корпусами, а також без захисних елементів, наприклад, кожухів з комплекту.
Обережно вмикайте двигун відповідно до інструкцій, переконавшись, що ноги не стоять безпосередньо під ріжучим елементом.
Не нахиляйте пристрій під час запуску двигуна, за винятком випадків, коли він вимагає нахилу під час запуску. У цьому випадку не нахиляйте більше, ніж потрібно, і піднімайте тільки ту частину, яка знаходиться подалі від оператора.
Тримайте руки та ноги подалі від обертових елементів.
Не переносіть пристрій під час роботи двигуна.
Зупиніть двигун і переконайтеся, що всі рухомі частини зупинені:
Зупиніть пристрій і переконайтеся, що всі рухомі частини зупинені:
- кожен раз, коли ви відходите від пристрою,
- перед заправкою палива,
- перед оглядом, очищенням або ремонтом приладу,
- після попадання стороннього предмета. Переконайтеся, що пристрій не пошкоджений, і, якщо необхідно, відремонтуйте його перед перезапуском та експлуатацією.

Якщо пристрій починає сильно вібрувати (негайно перевірте)
- перевірте на пошкодження,
- замініть або відремонтуйте кожну пошкоджену деталь,
- перевірте та затягніть вільні деталі.

Обслуговування та зберігання
Тримайте всі гайки, болти та гвинти в належному стані, щоб мати впевненість в безпечній роботі пристрою.
Ніколи не зберігайте пристрій з бензином в баку всередині будівлі, де пари можуть досягати відкритого полум'я або іскор.
Перед зберіганням дайте двигуну охолонути.
Щоб зменшити ризик пожежі, тримайте двигун, глушник і місце для зберігання палива вільними від рослинних матеріалів і надлишку жиру.
У випадку з пристроїв з багатьма лезами будьте обережні, оскільки обертання одного різального елемента може призвести до обертання інших лез.

Будьте обережні при регулюванні пристрою, уникайте потрапляння пальців між рухомими ножами та нерухомими частинами пристрою.
Завжди залишайте прилад охолоджуватися перед наступним запуском, тримаючи його в закритому приміщенні.
Будьте обережні при роботі з лезами, навіть якщо привод вимкнений, оскільки леза все ще можуть обертатися. Завжди чекайте, поки леза повністю зупиняться, перш ніж продовжувати.
Замініть зношені або пошкоджені захисні деталі. Використовуйте лише оригінальні деталі та запчастини.
Якщо паливо потрібно злити з бака, це необхідно зробити назовні будинку.

Ризик, пов'язаний з шумом та вібрацією
Пристрій розроблено таким чином, щоб максимально мінімізувати ризик впливу шуму та вібрацій. Проте повністю усунути ці загрози неможливо. Крім того, люди в робочому середовищі також піддаються ризику впливу шуму.
Однак ризики, пов'язані з вищезазначеними небезпеками, можна зменшити, дотримуючись наступних настанов:
- виріб слід використовувати відповідно до призначення, описаного в інструкції,
- переконайтеся, що прилад знаходиться в належному стані та регулярно обслуговується,
- використовуйте належні та добре загострені різальні інструменти,
- міцно тримайтеся за ручки обладнання,
- плануйте роботу таким чином, щоб можна було робити часті перерви.

Залишковий ризик
Навіть якщо під час роботи дотримуватися всіх запобіжних заходів, існує потенційний ризик травмування. У звязку з конструкцією пристрою все ще залишаються наступні ризики.
Травми, пов'язані з вібрацією, спричинені тривалою роботою, неправильною експлуатацією або неправильно обслуговуваною роботою.
Травми, спричинені несподіваним впливом прихованих, викиданих предметів.

ЕКСПЛУАТАЦІЯ ВИРОБУ

Підготовка до монтажу
Розпакуйте виріб і видаліть всі елементи упаковки. Рекомендується зберегти упаковку, яка може використовуватися для транспортування або зберігання виробу.
Перевірте, чи будь-який елемент виробу не пошкодився під час транспортування, усі виявленні пошкодження, наприклад: тріщини або деформування вилучають виріб з подальшої експлуатації до моменту їх ремонту або заміни пошкоджених елементів.
Рекомендується розкласти усі елементи на пласкій, твердій та чистій поверхні.
Під час монтажу слід використовувати засоби індивідуального захисту, такі як: захисні рукавиці, захист очей та захисний одяг.

Монтаж пристрою
В першу чергу необхідно встановити обмежувач глибини борозни. Вставте обмежувач в отвір в задній частині основи ґрунтофрези, а потім зафіксуйте його положення за допомогою болта і гайки (II). Встановіть кріплення рукоятки (III) на кронштейн ґрунтофрези за допомогою кріпильного гвинта. Вставте ручки ґрунтофрези в кріплення на кронштейні, а потім закріпіть їх на кронштейні за допомогою кріпильних гвинтів (IV). Закріпіть важіль дросельної заслінки на правій рукоятці пристрою за допомогою гвинта і кріпильної гайки (V). Помістіть кріплення троса важеля приводу лез в тримач, розташований на лівій рукоятці, а потім зафіксуйте його положення, затягнувши кріпильні гайки (VI). Вставте кінець троса в отвір, розташований у важелі приводу лез, а потім закріпіть важіль на рукоятці за допомогою гвинта і кріпильної гайки (VII). Кришки тросів обох важелів повинні бути прикріплені до рукоятки за допомогою затискачів. Переконайтеся, що троси не зігнуті. Кронштейн має можливість трохи регулювати кут нахилу. Щоб відрегулювати, злегка відкрутіть всі гвинти, після чого відрегулюйте кут відхилення та затягніть всі (VIII) гвинти. Рекомендується відрегулювати кут нахилу кронштейна після правильного встановлення рукояток, щоб їх можна було тримати якомога зручніше. Помістіть комплект лез на вісь і закріпіть їх на осі за допомогою шплінта (IX), після чого закріпіть додатковий комплект лез таким же чином. Під час монтажу звертайте увагу на маркування на внутрішній стороні лез. Маркування вказує на сторону монтажу з позиції оператора. Леза з маркуванням «L» встановлюються з лівого боку пристрою, а ножі з маркуванням «R» – з правого боку пристрою. Закріпіть леза з обох боків ґрунтофрези, а потім зафіксуйте всі шплінти лез за допомогою засувки. Встановіть додаткові захисні кожухи лез з обох боків ґрунтофрези за допомогою кріпильних гвинтів (X). Правильно зібрана ґрунтофреза повинна виглядати так, як показано на малюнку (I).

Підготовка до роботи
Перед початком роботи переконайтеся, що пристрій не пошкоджений, правильно зібраний і що всі компоненти безпеки правильно прикріплені та є справними. Якщо пристрій виявиться некомплектним або пошкодженим, подальша робота заборонена!
УВАГА! У двигун залито лише ту кількість масла, яка є необхідною для обслуговування двигуна. Перед першим

запуском необхідно долити масло до необхідного рівня.
На заводі-виробнику в двигун залито тільки невелика кількість масла для захисту двигуна під час транспортування і зберігання. Приготуйте масло для чотиритактних двигунів класу в'язкості SAE 15W40.
Перед поповненням мастила, розмістіть пристрій на рівній поверхні, а потім відкрутіть кришку масляного бака і протріть прикріплений до нього байонет. Заповніть бак маслом. Під час наповнення рекомендується використовувати воронку або наповнювач, щоб уникнути розливу масла. Якщо масло проллється, ретельно протріть всі залишки перед запуском двигуна. Переконайтеся, що рівень масла правильний. Для цього вставте байонет в заливний отвір і закрутіть кришку бака. Потім відкрутіть його і перевірте рівень масла на щупі (XI). Рівень масла повинен бути між максимальним і мінімальним рівнями на байонеті (XI). Переконавшись, що рівень масла правильний, закрийте заливний отвір кришкою.
Увага! Перед кожним початком роботи слід перевіряти рівень масла.
Після поповнення масла слід долити паливо. Паливо - неетильований бензин з октановим числом вище 95. Для заправки відкрутіть кришку паливного бака (XVII) і влийте паливо в бак. Під час заправки паливом рекомендується використовувати наповнювач або воронку, щоб зменшити ризик розбризкування палива. Якщо паливо буде розбризкане, ретельно витріть його залишки. Дайте парам повністю випаруватися і почніть роботу в іншому місці, ніж наливання палива. Після заповнення паливного бака закрийте заливний отвір за допомогою кришки.

Підготовка місця виконання роботи
Ґрунтофреза використовується тільки для обробітку ґрунту. Земля не може бути сильно тверда. Якщо земля занадто тверда або висушена, зволожте її перед початком роботи і зачекайте, поки вода не просочиться в землю.
Забороняється працювати на твердій поверхні, такій як бетон або деревина.
Перед початком роботи необхідно видалити всі видимі камені, корені, дроти, іграшки та інші перешкоди, які можуть пошкодити леза ґрунтофрези. Особливу увагу слід звернути на електричні кабелі, щоб переконатися, що вони не потрапляють в робочу зону. Залишення електричних кабелів у робочій зоні може призвести до ураження електричним струмом або навіть смерті в результаті контакту з лезами пристрою, що обертаються.
Зверніть увагу, що електричні кабелі можуть бути приховані під землею.
Ґрунтофреза працює правильно лише тоді, коли оператор веде її вперед. Уникайте руху заднім ходом.

Запуск і зупинка пристрою
Увага – не торкайтеся лез, що обертаються!

Розташуйте ґрунтофрезу там, де ви починаєте роботу. Ґрунтофрезу можна запустити, лише коли вона знаходиться в вертикальному положенні.
Якщо ґрунтофреза оснащена допоміжним колом, його необхідно перемістити у верхнє положення. Для цього потягніть колесо вниз, щоб штифт вийшов з щілини, поверніть колесо з кронштейном і переконайтеся, що штифт просунувся в щілину. Колесо, прикріплене таким чином, не змінить своє положення автоматично.

Увага! Положення колеса можна змінити тільки при вимкненому двигуні.
Встановіть обмежувач борозди канавки в одне з доступних положень.
Увага! Положення обмежувача можна змінити тільки при вимкненому двигуні.
Переконайтеся, що важіль приводу лез знаходиться у верхньому положенні. Тільки в цьому положенні леза не будуть обертатися відразу після запуску двигуна. Тричі натисніть на паливний насос (XII). Перемістіть важелі дросельної заслінки повністю вперед (XIII) так, щоб вона опинилася в положенні START. Візьміться за рукоятку однією рукою, а іншою візьміться за тримач тросика запуску. Кілька разів плавно потягніть тросик запуску, поки не відчуєте опір через стиснення двигуна, а потім потягніть його енергійним, рішучим рухом (XIV). Після декількох ходів ривків повинен запуститися. Після запуску двигуна ручку тримач тросика запуску не слід випускати з руки, його потрібно перевести в нижнє положення.
Після запуску двигуна переведіть важіль дросельної заслінки в робоче положення, між символами заєць – швидше обертання і черепаха – повільніше обертання. При переміщенні важеля в положення «O» двигун зупиняється.
Увага! Якщо запускається прогрітий двигун, його можна запустити, повернувши важіль у одне з робочих положень.
Візьміть обидві ручки, потягніть важіль приводу лез до ручки та утримуйте його в цьому положенні. Важіль обладнаний блокуванням для запобігання випадковому натисканню. Перед натисканням важеля перемістіть блокування (XV). Важіль не може бути заблокований в нижньому положенні. Його слід тримати увесь час під час роботи.
Увага! Забороняється блокувати важіль приводу леза в нижньому положенні. У цьому випадку леза почнуть працювати при запуску двигуна, що може стати причиною серйозних травм і навіть смерті.

Зупинка пристрою повинна виконуватися в такий спосіб: Зупиніться на місці. Відпустіть тиск на важіль приводу лез і дайте йому повернутися у верхнє положення. Переконайтеся, що леза зупинилися. Перемістіть важіль дросельної заслінки в положення «O», що зупинить роботу двигуна (XVI).
Увага! Двигун і вихлопна система нагріваються під час роботи. Дотримуйтесь обережності, щоб не обпектися.
Перемістіть транспортне колесо в нижнє положення і встановіть обмежувач глибини борозни в саме нижнє положення. Поставивши пристрій на колесо і піднявши його таким чином, щоб леза не контактували з землею, транспортуйте пристрій до місця технічного обслуговування.

Заправлення паливом

Паливо легкозаймисте! Необхідно дотримуватися всіх заходів безпеки при поводженні з паливом. Не заправляйте паливний бак під час роботи пристрою. Не заправляйте поруч із джерелом відкритого вогню. Куріння в зоні заправки заборонено. Не розливати паливо. У разі розливу палива ретельно висушіть розлите паливо, перш ніж запускати пристрій. Міцно та надійно закрутіть кришку паливного баку. Зберігайте паливо в щільно закритих, сертифікованих контейнерах, подалі від джерел тепла та в недоступному для дітей місці.

Зупиніть двигун відповідно до процедури, описаної вище.

Дайте двигуну охолонути.

Паливо – неетильований бензин з октановим числом вище 95. Для заправки відкрутіть кришку паливного бака (XVII) і влийте паливо в бак. Під час заправки паливом рекомендується використовувати наповнювач або воронку, щоб зменшити ризик розбризкування палива. Якщо паливо буде розбризкане, ретельно витріть його залишки. Дайте парам повністю випаруватися і почніть роботу в іншому місці, ніж наливання палива. Після заповнення паливного бака закрийте заливний отвір за допомогою кришки.

Перезапустіть двигун відповідно до процедури, описаної в розділі *«Запуск і зупинка пристрою»*.

Робота з ґрунтофрезою

Під час роботи потрібно бути готовим до несподіваних ситуацій. Фрези можуть потрапити в раніше невидимий камінь, корінь або іншу перешкоду. У цьому випадку негайно вимкніть пристрій, почекайте поки він вистигне та розпочніть його огляд. При виявленні пошкоджень забороняється подальша робота.

Не натискайте надмірно на ґрунтофрезу. Фрези не повинні опускатися в землю більше ніж на 3-4 сантиметри.

Під час роботи слід робити регулярні перерви, щоб уникнути втоми. Це дозволить краще контролювати виріб та зменшить ризик виникнення нещасного випадку.

Увага! Ґрунтофрезу під час роботи завжди слід штовхати і ніколи не тягнути на себе. Тягнення пристрою призводить до того, що оператор рухається назад, а тому не контролює зону за собою.

Ґрунтофрезу слід повільно штовхати, завжди ходити і ніколи не бігати. Це забезпечить кращий контроль над пристроєм і зменшить час реагування на непередбачувані ситуації.

Під час роботи слід рухатися рядами (XVIII). Рядки слід утримувати рівної ширини, вони повинні накладатися один на один таким чином, щоб не пропустити жодного місця. Слід дотримуватися особливої обережності під час зміни напрямку.

Увага! Якщо під час роботи у скарифікатор вдарить сторонній предмет, Слід негайно вимкнути пристрій, дочекатися поки зупиняться леза і почекати, поки пристрій вистигне. Потім слід перевірити, чи ґрунтофреза не пошкоджена. У випадку виявлення пошкоджень заборонено продовжувати роботу до їх усунення. Надмірна вібрація в процесі виконання роботи також може бути спричинена пошкодженням пристрою. Зупиніть роботу, дочекайтеся зупинки лез та двигуна. Потім дайте пристрою охолонути, від'єднайте свічку запалювання і перевірте пристрій.

ТЕХНІЧНЕ ОБСЛУГОВУВАННЯ

Протягом гарантійного терміну, ви не можете розібрати пристрій або замінювати деталі або інші компоненти, ніж ті, які перераховані нижче, так як це призведе до втрати гарантії. Будь-які невідповідності, що спостерігаються під час огляду або під час роботи, є сигналом для проведення ремонтів у сервісному центрі.

Після роботи, корпус, вентиляційні щілини, вимикачі, і ручки повинні бути очищені, наприклад потоком повітря (при тиску не більше 0,3 МПа), щіткою або сухою тканиною, без використання хімічних речовин і очищувальних рідин. Очистіть інструменти та ручки сухою чистою ганчіркою.

Періодичні перевірки

Необхідно проводити періодичні огляди та технічне обслуговування зазначених нижче вузлів пристрою.

УВАГА! Всі операції з технічного обслуговування повинні проводитися, коли пристрій вимкнений і не працює. Після вимкнення двигуна дайте двигуну та вузлам пристрою повністю охолонути, а потім від'єднайте дріт свічки запалювання.

УВАГА! Якщо процес будь-якої роботи не описаний нижче. Це означає, що для виконання цієї операції необхідно віддати пристрій до спеціалізованого сервісного центру.

УВАГА! У тому випадку, коли для очищення використовується розчинник, уникайте контакту розчинника зі шкірою та очима. Використовуйте індивідуальні заходи захисту

Загальні заходи по технічному обслуговуванню

Виріб не можна чистити струменем води або занурювати його у воду.

Перевірте ступінь зношеності та наявність пошкоджень лез. Якщо буде виявлено надмірну зношеність або пошкодження, ніж слід замінити на новий. Леза під час роботи втрачають лакове покриття, це нормальне явище і не вказує на пошкодження лез. Однак відсутність лакофарбового покриття робить леза більш чутливими до корозії. Тому кожного разу після очищення їх слід покрити тонким шаром антикорозійного агента або тонким шаром легкого машинного масла. Перед початком робіт леза повинні бути очищені від будь-яких залишків засобу, щоб запобігти його проникненню в ґрунт.

Фрези завжди слід заміняти оригінальними, ідентичними до тих, які були встановлені на ґрунтофрезі виробником. Лише використання оригінальних замінних елементів дозволяє зберегти безпеку виробу. Заміну ножа повинен здійснювати досвідчений користувач. У випадку виникнення сумнівів слід зв'язатися з авторизованим сервісним центром виробника.
Заміну ножа слід здійснювати кожних два роки, або кожних 50 годин роботи.
Перевірка рівня моторної оливи
Відкрутіть заливну горловину і зніміть покажчик рівня масла (XI).
Очистіть і висушіть покажчик чистою ганчіркою.
Вставте покажчик у горловину, але не повертайте його. Потім зніміть і перевірте вказаний рівень масла.
Якщо вказаний рівень занадто низький, необхідно долити масло до верхнього рівня покажчика (пунктирна рамка).
Вкрутіть покажчик в маслозаливну горловину.

Заміна моторного масла
Моторне масло слід замінити після перших 2-4 годин роботи. Кожну наступну заміну масла слід проводити через кожні 25 годин роботи.
Будьте обережні при заміні масла. Масло відразу після зупинки двигуна гаряче і може викликати опіки. Масляний бак не має зливного отвору. Відпрацьоване масло слід видаляти за допомогою відсмоктувача, призначеного для цієї мети, відповідно до рекомендацій виробника відсмоктувача.
Після завершення відсмоктування залишки відсмоктувача масла слід витерти насухо.
Долийте масло відповідно до процедури, описаної в розділі: «Підготовка до роботи».
Увага! Використане моторне масло слід утилізувати відповідно до місцевих нормативних документів. Забороняється виливати моторне масло в каналізацію.

Обслуговування повітряного фільтра (XIX) – кожні 25 годин роботи
Увага! Не використовуйте пристрій без належним чином встановленого повітряного фільтра або з пошкодженим повітряним фільтром. В іншому випадку двигун внутрішнього згоряння може засмоктувати домішки, які у нормальних умовах будуть затримані фільтром. Забруднення можуть призвести до порушення роботи двигуна та навіть до пошкоджень.
Розблокуйте кріпильні фіксатори і відкрийте корпус фільтра. Зніміть фільтр і замініть його новим. Можна використовувати фільтр типу T327 з каталожним номером YT-855492. Встановіть фільтр на місце і закрийте кришку фільтра. Переконайтеся, що корпус фільтра щільно закритий і що всі вушка на фіксатори потрапили на свої місця.

Технічне обслуговування свічки запалювання (XX) – кожні 100 годин роботи
Від'єднайте дріт від свічки. Викрутіть свічку запалювання ключем для свічок. Використовуйте дротяну щітку, щоб очистити електроди від вуглецевого нальоту(так званий нагар). Перевірте відстань між електродами, вона повинна бути від 0,7 мм до 0,8 мм.
Якщо ви знайшли випалені електроди або зламану керамічну кришку, замініть свічку на нову. Можна використовувати свічки запалювання типу F7RTC з каталожним номером YT-855487.
Вкрутіть свічку. Під'єднайте дріт від свічки.

ЗБЕРІГАННЯ ТА ТРАНСПОРТУВАННЯ ВИРОБУ

Увага! Перед транспортуванням або зберіганням завжди слід спорожнити топливний бак.
Помістіть під зливним отвором посуд з місткістю, що перевищує ємність паливного бака.
За допомогою гайкового ключа відкрутіть клапан зливу палива (XXI). Після спорожнення пристрою від палива закрийте клапан зливу палива.
Очистити відповідно до рекомендацій в інструкції.

Зберігати в сухому, темному місці, добре провітрюваному місці, де не осідає іній. Місце зберігання повинно бути захищене від дітей. Виріб слід зберігати при температурі від +10 до +30 градусів С. Виріб рекомендовано зберігати у фабричній упаковці або іншій упаковці, що захищає від пилу. Зберігати прилад у вертикальному положенні.

Транспортувати виріб, переносячи його за ручки. Транспортувати в такому положенні, щоб леза не контактували з підлогою. Під час транспортування виріб слід берегти від ударів та сильних вібрацій. На період транспортування захистити виріб від зіслизання або перевертання.

GAMINIO CHARAKTERISTIKA

Benzininis kultivatorius skirtas nedideliems dirvožemio paviršiams purenti ir kultivuoti. Tai žymiai palengvina žemės įdirbimą soduose ir sklypuose. Dirva kultivuojama besisukančiais peiliais. Nepriimtina naudoti kultivatorių didesniems žemės plotams apdirbti. Tinkamas, patikimas ir saugus gaminio veikimas priklauso nuo tinkamo naudojimo, todėl:

Prieš naudodami įrankį reikia perskaityti visą darbo su gaminiu instrukciją ir ją išsaugoti ateičiai.

Tiekėjas neatsako už nuostolius, sužalojimus atsiradusius dėl saugos taisyklių ir šios instrukcijos rekomendacijų nesilaikymo. Įrenginys naudojimas ne pagal paskirtį sukelia taip pat pardavėjo teikiamos garantijos netekimą.

KOMPLEKTACIJA

Kultivatorius pristatomas kompleksiškas, bet prieš naudojimą reikalauja surinkimo.

TECHNINIAI DUOMENYS

Parametras	Matavimo vienetas	Vertė
Katalogo numeris		YT-85590
Masė	[kg]	33,5
Kuro tipas		Bešvinis benzinas E10
Alyvos tipas		SAE 15W-40
Kuro bako talpa	[l]	0,9
Alyvos bako talpa	[l]	0,5
Darbinis plotis	[mm]	360 / 600
Didžiausias darbinis gylis	[mm]	260
cilindrų kiekis		1
taktų kiekis		4
aušinimas		Oru
Uždegimo žvakės tipas		F7RTC
Oro filtro tipas		T327
Variklio darbinis tūris	[cm^3]	166
Variklio galia	[kW]	2,9
Didžiausias variklio sukimosi dažnis	[min^{-1}]	3000
Triukšmas		
slėgis	[dB (A)]	90,2 ± 2,15
galia L_{WA}	[dB (A)]	93 ± 1,5
Virpesių lygis – kairioji/dešinioji rankena	[m/s^2]	4,1 ± 1,5 / 5,2 ± 1,5

SAUGUMO INSTRUKCIJOS

SVARBU!
PRIEŠ NAUDOJIMĄ ATIDŽIAI PERSKAITYKITE
PALIKITE ATEIČIAI

Instrukcijos

Įdėmiai perskaitykite žemiau pateiktą instrukciją. Susipažinkite su valdymo elementais ir tinkamu įrenginio naudojimu. Jei ketinate perduoti įrenginį kitam asmeniui, visada prijunkite prie įrenginio naudojimo instrukciją. Įrenginys visada turi būti naudojamas pagal naudojimo instrukcijoje pateiktas gaires.
Niekada neleiskite naudoti įrenginio vaikams ar kitiems asmenims, nesusipažinusiems su įrenginio naudojimo instrukcijomis. Nacionalinėse taisyklėse gali būti nurodytas tikslus operatoriaus amžius.
Niekada nedirbkite, kol netoliese yra kiti asmenys, ypač vaikai ar naminiai gyvūnėliai. Prieš pradėdami darbą, nustatykite saugos zoną, į kurią nebus įleidžiami pašaliniai asmenys ir naminiai gyvūnėliai.
Atsiminkite, kad operatorius yra atsakingas už nelaimingus atsitikimus ar pavojų kitiems asmenims ar aplinkai.

Paruošimas

Dirbdami visada avėkite tvirtus batus ir ilgas kelnes. Nenaudokite įrenginio su basomis kojomis ar dėvint sandalus. Venkite pažeistų drabužių, kurie yra per laisvi arba turi kabančius diržus ar juosteles. Atsilaisvinusias drabužių dalis gali sugauti judančios įrenginio dalys, o tai gali sukelti sužalojimų.
Kruopščiai apžiūrėkite vietą, kurioje įrenginys veiks, ir pašalinkite visus daiktus, kurie gali patekti į įrenginį. Sugauti daiktai gali

sugadinti įrenginį, juos taip pat galima išmesti dideliu greičiu, o tai kelia grėsmę operatoriui ir aplinkai.

ĮSPĖJIMAS - benzinas yra degus:

- laikyti kurą tam tikslui skirtuose konteineriuose,
- pilkite kurą tik lauke ir pildami nerūkykite,
- prieš užvesdami variklį pripilkite kuro. Niekada nenuimkite kuro bako dangčio ir nepilkite kuro, jei variklis veikia arba yra karštas,
- jei benzinas išsiliejo, nebandykite užvesti variklio, tiesiog patraukite įrenginį nuo išsiliejimo vietos ir venkite uždegimo šaltinių, kol išsisklaidys benzino garai,
- saugiai keiskite kuro baką ir bako dangtį.

Pakeiskite sugadintą duslintuvą. Dirbant su pažeistu duslintuvu ne tik yra daugiau triukšmo, bet ir gali kilti gaisras, nudegimai ir apsinuodijimas išmetamosiomis dujomis.

Prieš naudodami visada patikrinkite, ar peilių blokas, varžtai ir įranga nenusidėvėję ir nepažeisti. Pakeiskite susidėvėjusias ar pažeistas rinkinių dalis, kad išlaikytumėte pusiausvyrą. Pakeiskite pažeistas arba neįskaitomas plokšteles.

Naudojimas

Nenaudokite variklio uždaroje erdvėje, kurioje gali kauptis pavojingi anglies monoksido (anglies monoksido) garai.

Dirbkite tik dienos šviesoje arba gerame dirbtiniame apšvietime. Netinkamas darbo vietos apšvietimas gali sukelti nelaimingus atsitikimus.

Visada įsitikinkite, kad kojos ant šlaito stabiliai stovi.

Vaikščiokite, niekada nebėgiokite.

Dirbkite skersai šlaito, niekada aukštyn arba žemyn. Įrenginio valdymas taps daug paprastesnis.

Būkite ypač atsargūs keisdami šlaite kryptį.

Nedirbkite ant pernelyg nuožulnių šlaitų.

Būkite ypač atsargūs, kai eina atgal arba traukiate įrenginį link savęs.

Nekeiskite variklio reguliatoriaus nustatymų ir neviršykite maksimalaus variklio greičio.

Išjunkite pjovimo elemento (-ų) pavarą, jei įrenginys turi būti pakreiptas perkeliant jį ant kitų paviršių nei darbo vieta ir transportuojant į darbo vietą ir iš jos.

Nenaudokite įrenginio su pažeistais dangčiais ar gaubtais ir be saugos įtaiso, pvz., prijungtų dangčių.

Atsargiai įjunkite variklį pagal instrukcijas, įsitikindami, kad kojos yra atokiau nuo pjaunamo elemento.

Nekreipkite įrenginio užvesdami variklį, išskyrus atvejus, kai užvedant ją reikia pakreipti. Tokiu atveju nekreipkite daugiau, nei reikia, ir kelkite tik tą dalį, kuri yra toliau nuo operatoriaus.

Laikykite rankas ir kojas atokiau nuo besisukančių dalių.

Neperkelkite įrenginio, kai veikia variklis.

Sustabdykite variklį ir įsitikinkite, kad visos judančios dalys sustojo:

Sustabdykite įrenginį ir įsitikinkite, kad visos judančios dalys nejuda:

- kiekvieną kartą, kai pasitraukiate nuo įrenginio,
- prieš pildant kurą,
- prieš tikrinant, valant ar taisant įrenginį,
- atsitrenkus į bet kokį daiktą. Patikrinkite, ar įrenginys nepažeistas, ir, jei reikia, pataisykite jį prieš vėl paleisdami ir naudodami.

Jei įrenginys pradeda pernelyg vibruoti (patikrinkite nedelsdami)

- patikrinkite, ar nėra pažeidimų,
- pakeiskite arba suremontuokite pažeistas dalis,
- patikrinkite ir priveržkite atsilaisvinusias dalis.

Priežiūra ir laikymas

Visos veržlės ir varžtai turi būti geros būklės, kad įrenginys veiktų saugiai.

Niekada nelaikykite įrenginio su benzinu bake pastato viduje, kur garai gali pasiekti atvirą liepsną ar kibirkštis.

Prieš padėdami saugoti palaukite, kol variklis atvės.

Norėdami sumažinti gaisro pavojų, saugokite variklį, duslintuvą ir kuro laikymo vietą nuo augalinės medžiagos ir tepalo pertekliaus.

Jei naudojamas kelių peilių įrenginys, būkite atsargūs, nes vieno pjovimo elemento sukimasis gali sukelti kitų peilių sukimąsi.

Reguliuodami įrenginį būkite atsargūs, kad pirštai nepatektų tarp judančių peilių ir fiksuotų įrenginio dalių.

Prieš kitą paleidimą visada palikite įrenginį atvėsti ir laikykite uždarytą.

Dirbdami su peiliais būkite atsargūs, net jei pavara išjungta, nes peiliai vis dar gali suktis. Prieš tęsdami veiksmus visada palaukite, kol peiliai visiškai sustos.

Saugumo sumetimais pakeiskite susidėvėjusias ar pažeistas dalis. Naudokite tik originalias atsargines dalis ir įrangą.

Jei kurą reikia išleisti iš bako, tai turi būti daroma lauke.

Su triukšmu ir vibracija susijusi rizika

Įrenginys pagamintas taip, kad triukšmo ir vibracijos poveikio rizika būtų kuo mažesnė. Tačiau neįmanoma visiškai pašalinti šių grėsmių. Be to, žmonės darbo aplinkoje taip pat patiria triukšmo pavojų.

Tačiau pirmiau minėta riziką, galima sumažinti laikantis šių gairių:

- produktas turi būti naudojamas pagal instrukcijoje aprašytą paskirtį,
- būtina įsitikinti, kad įrenginys yra geros būklės ir reguliariai prižiūrimas,
- naudokite tinkamus ir gerai pagaląstus pjovimo įrankius,
- tvirtai suimkite produkto rankeną,
- suplanuokite darbą taip, kad būtų galima taikyti dažnas pertraukas.

Likutinė rizika
Net jei dirbant laikomasi visų atsargumo priemonių, vis tiek yra sužalojimo pavojus. Dėl produkto konstrukcijos išlieka toliau nurodyti pavojai.
Su vibracija, kurią sukelia ilgalaikis veikimas, netinkamas veikimas arba netinkama priežiūra, susiję sužalojimai.
Sužalojimai dėl netikėto susidūrimo su paslėptais, išstumtais objektais.

PRODUKTO VALDYMAS

Pasiruošimas surinkimui
Gaminys turi būti išimtas iš pakuotės, tada turi būti pašalinti visi pakavimo elementai. Rekomenduojama laikyti pakuotę, kuri gali būti naudinga transportuojant ar laikant gaminį.
Patikrinkite, ar transportavimo metu nebuvo pažeista nė viena gaminio dalis, ar nėra kokių nors pažeidimų, pvz., įtrūkimų ar deformacijų, dėl gaminio nebegalima toliau naudoti, kol jis nebus suremontuotas ar pažeistos dalys nebus pakeistos.
Visas dalis rekomenduojama dėti ant lygaus, kieto ir švaraus paviršiaus.
Surinkimo metu turi būti naudojamos asmeninės apsaugos priemonės, tokios kaip pirštinės, akių apsauga ir apsauginiai drabužiai.

Įrenginio surinkimas
Pirmiausia reikėtų įrengti griovelių gylio ribotuvą. Įkiškite ribotuvą į angą kultivatoriaus pagrindo gale ir pritvirtinkite jo padėtį varžtu ir veržle (II). Pritvirtinkite rankenos tvirtinimo įtaisą (III) prie kultivatoriaus laikiklio naudodami tvirtinimo varžtą. Įstumkite kultivatoriaus rankenas į laikiklio tvirtinimo įtaisą ir pritvirtinkite prie laikiklio tvirtinimo varžtais (IV). Varžtu ir tvirtinimo veržle (V) pritvirtinkite droselio svirtį prie dešiniosios įrenginio rankenos. Įdėkite peilių pavaros svirties troso laikiklį į laikiklį, esantį kairėje rankenoje, tada užfiksuokite jo padėtį priveržDami tvirtinimo veržles (VI). Įkiškite virvės galą į peilių pavaros svirtyje esančią angą, tada pritvirtinkite svirtį prie rankenos varžtu ir tvirtinimo veržle (VII). Abiejų svirčių laidų dangčiai turi būti pritvirtinti prie rankenos spaustukais. Įsitikinkite, kad virvės nėra sulenktos. Atrama galima šiek tiek reguliuoti pokrypio kampą. Norėdami sureguliuoti, šiek tiek atlaisvinkite visus varžtus, sureguliuokite pakrypimo kampą ir priveržkite visus varžtus (VIII). Tinkamai sumontavus rankeną, rekomenduojama sureguliuoti rankenos pokrypio kampą, kad ją būtų galima laikyti kuo patogiau. Uždėkite peilių komplektą ant peilių ašies ir pritvirtinkite juos prie ašies kaiščiu (IX), tada tokiu pat būdu pritvirtinkite papildomą peilių komplektą. Montuodami atkreipkite dėmesį į ženklinimą, esantį peilių vidinėje pusėje. Žymėjimas nurodo montavimo pusę iš operatoriaus pozicijos. „L“ raide pažymėti peiliai turi būti montuojami kairėje įrenginio pusėje, o „R“ raide pažymėti peiliai turi būti montuojami dešinėje įrenginio pusėje. Uždėkite peilius abiejose kultivatoriaus pusėse, tada visus peilių kaiščius užfiksuokite fiksatoriumi. Naudodami tvirtinimo varžtus (X) pritvirtinkite papildomas peilių apsaugas abiejose kultivatoriaus pusėse. Tinkamai sumontuotas kultivatorius turėtų atrodyti kaip piešinyje (I).

Paruošimas darbui
Prieš pradėdami darbą, patikrinkite, ar įrenginys nepažeistas, ar teisingai surinktas ir ar tinkamai pritvirtinti visi saugos komponentai ir jie veiksmingi. Jei nustatoma, kad įrenginys yra nekomplektiškas arba sugadinta, toliau dirbti draudžiama!
DĖMESIO! Į variklį buvo pilama tik tiek alyvos, kiek reikia variklio techninei priežiūrai. Prieš pirmą kartą įjungiant variklį alyva turi būti papildyta iki reikiamo lygio.
Gamykliškai variklyje yra tik nedidelis alyvos kiekis, kad būtų variklis apsaugotas transportavimo ir sandėliavimo metu. Paruoškite SAE 15W40 klampos klasės alyvą keturtakčiams varikliams.
Prieš papildydami alyvą, pastatykite įrenginį ant lygaus paviršiaus, tada atsukite alyvos bako dangtį ir sausai nuvalykite prie jo pritvirtintą alyvos lygio matuoklį. Užpildykite baką alyva. Pildant rekomenduojama naudoti piltuvą arba pilstytuvą, kad neišsilietų alyva. Alyvos išsiliejimo atveju, prieš paleidžiant variklį, išvalykite visus likučius. Patikrinkite, ar alyvos lygis yra tinkamas. Norėdami tai padaryti, įkiškite alyvos lygio matuoklį į pildymo angą ir užsukite bako dangtį. Tada atsukite jį ir patikrinkite alyvos lygį ant alyvos lygio matuoklio (XI). Alyvos lygis turi būti tarp didžiausio ir mažiausio lygio alyvos lygio matuoklyje (XI). Patikrinę, ar alyvos lygis yra teisingas, dangteliu uždarykite pildymo angą.
Dėmesio! Prieš kiekvieną darbą reikia patikrinti alyvos lygį.
Papildę alyvą, papildykite kuro. Rekomenduojamas kuras: bešvinis benzinas su oktano skaičiumi didesniu kaip 95. Norėdami papildyti kurą, atsukite kuro bako (XVII) dangtį ir pripildykite baką kuru. Pilant kurą rekomenduojama naudoti pilstytuvą arba piltuvą, kad būtų sumažintas kuro taškymo pavojus. Jei kuras išsipila, kruopščiai išvalyti likučius. Leiskite garams visiškai išgaruoti ir pradėkite pildyti kitoje vietoje nei buvo pilamas kuras. Pripildę kuro baką, uždarykite pildymo angą su dangčiu.

Darbo vietos paruošimas
Kultivatorius naudojamas tik dirvožemiui apdirbti. Žemė negali būti per daug kieta. Jei žemė per kieta arba per sausa, sudrėkinkite ją prieš pradėdami darbą ir palaukite, kol vanduo įsigers į žemę.

Draudžiama dirbti ant kieto pagrindo, pvz., betono ar medienos.
Prieš pradėdami darbą, pašalinkite visus matomus akmenis, šaknis, laidus, žaislus ir kitas kliūtis, kurios gali pažeisti kultivatoriaus peilius. Ypatingą dėmesį reikia skirti elektros kabeliams, kad jie nepatektų į darbo zoną. Palikę elektros laidus darbo zonoje, galite patirti elektros smūgį ar net žūti dėl sąlyčio su įrenginio peiliais.
Atkreipkite dėmesį, kad elektros kabeliai gali būti paslėpti po žeme.
Kultivatorius veikia tinkamai tik važiuojant į priekį. Venkite traukti įrenginį atbuline eiga.

Įrenginio paleidimas ir sustabdymas
Įspėjimas – Nelieskite besisukančių peilių!

Pastatykite kultivatorių ten, kur prasideda darbas. Kultivatorių galima paleisti tik tada, kai jis yra vertikalioje padėtyje.
Jei kultivatoriuje įrengti pagalbiniai ratai, juos reikia perkelti į viršutinę padėtį. Norėdami tai padaryti, patraukite ratą žemyn, kad kaištis išsikištų iš angos, pasukite ratą su atrama ir įsitikinkite, kad kaištis įstumtas į angą. Taip pritvirtintas ratas savaime nepakeis savo padėties.

Įspėjimas! Rato padėtį galima keisti tik išjungus variklį.
Nustatykite griovelių gylio ribotuvą vienoje iš galimų padėčių.
Įspėjimas! Ribotuvo padėtį galima pakeisti tik išjungus variklį.
Įsitikinkite, kad peilių pavaros svirtis yra viršutinėje padėtyje. Tik ši padėtis neleis peiliams suktis iš karto užvedus variklį. Tris kartus paspauskite kuro siurblį (XII). Stumkite droselio svirtis iki galo į priekį (XIII), kad jos būtų „START“ padėtyje. Viena ranka suimkite rankeną, o kita – užvedimo virvės rankeną. Keletą kartų sklandžiai patraukite užvedimo virvę, kol pastebimas pasipriešinimas, kurį sukelia variklio suspaudimas, tada patraukite energingu, stipriu judėsiu (XIV). Po kelių patraukimų variklis turėtų užsivesti. Užvedus variklį, paleidimo virvės rankenos negalima paleisti iš rankos, ji turi būti nuleista į apatinę padėtį.
Užvedę variklį, droselio svirtį nustatykite į darbinę padėtį, tarp kiškio simbolių – greitesnis sukimasis ir vėžlio – lėtesnis sukimasis. Pastūmus svirtį į padėtį, pažymėtą O, variklis sustabdomas.
Dėmesio! Jei paleidžiamas šiltas variklis, jį galima paleisti pasukant svirtį į vieną iš darbo padėčių.
Suimkite abi rankenas, patraukite peilių pavaros svirtį prie rankenos ir laikykite šioje padėtyje. Svirtis turi užraktą, apsaugantį nuo atsitiktinio paspaudimo. Prieš paspausdami svirtį, pastumkite užraktą (XV). Svirties negalima užfiksuoti apatinėje padėtyje. Turi būti laikomas visą darbo laiką.
Įspėjimas! Draudžiama užfiksuoti peilių pavaros svirtį apatinėje padėtyje. Tokiu atveju peilių užsives užvedus variklį, o tai gali sukelti sunkius sužalojimus ir net mirtį.

Įrenginio sustabdymą reikia atlikti tokiu būdu. Sustokite vietoje. Atleiskite peilio pavaros svirtį ir leiskite jai grįžti į viršutinę padėtį. Patikrinkite, ar peiliais sustojo. Pastumkite droselio svirtį į padėtį „O“, tai sustabdys variklį (XVI).
Įspėjimas! Darbo metu variklis ir išmetimo sistema įkaista. Būkite atsargūs, kad nenudegtumėte.
Perkelkite transportavimo ratą į apatinę padėtį ir nustatykite griovelių gylio ribotuvą į žemiausią padėtį. Padėdami įrenginį ant rato ir keldami jį taip, kad peiliai nesiliestų su žeme, perkelkite įrenginį į techninės priežiūros vietą.

Kuro užpildymas
Kuras yra labai degus! Būtina laikytis visų saugos priemonių, susijusių su kuro tvarkymu. Nepildykite kuro bako, kai įrenginys veikia. Nepilkite kuro šalia atviros liepsnos. Kuro papildymo zonoje rūkyti draudžiama. Neišlaistykite kurų. Išsiliejus kurui, prieš paleisdami įrenginį, kruopščiai išdžiovinkite išsiliejusį kurą. Tvirtai ir patikimai užsukite kuro bako dangtelį. Kurą laikykite sandariai uždarytose, patvirtintose talpyklose, atokiau nuo šilumos šaltinių ir vaikams nepasiekiamoje vietoje.
Išjunkite variklį pagal pirmiau aprašytą procedūrą.
Laukti kol atvės variklis.
Rekomenduojamas kuras: bešvinis benzinas su oktano skaičiumi didesniu kaip 95. Norėdami papildyti kurą, atsukite kuro bako (XVII) dangtį ir pripildykite baką kuru. Pilant kurą rekomenduojama naudoti pilstytuvą arba piltuvą, kad būtų sumažintas kuro taškymo pavojus. Jei kuras išsipila, kruopščiai išvalyti likučius. Leiskite garams visiškai išgaruoti ir pradėkite pildyti kitoje vietoje nei buvo pilamas kuras. Pripildę kuro baką, uždarykite pildymo angą su dangčiu.
Vėl įjunkite variklį pagal skyriuje *„Įrenginio paleidimas ir sustabdymas“* pateiktą procedūrą.

Darbas su kultivatoriumi
Dirbdami turite būti pasiruošę netikėtoms situacijoms. Peiliai gali atsitrenkti į anksčiau nematomą akmenį, šaknis ar kitą kliūtį. Tokiu atveju nedelsdami išjunkite įrenginį, palaukite kol atvės ir tada jį patikrinkite. Jei randama žala, darbas turi būti sustabdomas. Nespauskite kultivatoriaus per stipriai. Peiliai neturėtų grimzti daugiau nei 3-4 cm.
Darbo metu reguliariai darykite pertraukas, kad išvengtumėte nuovargio ir per didelio darbo krūvio. Tai leis geriau kontroliuoti gaminį ir sumažinti nelaimingo atsitikimo riziką.
Dėmesio! Kultivatorius visada turi būti stumiamas, niekada netraukite jo link savęs. Traukdamas įrenginį, operatorius juda užpakaliu, tai reiškia, kad jis nekontroliuoja už jo esančio ploto.
Kultivatorių reikia stumti lėtai, visada vaikščioti, niekada nebėgioti. Tai užtikrins geresnę įrenginio kontrolę ir sutrumpins reagavimo

į netikėtus įvykius laiką.
Dirbdami judėkite juostomis (XVIII). Juostos turėtų būti lygios, šiek tiek persidengiančios, kad neapleistumėte jokios vietos. Keičiant kryptį reikia būti ypatingai atsargiems.
Dėmesio! Jei darbo metu į įrenginį atsitrenkia pašalinis daiktas. Nedelsiant išjunkite įrenginį, palaukite, kol peiliai sustos ir kol įrenginys atvės. Tada patikrinkite, ar kultivatorius nebuvo pažeistas. Jei aptinkama pažeidimų, prieš pašalinant draudžiama toliau dirbti. Per didelės vibracijos darbo metu gali atsirasti dėl įrenginio gedimo. Sustabdykite darbą, palaukite, kol peiliai ir variklis sustos. Tada leiskite įrenginiui atvėsti, atjunkite uždegimo žvakę ir patikrinkite gaminį.

PRODUKTO PRIEŽIŪRA

Garantijos metu vartotojas negali įdiegti įrenginio ar pakeisti jo komponentų, nes tai sukelia garantijos netekimą. Visi pažeidimai, pastebimi atliekant patikrinimą ar eksploatacijos metu, yra signalas, kad turi būti atliktas remontas techninės priežiūros centre.

Baigę darbą, korpusą, ventiliacijos angas, jungiklius, papildomą rankeną ir dangčius reikia valyti, pvz., su oro srautu (kurio slėgis ne didesnis kaip 0,3 MPa), šepetėliu arba sausu skudurėliu be chemikalų ir valymo skysčių. Įrankius ir rankenas valyti sausiu, švariu skudurėliu.

Periodinė priežiūra
Šie įrenginio komponentai turėtų būti reguliariai tikrinami ir prižiūrimi.

DĖMESIO! Visi techninės priežiūros darbai turėtų būti atliekami, kai įrenginys išjungtas ir neveikia. Išjungę variklį, leiskite varikliui ir įrenginio sudedamosioms dalims visiškai atvėsti ir atjunkite uždegimo žvakės laidą.
DĖMESIO! Jei bet kokio priežiūros veiklos eiga nenurodyta toliau. Tai reiškia, kad norint tai padaryti, įrenginį reikia nugabenti į specialų aptarnavimo centrą.
DĖMESIO! Jei tirpiklis naudojamas valymui, venkite tirpiklio kontakto su oda ir akimis. Naudokite individualias apsaugos priemones.

Bendri priežiūros darbai
Gaminio negalima valyti vandens srove ar panardinant į vandenį.
Patikrinkite kultivatoriaus peilių nusidėvėjimą ir pažeidimus. Jei pastebimas per didelis nusidėvėjimas ar apgadinimas, peilį pakeiskite nauju. Peiliai eksploatacijos metu praras lako dangą, tai yra normalu ir nereiškia, kad peiliai yra pažeisti. Tačiau dėl nepakankamos dažų dangos peiliai yra mažiau atsparūs korozijai. Todėl kiekvieną kartą po valymo jie turi būti padengti plonu antikorozinės medžiagos sluoksniu arba plonu lengvos mašininės alyvos sluoksniu. Prieš pradedant darbą, peiliai turi būti nuvalyti nuo bet kokių medžiagų likučių, kad jie nepatektų į dirvožemį.
Visada pakeiskite peilį originaliu, tokiu pat, kaip buvo sumontuotas kultivatoriuje gamykloje. Tik originalių atsarginių dalių naudojimas gali užtikrinti produkto saugumą. Peilį turėtų pakeisti patyręs vartotojas. Kylant abejonėms reikia susisiekti su gamintojo įgaliotu techninės priežiūros centru.
Peilį reikia keisti kas dvejus metus arba kas 50 veikimo valandų.
Variklio alyvos lygio tikrinimas
Atsukite pripildymo įtaisą ir nuimkite alyvos lygio indikatorių (XI).
Išvalykite ir nusausinkite indikatorių švaria šluoste.
Įdėkite indikatorių į užpildymo įtaisą, bet jo nesukite. Tada ištraukite ir stebėkite nurodytą alyvos lygį.
Jei rodomas per žemas lygis, alyvą reikia papildyti iki viršutinio indikatoriaus lygio (brūkšninis langelis).
Įsukite indikatorių į alyvos piltuvą.

Variklio alyvos keitimas
Variklio alyvą reikia keisti po pirmųjų 2-4 darbo valandų. Kiekvieną kitą alyvos keitimą reikia atlikti kas 25 darbo valandas.
Būkite atsargūs keičiant alyvą. Alyva iš karto po variklio sustabdymo yra karšta ir gali sukelti nudegimus. Alyvos bake nėra išleidimo angos. Panaudota alyva turi būti išsiurbiama naudojant tam skirtą siurbimo įrenginį, laikantis siurbimo įrenginio gamintojo rekomendacijų.
Baigus išsiurbimą, alyvos likučius reikia sausai nušluostyti.
Papildykite alyvą pagal procedūrą, aprašytą skyriuje: „Paruošimas darbui“.
Dėmesio! Naudota variklio alyva turi būti utilizuota pagal vietines taisykles. Draudžiama variklio alyvą pilti į kanalizaciją.

Oro filtro priežiūra (XIX) – kas 25 veikimo valandas
Dėmesio! Nevartokite įrenginio be tinkamai sumontuoto oro filtro ar su sugadintu oro filtru. Priešingu atveju, vidinio degimo variklis gali įsiurbti priemaišas, kurias normaliomis sąlygomis sulaikytų filtras. Priemaišos gali sukelti variklio veikimo trikdžius ir netgi jį sugadinti.
Atlaisvinkite tvirtinimo antgalius ir atidarykite filtro korpusą. Išimkite filtrą ir pakeiskite jį nauju. Galima naudoti T327 tipo filtrą, kurio katalogo numeris YT-855492. Įdėkite filtrą į vietą ir uždarykite filtro dangtį. Įsitikinkite, kad filtro korpusas yra sandariai uždarytas ir visi korpuso antgaliai yra savo vietose.

Uždegimo žvakės techninė priežiūra (XX) – kas 100 veikimo valandų
Atjunkite laidą nuo žvakės. Atsukite uždegimo žvakę su žvakių veržliarakčiu. Naudokite vielinį šepetį, kad išvalytumėte nuo elektrodų angliavandenilio nuosėdas. Patikrinkite atstumą tarp elektrodų, jis turi būti nuo 0,7 mm iki 0,8 mm.
Jei randate perdegusius elektrodus arba keramikos dangos sutrūkimą, pakeiskite uždegimo žvakę nauja. Galima naudoti F7RTC tipo uždegimo žvakę, kurios katalogo numeris YT-855487.
Įsukti žvakę. Prijunkite laidą prie žvakės.

GAMINIO LAIKYMAS IR TRANSPORTAS

Dėmesio! Prieš laikydami ar gabendami, visada ištuštinkite kuro baką.
Po nuotekų anga padėkite indą, kurio talpa didesnė už alyvos bako talpą.
Naudodami veržliaraktį atsukite kuro išleidimo vožtuvą (XXI). Pašalinę kurą iš įrenginio, užsukite kuro išleidimo vožtuvą.
Išvalykite pagal instrukcijas.

Laikykite tamsiose, sausose, neužšąlančiose ir gerai vėdinamose patalpose. Laikymo vieta turi būti apsaugota nuo vaikų. Gaminys turėtų būti laikomas 10–30 laip. C temperatūroje. Rekomenduojama gaminį laikyti gamyklinėje pakuotėje arba kitoje dulkėms nepralaidžioje pakuotėje. Laikykite produktą vertikalioje padėtyje.

Gaminį gabenkite nešant jį už laikiklių. Transportuokite taip, kad peiliai nesiliestų su žeme. Transportavimo metu gaminys turi būti apsaugotas nuo smūgių ir stiprios vibracijos. Transportavimui apsaugokite gaminį nuo slydimo ar apvirtimo.

IERĪCES APRAKSTS

Benzīna augsnes frēze ir paredzēta mazu augsnes platību irdināšanai un kultivēšanai. Ierīce ievērojami atvieglo piemājas dārziņu un dārzu apstrādi. Augsnes kultivēšana tiek veikta ar rotējošu asmeņu palīdzību. Augsnes frēzi nedrīkst izmantot lielāku zemes platību apstrādei. Pareiza, uzticama un droša ierīces darbība ir atkarīga no tās pareizas lietošanas, tāpēc:

pirms sākat lietot instrumentu, uzmanīgi izlasiet visu instrukciju un saglabājiet to.

Piegādātājs neatbild par kaitējumiem un traumām, kas radušies ierīces lietošanas, kas neatbilst tā paredzētajam pielietojumam, vai drošības noteikumu un šīs instrukcijas norādījumu neievērošanas rezultātā. Ja ierīces lietošana neatbilst paredzētajam mērķim, tiek zaudētas garantijas tiesības.

APRĪKOJUMS

Augsnes frēze tiek piegādāta nokomplektētā stāvoklī, bet pirms pirmās lietošanas reizes tā ir jāsaliek.

TEHNISKIE PARAMETRI

Parametrs	Mērvienība	Vērtība
Kataloga numurs		YT-85590
Svars	[kg]	33,5
Degvielas veids		Bezsvina benzīns E10
Eļļas veids		*SAE* 15W-40
Degvielas tvertnes tilpums	[l]	0,9
Eļļas tvertnes tilpums	[l]	0,5
Darba platums	[mm]	360/600
Maksimālais darba dziļums	[mm]	260
Cilindru skaits		1
Taktu skaits		4
Dzesēšana		Ar gaisu
Aizdedzes sveces tips		F7RTC
Gaisa filtra tips		T327
Dzinēja darba tilpums	[cm^3]	166
Dzinēja jauda	[kW]	2,9
Maksimālais dzinēja griešanās ātrums	[min^{-1}]	3000
Troksnis		
akustiskais spiediens	[dB(A)]	90,2 ± 2,15
jauda L_{WA}	[dB(A)]	93 ± 1,5
Vibrāciju līmenis — kreisais/labais rokturis	[m/s^2]	4,1 ± 1,5/5,2 ± 1,5

DROŠĪBAS INSTRUKCIJAS

SVARĪGI!
PIRMS IERĪCES LIETOŠANAS UZMANĪGI IZLASIET TĀS UN SAGLABĀJIET TURPMĀKAI IZMANTOŠANAI.

Instruktāža

Iepazīties ar visiem tālāk sniegtajiem norādījumiem. Iepazīties ar vadības sistēmu darbību un pareizu ierīces lietošanu. Nododot ierīci citai personai, vienmēr pievienojiet tai lietošanas instrukciju. Ierīce ir vienmēr jālieto saskaņā ar lietošanas instrukcijā sniegtajiem norādījumiem.
Nekad neļaujiet lietot ierīci bērniem vai personām, kuras nav iepazinušās ar ierīces lietošanas instrukciju. Valsts tiesību aktos var būt precīzi noteikts operatora vecums.
Nekad nestrādājiet ar ierīci, ja tuvumā atrodas citas personas, jo īpaši bērni, vai mājdzīvnieki. Pirms darba sākšanas iezīmējiet drošības zonu, kurā nedrīkst atrasties nepiederošas personas un mājdzīvnieki.
Atcerieties, ka ierīces operators vai lietotājs ir atbildīgs par negadījumiem un apdraudējumiem citām personām vai videi.

Sagatavošana

Darba laikā vienmēr valkājiet izturīgus apavus un garas bikses. Nestrādājiet ar ierīci basām kājām vai sandalēs. Strādājot ar ierīci, izvairieties no bojāta apģērba valkāšanas, ja tas ir pārāk vaļīgs, ar nokarenām siksnām vai auklām. Vaļīgās apģērba daļas var iekļerties ierīces kustīgās daļās, kas var kļūt par traumu iemeslu.

Rūpīgi pārbaudiet apstrādājamo teritoriju un savāciet visus priekšmetus, kas varētu iekļūt ierīcē. Saķertie priekšmeti var izraisīt ierīces bojājumu vai tikt izmesti lielā ātrumā, radot apdraudējumu operatoram un videi.

BRĪDINĀJUMS. Benzīns ir viegli uzliesmojošs.

— Uzglabājiet degvielu tvertnēs, kas projektētas šim mērķim.
— Uzpildiet degvielu tikai ārpus telpām un nesmēķējiet degvielas uzpildes laikā.
— Piepildiet degvielu pirms dzinēja iedarbināšanas. Nekad nedemontējiet degvielas tvertnes vāku un nepiepildiet degvielu, ja dzinējs darbojas vai ir karsts.
— Benzīna izliešanas gadījumā nemēģiniet iedarbināt dzinēju. Pārnesiet ierīci tālu ārpus degvielas izliešanas zonas un izvairieties no jebkādu aizdegšanas avotu veidošanas līdz brīdim, kad benzīna izgarojumi izkliedējas.
— Droši nomainiet degvielas tvertni un tvertnes vāku.

Nomainiet bojātu trokšņa slāpētāju. Ierīces darbība ar bojāto trokšņa slāpētāju ne tikai rada lielāku troksni, bet arī var kļūt par ugunsgrēka, apdegumu un saindēšanās ar izplūdes gāzēm iemeslu.
Pirms lietošanas vienmēr pārliecinieties, ka asmeņi, skrūves un asmeņu komplekta aprīkojums nav nodiluši vai bojāti. Nomainiet nodilušus vai bojātus komplektu elementus, lai saglabātu līdzsvaru. Nomainiet bojātas vai nesalasāmas plāksnītes.

Lietošana

Nelietojiet dzinēju ierobežotā telpā, kur var uzkrāties bīstama oglekļa oksīda (tvana gāzes) izgarojumi.
Strādājiet tikai dienasgaismā vai ar labu mākslīgo apgaismojumu. Slikts darba vietas apgaismojums var izraisīt negadījumus.
Vienmēr pārliecinieties, ka kājas uz slīpumiem stāv stabili.
Staigājiet, nekad neskrieniet.
Darba laikā pārvietojieties šķērsām slīpumam, nekad uz augšu vai uz leju. Tas ļauj vieglāk kontrolēt ierīci.
Ievērojiet īpašu piesardzību, mainot pārvietošanās virzienu uz slīpuma.
Nestrādājiet uz pārāk stāviem slīpumiem.
Pievērsiet īpašu uzmanību, pārvietojoties atpakaļgaitā vai velkot ierīci uz sevi.
Nemainiet dzinēja regulatora iestatījumus un nepārsniedziet maksimālo dzinēja griešanās ātrumu.
Izslēdziet griezējelementa(-u) piedziņu, ja ir jānoliek ierīce, pārvietojot to pa citām virsmām, kas nav darba vieta, un transportējot to uz darba vietu un atpakaļ.
Nelietojiet ierīci ar bojātiem pārsegiem vai korpusiem un bez aizsargierīces, piemēram, komplektā ietilpstošajiem pārsegiem.
Piesardzīgi ieslēdziet dzinēju atbilstoši instrukcijai, pievēršot uzmanību tam, vai pēdas atrodas tālu no griezējelementa.
Nenolieciet ierīci dzinēja iedarbināšanas laikā, izņemot gadījumus, kad tas ir nepieciešams. Šajā gadījumā nenolieciet ierīci vairāk kā nepieciešams un paceliet tikai to daļu, kas atrodas prom no operatora.
Neturiet rokas un kājas rotējošo daļu tuvumā.
Nepārvietojiet ierīci ar ieslēgtu dzinēju.
Apturiet dzinēju un pārliecinieties, ka visas kustīgās daļas ir apstājusies.
Apturiet ierīci un pārliecinieties, ka visas kustīgās daļas ir nekustīgas:
— vienmēr atstājot ierīci bez uzraudzības;
— pirms degvielas piepildīšanas;
— pirms ierīces pārbaudes, tīrīšanas vai remonta;
— pēc trieciena ar svešķermeni. Pārliecinieties, ka ierīce nav bojāta. Ja nepieciešams, veiciet ierīces remontu pirms tās atkārtotas iedarbināšanas un tālākas darbības.
Ja ierīce sāk pārmērīgi vibrēt, nekavējoties veiciet pārbaudi:
— pārliecinieties, ka ierīce nav bojāta;
— nomainiet vai labojiet bojātus elementus;
— pārbaudiet un pievelciet vaļīgus elementus.

Apkope un uzglabāšana

Uzturiet visus uzgriežņus un skrūves pienācīgā stāvoklī, lai būtu pārliecība par drošu ierīces darbību.
Nekad neuzglabājiet ierīci ar benzīnu tvertnē iekštelpās, kur izgarojumi var saskarties ar atklātu liesmu vai dzirksteli.
Ļaujiet dzinējam atdzist pirms tā uzglabāšanas.
Lai samazinātu ugunsgrēka risku, uzturiet trokšņa slāpētāju un degvielas glabāšanas zonu brīvus no augu izcelsmes materiāla un pārmērīga smērvielas daudzuma.
Ja ierīces modelis ir aprīkots ar vairākiem asmeņiem, ievērojiet īpašu piesardzību, jo viena asmeņa griešanās var veicināt citu asmeņu griešanos.
Ievērojiet piesardzību ierīces regulēšanas laikā, lai izvairītos no pirkstu nokļūšanas starp kustīgajiem asmeņiem un ierīces fiksētajām daļām.
Vienmēr ļaujiet ierīcei atdzist pirms nākamās iedarbināšanas reizes vai uzglabāšanas slēgtā telpā.
Ievērojiet piesardzību asmeņu apkopes laikā, pat ja piedziņa ir izslēgta, jo asmeņi var turpināt griezties. Vienmēr ļaujiet asmeņiem pilnībā apstāties pirms tālāku darbību veikšanas.
Lai nodrošinātu drošību, nomainiet nodilušus vai bojātus elementus. Lietojiet tikai oriģinālās rezerves un aprīkojuma daļas.
Ja degviela ir jāizlej no tvertnes, veiciet to ārpus telpām.

Trokšņa un vibrāciju risks
Ierīce ir izstrādāta tā, lai samazinātu riskus, kas saistīti ar lietotāja pakļaušanu troksnim un vibrācijām. Tomēr nav iespējams pilnībā novērst šos riskus. Arī ierīces darba zonā esošās personas ir pakļautas trokšņa ietekmei.
Šos riskus var samazināt, ievērojot tālāk sniegtos norādījumus.
— Ierīce ir jālieto atbilstoši instrukcijā aprakstītajam paredzētajam pielietojumam.
— Jāpārliecinās, ka ierīce ir labā tehniskajā stāvoklī un regulāri tiek veikta tehniskā apkope.
— Jāizmanto piemēroti un noasināti asmeņi.
— Rokturis jātur stingrā satvērienā.
— Darbs jāieplānо tā, lai varētu ieturēt biežus pārtraukumus.

Atlikušais risks
Pat ja ierīces lietošanas laikā tiek ievēroti visi drošības norādījumi, joprojām pastāv savainojuma risks. Ņemot vērā ierīces konstrukciju, iespējami šādi riski:
ar vibrācijām saistīti savainojumi, ko izraisa pārāk ilga ierīces darbība, ierīces nepareiza izmantošana vai nepareizi uzturētas ierīces lietošana;
negaidīti triecieni ar slēptiem, izmestiem priekšmetiem.

IERĪCES LIETOŠANA

Sagatavošana salikšanai
Izņemiet ierīci no iepakojuma un noņemiet visus iepakojuma elementus. Iepakojumu ieteicams saglabāt turpmākai ierīces transportēšanai vai uzglabāšanai.
Pārliecinieties, ka transportēšanas laikā nav bojāta neviens no ierīces elementiem. Ja ir pamanīti bojājumi, piemēram, plaisas vai deformācijas, ierīci nedrīkst lietot līdz bojātā elementa nomaiņai vai remontam.
Ieteicams novietot visas daļas uz plakanas, cietas un tīras virsmas.
Salikšanas laikā lietojiet individuālās aizsardzības līdzekļus, piemēram, aizsargcimdus, acu aizsargu un aizsargapģērbu.

Ierīces salikšana
Vispirms uzstādiet vagošanas dziļuma ierobežotāju. Ievietojiet ierobežotāju caurumā augsnes frēzes pamatnes aizmugurē un pēc tam nostipriniet to ar skrūvi un uzgriezni (II). Piestipriniet roktura stiprinājumu pie augsnes frēzes balsteņa ar stiprināšanas skrūvi (III). Ievietojiet augsnes frēzes rokturus stiprinājumā uz balsteņa un pēc tam piestipriniet tos pie balsteņa ar stiprināšanas skrūvēm (IV). Piestipriniet droseļvārsta sviru pie ierīces labā roktura ar stiprināšanas skrūvi un uzgriezni (V). Ievietojiet asmeņu piedziņas sviras trosi turētājā uz kreisā roktura un pēc tam nostipriniet to, pievelkot stiprināšanas uzgriežņus (VI). Ievietojiet troses galu caurumā asmeņu piedziņas svirā, pēc tam piestipriniet sviru pie roktura ar stiprināšanas skrūvi un uzgriezni (VII). Nostipriniet abu sviru trošu pārsegus pie rokturiem ar klipšiem. Pievērsiet uzmanību tam, lai troses nebūtu salocītas. Balstenis ir aprīkots ar nelielas nolieces leņķa regulēšanas iespēju. Lai veiktu regulēšanu, atlaidiet vaļīgāk visas skrūves un pēc tam iestatiet nolieces leņķi un pievelciet visas skrūves (VIII). Balsteņa nolieces leņķa regulēšanu ieteicams veikt pēc roktura pareizas uzstādīšanas tā, lai to turēšana būtu pēc iespējas ērtāka. Uzlieciet asmeņu komplektu uz asmeņu ass un piestipriniet tos pie ass ar šķelttapu (IX), pēc tam tādā pašā veidā uzstādiet papildu asmeņu komplektu. Uzstādīšanas laikā pievērsiet uzmanību marķējumam asmeņu iekšpusē. Marķējums norāda montāžas pusi no operatora pozīcijas. Asmeņi, kas apzīmēti ar “L”, jāuzstāda ierīces kreisajā pusē, un asmeņi, kas apzīmēti ar “R”, jāuzstāda ierīces labajā pusē. Uzstādiet asmeņus abās augsnes frēzes pusēs un pēc tam nostipriniet visas asmeņu šķelttapas ar fiksatoru. Uzstādiet asmeņu papildpārsegus abās augsnes frēzes pusēs, izmantojot stiprināšanas skrūves (X). Pareizi saliktajai augsnes frēzei ir jāizskatās kā attēlā (I).

Sagatavošana darbībai
Pirms darba sākšanas pārliecinieties, ka ierīce nav bojāta un ir pareizi salikta un ka visi drošības elementi ir pareizi uzstādīti un labā tehniskajā stāvoklī. Aizliegts turpināt darbu, ja ir konstatēts, ka ierīce ir nepilnīga vai bojāta!
UZMANĪBU! Dzinējā ir ieliets tikai tāds eļļas daudzums, kas ir nepieciešams dzinēja konservācijai. Pirms pirmās iedarbināšanas reizes piepildiet eļļu līdz nepieciešamajam līmenim.
Rūpnīcā dzinējs tiek uzpildīts tikai ar nelielu eļļas daudzumu, kam jāaizsargā dzinējs transportēšanas un uzglabāšanas laikā. Sagatavojiet eļļu ar viskozitātes klasi SAE 15W40, kas paredzēta četrtaktu dzinējiem.
Pirms eļļas piepildīšanas uzstādiet ierīci uz plakanas virsmas, pēc tam atskrūvējiet eļļas tvertnes vāku un noslaukiet tajā nostiprināto eļļas mērstieni līdz sauss. Uzpildiet tvertni ar eļļu. Eļļas uzpildīšanas laikā ieteicams izmantot piltuvi vai pārlējēju, lai izvairītos no eļļas izliešanas. Eļļas izliešanas gadījumā rūpīgi noslaukiet tās atliekas pirms dzinēja iedarbināšanas. Pārliecinieties, ka eļļas līmenis ir pareizs. Šim mērķim ievadiet mērstieni ielietnē un aizskrūvējiet tvertnes vāku. Pēc tam atskrūvējiet to un pārbaudiet eļļas līmeni uz mērstieņa (XI). Eļļas līmenim ir jābūt starp maksimālo un minimālo līmeni uz mērstieņa (XI). Pēc pārliecināšanas, ka eļļas līmenis ir pareizs, aizveriet ielietni ar vāku.
Uzmanību! Vienmēr pārbaudiet eļļas līmeni pirms darba sākšanas.
Pēc eļļas piepildīšanas piepildiet degvielu. Degviela ir bezsvina benzīns ar oktānskaitli vismaz 95. Lai piepildītu degvielu, atskrūvējiet degvielas tvertnes vāku (XVII) un ielejiet degvielu tvertnē. Degvielas uzpildes laikā ieteicams izmantot pārlējēju vai piltuvi, lai samazinātu degvielas izšļakstīšanas risku. Degvielas izšļakstīšanas gadījumā rūpīgi noslaukiet tās atliekas. Pagaidiet,

līdz izgarojumi pilnībā izgaist, un iedarbiniet ierīci citā vietā, kas nav degvielas uzpildes vieta. Pēc degvielas uzpildes aizveriet degvielas tvertnes ielietni ar vāku.

Darba vietas sagatavošana
Augsnes frēze ir paredzēta tikai augsnes apstrādei. Zeme nedrīkst būt pārāk cieta. Ja zeme ir pārāk cieta vai sausa, pirms darba sākšanas samitriniet to ar ūdeni un ļaujiet ūdenim uzsūkties zemē.
Nedrīkst strādāt uz cietas pamatnes, piemēram, uz betona vai koka.
Pirms darba sākšanas novāciet visus redzamus akmeņus, saknes, stieples, rotaļlietas un citus šķēršļus, kas var sabojāt augsnes frēzes asmeņus. Pievērsiet īpašu uzmanību elektriskajiem kabeļiem, lai tie neatrastos darba zonā. Atstājot elektriskos kabeļus darba zonā, tie var saskarties ar rotējošajiem ierīces asmeņiem, kas var izraisīt elektrošoku vai pat nāvi.
Jāatceras, ka elektrības kabeļi var atrasties arī zem zemes.
Augsnes frēze darbojas pareizi tikai tad, ja to virza uz priekšu. Izvairieties no ierīces atpakaļgaitas.

Ierīces iedarbināšana un apturēšana
Uzmanību! Nepieskarieties rotējošajiem asmeņiem!

Novietojiet augsnes frēzi darba sākšanas vietā. Augsnes frēzi var iedarbināt tikai tad, ja tā atrodas vertikālā stāvoklī.
Ja augsnes frēze ir aprīkota ar palīgriteni, uzstādiet to augšējā pozīcijā. Šim mērķim velciet riteni uz leju tā, lai tapa izbīdītos no spraugas, pagrieziet riteni kopā ar balsteni un pārliecinieties, ka tapa ir iebīdījusies spraugā. Šādi nostiprināts ritenis nejauši nemainīs savu pozīciju.

Brīdinājums! Riteņa pozīciju var mainīt tikai tad, ja dzinējs ir izslēgts.
Uzstādiet vagošanas dziļuma ierobežotāju vienā no pieejamajām pozīcijām.
Brīdinājums! Ierobežotāja pozīciju var mainīt tikai tad, ja dzinējs ir izslēgts.
Pārliecinieties, ka asmeņu piedziņas bremze atrodas aizmugurējā pozīcijā. Tikai šādā pozīcijā asmeņi negriežas uzreiz pēc dzinēja iedarbināšanas. Nospiediet trīs reizes degvielas sūkni (XII). Stumiet droseļvārsta sviru līdz galam uz priekšu (XIII), lai tās atrastos pozīcijā "START". Ar vienu roku satveriet rokturi un ar otru roku satveriet startera troses rokturi. Vairākkārtēji plūstoši velciet aiz startera trosi, līdz jūtama dzinēja kompresijas izraisītā pretestība, tad velciet aiz tās ar enerģisku, spēcīgu kustību (XIV). Dzinējam ir jāiedarbojas pēc dažiem vilcieniem. Pēc dzinēja iedarbināšanas neizlaidiet startera troses rokturi no rokas, pārvietojiet to apakšējā pozīcijā.
Pēc dzinēja iedarbināšanas uzstādiet droseļvārsta sviru darbības pozīcijā, starp zaķa simbolu — augstāks griešanās ātrums — un bruņurupuča simbolu — zemāks griešanās ātrums. Pārslēdzot sviru pozīcijā, kas apzīmēta ar "O", tiek apturēta dzinēja darbība.
Uzmanību! Siltā dzinēja gadījumā to var iedarbināt, uzstādot sviru vienā no darbības pozīcijām.
Satveriet abus rokturus, pievelciet asmeņu piedziņas sviru pie roktura un paturiet to šajā pozīcijā. Svira ir aprīkota ar bloķētāju, kas novērš tā nejaušu nospiešanu. Pirms sviras nospiešanas pārbīdiet bloķētāju (XV). Sviru nav iespējams bloķēt apakšējā pozīcijā. Tā ir jātur nospiesta visā darbības laikā.
Brīdinājums! Aizliegts bloķēt asmeņu piedziņas sviru apakšējā pozīcijā. Šādā gadījumā, iedarbinot dzinēju, tiek iedarbināti asmeņi, kas var izraisīt nopietnas traumas un pat nāvi.

Ierīces apturēšana ir jāveic šādi. Apstājieties. Atlaidiet spiedienu uz asmeņu piedziņas sviru un ļaujiet tai atgriezties augšējā pozīcijā. Pārliecinieties, ka asmeņi ir apstājušies. Pārvietojiet droseļvārsta sviru pozīcijā "O", kas aptur dzinēja darbību (XVI).
Brīdinājums! Dzinējs un izplūdes sistēma uzkarst darbības laikā. Ievērojiet piesardzību, lai izvairītos no apdegumiem.
Uzstādiet transportēšanas riteni apakšējā pozīcijā un pārslēdziet vagošanas dziļuma ierobežotāju apakšējā pozīcijā. Atbalstot ierīci pret riteņa un paceļot to tā, lai asmeņi nesaskartos ar zemi, transportējiet ierīci tehniskās apkopes vietā.

Degvielas uzpilde
Degviela ir ļoti viegli uzliesmojoša! Ievērojiet visus drošības pasākumus attiecībā uz degvielas lietošanu. Neuzpildiet degvielas tvertni ierīces darbības laikā. Nepiepildiet degvielu atklātas uguns tuvumā. Degvielas uzpildes vietā nedrīkst smēķēt. Neizlejiet degvielu. Degvielas izliešanas gadījumā rūpīgi noslaukiet izlieto degvielu pirms ierīces iedarbināšanas. Stingri un droši pievelciet degvielas ielietnes vāciņu. Uzglabājiet degvielu cieši slēgtās, sertificētās tvertnēs tālu no siltuma avotiem un bērniem nepieejamā vietā.
Apturiet dzinēju atbilstoši iepriekš aprakstītajai procedūrai.
Pagaidiet, līdz dzinējs atdziest.
Degviela ir bezsvina benzīns ar oktānskaitli vismaz 95. Lai piepildītu degvielu, atskrūvējiet degvielas tvertnes vāku (XVII) un ielejiet degvielu tvertnē. Degvielas uzpildes laikā ieteicams izmantot pārlējēju vai piltuvi, lai samazinātu degvielas izšļakstīšanas risku. Degvielas izšļakstīšanas gadījumā rūpīgi noslaukiet tās atliekas. Pagaidiet, līdz izgarojumi pilnībā izgaist, un iedarbiniet ierīci citā vietā, kas nav degvielas uzpildes vieta. Pēc degvielas uzpildes aizveriet degvielas tvertnes ielietni ar vāku.
Atkārtoti iedarbiniet dzinēju saskaņā ar procedūru, kas aprakstīta nodaļā *"Ierīces iedarbināšana un apturēšana"*.

Augsnes frēzes lietošana
Darba laikā ir jābūt gatavam negaidītām situācijām. Asmeņi var uzdurties iepriekš neredzamam akmenim, saknei vai citam šķērs-

lim. Šādā gadījumā nekavējoties izslēdziet ierīci, pagaidiet, līdz tā atdziest, un veiciet apskati. Ja tiek konstatēti bojājumi, darbu ar augsnes frēzi turpināt nedrīkst.
Neizdariet pārmērīgu spiedienu uz augsnes frēzi. Asmeņu darba dziļums nedrīkst būt lielāks par 3–4 centimetriem.
Darba laikā nepieciešams ievērot regulārus pārtraukumus, lai izvairītos no noguruma un pārslodzes. Tas palīdz labāk kontrolēt ierīces darbību un samazināt negadījuma risku.
Uzmanību! Darba laikā augsnes frēze ir vienmēr jāstumj, nevis jāvelk uz sevi. Ierīces vilkšana liek operatoram kāpties atpakaļ, kas neļauj kontrolēt laukumu aiz sevis.
Augsnes frēzes ir jāstumj lēni, vienmēr staigājot, nevis skrienot. Tas nodrošina labāku kontroli pār ierīci un saīsina reakcijas laiku uz negaidītiem notikumiem.
Darba laikā pārvietojieties rindās (XVIII). Rindas jāievēro vienādā platumā, nedaudz pārklājoties, lai neizlaistu nevienu laukumu. Ievērojiet īpašu piesardzību, mainot virzienu.
Uzmanību! Ja darba laikā ierīce ir ietriekusies svešķermenī, nekavējoties izslēdziet ierīci, pagaidiet, līdz asmeņi apstājas un ierīce atdziest. Pēc tam pārbaudiet, vai augsnes frēze nav bojāta. Bojājumu gadījumā strādāt ar augsnes frēzi nedrīkst līdz bojājumu novēršanai. Ierīces bojājums var izraisīt pārmērīgas vibrācijas tās darbības laikā. Apturiet ierīces darbību, pagaidiet, līdz asmeņi un dzinējs apstājas. Pēc tam ļaujiet ierīcei atdzist, atvienojiet aizdedzes sveci un veiciet ierīces pārbaudi.

IERĪCES APKOPE

Garantijas periodā lietotājs nedrīkst demontēt ierīci un nomainīt citus mezglus vai sastāvdaļas, izņemot zemāk minētās, jo tas noved pie garantijas tiesību zaudēšanai. Visas problēmas, kas pamanītas apskates vai darbības laikā, ir signāls, lai veiktu remontu servisa centrā.

Pēc darba pabeigšanas iztīriet korpusu, ventilācijas atveres, pārslēgus, papildrokturi un pārsegus, piemēram, ar saspiestā gaisa strūklu (kuras spiediens nepārsniedz 0,3 MPa), otu vai sausu lupatiņu, neizmantojot ķīmiskos līdzekļus un mazgāšanas šķidrumus. Iztīriet instrumentus un rokturus ar sausu, tīru lupatiņu.

Periodiskās apskates
Veiciet zemāk minēto ierīces elementu periodiskās apskates un tehnisko apkopi.

UZMANĪBU! Visas tehniskās apkopes darbības ir jāveic tikai tad, ja ierīce ir izslēgta un nedarbojas. Pēc dzinēja izslēgšanas ļaujiet dzinējam un ierīces elementiem pilnībā atdzist un pēc tam atvienojiet aizdedzes sveces kabeli.
UZMANĪBU! Ja jebkāda servisa darbība nav aprakstīta, tas nozīmē, ka ierīce ir jānodod specializētajā servisa centra, lai veiktu šo darbību.
UZMANĪBU! Ja tīrīšanai tiek izmantots šķīdinātājs, izvairieties no saskares ar ādu un acīm. Lietojiet individuālās aizsardzības līdzekļus.

Vispārīgās tehniskās apkopes darbības
Ierīci nedrīkst tīrīt ar ūdens strūklu vai iegremdējot ūdenī.
Pārbaudiet asmeņu nodiluma pakāpi un iespējamos bojājumus. Ja ir pamanīts pārmērīgs nodilums vai bojājumi, nomaniet asmeņus pret jauniem. Darba laikā asmeņi zaudē lakas pārklājumu, kas ir normāla parādība un nenorāda uz asmeņu bojājumu. Bez lakas pārklājuma asmeņi ir uzņēmīgāki pret koroziju. Tādēļ pēc katras tīrīšanas reizes uzklāt plānu pretkorozijas līdzekļa vai vieglās mašīneļļas slāni. Pirms darba sākšanas iztīrīt asmeņus no līdzekļa atliekām, lai novērstu to nokļūšanu augsnē.
Asmeņi vienmēr jānomaina pret oriģinālajiem asmeņiem, kas ir identiski rūpnieciski uzstādītajiem. Tikai oriģinālo rezerves daļu izmantošana nodrošina ierīces drošību. Asmens nomaiņa ir jāveic pieredzējušam lietotājam. Neskaidrību gadījumā sazinieties ar ražotāja autorizēto servisa centru.
Asmeņi ir jānomaina ik pēc diviem gadiem vai ik pēc 50 darbības stundām.
Motoreļļas līmeņa pārbaude
Atskrūvējiet ielietni un izņemiet eļļas līmeņa rādītāju (XI).
Iztīriet rādītāju un nosusiniet to ar tīru lupatiņu.
Ievietojiet rādītāju ielietnē, bet nepagrieziet to. Pēc tam izņemiet un pārbaudiet norādīto eļļas līmeni.
Ja norādītais līmenis ir pārāk zems, piepildiet eļļu līdz rādītāja augšējam līmenim (lauks ar svītrojumu).
Ieskrūvējiet rādītāju eļļas ielietnē.

Motoreļļas nomaiņa
Motoreļļa ir jānomaina pēc pirmajām 2–4 darbības stundām. Katra nākamā eļļas nomaiņa ir jāveic ik pēc 25 darbības stundām.
Nomainot eļļu, ievērojiet piesardzību. Uzreiz pēc dzinēja apturēšanas eļļa ir karsta un var izraisīt apdegumu. Eļļas tvertne nav aprīkota ar izlaišanas atveri. Izlietota eļļa ir jāizsūknē ar šim mērķim paredzēto sūknēšanas ierīci saskaņā ar tās ražotāja norādījumiem.
Pēc sūknēšanas pabeigšanas pilnībā noslaukiet eļļas atliekas.
Uzpildiet eļļu atbilstoši procedūrai, kas aprakstīta nodaļā “Sagatavošana darbībai”.
Uzmanību! Likvidējiet izlietoto eļļu saskaņā ar vietējo tiesību aktu noteikumiem. Motoreļļu nedrīkst izliet kanalizācijas sistēmā.

Gaisa filtra tehniskā apkope (XIX) — ik pēc 25 darbības stundām
Uzmanību! Nelietojiet ierīci bez pareizi uzstādīta gaisa filtra vai ar bojātu gaisa filtru. Pretējā gadījumā iekšdedzes dzinējs var iesūkt netīrumus, kurus normālos apstākļos apturētu filtrs. Netīrumi var traucēt dzinēja darbību un pat izraisīt tā bojājumu.
Atbloķējiet stiprināšanas fiksatorus un atveriet filtra korpusu. Izņemiet filtru un pēc tam nomainiet to pret jaunu. Var izmantot T327 tipa filtru ar kataloga Nr. YT-855492. Uzstādiet filtru savā vietā un aizveriet filtra vāku. Pārliecinieties, ka filtra korpuss ir cieši slēgts un ka visi korpusa fiksatori ir savā vietā.

Aizdedzes sveces tehniskā apkope (XX) — ik pēc 100 darbības stundām
Atvienojiet kabeli no aizdedzes sveces. Izskrūvējiet aizdedzes sveci ar atslēgu. Iztīriet elektrodus no oglekļa nosēdumu (kvēpiem) ar stiepļu suku. Pārbaudiet atstarpi starp elektrodiem — tai ir jābūt 0,7–0,8 mm.
Ja ir konstatēti pārdedzināti elektrodi vai saplīsis keramikas apvalks, nomainiet aizdedzes sveci pret jaunu. Var izmantot F7RTC tipa aizdedzes sveci ar kataloga Nr. YT-855487.
Ieskrūvējiet sveci. Pievienojiet kabeli svecei.

IERĪCES UZGLABĀŠANA UN TRANSPORTĒŠANA

Uzmanību! Pirms ierīces uzglabāšanas vai transportēšanas vienmēr iztukšojiet degvielas tvertni.
Zem izlaišanas atveres uzstādiet trauku ar tilpumu, kas lielāks par degvielas tvertnes tilpumu.
Izskrūvējiet degvielas izlaišanas vārstu, izmantojot atslēgu (XXI). Pēc degvielas iztukšošanas no ierīces aizveriet degvielas izlaišanas vārstu.
Iztīriet ierīci atbilstoši lietošanas instrukcijā sniegtajiem norādījumiem.

Uzglabājiet to tumšās, sausās, labi vēdināmās telpās, kas nav pakļautas salnas iedarbībai. Uzglabāšanas vieta nedrīkst būt pieejama bērniem. Uzglabājiet ierīci temperatūrā no 10 °C līdz 30 °C. Ierīci ieteicams uzglabāt oriģinālajā iepakojumā vai citā iepakojumā, kas nodrošina aizsardzību pret putekļiem. Uzglabājiet ierīci vertikālā stāvoklī.

Transportējiet ierīci, turot to aiz rokturiem. Transportēšanas laikā asmeņi nedrīkst saskarties ar zemi. Transportēšanas laikā ierīci nedrīkst pakļaut triecieniem un spēcīgām vibrācijām. Transportēšanas laikā aizsargājiet ierīci no noslīdēšanas vai apgāšanās.

VLASTNOSTI VÝROBKU

Motorový kultivátor je určen ke kypření a kultivaci malých ploch půdy. Velmi usnadňuje obdělávání půdy v zahradách a na pozemcích. Kultivace půdy se provádí rotujícími noži. Není přípustné používat kultivátor k obdělávání větších ploch půdy. Správný, spolehlivý a bezpečný provoz kultivátoru závisí na jejím správném používání, proto:

před zahájením práce s nářadím si přečtěte celou příručku a uschovejte ji.

Dodavatel nenese odpovědnost za škody nebo zranění vzniklé v důsledku nesprávného použití stroje, nedodržení bezpečnostních předpisů a doporučení uvedených v této příručce. Nesprávným používáním stroje rovněž zaniká nárok uživatele na záruku a záruční práva.

ZAŘÍZENÍ

Kultivátor se dodává kompletní, ale před prvním použitím je nutná montáž.

TECHNICKÉ ÚDAJE

Parametr	Měrná jednotka	Hodnota
Katalogové číslo		YT-85590
Hmotnost	[kg]	33,5
Druh paliva		Bezolovnatý benzin E10
Druh oleje		SAE 15W-40
Objem palivové nádrže	[l]	0,9
Objem olejové nádrže	[l]	0,5
Pracovní šířka:	[mm]	360 / 600
Maximální pracovní hloubka	[mm]	260
počet válců		1
počet taktů		4
chlazení		Vzduchem
Typ zapalovací svíčky		F7RTC
Typ vzduchového filtru		T327
Zdvihový objem motoru	[cm^3]	166
Výkon motoru	[kW]	2,9
Maximální otáčky motoru	[min^{-1}]	3000
Hluk		
akustický tlak	[dB (A)]	90,2 ± 2,15
výkon $_{LWA}$	[dB (A)]	93 ± 1,5
Úroveň vibrací (levá / pravá rukojeť)	[m/s^2]	4,1 ± 1,5 / 5,2 ± 1,5

BEZPEČNOSTNÍ POKYNY

DŮLEŽITÉ!
PŘED POUŽITÍM SI PROSÍM POZORNĚ PŘEČTĚTE
USCHOVEJTE PRO BUDOUCÍ POUŽITÍ

Návod k použití

Tento návod si pečlivě přečtěte. Seznamte se s ovládacími prvky a správným používáním nářadí. Pokud předáváte nářadí jiné osobě, vždy k němu přiložte návod k použití. Zařízení by mělo být vždy používáno v souladu s pokyny obsaženými v návodu.
Nikdy nedovolte, aby zařízení obsluhovaly děti nebo osoby, které nejsou obeznámeny s návodem k použití zařízení. Vnitrostátní předpisy mohou stanovit přesný věk uživatele.
Nikdy nepracujte, jsou-li poblíž jiné osoby, zejména děti nebo domácí zvířata. Před zahájením práce určete bezpečnostní zónu, do které nebudou mít přístup nepovolané osoby a domácí zvířata.
Pamatujte, že provozovatel nebo uživatel je odpovědný za nehody nebo ohrožení jiných osob nebo okolí.

Příprava k práci

Při práci vždy noste pevnou obuv a dlouhé kalhoty. Nepoužívejte zařízení s bosýma nohama ani v otevřených sandálech. Vyvarujte se poškozeného oděvu, který je příliš volný nebo z něj visí pásky nebo stuhy. Volné části oděvu mohou pohyblivé části kultivátor zachytit, což může způsobit zranění.
Pečlivě zkontrolujte oblast, kde bude kultivátor pracovat, a odstraňte všechny předměty, které by se do něj mohly dostat. Zachy-

cené předměty mohou kultivátor poškodit nebo mohou být vysokou rychlostí vymrštěny, což představuje hrozbu pro uživatele a okolí.

VAROVÁNÍ - Benzín je hořlavý:

- skladujte palivo v nádobách k tomu určených,
- tankujte pouze venku a při tankování nekuřte,
- před nastartováním motoru doplňte palivo. Nikdy neodstraňujte víčko palivové nádrže ani nedoplňujte palivo, pokud je motor v chodu nebo horký,
- pokud dojde k rozlití benzinu, nepokoušejte se nastartovat motor, ale odjeďte se strojem z místa rozlití a nevytvářejte žádné zdroje vznícení, dokud se benzínové výpary nerozptýlí,
- bezpečně vyměňte palivovou nádrž a kryt nádrže.

Vadný tlumič hluku vyměňte. Práce s vadným tlumičem výfuku je nejen hlučnější, ale může způsobit požár, popáleniny a otravu výfukovými plyny.

Před použitím vždy zkontrolujte nože, šrouby a příslušenství sestavy nožů, zda nejsou opotřebené nebo poškozené. Kvůli zachování vyváženosti vždy vyměňujte opotřebené nebo poškozené díly v sadách. Vyměňte poškozené nebo nečitelné štítky.

Použití

Nepoužívejte motor v uzavřeném prostoru, kde se mohou hromadit výpary nebezpečného oxidu uhelnatého (chad).

Pracujte pouze za denního světla nebo s dobrým umělým osvětlením. Nedostatečné osvětlení místa práce může být příčinou nehod.

Vždy zkontrolujte, zda na svahu stojíte nohama dostatečně pevně.

Při práci vždy choďte, nikdy neběhejte.

Pracujte napříč svahem, nikdy nahoru nebo dolů. Kultivátor tak budete snadněji ovládat.

Při změně směru jízdy na svahu buďte obzvláště opatrní.

Nepracujte na příliš šikmých svazích.

Při couvání nebo tažení stroje směrem k sobě buďte obzvláště opatrní.

Neměňte nastavení regulátoru motoru a nepřekračujte maximální otáčky motoru.

Pokud musí být stroj nakloněn během pohybu po plochách jiných než místo práce a při přepravě na místo práce a z místa práce, vypněte pohon řezacího prvku (řezacích prvků).

Nepoužívejte zařízení s poškozenými kryty nebo pouzdry a bez bezpečnostního zařízení, např. dodávaných krytů.

Motor nastartujte opatrně podle pokynů a dávejte pozor, abyste neměli nohy v dosahu řezného prvku.

Při startování motoru nenaklánějte zařízení, kromě případů, kdy je naklonění nutné pro jeho nastartování. V takovém případě nenaklánějte zařízení více, než je nutné, a zdvihněte pouze tu část, která je mimo dosah uživatele.

Udržujte ruce a nohy v bezpečné vzdálenosti od rotujících částí.

Nepřenášejte zařízení s nastartovaným motorem.

Zastavte motor a zkontrolujte, zda se všechny pohyblivé části zastavily:

Zastavte zařízení a zkontrolujte, zda jsou všechny pohyblivé části v klidu:

- pokaždé, když se od zařízení vzdálíte,
- před doplněním paliva,
- před kontrolou, čištěním nebo opravou kultivátoru,
- po nárazu cizím předmětem. Před opětovným nastartováním zařízení a prací zkontrolujte, zda zařízení není poškozené, a je-li to nutné, opravte ho.

Pokud začne zařízení nadměrně vibrovat, okamžitě zkontrolujte

- zda nedošlo k poškození,
- vyměňte nebo opravte každou poškozenou část,
- zkontrolujte a dotáhněte všechny uvolněné díly.

Údržba a skladování

Pro zajištění bezpečného provozu kultivátoru udržujte všechny matice, šrouby a vruty v dobrém stavu.

Nikdy neskladujte spotřebič s benzinem v nádrži uvnitř budovy, kde se výpary mohou dostat k otevřenému ohni nebo jiskře.

Před uskladněním nechte motor vychladnout.

Abyste snížili riziko požáru, udržujte motor, tlumič výfuku a prostor pro uložení paliva bez rostlinného materiálu a nadměrného množství tuku.

U zařízení s více noži buďte opatrní, protože natočení jednoho řezného prvku může způsobit natočení ostatních nožů.

Při seřizování kultivátoru buďte opatrní, zabraňte zachycení prstů mezi pohybujícími se noži a pevnými částmi zařízení.

Před dalším použitím a uložením v uzamčeném prostoru nechte vždy zařízení vychladnout.

I při vypnutém pohonu buďte při manipulaci s noži opatrní, protože nože se mohou ještě otáčet. Před další činností vždy vyčkejte, až se nože zcela zastaví.

Opotřebované nebo poškozené díly z bezpečnostních důvodů vyměňujte. Používejte pouze originální náhradní díly a příslušenství.

Pokud je třeba palivo z nádrže vylít, je třeba to provést zvenčí.

Riziko hluku a vibrací
Zařízení bylo navrženo tak, aby co nejvíce minimalizovalo riziko vystavení hluku a vibracím. Tyto hrozby však není možné zcela eliminovat. Riziku hluku jsou navíc vystaveny rovněž osoby nacházející se v pracovním prostoru zařízení.
Rizika spojená s výše uvedenými nebezpečími však můžete snížit, pokud budete dodržovat následující pokyny:
- výrobek je třeba používat v souladu se zamýšleným použitím popsaným v návodu,
- vždy zkontrolujte, zda je zařízení v dobrém stavu a je pravidelně udržováno,
- používejte vhodné a dobře naostřené řezné nástroje,
- při práci pevně držte rukojeť výrobku,
- naplánujte si práci tak, abyste mohli často dělat přestávky.

Zbytkové riziko
I když jsou při práci dodržována všechna bezpečnostní opatření, stále existuje potenciální riziko zranění. Vzhledem ke konstrukci výrobku jsou dále možná následující rizika.
Zranění související s vibracemi, způsobená příliš dlouhým provozem zařízení, nesprávnou prací nebo nesprávným udržováním zařízení.
Zranění způsobená neočekávaným nárazem skrytých, a noži vyhozených předmětů.

OBSLUHA KONVICE

Příprava k montáži
Vyjměte sekačku z obalu a odstraňte všechny obalové prvky. Doporučuje se obal uchovávat, protože může být užitečný při přepravě nebo skladování sekačky.
Zkontrolujte, zda některá část sekačky nebyla během přepravy poškozena, jakákoli zjištěná poškození, např. praskliny nebo deformace, vyřazují sekačku z dalšího použití, dokud nebudou poškozené díly opraveny nebo vyměněny.
Doporučujeme umístit všechny součásti na rovný, tvrdý a čistý povrch.
Během montáže používejte osobní ochranné pomůcky, jako jsou rukavice, ochrana očí a ochranný oděv.

Montáž stroje
Nejprve by měl být namontován doraz hloubky brázdy. Zasuňte zarážku do otvoru v zadní části základny rumpálu a poté zajistěte její polohu šroubem a maticí (II). Pomocí montážního šroubu připevněte držák rukojeti (III) k držáku rumpálu. Zasuňte rukojeti rumpálu do nástavce na držáku a poté je připevněte k držáku pomocí upevňovacích šroubů (IV). Připevněte páku plynu k pravé rukojeti stroje pomocí šroubu a upevňovací matice (V). Umístěte kabelový nástavec páky pohonu nože do držáku umístěného na levé rukojeti a zajistěte jeho polohu utažením pojistných matic (VI). Zasuňte konec kabelu do otvoru v páce pohonu nože a poté páku připevněte k rukojeti pomocí šroubu a upevňovací matice (VII). Kryty kabelů obou pák by měly být připevněny k rukojeti pomocí spon. Ujistěte se, že kabely nejsou zalomené. Držák má mírně nastavitelný úhel sklonu. Pro nastavení mírně povolte všechny šrouby, poté nastavte úhel sklonu a utáhněte všechny šrouby (VIII). Po správném nasazení držáků je vhodné upravit úhel držáku tak, aby se držely co nejpohodlněji. Umístěte sadu nožů na osu nože a připevněte je k ose čepem (IX), poté stejným způsobem připevněte další sadu nožů. Při instalaci věnujte pozornost označení na vnitřní straně lopatek. Označení udává stranu montáže z pozice obsluhy. Nože označené „L“ by měly být namontovány na levé straně stroje a nože označené „R“ by měly být namontovány na pravé straně stroje. Nainstalujte nože na obě strany rumpálu a poté všechny čepy nožů zajistěte západkou. Pomocí upevňovacích šroubů (X) namontujte na obě strany rumpálu přídavné kryty nožů. Správně sestavený stroj by měl vypadat jako na obrázku (I).

Příprava k provozu
Před zahájením práce zkontrolujte, zda je stroj nepoškozený, správně sestavený a zda jsou správně připevněny všechny bezpečnostní prvky. Pokud je stroj neúplný nebo poškozený, je další práce zakázána!
UPOZORNĚNÍ! Do motoru bylo nalito pouze množství oleje potřebné pro údržbu motoru. Před prvním spuštěním je třeba doplnit olej na požadovanou úroveň.
Ve výrobním závodě je v motoru pouze malé množství oleje, které chrání motor při přepravě a skladování. Je třeba připravit olej určený pro čtyřválcové motory třídy viskozity SAE 15W40.
Před doplněním oleje postavte stroj na rovný povrch, odšroubujte kryt olejové nádrže a otřete do sucha měrku oleje, která je k němu připevněna. Naplňte nádrž olejem. Při plnění je vhodné použít nálevku nebo nalévací nástavec, aby nedošlo k rozlití oleje. V případě úniku oleje před nastartováním motoru důkladně zbytky oleje setřete. Zkontrolujte správnou hladinu oleje. Za tímto účelem zasuňte měrku do plnicího otvoru a zašroubujte víčko nádrže. Potom víčko vyšroubujte a na měrce (XI) zkontrolujte hladinu oleje. Hladina oleje na měrce by se měla pohybovat mezi maximální a minimální hladinou (XI). Po kontrole, že je hladina oleje správná, uzavřete plnicí otvor zátkou.
Upozornění! Hladinu oleje je třeba kontrolovat před každým použitím.
Po doplnění oleje je třeba doplnit i palivo. Doporučené palivo, bezolovnatý benzin s oktanovým číslem nejméně 95. Chcete-li doplnit palivo, odšroubujte víko palivové nádrže (XVII) a nalijte palivo do nádrže. Při nalévání paliva je vhodné použít nalévač láhev nebo trychtýř, aby se snížilo riziko rozlití paliva. V případě rozlití paliva je třeba zbytky důkladně setřít. Vyčkejte, až se výpary zcela rozptýlí, a sekačku uveďte do provozu na jiném místě, než se nalévalo palivo. Po nalití paliva je třeba plnicí otvor palivové

nádrže uzavřít víkem.

Příprava pracovního prostoru.
Kultivátor slouží pouze pro obdělávání půdy. Půda nesmí být příliš tvrdá. Pokud je půda příliš tvrdá nebo suchá, před zahájením práce ji navlhčete a počkejte, až voda do ní vsákne.
Je zakázáno pracovat na tvrdých površích, jako je beton nebo dřevo.
Před zahájením práce odstraňte všechny viditelné kameny, kořeny, dráty a další věci, které by mohly kultivátor poškodit. Zvláštní pozornost je třeba věnovat elektrickým kabelům, aby se nedostaly do pracovní zóny. Ponechání elektrických kabelů v pracovním prostoru může vést k úrazu elektrickým proudem nebo dokonce ke smrti v důsledku kontaktu s rotujícími noži sekačky.
Pamatujte, že elektrické vedení může být skryté pod zemí.
Kultivátor funguje správně pouze při jízdě dopředu. Vyvarujte se otáčení stroje dozadu.

Spuštění a zastavení stroje
Pozor - nedotýkejte se rotujícího nože!

Umístěte kultivátor na počáteční bod práce. Kultivátor lze nastartovat, pouze pokud se nachází ve svislé poloze.
Pokud je rozrývač vybaven pomocným kolečkem, přesuňte jej do horní polohy. Za tímto účelem zatáhněte kolo směrem dolů, aby se dřík vysunul z drážky, otočte kolem s držákem a zajistěte, aby se dřík zasunul do drážky. Takto upevněné kolo samo o sobě svou polohu nezmění.

Upozornění! Polohu kola lze změnit pouze při vypnutém motoru.
Nastavte doraz hloubky brázdy do jedné z dostupných poloh.
Upozornění! Polohu stop lze změnit pouze při vypnutém motoru.
Zkontrolujte, zda je páka pohonu nože v horní poloze. Pouze tato poloha zajistí, že se lopatky nebudou otáčet, jakmile se motor spustí. Stiskněte třikrát palivové čerpadlo (XII). Zatlačte páčky plynu úplně dopředu (XIII) tak, aby byly v poloze START. Jednou rukou uchopte rukojeť a druhou uchopte rukojeť startovací čáry. Několikrát, plynule zatáhněte za startovací lanko, až pocítíte doraz způsobený kompresí motoru − pak zatáhněte prudším, rázným pohybem (XIV). Po několika zatáhnutích by měl motor naskočit. Po nastartování motoru by se rukojeť startovacího lana neměla uvolnit z ruky, ale měla by se dát do dolní polohy.
Po nastartování motoru nastavte páčku plynu do provozní polohy mezi symboly zajíc - vyšší rychlost a želva - nižší rychlost. Přesunutím páčky do polohy označené O se motor zastaví.
Upozornění! Při teplém startu lze motor nastartovat nastavením páčky do jedné z provozních poloh.
Uchopte obě rukojeti, zatáhněte za páku pohonu nože směrem k rukojeti a držte ji v této poloze. Páka je vybavena pojistkou proti náhodnému stisknutí. Před stisknutím páčky je nutné posunout blokovací mechanismus (XV). Páka nemá možnost aretace v dolní poloze. Po celou dobu práce by měl být držen na místě.
Upozornění! Je zakázáno blokovat páku pohonu nože ve spodní poloze. V takovém případě se při spuštění motoru spustí lopatky, což může vést k vážnému zranění nebo dokonce smrti.

Zastavení stroje by mělo být provedeno následujícím způsobem. Zastavení na místě. Uvolněte tlak na páku pohonu nože a nechte ji vrátit do horní polohy. Zkontrolujte, zda se lopatky zastavily. Přesuňte páčku plynu do polohy O, čímž se motor zastaví (XVI).
Upozornění! Motor a výfukový systém se během provozu zahřívají. Dávejte pozor, abyste se nespálili.
Přesuňte přepravní kolo do dolní polohy a nastavte doraz hloubky brázdy do nejnižší polohy. Opřete stroj o kolo a zvedněte jej tak, aby se nože nedotýkaly země, a převezte stroj do místa údržby.

Doplňování paliva
Palivo je vysoce hořlavé! Je třeba dodržovat všechna bezpečnostní opatření týkající se manipulace s palivem. Palivovou nádrž nedoplňujte za chodu sekačky. Nedoplňujte palivo v blízkosti otevřeného ohně. V prostoru pro doplňování paliva je zakázáno kouřit. Nestáčejte palivo. V případě rozlití paliva toto palivo před spuštěním sekačky důkladně vysušte. Pevně dotáhněte víčko palivové nádrže. Palivo by mělo být skladováno v uzavřených, schválených nádobách mimo zdroje tepla a mimo dosah dětí.
Zastavte motor podle výše popsaného postupu.
Nechte motor vychladnout.
Doporučené palivo, bezolovnatý benzin s oktanovým číslem nejméně 95. Chcete-li doplnit palivo, odšroubujte víko palivové nádrže (XVII) a nalijte palivo do nádrže. Při nalévání paliva je vhodné použít nalévač láhev nebo trychtýř, aby se snížilo riziko rozlití paliva. V případě rozlití paliva je třeba zbytky důkladně setřít. Vyčkejte, až se výpary zcela rozptýlí, a sekačku uveďte do provozu na jiném místě, než se nalévalo palivo. Po nalití paliva je třeba plnicí otvor palivové nádrže uzavřít víkem.
Znovu nastartujte motor podle postupu v části *„Spuštění a zastavení stroje“*.

Práce s kultivátorem
Při práci musíte být připraveni na neočekávané situace. Nože mohou zasáhnout dříve neviditelný kámen, kořen nebo jinou překážku. Pokud k tomu dojde, okamžitě stroj vypněte, počkejte, až vychladne, a poté pokračujte ve vizuální kontrole. Pokud zjistíte na zařízení jakékoliv poškození, je zakázáno ho dále používat.

Nevyvíjejte na kultivátor nadměrný tlak. Nože by neměly pronikat do hloubky více než 3 až 4 centimetry.
Během práce provádějte pravidelné přestávky, zamezte únavě a přepracování. To umožní lepší kontrolu nářadí a sníží riziko nehody.
Upozornění! Kultivátor je během práce nutné vždy tlačit, nikdy natahat k sobě. Tahání vertikutátoru způsobí, že se operátor posouvá dozadu, což znamená, že nekontroluje oblast za sebou.
Kultivátor je nutné tlačit pomalu, vždy chodit, nikdy neběhat. Zajistí to lepší kontrolu nad strojem a zkrátí dobu odezvy na neočekávané události.
Při práci se pohybujte v řádcích (XVIII). Řádky je třeba udržovat rovnoměrně široké, mírně se překrývající, aby mezi nimi nezůstával žádný prostor. Při změně směru buďte obzvláště opatrní.
Upozornění! Pokud během práce zasáhne zařízení cizí předmět. Okamžitě stroj vypněte, počkejte, až se nože zastaví a stroj vychladne. Nyní zkontrolujte, zda není kultivátor poškozen. Pokud je zjištěno poškození, před jeho odstraněním není povoleno provádět žádné další práce. Nadměrné vibrace během provozu mohou být způsobeny poškozením stroje. Zastavte provoz a počkejte, až se nože a motor zastaví. Poté nechte stroj vychladnout, odpojte zapalovací svíčku a zkontrolujte výrobek.

ÚDRŽBA VÝROBKU

V záruční době nemůže uživatel zařízení rozmontovat ani vyměnit jiné součásti nebo díly než dále uvedené, protože tím ztratí garanční oprávnění. Veškeré závady zjištěné při technické kontrole nebo během chodu jsou podnětem k provedení servisní opravy.

Po zakončení práce očistěte plášť, ventilační otvory, spínače, přídavnou rukojeť a ochranné kryty např. proudem vzduchu (tlak maximálně 0,3 MPa), štětcem nebo suchým hadříkem bez použití chemických prostředků a čisticích kapalin. Nářadí a úchyty očistěte suchým čistým hadříkem.

Pravidelné kontroly
Provádějte pravidelné prohlídky a údržbu dále uvedených součástí generátoru.

UPOZORNĚNÍ! Všechny údržbářské práce provádějte při vypnutém zařízení, vyloučeném z provozu. Po vypnutí motoru nechte motor a součásti stroje zcela vychladnout a poté odpojte vodič zapalovací svíčky.
UPOZORNĚNÍ! Pokud průběh nějaké servisní činnosti není níže popsán. Znamená to, že k vykonání této činnosti je třeba odevzdat zařízení do specializovaného servisu.
UPOZORNĚNÍ! Používáte-li při čištění rozpouštědlo, vyhýbejte kontaktu pokožkou a očima. Používejte prostředky osobní ochrany.

Obecná údržba
Nářadí se nesmí čistit proudem vody ani ponořením do vody.
Zkontrolujte stupeň opotřebení a poškození nožů kultivátoru. Pokud zjistíte nadměrné opotřebení nebo poškození, vyměňte nože za nové. Ostří během provozu ztratí svůj barevný povlak, což je normální a neznamená to, že je poškozené. Chybějící barevný povlak však způsobí, že ostří jsou mnohem náchylnější ke korozi. Proto je třeba ostří po každém čištění potáhnout tenkou vrstvou antikorozního prostředku nebo tenkou vrstvou lehkého strojního oleje. Před zahájením práce je třeba nože očistit od zbytků prostředku, aby se zabránilo jeho proniknutí do půdy.
Při výměně nožů se musí vždy použít pouze originální nože, shodné s těmi, které byly namontovány na kultivátoru ve výrobě. Pouze používání originálních náhradních dílů může zajistit bezpečnost výrobku. Výměnu ostří musí provádět pouze zkušený uživatel. V případě pochybností kontaktujte autorizované servisní středisko výrobce.
Nože je třeba měnit každé dva roky nebo po každých 50 hodin provozu.
Kontrola hladiny motorového oleje
Odšroubujte plnicí otvor a vyjměte indikátor hladiny oleje (XI).
Vyčistěte a osušte indikátor čistým hadříkem.
Vložte indikátor do plnicího otvoru, ale neotáčejte jím. Potom ukazatel vyjměte a odečtěte zobrazovanou hladinu oleje.
Pokud je zobrazená hladina příliš nízká, je třeba olej doplnit na horní úroveň indikátoru (čárkovaný rámeček).
Zašroubujte indikátor do plnicího hrdla oleje.

Výměna motorového oleje
Motorový olej je třeba vyměnit po prvních 2 až 4 hodinách provozu. Každou další výměnu oleje je třeba provádět vždy po 25 hodin provozu.
Při výměně oleje buďte opatrní opatrnost. Ihned po zastavení motoru je olej rozehřátý a může způsobit popáleniny. Olejová nádrž nemá vypouštěcí otvor. Použitý olej by měl být extrahován pomocí extraktoru určeného k tomuto účelu podle doporučení výrobce extraktoru.
Po dokončení extrakce je třeba zbytky oleje otřít do sucha.
Doplňte olej podle pokynů obsažených v bodě: „Příprava k práci“.
Upozornění! Upotřebený motorový olej zneškodněte podle místních předpisů. Je zakázáno vylévat motorový olej do kanalizace.

Údržba vzduchového filtru (XIX) - vždy po 25 hodin provozu
Upozornění! Generátor neprovozujte bez řádně namontovaného vzduchového filtru nebo s poškozeným vzduchovým filtrem. V opačném případě může spalovací motor nasát nečistoty, které by v normálních podmínkách zadržel filtr. Nečistoty mohou vést k poruchám činnosti generátoru, i k jeho poškození.
Odjistěte upevňovací oka a otevřete kryt filtru. Vyjměte filtr a vyměňte ho za nový. Je možné použít filtr typu T327 s číslem dílu YT-855492. Nasaďte filtr na místo a zavřete kryt filtru. Ujistěte se, že je kryt filtru těsně uzavřen a že jsou všechny úchyty krytu na svém místě.

Údržba zapalovací svíčky (XX) - vždy po 100 provozních hodinách.
Odpojte napájecí vodič od zapalovací svíčky. Vyšroubujte zapalovací svíčku klíčem na svíčky., Drátěným kartáčem očistěte elektrody od uhelného nánosu (zbytků ze spalování). Zkontrolujte vzdálenost mezi elektrodami. Má být od 0,7 mm do 0,8 mm.
Zjistíte li vypálené elektrody nebo prasklé keramické kryty, nahraďte svíčky novými. Je možné použít zapalovací svíčku typu F7RTC s číslem dílu YT-855487.
Svíčku našroubujte. Připojte vodič ke svíčce.

SKLADOVÁNÍ A PŘEPRAVA VÝROBKU

Upozornění! Před uskladněním nebo přepravou vždy vyprázdněte palivovou nádrž.
Pod vypouštěcí otvor postavte nádobu s objemem větším než je objem palivové nádrže.
Klíčem odšroubujte vypouštěcí ventil paliva (XXI). Po vypuštění paliva z kultivátoru vypouštěcí ventil paliva zašroubujte.
Vyčistěte podle pokynů v návodu.

Skladujte v tmavých, suchých, nezamrzajících a dobře větraných místnostech. Místo skladování je třeba chránit před přístupem dětí. Kultivátor je třeba skladovat při teplotě mezi 10 a 30 °C. Doporučuje se skladovat kultivátor v továrním obalu nebo v jiném obalu chránícím před prachem. Kultivátor skladujte ve vzpřímené poloze.

Přemisťujte kultivátor pouze za rukojeti. Přemisťujte ho v takové poloze, aby se nože nedotýkaly země. Během přepravy musí být kultivátor chráněn před nárazem a silnými vibracemi. Během přepravy zajistěte kultivátor proti sklouznutí nebo převrácení.

CHARAKTERISTIKA VÝROBKU

Motorový kultivátor je určený na kyprenie a kultivovanie neveľkých plôch pôdy. Výrazne uľahčuje úpravu pôdy v záhradách a záhradkách. Pôdu kultivujú rotujúce nože. Kultivátor sa nesmie používať na kultiváciu väčších plôch pôdy. Správne, bezporuchové a bezpečné fungovanie zariadenia závisí od jeho správneho používa, preto:

Skôr než začnete výrobok používať oboznámte sa s celým obsahom používateľskej príručky. Príručku náležite uschovajte.

Dodávateľ nezodpovedá za prípadné škody, úrazy či nehody, ktoré vzniknú následkom používania výrobku v rozpore s jeho účelom a určením, respektíve následkom nedodržania bezpečnostných pokynov a odporúčaní, ktoré sú uvedené v tejto príručke. Používanie stroja v rozpore s jeho určením používateľ stráca práva vyplývajúce z poskytnutej záruky, ako aj z práva vyplývajúce z ručenia za nesúlad medzi tovarom a dohodou.

VYBAVENIE

Kultivátor sa dodáva ako kompletný výrobok, avšak pred použitím sa musí zmontovať.

TECHNICKÉ PARAMETRE

Parameter	Merná jednotka	Hodnota
Katalógové číslo		YT-85590
Hmotnosť	[kg]	33,5
Typ paliva		Bezolovnatý benzín E10
Typ oleja		SAE 15W-40
Objem palivovej nádrže	[l]	0,9
Objem nádrže oleja	[l]	0,5
Pracovná šírka	[mm]	360 / 600
Max. pracovná hĺbka	[mm]	260
počet valcov		1
počet taktov		4
chladenie		Vzduchom
Typ zapaľovacej sviečky		F7RTC
Typ vzduchového filtra		T327
Zdvihový objem motora	[cm^3]	166
Výkon motora	[kW]	2,9
Maximálne otáčky motora	[min^{-1}]	3000
Hluk		
akustický tlak	[dB (A)]	90,2 ± 2,15
výkon L_{WA}	[dB (A)]	93 ± 1,5
Úroveň vibrácií – ľavá / pravá rukoväť	[m/s^2]	4,1 ± 1,5 / 5,2 ± 1,5

BEZPEČNOSTNÉ POKYNY

DÔLEŽITÉ!
PRED POUŽITÍM SI DÔKLADNE PREČÍTAJTE
PONECHAJTE NA BUDÚCE POUŽITIE

Návod

Pozorne si prečítajte príručku. Oboznámte sa s riadiacimi systémami a so správnym používaním zariadenia. Ak chcete zariadenie odovzdať ďalšej osobe, vždy so zariadením odovzdajte aj používateľskú príručku. Zariadenie sa musí vždy používať v súlade s pokynmi, ktoré sú uvedené v používateľskej príručke.
Zabráňte, aby zariadenie obsluhovali deti alebo osoby, ktoré sa neoboznámili s používateľskou príručkou zariadenia. Štátne predpisy môžu presne stanoviť vek operátora.
Zariadenie nikdy nepoužívajte, keď sú v blízkosti iné osoby, predovšetkým deti alebo domáce zvieratá. Pred začatím práce vytýčte bezpečnostnú zónu, do ktorej nebudú mať prístup postranné osoby ani domáce zvieratá.
Nezabúdajte, operátor zodpovedá za prípadné úrazy a nehody, ako aj za ohrozenie iných osôb alebo okolia.

Príprava

Pri práci vždy noste solídnu obuv a dlhé nohavice. Zariadenie neobsluhujte naboso alebo v nezakrytých sandáloch. Neobliekajte

si zničené oblečenie, ktoré je príliš voľné alebo z ktorého visia pásky alebo šnúrky. Voľné časti odevu môžu zachytiť pohyblivé časti zariadenia, čo môže následne spôsobiť úraz.
Dôkladne skontrolujte terén, na ktorom budete zariadenie používať, a odstráňte všetky predmety, ktoré môžu preniknúť do zariadenia. Zachytené predmety môžu poškodiť zariadenie, môžu byť tiež odhodené vysokou rýchlosťou, čo ohrozuje operátora ako aj okolie.
VAROVANIE – Benzín je ľahko horľavý:
- palivo uchovávajte iba v nádobách, ktoré sú určené na tento účel,
- tankujte výhradne iba vonku, počas tankovania nefajčite,
- palivo dolievajte pred naštartovaním motora. Nikdy nedemontujte kryt palivovej nádrže ani nedolievajte palivo, keď je motor naštartovaný alebo keď je horúci,
- ak sa benzín rozleje, motor naštartujte, avšak premiestnite stroj ďalej od miesta, v ktorom sa benzín rozlial, a zabráňte, by sa objavil akýkoľvek zdroj vznietenia, kým sa benzínové výpary nerozptýlia,
- bezpečne vymieňajte palivovú nádrž a veko nádrže.

Vymeňte poškodený tlmič. Používanie zariadenia s poškodeným tlmičom je nielen hlučnejšie, ale môže viesť až k požiaru, popáleniu, či k otrave výfukovými plynmi.
Pred použitím vždy skontrolujte nože, skrutky a vybavenie modulu nožov, či nie sú opotrebované alebo poškodené. Opotrebované alebo poškodené diely vymieňajte v súpravách, aby bola zachovaná rovnováha, správne vyváženie. Poškodené alebo nečitateľné štítky vymeňte.

Používanie
Motor nepoužívajte v obmedzenom priestore, kde sa môžu hromadiť nebezpečné výpary oxidu uhoľnatého (CO).
Pracujte iba pri dennom svetle alebo pri náležitom umelom osvetlení. Nesprávne osvetlenie miesta práce môže byť príčinou nehody.
Vždy sa uistite, či pevne a bezpečne stojíte na svahu či šikmom teréne.
Kráčajte, v žiadnom prípade nebežte.
Vo svahu pracujte po vrstevnici (priečne), nikdy nie smerom zhora alebo zdola. Ovládanie zariadenia je tak oveľa ľahšie.
Pri zmene smeru na svahu postupujte mimoriadne opatrne.
Nepracujte na príliš strmých svahoch.
Pri cúvaní alebo ťahaní zariadenia k sebe zachovávajte náležitú opatrnosť.
Nemeňte nastavenia regulátora motora a neprekračujte maximálne otáčky motora.
Vypnite pohon rezného/-ých prvku/-ov, ak musíte pri premiestňovaní po iných povrchoch ako tých, na ktorých sa zariadenie používa, ako aj pri prenášaní na miesto používania a naspäť, zariadenie nakloniť.
Nepoužívajte zariadenie s poškodenými ochrannými krytmi alebo plášťami, ani bez bezpečnostného zariadenia, napr. bez pripojených krytov.
Motor zapnite opatrne v súlade s príručkou, dávajte pritom pozor, že máte chodidlá v bezpečnej vzdialenosti od rezného prvku.
Počas zapínania/štartovania motora zariadenie nenakláňajte, okrem prípadov, keď je také naklonenie pri zapínaní/štartovaní potrebné. V takomto prípade zariadenie nenakláňajte viac, než je potrebné, a zdvíhajte len časť, ktorá je v bezpečnej vzdialenosti od operátora.
Ruky (dlane) a nohy (chodidlá) musia byť v bezpečnej vzdialenosti od rotujúcich častí.
Zariadenie so spusteným motorom neprenášajte.
Vypnite motor a uistite sa, či sa všetky pohyblivé časti zastavili:
Zastavte zariadenie a skontrolujte, či všetky pohyblivé časti stoja, nehýbu sa:
- zakaždým, keď sa chcete vzdialiť od zariadenia,
- pred doplnením paliva,
- pred kontrolou, čistením alebo opravou zariadenia,
- po nárazе cudzieho predmetu. Skontrolujte, či zariadenie nie je poškodené, a ak je to potrebné, zariadenie pred opätovným spustením a použitím opravte.

Ak zariadenie začne nadmerne vibrovať (okamžite skontrolujte)
- skontrolujte ohľadne poškodenia,
- vymeňte alebo opravte každý poškodený diel,
- skontrolujte a utiahnite uvoľnené časti.

Údržba a uchovávanie
Udržiavajte v náležitom stave všetky matice a skrutky, aby ste zaručili, že zariadenie bude pracovať bezpečne.
Ak je v palivovej nádrži ešte benzín, zariadenie neuchovávajte vo vnútri budovy, keďže môže dôjsť k nebezpečnému kontaktu výparov s ohňom alebo iskrami.
Predtým, než zariadenie odložíte, umožnite, aby motor vychladol.
Aby ste znížili riziko požiaru, motor, tlmič, ako aj miesto, kde uschovávate palivo, udržiavajte čisté, bez rastlinných materiálov a nadmerného množstva maziva.
V prípade zariadení s viacerými nožmi buďte opatrní, keďže otočením jedného rezného prvku sa môžu pohnúť aj iné nože.
Pri nastavovaní zariadenia postupujte opatrne, zabráňte, aby sa prsty nedostali medzi pohybujúce sa nože a pevné časti zaria-

denia.
Pred ďalším spustením, skladovaním v uzatvorenom priestore, zariadenia nechajte vychladnúť.
Pri obsluhe nožov postupujte opatrne, napriek tomu že je pohon vypnutý, keďže nože sa môžu stále otáčať. Pred začatím vykonávania ďalších činností, vždy počkajte, kým sa nože úplne nezastavia.
Na zachovanie náležitej bezpečnosti vymieňajte opotrebované alebo poškodené diely. Používajte iba originálne náhradné diely a vybavenie.
Keď potrebujete vytiahnuť benzín z nádrže, bezpodmienečne to urobte vonku.

Riziká súvisiace s hlukom a vibráciami
Zariadenie je navrhnuté tak, aby v čo najväčšej miere bolo minimalizované riziko súvisiace s expozíciou používateľa hluku a vibráciám. Avšak tieto ohrozenia sa nedajú úplne eliminovať. Dodatočne ohrozeniam, ktoré súvisia s hlukom, sú exponované aj osoby, ktoré sa nachádzajú v blízkosti používaného zariadenia.
Riziká súvisiace s vyššie uvedenými ohrozeniami sa dajú znížiť dodržiavajúc nasledujúce pokyny:
- výrobok používajte v súlade s jeho určením, ktoré je opísané v príručke,
- uistite sa, či je zariadenie v dobrom stave a či je pravidelne vykonávaná jeho údržba,
- používajte správne a dobre naostrené rezné nástroje,
- pevne uchopujte rukoväť výrobku,
- prácu naplánujte tak, aby ste mohli pravidelne robiť prestávky.

Zvyškové riziko
Aj keď sa počas práce dodržiavajú všetky bezpečnostné pokyny a zachovávajú náležité opatrenia, stále existuje potenciálne riziko úrazu. Vzhľadom na dizajn a konštrukciu výrobku stále pretrvávajú nasledujúce ohrozenia.
Úrazy súvisiace s vibráciami spôsobené príliš dlho trvajúcou prácou so zariadením, práca vykonávaná nesprávnym spôsobom alebo používanie zariadenie, ktorého údržba nebola správne vykonávaná.
Úrazy spôsobené neočakávaným nárazom skrytých odhodených predmetov.

POUŽÍVANIE VÝROBKU

Príprava na montáž
Výrobok vytiahnite z balenia/obalu a odstráňte všetky prvky balenia. Odporúčame, aby ste obal uchovali, keďže sa môže zísť pri prenášaní alebo skladovaní výrobku.
Skontrolujte, či sa žiadna časť výrobku počas prepravy nepoškodila, a v prípade, ak nejaké poškodenie, napr. prasknutia či deformácie, objavíte, výrobok v žiadnom prípade ďalej nepoužívajte, kým poškodené časti neopravíte alebo nevymeníte.
Odporúčame, aby ste všetky časti rozložili na plochom tvrdom a čistom podklade.
Pri montáži používajte vhodné osobné ochranné prostriedky, ako sú ochranné rukavice, ochrana očí a pracovné odevy.

Montáž zariadenia
V prvom rade namontujte obmedzovať hĺbky brázdy. Do otvoru v zadnej časti základne kultivátora, a následne zaistite polohu skrutkou a maticou (II). K vzpere kultivátora upevňovacou skrutkou upevnite upevnenie rukoväte (III). Rukoväte kultivátora zasuňte do upevnenia na vzpere, a následne upevnite k vzpere upevňovacími skrutkami (IV). Páku plynu (škrtiacej klapky) upevnite k pravej rukoväti stroja upevňovacou skrutkou a maticou (V). Umiestnite lanka páky pohonu nožov umiestnite v úchyte, ktorý je na ľavej rukoväti, a následne zaistite polohu utiahnutím upevňovacej matice (VI). Koniec lanka zasuňte do otvoru, ktorý je v páke pohonu nožov, a následne upevnite páku k rukoväti upevňovacou skrutkou a maticou (VII). Kryty laniek oboch pák upevnite k rukoväti klipsami. Dávajte pozor, aby lanká neboli prekrútené. Vzpera umožňuje v neveľkej mierne nastaviť uhol sklonu. Keď chcete zmeniť nastavenie, trochu povoľte všetky skrutky, nastavte požadovaný uhol sklonu, a následne dotiahnite všetky skrutky (VIII). Odporúčame, aby ste uhol sklonu vzpery nastavili až po správnom namontovaní rukoväte tak, aby sa držali čo najpohodlnejšie. Na os nožov založte súpravu nožov a upevnite ich k osi závlačkou (IX), a následne rovnakým spôsobom upevnite dodatočnú súpravu nožov. Pri montáži dávajte pozor na označenie, ktoré je na vnútornej strane nožov. Označenie označuje stranu montáže z pozície operátora. Nože označené ako „L“ upevnite na ľavej strane stroja, a nože označené ako „R“ namontujte na pravej strane stroja. Nože namontujte na oboch stranách kultivátora, a následne všetky závlačky nožov zabezpečte západkou. Na oboch stranách kultivátora upevnite dodatočné kryty nožov, použite upevňovacie skrutky (X). Správne zmontovaný kultivátor musí vyzerať tak, ako je to predstavené na obrázku (I).

Príprava na prácu/používanie
Pred začatím práce skontrolujte, či stroj nie je poškodený, či je správne zmontovaní, a či sú správne upevnené všetky bezpečnostné prvky a či sú funkčné. Ak zistíte, že stroj nie je kompletný alebo je poškodený, nepoužívajte ho!
POZOR! V motore je naliate len také množstvo oleja, ktoré je potrebné na konzerváciu motora. Pred prvým spustením olej doplňte na požadovanú úroveň.
V novom, továrenskom motore je len malé množstvo oleja na ochranu motora počas prepravy a skladovania. Pripravte olej určený do štvortaktných motorov s triedou viskozity SAE 15W40.
Pred naliatím oleja stroj položte na rovný povrch, potom odskrutkujte kryt olejovej nádrže a poutierajte dosucha k nej pripojený

olejový bajonet. Nádrž naplňte olejom. Odporúčame, aby ste pri vlievaní používali lievik alebo nalievacie hrdlo, aby ste predišli rozliatiu oleja. V prípade, ak sa olej náhodou rozleje, ešte pred naštartovaním motora, poutierajte všetky zvyšky. Skontrolujte, či je hladina oleja správna. Preto zasuňte bajonet do otvoru nádrže a zaskrutkujte kryt nádrže. Následne odskrutkujte a skontrolujte hladinu oleja bajonetom (XI). Hladina oleja musí byť medzi maximálnymi a minimálnymi hladinami, tak ako sú zaznačené na bajonete (XI). Keď skontrolujete, či je hladina oleja dostatočná, zatvorte otvor hrdla palivovej nádrže zátkou.
Pozor! Hladinu oleja kontrolujte zakaždým pred začatím práce.
Keď doplníte olej, následne doplňte palivo. Ako palivo sa používa bezolovnatý benzín s oktánovým číslom aspoň 95. Keď chcete doplniť palivo, odskrutkujte veko palivovej nádrže (XVII) a do nádrže vlejte palivo. Odporúčame, aby ste pri vlievaní používali lievik alebo nalievacie hrdlo, aby ste predišli rozliatiu a špliechaniu paliva. V prípade, ak palivo vyšplechne, zvyšky dôkladne poutierajte. Počkajte, kým sa výpary úplne nevyparia, a motor naštartujte na inom mieste, nie tam, kde sa palivo rozlialo. Keď do nádrže nalejete paliva, následne zatvorte hrdlo nádrže vekom.

Príprava miesta práce
Kultivátor je určený na kultivovanie (obrábanie) pôdy. Pôda nemôže byť príliš tvrdá. Ak je pôda príliš tvrdá alebo vysušená, pred začatím práce ju najprv navlhčite a počkajte, kým voda nevsiakne do zeme.
Zariadenie sa nesmie používať na tvrdom podklade, ako je betón alebo drevo, je to zakázané.
Predtým, než začnete pracovať, odstráňte všetky viditeľné kamene, korene, drôty, hračky a iné prekážky, ktoré môžu poškodiť nože kultivátora. Osobitnú pozornosť venujte rôznym elektrickým káblom, aby sa v žiadnom prípade nenachádzali v pracovnej zóne. Ponechanie elektrických káblov v pracovnej zóne môže viesť k úrazu, dokonca až k smrti, v dôsledku kontaktu el. napätia s nožmi stroja.
Nezabúdajte, že elektrické káble môžu byť skryté aj pod zemou.
Kultivátor funguje správne len vtedy, keď sa posúva dopredu. Snažte sa so strojom necúvať.

Spúšťanie a zastavovanie stroja
Pozor – Nedotýkajte sa rotujúcich nožov!

Kultivátor umiestnite na miesto, v ktorom chcete začať prácu. Kultivátor spúšťajte výhradne len vtedy, keď je v zvislej polohe.
Keď má daný kultivátor pomocné koleso/-á, prestavte ich na hornú polohu. Preto potiahnite koleso smerom dole tak, aby sa čap vysunul zo medzere, otočte koleso spolu so vzperou a uistite sa, či sa čap zasunul do medzere. Takto namontované koleso samočinne nezmení svoju polohu.

Varovanie! Polohu kolesa meňte iba vtedy, keď je motor vypnutý.
Obmedzovač pracovnej hĺbky nastavte v jednej z dostupných polôh.
Varovanie! Polohu obmedzovača meňte iba vtedy, keď je motor vypnutý.
Uistite sa, či sa páka pohonu čepelí nachádza v hodnej polohe. Iba keď je stroj v tejto polohe, nože sa po naštartovaní motora nebudú otáčať. Trikrát stlačte palivové čerpadlo (XII). Páku plynu zatlačte úplne dopredu (XIII) tak, aby bola v polohe ŠTART. Jednou rukou uchopte rukoväť, a druhou uchopte rukoväť štartovacieho lanka. Niekoľkokrát plynulo potiahnite štartovacie lanko, až kým nebudete cítiť odpor spôsobený kompresiou motora, potom lanko potiahnite energickým, rozhodným pohybom (XIV). Po niekoľkých potiahnutiach sa motor má naštartovať. Po naštartovaní motora, rukoväť štartovacieho lanka nepúšťajte, ale ju presuňte na dolnú polohu.
Po naštartovaní motora prestavte páku škrtiacej klapky na pracovnú polohu, medzi symbolmi zajaca – rýchlejšie otáčky a korytnačky – pomalšie otáčky. Keď páku presuniete na polohu označenú ako O, motor sa vypnete.
Pozor! Keď štartujete zohriaty motor, môžete ho naštartovať presunutím páky na jednu z pracovných polôh.
Uchopte obe rukoväte, pritiahnite páku pohonu čepelí k rukoväti a podržte ju v tejto polohe. Páka má blokádu, ktorá bráni náhodnému stlačeniu páky. Pred stlačením páky najprv posuňte blokádu (XV). Páka sa nedá zablokovať v dolnej polohe. Počas práce ju musíte celý čas držať.
Varovanie! V žiadnom prípade neblokujte páku pohonu čepelí v dolnej polohe. Je to zakázané. V opačnom prípade sa pri naštartovaní motora začnú otáčať aj čepele, čo môže spôsobiť vážny úrazu, a dokonca až k smrti.

Stroj zastavujte nasledovným spôsobom. Zastavte sa na mieste. Pustite páku pohonu čepelí a umožnite, aby sa vrátila na hornú polohu. Skontrolujte, či sa čepele zastavili. Páku plynu presuňte na polohu označenú ako O, následne sa motor vypne (XVI).
Varovanie! Motor a výfukový systém sa počas práce zohrievajú. Buďte obozretný, aby ste sa nepopálili.
Prepravné koleso presuňte na dolnú polohu a obmedzovač pracovnej hĺbky nastavte na najnižšej polohe. Stroj oprite na kolese a zdvihnite ho tak, aby sa nože nedotýkali podkladu, a stroj presuňte na miesto, v ktorom budete vykonávať údržbu.

Doplňanie paliva
Palivo je vysoko horľavé! Dodržiavajte všetky bezpečnostné opatrenia týkajúce sa manipulácie s palivom. Keď je stroj spustený, nevlievajte palivo do nádrže. Nedopĺňajte palivo v blízkosti otvoreného ohňa. Na mieste, v ktorom dopĺňate palivo, v žiadnom prípade nefajčite. Palivo nerozlievajte. V prípade, ak sa palivo rozleje, pred spustením stroja rozliate palivo dôkladne poutierajte. Pevne a silno utiahnite zátku palivovej nádrže. Palivo uschovávajte v tesne uzavretých, atestovaných nádobách, v bezpečnej vzdialenosti od zdrojov tepla, na miestach mimo dosahu detí.

Vypnite motor v súlade s vyššie opísaným postupom.
Počkajte, kým motor vychladne.
Ako palivo sa používa bezolovnatý benzín s oktánovým číslom aspoň 95. Keď chcete doplniť palivo, odskrutkujte veko palivovej nádrže (XVII) a do nádrže vlejte palivo. Odporúčame, aby ste pri vlievaní používali lievik alebo nalievacie hrdlo, aby ste predišli rozliatiu a špliechaniu paliva. V prípade, ak palivo vyšplechne, zvyšky dôkladne poutierajte. Počkajte, kým sa výpary úplne nevyparia, a motor naštartujte na inom mieste, nie tam, kde sa palivo rozlialo. Keď do nádrže nalejete paliva, následne zatvorte hrdlo nádrže vekom.
Znovu naštartujte motor podľa postupu, ktorý je uvedený v časti *„Spúšťanie a zastavovanie stroja“*.

Používanie kultivátora
Pri práci musíte byť pripravený na neočakávané situácie. Čepele môžu zasiahnuť predtým neviditeľný kameň, koreň alebo inú prekážku. Stroj v takom prípade okamžite vypnite, počkajte, akým nevychladne, a následne vykonajte vizuálnu kontrolu. V prípade, ak objavíte akékoľvek poškodenie, zariadenie ďalej nepoužívajte.
Kultivátor príliš silno netlačte. Nože sa nesmú zahĺbiť do pôdy viac než na 3 až 4 centimetre.
Počas práce robte pravidelné prestávky, aby ste sa príliš neunavili, alebo nepripracovali. Vďaka tomu budete výrobok lepšie kontrolovať a zároveň znížite riziko nehody.
Pozor! Kultivátor počas práce vždy tlačte, nikdy ho neťahajte smerom k sebe. Operátor pri ťahaní stroja musí cúvať (pohybovať sa dozadu), a pritom dostatočne nekontrolujte priestor za sebou.
Kultivátor pchajte pomaly, vždy kráčajte, nikdy nebehajte. Takým spôsobom môžete stroj lepšie kontrolovať, a rýchlejšie zareagujete na neočakávané situácie.
Počas práce sa pohybujte v radoch (XVIII). Udržiavajte stálu šírku radov, pričom rady musia na seba trochu zachádzať, aby zariadenie nevynechalo žiadne miesto. Pri zmene smeru zachovávajte náležitú opatrnosť a obozretnosť.
Pozor! Ak počas práce do stroja udrie cudzí predmet. Stroj okamžite vypnite, počkajte, kým sa nože úplne nezastavia, a kým dostatočne nevychladne. Potom skontrolujte, či sa kultivátor nepoškodil. V prípade, ak objavíte nejaké poškodenie, zariadenie nepoužívajte, kým nebude opravené. Nadmerné vibrácie počas práce môže spôsobovať nejaké poškodenie zariadenia. Prerušte prácu, počkajte, kým sa čepele a motor nezastavia. Následne počkajte, kým stroj nevychladne, odpojte zapaľovaciu sviečku a skontrolujte stav výrobok.

ÚDRŽBA VÝROBKU

Počas záručnej lehoty používateľ nemôže stroj demontovať, ani vymieňať iné moduly alebo diely než tie, ktoré sú vymenované nižšie, v opačnom prípade poskytnutá záruka prestáva platiť. Všetky prípadné nezhody objavené počas technickej kontroly alebo počas práce sú signálom, že je potrebná oprava, servis, v autorizovanom servise.

Po skončení práce plášť náradia, vetracie prieduchy, prepínače, dodatočnú rukoväť a kryty vyčistite, napr. prúdom vzduchu (s tlakom nie väčším než 0,3 MPa), štetcom alebo suchou handričkou, nepoužívajte chemické prípravky ani čistiace prostriedky. Náradia a skľučovadlá čistite čistou suchou handričkou.

Pravidelné kontroly
Pravidelne vykonávajte technické kontroly a údržbu nižšie vymenovaných modulov stroja.

POZOR! Pri vykonávaní údržby musí byť stroj odpojený a vypnutý. Po vypnutí motora počkajte, kým motor a komponenty stroja úplne nevychladnú, a potom odpojte kábel zapaľovacej sviečky.
POZOR! Ak postup nejakej servisnej činnosti nie je nižšie opísaný, Znamená to, že na vykonanie tejto činnosti stroj odovzdajte autorizovanému servisu.
POZOR! V prípade, ak sa na čistenie používa rozpúšťadlo, zabráňte, aby došlo ku kontaktu rozpúšťadla s pokožkou alebo očami. Používajte osobné ochranné prostriedky.

Všeobecná údržba
Výrobok nečistite prúdom vody ani ponorením do vody.
Skontrolujte úroveň opotrebovania a prípadné poškodenia čepelí. Ak je čepeľ nadmerne opotrebovaná alebo poškodená, vymeňte ju na novú. Čepeľ počas používania stratí lak (čepele sa ošúchajú), čo je normálny jav a nesvedčí o poškodení čepelí. Avšak chýbajúci lakový náter zvyšuje náchylnosť čepelí voči korózii. Preto zakaždým po vyčistení čepelí, čepele natrite vrstvou antikorózneho prípravku alebo tenkou vrstvou ľahkého strojového oleja. Pred začatím práce musíte čepeľ očistiť, odstráňte zvyšky prípravku, aby ste zabránili kontaminovaniu pôdy.
Čepele vymieňajte vždy na originálne, rovnaké, ako originálne namontované čepele kultivátora. Iba používaním originálnych dielov môžete zachovať bezpečnosť výrobku. Čepeľ môže vymieňať iba dostatočne skúsený používateľ. Ak máte pochybností, obráťte sa na autorizovaný servis výrobcu.
Čepele vymieňajte raz za dva roky alebo po 50 hodinách práce.
Kontrola hladiny motorového oleja
Odskrutkujte zátku a vyberte ukazovateľ hladiny oleja (XI).

Ukazovateľ vyčistite a osušte čistou handričkou.
Vložte ukazovateľ do hrdla, neotáčajte ho. Potom ho vytiahnite a zistite hladinu oleja.
Ak je zistená hladina príliš nízka, doplňte olej na hornú úroveň ukazovateľa (vrúbkované pole).
Zaskrutkujte ukazovateľ do hrdla olejovej nádrže.

Výmena motorového oleja
Motorový olej vymieňajte po prvých 2 až 4 hodinách práce. Nasledujúce výmeny oleja vykonávajte po každých 25 hodinách práce. Pri výmene oleja zachovávajte náležitú opatrnosť a obozretnosť. Olej je hneď po zastavení motora zohriaty, riziko popálenia. Olejová nádrž nemá výpustný otvor. Starý olej odsajte odsávačkou, ktorá je určená na tento účel, v súlade s pokynmi výrobcu odsávačky.
Po skončení odsávania zvyšky oleja poutierajte dosucha.
Doplňte olej, dodržiavajte postup uvedený v bode: „Príprava na prácu/používanie“.
Pozor! Použitý motorový olej likvidujte v súlade podľa platných miestnych predpisov a noriem. Motorový olej v žiadnom prípade nevylievajte do kanalizácie, je to prísne zakázané.

Údržba vzduchového filtra (XIX) – každých 25 hodín práce
Pozor! Zariadenie v žiadnom prípade nepoužívajte bez správne namontovaného vzduchového filtra alebo s poškodeným vzduchovým filtrom. V opačnom prípade spaľovací motor môže nasať nečistoty, ktoré pri normálnom používaní zachytáva vzduchový filter. Také nečistoty môžu rušiť správnu prácu motora, a dokonca môže dôjsť k jeho poškodeniu.
Odblokujte upevňovacie úchyty a otvorte plášť filtra. Vytiahnite filter, a následne ho vymeňte na nový. Môžete používať filter typu T327 s kat. č. YT-855492. Filter namontujte na svojom mieste a upevnite veko filtra. Uistite sa, že je plášť filtra pevne a tesne uzavretý, a či všetky úchyty plášťa zapadli na svoje miesto.

Údržba zapaľovacej sviečky (XX) – každých 100 hodín práce
Odpojte kábel od sviečky. Kľúčom na sviečky vyskrutkujte zapaľovaciu sviečku. Drôtenou kefou vyčistite elektródy z uhlíkových usadenín. Skontrolujte vzdialenosť medzi elektródami, musí byť v rozpätí od 0,7 mm do 0,8 mm.
V prípade, ak sú elektródy prepálené alebo je keramický obal puknutý, sviečku vymeňte na novú. Môžete používať zapaľovacie sviečky typu F7RTC s kat. č. YT-855487.
Zaskrutkujte sviečku. Pripojte kábel k sviečke.

UCHOVÁVANIE A PREPRAVA VÝROBKU

Pozor! Vždy pred uchovávaním alebo prepravou úplne vyprázdnite palivovú nádrž.
Pod výpustný ventil postavte nádobu s väčším objemom než je objem palivovej nádrže.
Kľúčom odskrutkujte výpustný ventil paliva (XXI). Po vypustení paliva zo stroja, zaskrutkujte výpustný ventil paliva.
Vyčistite podľa pokynov, ktoré sú uvedené v príručke.

Uchovávajte na tmavom suchom a dobre vetranom mieste, bez kondenzácie vodnej pary. Miesto uchovávania musí byť mimo dosahu detí. Výrobok uchovávajte pri teplote v rozsahu od +10 do +30 °C. Odporúčame, aby ste výrobok uchovávali v originálnom obale, alebo v inom vhodnom obale, ktorý chráni výrobok pred prachom. Výrobok uchovávajte v zvislej polohe.

Výrobok prenášajte držiac za držiaky. Prepravujte v takej polohe, aby sa čepele nedotýkali podkladu. Výrobok pri preprave chráňte pred nárazmi a silnými vibráciami. Výrobok pri prenášaní zabezpečte pred zošmyknutím alebo prevrátením.

TERMÉKJELLEMZŐK

A benzines kapálógép kisméretű talajfelületek megpuhítására és megművelésére szolgál. Jelentősen megkönnyíti a kertek és parcellák megművelését. A kultiválás forgó késekkel történik. Tilos a kapálógépet nagyobb földterületek megművelésére használni. A gép hibátlan, megbízható és biztonságos működése a megfelelő használaton múlik, ezért:

A termék használata előtt olvassa el az egész használati útmutatót és őrizze azt meg.

A biztonsági előírásoknak és a jelen útmutató ajánlásainak be nem tartásából és a nem rendeltetésszerű használatból eredő károkért és sérülésekért a gyártó nem vállal felelősséget. A gép nem rendeltetésszerű használata a felhasználó garanciához és szavatossághoz való jogának elvesztését is maga után vonja.

TARTOZÉKOK

A kapálógép kompletten kerül szállításra, de az első használat előtt összeszerelést igényel.

MŰSZAKI ADATOK

Paraméter	Mértékegység	Érték
Katalógusszám		YT-85590
Tömeg	[kg]	33,5
Üzemanyag típusa		Ólommentes benzin E10
Olajtípus		SAE 15W-40
Üzemanyagtartály űrtartalma	[l]	0,9
Olajtartály űrtartalma	[l]	0,5
Munkaszélesség	[mm]	360 / 600
Maximális barázdamélység	[mm]	260
hengerek száma		1
ütemek száma		4
hűtés		Levegő
Gyújtógyertya típusa		F7RTC
Légszűrő típusa		T327
Motor hengerűrtartalma	[cm^3]	166
Motorteljesítmény	[kW]	2,9
Motor maximális fordulatszáma	[min^{-1}]	3000
Zajszint		
hangnyomásszint	[dB (A)]	90,2 ± 2,15
teljesítmény L_{WA}	[dB (A)]	93 ± 1,5
Rezgésszint jobb / bal fogantyú	[m/s^2]	4,1 ± 1,5 / 5,2 ± 1,5

BIZTONSÁGI ELŐÍRÁSOK

FONTOS!
HASZNÁLAT ELŐTT FIGYELMESEN OLVASSA EL
ŐRIZZE MEG KÉSŐBBI HASZNÁLAT CÉLJÁBÓL

Utasítás

Olvassa el figyelmesen az utasításokat. Ismerje meg a vezérlőrendszereket és a készülék megfelelő használatát. Ha a készüléket egy másik személynek adja át, mindig mellékelje a használati útmutatót a készülékhez. A készüléket mindig a használati útmutatóban található utasításoknak megfelelően használja.
Soha ne hagyja, hogy gyermekek vagy a készülék használati útmutatóját nem ismerő személyek használják a készüléket. A felhasználó minimális életkorát nemzeti szabályzat korlátozhatja.
Soha ne dolgozzon a géppel, amíg mások, különösen gyermekek vagy háziállatok tartózkodnak a közelben. A munka megkezdése előtt jelöljön ki egy biztonsági zónát, amelyhez a közelben tartózkodók és a háziállatok nem férnek hozzá.
Ne feledje, hogy a kezelő vagy a felhasználó felel a más személyeket vagy a környezetet érintő balesetekért vagy veszélyekért.

Előkészítés

Munka közben mindig viseljen biztonságos cipőt és hosszú nadrágot. Ne használja a készüléket mezítláb vagy szandálban. Kerülje a túl laza vagy lógó pántokkal vagy szíjakkal rendelkező sérült ruházatot. A laza ruhadarabok beakadhatnak a készülék mozgó alkatrészeibe, ami sérülést okozhat.

Alaposan ellenőrizze azt a területet, ahol a gép működni fog, és távolítson el minden tárgyat, amely munka közben a gépbe kerülhet. A bekapott tárgyak károsíthatják a készüléket, továbbá nagy sebességgel kirepülhetnek, ami veszélyt jelent a kezelőre és a környezetre nézve.

FIGYELEM - A benzin gyúlékony:

- az üzemanyagot erre a célra kialakított tartályban tárolja,
- csak a szabadban tankoljon és tankolás közben ne dohányozzon,
- mindig a motor beindítása előtt tankoljon. Soha ne távolítsa el az üzemanyagtartály fedelét, és ne pótoljon üzemanyagot, ha a motor jár vagy meleg,
- ha kiömlött a benzin, ne próbálja beindítani a motort, csak távolítsa el a gépet a kiömlés helyéről, és ne hozzon létre gyújtóforrásokat, amíg a benzingőzök el nem oszlanak,
- az üzemanyagtartály és a tartály fedelét biztonságosan cserélje ki.

Cserélje ki a sérült hangtompítót. A sérült hangtompítóval végzett munka nemcsak zajosabb, de tüzet, égési sérüléseket és kipufogógáz-mérgezést is okozhat.

Használat előtt mindig ellenőrizze a késkészlet késeit, csavarjait és felszereltségét, hogy nem láthatók-e rajtuk elhasználódás vagy sérülés jelei. Cserélje ki a készletek kopott vagy sérült alkatrészeit a megfelelő tömegeloszlás fenntartása érdekében. Cserélje ki a sérült vagy nem olvasható táblákat.

Használat

Ne használja a motort zárt térben, ahol veszélyes szén-monoxid gőz halmozódhat fel.

Csak nappal vagy jó mesterséges megvilágítás mellett végezzen munkát. A munkaterület nem megfelelő megvilágítása balesetet okozhat.

Lejtőn állva mindig győződjön meg, hogy biztonságos helyzetet vett fel.

Sétáljon, soha ne fusson.

Lejtőn mindig keresztirányba dolgozzon, soha ne felfelé vagy lefelé. A készülék irányítása sokkal könnyebb lesz.

Lejtőn történő irányváltáskor különösen óvatosan járjon el.

Ne dolgozzon túl meredek lejtőn.

Tolatáskor vagy a készülék saját irányba való húzásakor különösen óvatosan járjon el.

Ne változtassa meg a motorszabályozó beállításait, és ne lépje túl a maximális motorfordulatszámot.

Ha a készüléket meg kell dönteni, például a munkaterületen kívüli felületen való mozgatáskor vagy munkaterületre való szállításkor és elszállításkor, mindig kapcsolja ki a vágóelem(ek) hajtását.

Ne használja a készüléket sérült védőburkolattal vagy védőelemmel, illetve biztonsági eszköz, pl. mellékelt védőburkolat nélkül.

Óvatosan kapcsolja be a motort az utasításoknak megfelelően, ügyelve arra, hogy lábai távol legyenek a vágórésztől.

Ne döntse meg a gépet a motor indításakor, kivéve, ha a gép beindítása megdöntést igényel. Ebben az esetben ne döntse meg a szükségesnél nagyobb mértékben, és csak azt a részt emelje meg, amely távol van a kezelőtől.

Tartsa távol kezeit és lábait a forgó alkatrészektől.

Ne mozgassa a gépet járó motor mellett.

Állítsa le a gépet, és győződjön meg, hogy minden mozgó alkatrész leállt:

Állítsa le a gépet, és győződjön meg, hogy minden mozgó alkatrész mozdulatlan:

- mindig, amikor a gépet magára hagyja,
- tankolás előtt,
- a gép ellenőrzése, tisztítása vagy javítása előtt,
- idegen tárgy okozta ütés esetén. A készülék újraindítása és működtetése előtt ellenőrizze, hogy a készülék nem sérült-e meg, szükség esetén javítsa meg.

Ha túlzott rezgést észlel (azonnal ellenőrizze)

- ellenőrizze, hogy nem sérült-e a gép,
- cserélje ki vagy javítsa meg a sérült alkatrészeket,
- ellenőrizze és húzza meg a laza alkatrészeket.

Karbantartás és tárolás

Tartsa az összes anyát és csavart jó állapotban, hogy a gép biztonságosan működjön.

Soha ne tárolja a benzinnel feltöltött készüléket épületen belül, ahol a benzingőz nyílt lánggal vagy szikrával érintkezhet.

Tárolás előtt hagyja lehűlni a motort.

A tűzveszély csökkentése érdekében tartsa a motort, a hangtompítót, az akkumulátorteret és az üzemanyag tárolási helyét növényi anyagoktól és felesleges zsírtól mentesen.

Többkéses eszközök esetében legyen óvatos, mivel az egyik vágóelem elforgatása más kések elforgatását okozhatja.

A gép beállításakor óvatosan járjon el, hogy az ujjai ne kerüljenek a mozgó kések és a gép rögzített részei közé.

A következő beindítás előtt mindig hagyja lehűlni a készüléket és tárolja elzárva.

Legyen óvatos a kések kezelésekor, még akkor is, ha a hajtómű ki van kapcsolva, mivel a kések még foroghatnak. A munka folytatása előtt mindig várja meg, hogy a kések teljesen leálljanak.

A biztonság érdekében cserélje ki a kopott vagy sérült alkatrészeket. Kizárólag eredeti cserealkatrészeket és berendezéseket használjon.

Ha az üzemanyagot ki kell üríteni a tartályból, azt a szabadban végezze el.

Zajjal és rezgéssel kapcsolatos kockázatok
A készülék tervezésekor cél volt a zaj- és rezgésszint okozta kockázat lehető legnagyobb mértékű csökkentése. Ezeket a fenyegetéseket azonban nem lehet teljesen kiküszöbölni. Emellett a gép munkakörnyezetében tartózkodók is zajszint okozta veszélynek vannak kitéve.
A fent említett veszélyekkel kapcsolatos kockázatok azonban csökkenthetők az alábbi iránymutatások betartásával:
- a terméket az útmutatóban leírt rendeltetésnek megfelelően használja,
- győződjön meg, hogy a készülék jó állapotban van és rendszeresen karban van tartva,
- használjon megfelelő és jól élezett vágószerszámokat,
- erősen fogja a termék fogantyúját,
- tervezze meg a munkát úgy, hogy gyakori szüneteket tarthasson.

Maradék kockázat
Még akkor is fennáll a sérülés veszélye, ha a munkavégzés során minden biztonsági óvintézkedés betartásra kerül. A termék kialakítása miatt a következő kockázatok továbbra is fennállnak.
Rezgéssel kapcsolatos sérülések, amelyeket hosszan tartó működtetés, nem megfelelő működtetés vagy nem megfelelő karbantartás okoz.
Rejtett tárgyak váratlan kicsapódása okozta sérülések.

TERMÉK HASZNÁLATA

Összeszerelés előkészítése
Vegye ki a terméket a csomagolásból és távolítsa el a csomagolás összes elemét. Ajánlott a csomagolást megtartani, mivel jó jöhet a berendezés szállításakor vagy tárolásakor.
Ellenőrizze, hogy a termék valamelyik alkatrésze nem sérült-e meg szállítás közben, minden észlelt sérülés, pl. törés vagy deformálódás azt jelenti, hogy a terméket tilos tovább használni mindaddig, amíg a hibás alkatrészt meg nem javítják, vagy ki nem cserélik.
Ajánlott minden alkatrészt elrendezni egy sima, kemény és tiszta felületen.
Összeszerelés közben viseljen személyi védőfelszerelést, pl. védőkesztyűt, védőszemüveget és védőruhát.

A gép összeszerelése
Először a barázdamélység-korlátozót kell felszerelni. Helyezze be a barázdamélység-korlátozót a rotációs kapa alap hátulján lévő lyukba, majd rögzítse a helyzetét a csavarral és anyával (II). Szerelje fel a fogantyútartót a rotációs kapa tartóra a rögzítőcsavar segítségével (III). Csúsztassa a rotációs kapa fogantyúit a konzolon lévő rögzítésbe, majd rögzítse a konzolhoz a rögzítőcsavarokkal (IV). Rögzítse a fojtókart a gép jobb oldali fogantyújához egy csavarral és rögzítőanyával (V). Helyezze a késhajtó-kar kötélrögzítőt a bal fogantyún található tartóba, majd rögzítse a helyzetét a rögzítőanyák meghúzásával (VI). Helyezze a kötél végét a késhajtó-karon található furatba, majd rögzítse a kart a fogantyúhoz a csavarral és a rögzítőanyával (VII). Mindkét kar kötélburkolatát kapcsokkal kell a fogantyúhoz rögzíteni. Ügyeljen arra, hogy a kötelek ne legyenek elgörbülve. A támasztóelem dőlésszöge kismértékben állítható. A beállításhoz lazítsa meg kissé mindegyik csavart, állítsa be a dőlésszöget és húzza meg mindegyik csavart (VIII). Ajánlatos a támasztóelem dőlésszögét a fogantyú felszerelése után beállítani úgy, hogy a fogása a lehető legkényelmesebb legyen. Helyezzen késkészletet a késtengelyre, és rögzítse a tengelyhez egy csapszeggel (IX), majd rögzítsen egy következő késkészletet ugyan ilyen módon. A beszerelés során ügyeljen a kések belső oldalán lévő jelölésre. A jelölés a szerelési oldalt jelzi a kezelő pozíciójából. Az „L" jelzésű késeket a gép bal oldalára, az „R" jelzésűeket pedig a gép jobb oldalára kell felszerelni. A késeket a kapalógép mindkét oldalára fel kell szerelni, majd az összes késcsapot retesszel kell rögzíteni. Szereljen fel további késvédőket a kapalógép mindkét oldalára a rögzítőcsavarok segítségével (X). A helyesen összeszerelt kapálógép az (I) ábrán látható.

Munka előkészítése
A munka megkezdése előtt ellenőrizze, hogy a gép sértetlen, helyesen van-e összeszerelve, és hogy minden biztonsági alkatrész helyesen van-e rögzítve. Ha a gépet hiányosnak vagy sérültnek találja, a további munkavégzés tilos!
FIGYELEM! Csak annyi olajat öntöttek a motorba, amennyi a motor karbantartásához szükséges volt. Az első indítás előtt az olajat a szükséges szintre kell feltölteni.
Gyárilag a motorban csak kis mennyiségű olaj van a motor szállítás és raktározás közbeni megóvása érdekében. Készítsen elő a SAE 15W40 viszkozitási osztálynak megfelelő, négyütemű motorokhoz szánt olajat.
Az olaj feltöltése előtt helyezze a gépet sima felületre, majd csavarja le az olajtartály fedelét, és törölje szárazra a hozzá rögzített nívópálcát. Töltse fel a tartályt olajjal. Feltöltéskor ajánlatos tölcsért használni az olaj kiömlésének elkerülése érdekében. Ha az olaj kiömlött, alaposan törölje azt fel a motor beindítása előtt. Ellenőrizze, hogy megfelelő-e az olajszint. E célból helyezze a nívópálcát a töltőnyílásba, és csavarja vissza a tartály fedelét. Csavarja le, és ellenőrizze az olajszintet a pálcán (XI). Az olajszintnek a nívópálca maximális és minimális szintje között kell lennie (XI). Miután meggyőződött az olajszint helyességéről, zárja le a töltőnyílást egy fedélel.

Figyelem! Az olajszintet mindig ellenőrizni kell a munka megkezdése előtt.
Az olaj feltöltése után töltsön üzemanyagot a kapálógépbe. Használjon ólommentes, 95 vagy attól magasabb oktánszámú üzemanyagot. A megtankoláshoz csavarja le az üzemanyagtartály fedelét (XVII) és töltse az üzemanyagot a tartályba. Üzemanyag feltöltésekor ajánlott tölcsér használata az üzemanyag kifröccsenésének elkerülése érdekében. Ha az üzemanyag kifröccsent, alaposan törölje le a maradékot. Hagyja a gőzöket teljesen elpárologni, és a tankolás helyétől eltérő helyen indítsa be a gépet. A tankolást követően zárja be a töltőnyílás fedelét.

Munkaterület előkészítése
A kapálógép kizárólag talajművelésre szolgál. A talaj nem lehet túl kemény. Ha a talaj túl kemény vagy száraz, a munka megkezdése előtt locsolja meg és várja meg, amíg a víz felszívódik a talajba.
Tilos a gépet kemény talajon, például betonon vagy fán használni.
A munkavégzés megkezdése előtt távolítson el minden látható követ, gyökeret, vezetéket és egyéb olyan dolgot, amely károsíthatja a kapálógép késeit. Különös figyelmet kell fordítani az elektromos kábelekre, hogy azok ne kerüljenek a munkaterületre. Az elektromos kábelek munkaterületen hagyása áramütéshez vagy akár halálhoz is vezethet a forgó késekkel való érintkezés következtében.
Kérjük, vegye figyelembe, hogy a földben rejtett elektromos kábelek lehetnek.
A kapálógép csak előrefelé való haladás esetén működik megfelelően. Kerülje a gép hátramenetét.

A gép elindítása és leállítása
Vigyázat - Ne érintse meg a forgó késeket!

Helyezze a kapálógépet oda, ahol el szeretné kezdeni a munkát. A kapálógép csak függőleges helyzetben indítható el.
Ha a kapálógép segédkerekekkel van felszerelve, állítsa azokat felső helyzetbe. Ehhez húzza lefelé a kereket úgy, hogy a csap kicsússzon a nyílásból, ezt követően forgassa el a kereket a tartóelemmel együtt, és győződjön meg, hogy a csap becsúszott a nyílásba. Az így rögzített kerék helyzete nem fog véletlenül megváltozni.

Figyelmeztetés! A kerék helyzete csak akkor változtatható meg, ha a motor ki van kapcsolva.
Állítsa a barázdamélység-határolót a rendelkezésre álló helyzetek egyikébe.
Figyelmeztetés! A határoló helyzetét csak kikapcsolt motor mellett lehet megváltoztatni.
Győződjön meg, hogy a hajtómű karja felső helyzetben van. Csak ebben a helyzetben nem fognak a kések elindulni a motor bekapcsolását követően. Nyomja meg háromszor az üzemanyagszivattyút (XII). Nyomja a gázkára teljesen előre (XIII), hogy START állásba kerüljen. Fogja meg a fogantyút egyik kezével, a másikkal pedig fogja meg a indítókötél fogantyúját. Húzza meg néhányszor az indítókötelet, egészen addig, amíg nem érzi a motor sűrítéssel járó ellenállását, ekkor erős, határozott mozdulattal húzza meg a kötelet (XIV). Néhány rántás után a motornak be kell indulnia. Ha a motor beindult, az indítózsinór fogantyúját nem szabad kiengedni a kézből, hanem az alsó állásba kell vinni.
A motor beindítása után állítsa a gázkart üzemi helyzetbe, a nyúl (gyors forgás) és teknős (lassú forgás) szimbólumok közötti állásba. A kar O helyzetbe állítása leállítja a motor működését.
Figyelem! Meleg motor indítása esetén elég a kart az üzemi állások egyikébe helyezni.
Fogja meg mindkét fogantyút, húzza a késhajtó kart a fogantyúhoz, és tartsa ebben a helyzetben. A kar egy retesszel van ellátva, amely megakadályozza a véletlen meghúzást. A kar meghúzása előtt oldja ki a reteszt (XV). A kar nem reteszelhető behúzott helyzetben. Működés közben folyamatosan tartani kell.
Figyelmeztetés! Tilos a késhajtó kart behúzott helyzetben rögzíteni. Ebben az esetben a kések a motor indításakor elindulnak, ami súlyos sérülést vagy halált okozhat.

A gép leállítását fordított sorrendben hajtsa végre. Álljon meg. Engedje fel a késhajtó kart és hagyja, hogy visszatérjen a felső helyzetbe. Ellenőrizze, hogy a kések megálltak-e. Helyezze a gázkart O állásba, ami leállítja a motort (XVI).
Figyelmeztetés! Működés közben a motor és a kipufogórendszer felmelegszik. Vigyázzon, hogy ne égesse meg magát.
Helyezze a szállítókereket az alsó helyzetbe, és állítsa a barázdamélység-határolót a legalacsonyabb helyzetbe. Támassza a gépet a kerékre és emelje meg úgy, hogy a kések ne érintkezzenek a talajjal. Ebben a helyzetben szállítsa a gépet a karbantartás helyére.

ÜZEMANYAG PÓTLÁSA
Az üzemanyag erősen tűzveszélyes! Az üzemanyag kezelésével kapcsolatos összes biztonsági óvintézkedést be kell tartani. Ne töltse fel az üzemanyagtartályt a készülék működése közben. Ne tankoljon nyílt láng közelében. Az üzemanyag pótlási területen tilos a dohányzás. Ne öntse mellé az üzemanyagot. Üzemanyag kifolyása esetén a gép elindítása előtt alaposan szárítsa fel a kifolyt üzemanyagot. Húzza meg erősen és biztonságosan az üzemanyagtöltő tanksapkát. Az üzemanyagot lezárt, jóváhagyott tartályokban kell tárolni, hőforrásoktól távol és gyermekek elől elzárva.
Állítsa le a motort a fent leírt eljárás szerint.
Hagyja a motort lehűlni.
Használjon ólommentes, 95 vagy attól magasabb oktánszámú üzemanyagot. A megtankoláshoz csavarja le az üzemanyagtartály fedelét (XVII) és töltse az üzemanyagot a tartályba. Üzemanyag feltöltésekor ajánlott tölcsér használata az üzemanyag kifröcs-

csenésének elkerülése érdekében. Ha az üzemanyag kifröccsent, alaposan törölje le a maradékot. Hagyja a gőzöket teljesen elpárologni, és a tankolás helyétől eltérő helyen indítsa be a gépet. A tankolást követően zárja be a töltőnyílás fedelét.
Indítsa újra a motort a*"Gép beindítása és leállítása*" című fejezetben leírtak szerint.

Kapálógép használata
Munka közben legyen felkészülve váratlan helyzetekre. A kések egy korábban nem látható kőbe, gyökérbe vagy más akadályba ütközhetnek. Ebben az esetben azonnal kapcsolja ki a gépet, várja meg, hogy lehűljön, majd kezdje meg a karbantartást. Sérülés megállapítása esetén szigorúan tilos a további munkavégzés.
Ne gyakoroljon túlzott nyomást a kapálógépre. A kések nem süllyedhetnek be 3-4 cm-nél mélyebbre.
Munka közben rendszeresen szünetet kell tartani, hogy elkerülje a kifáradást vagy túlzott megerőltetést. Ekkor jobban tudja irányítani a berendezést, és csökken a baleset kockázata.
Figyelem! A kapálógépet munka közben mindig tolni kell, sohasem szabad húzni. A gép húzásakor a kezelő hátrafelé halad, tehát nem látja a mögötte lévő területet.
A kapálógépet lassan tolja, mindig sétálva, sohasem futva. Ez jobb irányítást biztosít a gép felett, és lerövidíti a reakcióidőt váratlan események bekövetkezésekor.
Munka közben soronként haladjon (XVIII). A sorokat egyenletes szélességben kell befogni, némileg egymást átfedve, hogy ne hagyjon ki semmilyen helyet. Különösen óvatosan járjon el irányváltoztatáskor.
Figyelem! Ha munka közben a gép idegen tárgyba ütközik. Azonnal kapcsolja ki a gépet, majd várja meg, hogy a kések teljesen megálljanak és a gép lehűljön. Ezután ellenőrizze, hogy a kapálógép nem sérült-e meg. Amennyiben valamilyen sérülést talál, tilos tovább dolgozni vele, amíg a sérülést meg nem javítják. Munka közben a túlzott vibráció a gép meghibásodásához vezethet. Hagyja abba a munkát és várja meg, hogy a kés és a motor leálljon. Ezután hagyja lehűlni a gépet, húzza ki a gyújtógyertyát, és ellenőrizze a terméket.

TERMÉK KARBANTARTÁSA

A felhasználó a garanciális időszak alatt nem szerelheti szét a gépet, továbbá nem cserélhet benne az alábbiakban feltüntetettől eltérő alkatrészt és alkotóelemet, mivel az a garancia elvesztését vonja maga után. Az áttekintés vagy munkavégzés során észlelt meghibásodások esetén javítás céljából forduljon szervizhez.

Munkavégzést követően tisztítsa le a házat, a szellőzőnyílásokat, a kapcsológombokat, a kiegészítő fogantyút és a védőburkolatot pl. sűrített levegővel (max. 0,3 MPa nyomással), ecsettel vagy tiszta ronggyal, vegyszerek és tisztítószerek használata nélkül. A szerszámot és a fogantyút tiszta, száraz ronggyal tisztítsa.

Időszakos vizsgálatok
Rendszeresen ellenőrizze és tartsa karban a gép alábbi alkatrészeit.

FIGYELEM! Minden műveletet kikapcsolt és nem működésben lévő berendezésen hajtson végre. A motor leállítása után hagyja, hogy a motor és a gép alkatrészei teljesen lehűljenek, majd húzza ki a gyújtógyertya vezetékét.
FIGYELEM! Ha egy adott szervizművelet nincs az alábbiakban részletezve. Az azt jelenti, hogy a művelet végrehajtása érdekében szakszervizzel kell felvenni a kapcsolatot.
FIGYELEM! Ha tisztításkor hígítót használ, kerülje a hígító bőrrel vagy szemmel való érintkezését. Használjon személyi védőfelszerelést.

Általános karbantartási műveletek
A terméket tilos vízsugárral vagy vízbe merítve takarítani.
Ellenőrizze, hogy a kapálógép kése mennyire van elhasználódva, valamint, hogy nincsenek-e rajta sérülések. Ha túlzott kopás vagy sérülés tapasztalható, a kést ki kell cserélni egy újra. A késről működés közben lekopik a lakkbevonat. Ez normális jelenségnek számít, és nem utal a kés károsodására. A lakkbevonat hiánya azonban csökkenti a kések korrózióállóságát. Ezért minden tisztítás után kenje be vékonyan korróziógátlóval vagy gépolajjal. A munka megkezdése előtt a késről minden maradékanyagot el kell távolítani a talajba való bejuttatás megakadályozása végett.
A kést mindig eredetire cserélje, ugyanolyanra, mint amilyen a kapálógébe gyárilag be lett szerelve. Csak eredeti cserealkatrészek használatával biztosítható a berendezés biztonságossága. A kést tapasztalt felhasználónak kell cserélnie. Kétségek esetén vegye fel a kapcsolatot az importőr hivatalos szervizével.
A késeket kétévenként vagy 50 üzemóránként kell cserélni.
A motorolaj szintjének ellenőrzése
Csavarja ki a olajtöltőt, és vegye ki az olajszintjelzőt (XI).
Tisztítsa meg és szárítsa meg az olajszintjelzőt tiszta ruhával.
Helyezze be a jelzőt a betöltőbe, de ne fordítsa el. Ezután vegye ki, és figyelje meg a jelzett olajszintet.
Ha a jelzett szint túl alacsony, az olajat a kijelző felső szintjéig kell feltölteni (szaggatott mező).
Csavarja be a olajszintjelzőt az olajbetöltőbe.

Motorolaj csere
A motorolajat az első 2-4 óra üzemidő után kell kicserélni. Minden további olajcserét 25 üzemóránként kell elvégezni.
Olajcsere közben legyen óvatos. Az olaj közvetlenül a forró motor leállítása után égési sérülést okozhat. Az olajtartályon nincs olaj leeresztőnyílást. A használt olajat az erre a célra tervezett elszívóval kell kinyerni, az elszívó gyártójának ajánlásai szerint.
Az extrakció befejezése után az olajmaradványt szárazra kell törölni.
Az olajat az alábbi fejezetben található lépéseknek megfelelően pótolja: „Használatra való előkészítés" fejezetben található lépések.
Figyelem! Az elhasznált olajat a helyi előírásoknak megfelelően hasznosítsa újra. Tilos a motorolajat csatornába juttatni.

Légszűrő karbantartása (XIX) - 25 üzemóránként
Figyelem! Ne használja a készüléket megfelelően beszerelt légszűrő nélkül vagy sérült légszűrővel. Ellenkező esetben a belső égésű motorba szennyeződések kerülhetnek, melyeket a szűrő normál esetben felfog. A szennyeződések zavart okozhatnak a motor működésében, vagy akár károsíthatják azt.
Oldja ki a rögzítőfüleket, és nyissa ki a szűrőházat. Vegye ki a szűrőt, majd cserélje ki egy új szűrőre. Lehetőség van T327 típusú szűrő használatára az YT-855492 cikkszámmal. Helyezze vissza a szűrőt és csukja be a szűrődoboz fedelét. Győződjön meg arról, hogy a szűrőház szorosan zárva van, és hogy minden házsaru a helyén van.

Gyújtógyertya karbantartása (XX) - 100 üzemóránként
Csatlakoztassa le a vezetéket a gyertyáról. Csavarja ki a gyújtógyertyát a gyertya-dugókulccsal. Drótkefével tisztítsa le az elektródáról a szénlerakódást. Ellenőrizze az elektródák közötti távolságot, 0,7 mm és 0,8 mm között kell lennie.
Ha az elektróda elégett vagy a kerámia burkolat megrepedt, cserélje ki a gyertyát egy újra. Lehetséges az F7RTC típusú gyújtógyertya használata az YT-855487 cikkszámmal.
Csavarja be a gyertyát. Csatlakoztassa a vezetéket a gyertyához.

A BERENDEZÉS TÁROLÁSA ÉS SZÁLLÍTÁSA

Figyelem! Tárolás vagy szállítás előtt mindig ürítse ki a benzintartályt.
Helyezzen a leeresztő nyílás alá egy olyan edényt, melynek űrtartalma nagyobb az üzemanyagtartály űrtartalmától.
Csavarja ki egy villáskulccsal az üzemanyag-leeresztő szelepet (XXI). Miután kiürítette a gépből az üzemanyagot, zárja el az üzemanyag-leeresztő szelepet.
A tisztítást a használati útmutatóban leírtaknak megfelelően hajtsa végre.

Száraz, sötét, dérmentes és jól szellőztetett helyen tárolja. A tárolás helyéhez ne férjenek hozzá gyermekek. A berendezést 10°C és 30°C közötti hőmérsékleten tárolja. Ajánlott a berendezést gyári, vagy más, por ellen védő csomagolásban tárolni. A termék függőleges helyzetben tárolandó.

A terméket a fogantyújánál fogva szállítsa. Olyan helyzetben szállítsa, hogy a kések ne érintkezzenek a talajjal. Szállítás közben óvja a terméket az ütésektől és az erős rázkódástól. A szállítás idejére biztosítsa a berendezést csúszás vagy felborulás ellen.

PREZENTAREA GENERALĂ A PRODUSULUI

Motosapa este destinată afânării și cultivării unor suprafețe mici de teren. El ușurează semnificativ cultivarea pământului în grădini și terenuri. Cultivarea solului se realizează folosind lame rotative. Nu este permisă utilizarea motosapei pentru cultivarea unor loturi mari de teren. Funcționarea corectă, fiabilă și sigură a mașinii depinde de utilizarea sa corectă, prin urmare ar trebui să:

Citiți întregul manual înainte de prima utilizare a produsului și păstrați-l pentru consultare ulterioară.

Furnizorul nu este responsabil pentru nicio daună cauzată de utilizarea necorespunzătoare a mașinii sau nerespectarea regulamentelor de siguranță și a recomandărilor din acest manual de utilizare. Utilizarea mașinii pentru alte scopuri în afara celor pentru care este destinată poate duce la pierderea drepturilor de garanție ale utilizatorului.

ACCESORII

Motosapa este livrat în stare completă dar trebuie să fie asamblată înainte de prima utilizare.

SPECIFICAȚII

Parametru	Unitate	Valoare
Nr. piesă		YT-85590
Masa	[kg]	33,5
Tip de carburant		Benzină fără plumb E 10
Tipul de ulei		SAE 15W-40
Capacitatea rezervorului de combustibil	[l]	0,9
Capacitatea rezervorului de ulei	[l]	0,5
Lățimea de lucru	[mm]	360 / 600
Adâncimea maximă de lucru	[mm]	260
Număr de cilindri		1.
Timpii motorului		4.
Răcire		Răcire cu aer
Tip de bujie		F7RTC
Tipul filtrului de aer		T327
Capacitatea cilindrică a motorului	[cm^3]	166
Putere motor	[kW]	2,9
Turația maximă a motorului	[min^{-1}]	3000
Zgomot		
presiune sonoră	[dB(A)]	90,2 ± 2,15
- putere acustică L_{WA}	[dB(A)]	93 ± 1,5
Nivel de vibrații – mânerul stânga / dreapta	[m/s^2]	4.1 ± 1.5/5.2 ± 1.5

INSTRUCȚIUNI DE SIGURANȚĂ

IMPORTANT!
CITIȚI CU ATENȚIE ÎNAINTE DE UTILIZARE
A SE PĂSTRA PENTRU CONSULTARE ULTERIOARĂ.

Manual

Citiți instrucțiunile cu atenție. Familiarizați-vă cu sistemele de comandă și utilizarea corespunzătoare a sculei. În cazul în care urmează să predați scula altei persoane, atașați întotdeauna și manualul de utilizare a sculei. Folosiți întotdeauna scula în conformitate cu instrucțiunile din manual.
Nu lăsați niciodată copiii sau persoanele care nu citit manualul să folosească scula. Reglementările naționale pot specifica exact vârsta utilizatorului.
Nu lucrați niciodată când oricine altcineva se află în preajmă, în special copii sau animale. Înainte de începerea lucrului, desemnați o zonă de securitate în care alte persoane și animale nu vor avea voie să pătrundă.
Vă rugăm să rețineți că utilizatorul este responsabil pentru accidentele sau riscurile la care sunt expuse alte persoane sau mediul.

Pregătirea

La lucru, purtați întotdeauna încălțăminte solidă și pantaloni lungi. Nu folosiți scula când sunteți desculț sau când purtați sandale cu vârful deschis. Evitați îmbrăcămintea deteriorată, prea largă sau cu cordoane sau panglici care atârnă. Părțile largi ale hainelor pot fi prinse de părțile în mișcare ale sculei, ceea ce poate provoca accidente.

Verificați cu atenție zona în care va fi folosită scula și îndepărtați orice obiecte care ar putea fi prinse de sculă. Obiectele prinse pot deteriora scula sau pot fi proiectate cu mare viteză, ceea ce constituie un risc pentru utilizator și pentru mediu.

AVERTIZARE - benzina este inflamabilă:

- țineți carburantul în recipiente proiectate special pentru acest scop,
- alimentați doar în aer liber și nu fumați în timpul alimentării,
- alimentați înainte de pornirea motorului; niciodată nu scoateți bușonul rezervorului de carburant și nu adăugați carburant atunci când motorului este pornit sau fierbinte.
- în cazul în care se varsă benzină, nu încercați să porniți motorul, doar deplasați mașina din zona unde s-a vărsat benzina și evitați crearea unor surse de aprindere înainte de împrăștierea vaporilor de benzină.
- puneți la loc cu atenție rezervorul de carburant și bușonul rezervorului.

Înlocuiți toba de eșapament dacă este deteriorată. Lucrul cu un toba de eșapament deteriorată nu este doar mai zgomotos, ci poate provoca incendii, arsuri și intoxicație cu gaze de ardere.

Verificați întotdeauna înainte de utilizare lamele, bolțurile și dispozitivul de prindere a lamelor din punct de vedere al uzurii și deteriorării. Înlocuiți piesele uzate sau deteriorate ca seturi pentru a menține dispozitivul în stare centrată. Înlocuiți plăcuțele deteriorate sau ilizibile.

Utilizare

Nu folosiți motorul într-un spațiu închis, unde se pot acumula emisii periculoase de monoxid de carbon.

Lucrați doar în la lumina zilei sau în lumină artificială bună. Iluminatul necorespunzător al locului de muncă poate duce la producerea de accidente.

Când vă aflați pe o pantă, asigurați-vă că picioarele au o poziție fermă.

Mergeți fără a alerga niciodată.

Lucrați de-a lungul coastei, niciodată la deal sau la vale. Aceasta va ușura mult controlul asupra sculei.

Fiți deosebit de atenți la schimbarea direcției de deplasare pe o pantă.

Nu lucrați pe pante excesiv de înclinate.

Fiți deosebit de atenți la când deplasați scula înapoi sau spre dumneavoastră.

Nu modificați setările regulatorului motorului și nu depășiți turația maximă a motorului.

Opriți acționarea elementelor tăietoare în cazul în care scula trebuie înclinată la deplasarea pe alte suprafețe decât cele de lucru și atunci când este transportată la și de la locul de muncă.

Nu folosiți mașina cu apărători sau carcase deteriorate și fără un dispozitiv de siguranță, de exemplu apărători montate.

Porniți motorul cu atenție în conformitate cu instrucțiunile, având grijă ca picioarele să fie la distanță de elementul tăietor.

Nu înclinați mașina la pornirea motorului în afară de cazul în care aceasta necesită înclinare în timpul pornirii. În cazul acesta nu trebuie să o basculați mai mult decât este necesar și ridicați partea care este mai departe de utilizator.

Feriți mâinile și picioarele de componentele rotative.

Nu deplasați mașina cu motorul în funcțiune.

Opriți motorul și asigurați-vă că toate piesele în mișcare sunt oprite:

Opriți mașina și asigurați-vă că toate piesele în mișcare sunt oprite:

- de fiecare dată când vă îndepărtați de sculă;
- înainte de realimentare,
- înainte de verificarea, curățarea sau repararea sculei;
- după atingerea unui corp străin. Asigurați-vă că scula nu este deteriorată și, dacă este necesar, reparați-o înainte de repornire și utilizare.

Dacă scula începe să vibreze excesiv (trebuie să verificați imediat):

- verificați dacă există deteriorări,
- înlocuiți sau reparați orice piesă deteriorată,
- verificați și strângeți piesele slăbite.

ÎNTREȚINERE ȘI DEPOZITARE

Mențineți toate piulițele, bolțurile și șuruburile în stare bună pentru a asigura funcționarea sculei.

Nu depozitați mașina având benzină în rezervor în interiorul clădirilor, unde vaporii pot intra în contact cu flacără deschisă sau scântei.

Lăsați motorul să se răcească complet înainte de depozitare.

Pentru a reduce riscul de incendiu, țineți motorul, toba de eșapament și zona de depozitare a carburantului ferite de material vegetal și unsori în exces.

În cazul sculelor cu mai multe lame, fiți atenți deoarece rotația unui element tăietor poate cauza rotația celorlalte lame.

Fiți atenți la ajustarea sculei, evitând să băgați degetele între lamele mobile ale sculei și părțile fixe.

Lăsați întotdeauna scula să se răcească înainte de următoarea pornire sau înainte de depozitarea într-un spațiu închis.

Atenție la efectuarea oricărei lucrări asupra lamelor, chiar dacă contactul este decuplat, deoarece lamele se pot roti totuși. Așteptați întotdeauna ca lamele să se oprească complet înainte de a continua cu orice activități.

Înlocuiți piesele uzate sau deteriorate pentru a asigura funcționarea în condiții de siguranță. Folosiți doar piese de schimb și echipamente originale.

În cazul în care trebuie golit carburant din rezervor, această activitate trebuie făcută în aer liber.

Riscuri legate de zgomot și vibrații
Scula este proiectată pentru a reduce cât mai mult posibil riscul de expunere a utilizatorului la zgomot sau vibrații. Cu toate acestea, nu este posibil să se elimine complet aceste riscuri. În plus, persoanele din apropierea sculei sunt expuse, de asemenea, la riscuri legate de zgomot.
Cu toate aceasta, riscurile asociate cu pericolele sus-menționate pot fi reduse respectând indicațiile următoare:
- produsul trebuie folosit în conformitate cu destinația intenționată, descrisă în manual;
- trebuie să vă asigurați că scula este în stare bună și întreținută regulat,
- trebuie să folosiți scule tăietoare corespunzătoare și bine ascuțite,
- trebuie să țineți ferm mânerul echipamentului,
- planificați lucrul astfel încât să includă pauze frecvente.

Riscuri reziduale
Chiar dacă se iau toate măsurile de precauție în timpul lucrului, rămâne riscul potențial de accidentare. Următoarele riscuri rămân în legătură cu produsul.
Leziuni cauzate de vibrații cauzate de utilizarea prelungit a sculei, o manieră necorespunzătoare de lucru sau lucrul cu o sculă fără întreținere corespunzătoare.
Leziuni cauzate de lovituri neprevăzute produse de obiecte proiectate.

UTILIZAREA PRODUSULUI

PREGĂTIREA PENTRU ASAMBLARE
Scoateți aparatul din ambalaj, îndepărtând toate componentele ambalajului. Se recomandă să păstrați ambalajul, acesta poate fi util mai târziu pentru transportul și depozitarea produsului.
Verificați ca nicio parte a produsului în nu fi fost deteriorată în timpul transportului. În cazul detectării vreunei deteriorări, de exemplu crăpături sau deformări, produsul nu este apt de utilizare până ce este reparat sau până când componentele deteriorate sunt înlocuite.
Se recomandă să puneți toate componentele pe o suprafață plană, tare și curată.
Folosiți echipament de protecție personal, de exemplu, mănuși de protecție, protecție pentru ochi și îmbrăcăminte de protecție în timpul asamblării.

Asamblarea mașinii
Prima dacă trebuie montat limitatorul de adâncime. Introduceți limitatorul în orificiul de la spatele bazei motosapei și apoi fixați pe poziție cu șurubul și piulița (II). Montați brida (III) pe suportul motosapei folosind șurubul de montaj. Introduceți mânerele motosapei în accesoriul de pe bridă și apoi fixați pe bridă cu șuruburile de prindere (IV). Fixați maneta de șoc pe mânerul din dreapta al mașinii cu șurubul și piulița de prindere (V). Puneți accesoriul pentru cablul manetei de antrenare a lamelor în suportul aflat pe mânerul din dreapta, apoi fixați pe pompă strângând piulițele de fixare (VI). Introduceți capătul cablului în gaura aflată în maneta de antrenare a lamelor, apoi fixați maneta pe mâner cu piulița și șurubul de fixare (VII). Acoperitorile cablurilor de la ambele manete trebuie fixate pe mânere cu cleme. Asigurați-vă că cablurile nu sunt îndoite. Brida permite o oarecare ajustare a unghiului de înclinare. Pentru ajustare, slăbiți puțin toate bolțurile, ajustați unghiul de înclinare și strângeți apoi toate bolțurile. Se recomandă să ajustați unghiul de înclinare a bridei după montarea corespunzătoare a mânerului astfel încât mașina să poată fi ținută cât mai confortabil posibil. Puneți un set de lame pe axul lamelor și fixați-le pe ax cu un știft (IX), apoi fixați un set suplimentar de lame în același fel. În timpul instalării, acordați atenție la marcajul din interiorul lamelor. Marcajul indică partea de montare privind dinspre poziția operatorului. Lamele marcate cu „L" se montează pe partea din stânga a mașinii iar cele marcate cu „R" se montează pe partea din dreapta a mașinii. Instalați lamele pe ambele părți ale motosapei și apoi asigurați toate știfturile cu câte un splint. Fixați apărătorile suplimentare ale lamelor pe ambele părți ale motosapei folosind șuruburi de prindere (X). O motosapă corect asamblată trebuie să arate ca în figura (I).

Pregătirea pentru lucru
Înainte de începerea lucrului, verificați dacă mașina nu este deteriorată, este asamblată corect și că toate componentele de siguranță sunt atașate corect și în bună stare de funcționare. Este interzis să continuați lucrul dacă mașina este incompletă sau deteriorată!
ATENȚIE! Doar cantitatea necesară de ulei pentru întreținerea motorului a fost introdusă în motor. Înainte de prima pornire, uleiul trebuie completat până la nivelul necesar.
Din fabrică, produsul este livrat doar cu o cantitate mică de ulei de motor pentru protecția motorului în timpul transportului și depozitării. Preparați uleiul pentru motoare în patru timpi cu clasa de vâscozitate SAE 15W40.
Înainte de completarea uleiului, puneți mașina pe o suprafață plană, apoi deșurubați bușonul rezervorului de ulei și ștergeți joja de nivel al uleiului atașată de bușon. Umpleți rezervorului cu ulei. La umplere, Se recomandă să folosiți o pâlnie sau o duză de umplere pentru a evita vărsarea uleiului. În cazul în care se varsă ulei, ștergeți bine uleiul vărsat înainte de pornirea motorului. Verificați dacă nivelul este corect. Pentru aceasta, introduceți joja în orificiu și înșurubați bușonul rezervorului. Apoi deșurubați

bușonul și verificați nivelul uleiului pe jojă (XI). Nivelul uleiului trebuie să fie între nivelul maxim și nivelul minim de pe jojă (XI). După ce vă asigurați că nivelul de ulei este cel corect, închideți orificiul cu bușonul.
ATENȚIE! Verificați nivelul de ulei înainte de fiecare utilizare.
După completare uleiului, alimentați cu carburant. Folosiți benzină fără plumb cu indice octanic 95 sau superior. Pentru alimentare, deșurubați bușonul rezervorului (XVII) și turnați carburant în rezervor. La umplerea cu carburant, Se recomandă să folosiți o duză de umplere sau o pâlnie pentru a reduce riscul de împroșcare a carburantului. În cazul în care se varsă carburant, ștergeți bine carburantul vărsat. Așteptați până ce vaporii se evaporă complet și porniți mașina în alt loc decât cel în care a fost umplută cu carburant. Închideți orificiul de umplere al rezervorului cu bușonul, după umplere.

Pregătirea locului de muncă
Motosapa este destinată doar cultivării solului. Solul trebuie să nu fie prea tare. În cazul în care solul este prea tare sau uscat, umeziți-l înainte de începerea lucrului și așteptați ca apa să pătrundă în sol.
Este interzis lucrul pe o suprafață dură, de exemplu, beton sau lemn.
Înainte de începerea lucrului, îndepărtați toate pietrele, rădăcinile, cablurile vizibile și alte obiecte care por duce la deteriorarea lamelor motosapei. O atenție deosebită trebuie acordată cablurilor electrice pentru a asigura că ele nu ajung în zona de lucru. Lăsarea cablurilor electrice în zona de lucru poate duce la electrocutare sau deces ca urmare a contactului cu lamele care se rotesc. Vă rugăm să rețineți că cablurile electrice pot fi ascunse în sol.
Motosapa funcționează corect doar atunci când este împinsă înainte. Evitați deplasarea înapoi a mașinii.

Pornirea și oprirea mașinii
Atenție! – Nu atingeți lama rotativă!

Așezați motosapa într-un loc de unde se va începe lucrul. Motosapa poate fi pornită doar când este în poziție verticală.
Dacă motosapa este echipată cu o roată auxiliară, aceasta trebuie pusă într-o poziție superioară. Pentru aceasta, trageți roata în jos astfel încât știftul să iasă afară din fantă, rotiți roata cu brida și asigurați-vă că știftul intră în fantă. O roată atașată în acest mod nu își va schimba automat poziția.

Avertizare! Puteți schimba poziția roții doar când motorul este oprit.
Setați limitatorul de adâncime a brazdei pe una dintre pozițiile disponibile.
Avertizare! Modificați poziția limitatorului doar când motorul este oprit.
Asigurați-vă că maneta de acționare a lamelor este în poziția superioară. Doar în această poziție, lamele nu se vor roti imediat după pornirea motorului. Apăsați de trei ori pompa de carburant (XII). Împingeți înainte complet maneta de șoc (XIII) astfel încât să fie în poziția cu simbolul START. Țineți mânerul cu o mână și folosiți cealaltă mână pentru a prinde mânerul coardei starterului. Trageți de câteva ori ușor coarda starterului de câteva ori până ce simțiți rezistența cauzată de compresia motorului, apoi trageți energic și ferm (XIV). După câteva trageri, motorul ar trebui să pornească. După pornirea motorului, mânerul corzii starterului nu trebuie eliberat din mână, el trebuie adus la poziția inferioară.
După pornirea motorului, puneți maneta de șoc în poziția de lucru, între simbolul iepure - rotație rapidă și broască țestoasă - rotație lentă. Prin trecerea manetei pe poziția marcată cu O se oprește motorul.
ATENȚIE! Dacă motorul este cald, el poate fi pornit punând maneta pe una dintre pozițiile de lucru.
Apucați ambele mânere, trageți maneta de acționare a lamelor spre mâner și țineți-o în această poziție. Dacă maneta este prevăzută cu un blocaj, acesta împiedică apăsarea ei accidentală. Apăsați butonul de blocaj înainte de a apăsa maneta (XV). Maneta nu poate fi blocată în poziția apăsată. Ea trebuie ținută apăsată tot timpul lucrului.
Avertizare! Este interzis ca maneta de acționare a lamelor să fie blocată în poziția apăsată. În cazul acesta, lamele vor porni la pornirea motorului, ducând la accidente grave sau chiar mortale.

Opriți mașina urmând acești pași: Opriți-vă pe loc. Eliberați presiunea de pe maneta de acționare a lamelor și lăsați maneta să revină la poziția superioară. Verificați dacă lamele s-au oprit. Prin trecerea manetei de șoc pe poziția marcată cu O se oprește motorul (XVI).
Avertizare! Motorul și sistemul de evacuare a gazelor de eșapament devin fierbinți în timpul lucrului. Atenție să nu vă produceți arsuri.
Treceți roata de transport pe poziția inferioară și plasați limitatorul de adâncime a brazdei în poziția cea mai de jos. Rezemând mașina pe roată și ridicând-o astfel încât lamele să nu intre în contact cu solul, transportați mașina la locul de întreținere.

Realimentarea cu carburant.
Carburantul este foarte inflamabil! Trebuie să respectați toate precauțiile de siguranță privind manipularea carburantului. Nu umpleți rezervorul de carburant în timp ce mașina este în funcțiune. Nu realimentați în apropiere de o flacără deschisă. Fumatul nu este permis în zona realimentării. Nu vărsați combustibil. În cazul vărsării carburantului, ștergeți bine carburantul vărsat înainte de pornirea scarificatorului. Strângeți ferm și sigur bușonul rezervorului de carburant. Depozitați carburantul în recipiente închise etanș, autorizate, departe de surse de căldură și nu la îndemâna copiilor.
Porniți motorul urmând procedura descrisă mai sus.
Lăsați motorul să se răcească.

Folosiți benzină fără plumb cu indice octanic 95 sau superior. Pentru alimentare, deșurubați bușonul rezervorului (XVII) și turnați carburant în rezervor. La umplerea cu carburant, Se recomandă să folosiți o duză de umplere sau o pâlnie pentru a reduce riscul de împroșcare a carburantului. În cazul în care se varsă carburant, ștergeți bine carburantul vărsat. Așteptați până ce vaporii se evaporă complet și porniți mașina în alt loc decât cel în care a fost umplută cu carburant. Închideți orificiul de umplere al rezervorului cu bușonul, după umplere.
Reporniți motorul în conformitate cu procedura de la secțiunea „*Pornirea și oprirea mașinii*".

Funcționarea motosapei
În timpul lucrului, trebuie să fiți pregătit pentru situații neașteptate. Lamele pot lovi și piatră, o rădăcină sau alt obstacol care nu a fost văzut înainte. În asemenea caz, opriți imediat mașina, lăsați-o să se răcească și verificați-o. În cazul în care există vreo deteriorare, nu continuați lucrul.
Nu exercitați presiune excesivă asupra motosapei. Lamele nu trebuie să pătrundă mai mult de 3-4 cm.
Trebuie să faceți pauze regulate în timpul lucrului pentru a evita oboseala și suprasolicitarea. Aceasta va permite un control mai bun asupra produsului și reduce riscul de accidente.
Atenție! Întotdeauna împingeți motosapa în timpul lucrului; niciodată să nu o trageți după dumneavoastră. Tragerea scarificatorului îl face pe operator să meargă cu spatele, ceea ce înseamnă că nu are control asupra zonei aflate în spatele său. Împingeți motosapa încet; mergeți fără a alerga niciodată. Aceasta vă va asigura un control mai bun asupra scarificatorului și va reduce timpul de reacție în cazul unor evenimente neașteptate.
În timpul lucrului, mergeți de-a lungul rândurilor (XVIII). Rândurile trebuie să fie de lățime egală, ușor suprapuse, astfel încât să nu rămână spații între ele/ Fiți deosebit de atenți la schimbarea direcției.
Atenție! În cazul în care un obiect străin atinge motosapa în timpul funcționării, opriți imediat motosapa , așteptați ca lamele să se oprească și lăsați mașina să se răcească. Apoi verificați dacă s-au produs deteriorări la motosapă. Dacă este vizibilă vreo deteriorare, este interzis să continuați lucrul înainte de înlăturarea deteriorării. Vibrația excesivă în timpul funcționării poate fi provocată de deteriorarea scarificatorului. Opriți lucrul, așteptați ca lamele și motorul să se oprească. Apoi lăsați mașina să se răcească, deconectați bujia și verificați produsul.

ÎNTREȚINEREA PRODUSULUI

În timpul perioadei de garanție, utilizatorul nu demonta mașina și nu poate instala sau înlocui elemente sau componente, deoarece aceasta duce la anularea garanției. Orice nereguli identificate în timpul verificării sau funcționării înseamnă că trebuie efectuată remedierea la centrul de service.

La încheierea lucrului, carcasa, orificiile de ventilație, comutatoarele, mânerul suplimentar și capacul trebuie curățate, de ex. cu jet de aer (cu o presiune de maxim 0,3 MPa), cu o pensulă sau lavetă uscată, fără a folosi substanțe chimice sau lichide de curățare. Curățați sculele și mânerele cu o lavetă uscată și curată.

Verificării periodice
Trebuie efectuate verificări și întreținerea periodică a următoarelor ansambluri ale mașinii.

ATENȚIE! Toate operațiile de întreținere trebuie făcute când generatorul este oprit și comutatorul decuplat. După oprirea motorului, lăsați componentele motorului și mașinii să se răcească complet, apoi deconectați cablul bujiei.
ATENȚIE! În cazul în care o operațiune de service nu este descrisă mai jos, aceasta înseamnă mașina trebuie dusă la un centrul de service autorizat pentru întreținere.
ATENȚIE! Dacă se folosește un solvent pentru curățare, evitați contactul solventului cu pielea și ochii. Folosiți echipament de protecție personal.

Activități generale de întreținere
Produsul nu poate fi curățat cu jet de apă sau prin scufundare în apă.
Verificați uzura și deteriorarea lamelor. Dacă observați uzura excesivă sau deteriorarea lamei, aceasta trebuie înlocuită cu una nouă. Vopseaua se va desprinde de pe lame în timpul lucrului Acesta este un fenomen normal și nu indică deteriorarea lamelor. Cu toate aceasta, lipsa vopselei poate face ca lamele să fie mai susceptibile la coroziune. De aceea, de fiecare dată după curățare, ele trebuie acoperite cu un strat subțire de agent anticoroziv sau de ulei pentru mecanisme. Înainte de începerea lucrului, lamele trebuie curățate de orice material rezidual, pentru a preveni pătrunderea acelui material în sol.
Înlocuiți întotdeauna lamele cu unele originale, identice cu cele instalate la motosapă din fabrică. Doar utilizarea de piese de schimb origine poate menține siguranța produsului. Înlocuirea lamei trebuie făcută de un utilizator cu experiență. Pentru aceasta, contactați centrul de service autorizat al producătorului.
Lamele trebuie înlocuite la fiecare doi ani sau la 50 de ore de utilizare.
Verificarea nivelului de ulei de motor
Deșurubați bușonul de alimentare cu ulei și scoateți indicatorul de nivel de ulei (XI).
Curățați și uscați indicatorul cu o lavetă curată.
Introduceți indicatorul la loc în orificiu dar nu îl rotiți. Apoi scoateți-l în verificarea nivelului de ulei nivelul de ulei indicat.

Dacă nivelul indicat este prea mic, trebuie completat cu ulei până la nivelul superior al indicatorului (caseta hașurată).
Înșurubați indicatorul în orificiul de umplere cu ulei.

Înlocuirea uleiului de motor
Uleiul de motor trebuie schimbat după primele 2 la 4 ore de funcționare. Fiecare schimb de ulei ulterior trebuie făcut la fiecare 25 de ore de funcționare.
Trebuie să aveți grijă la înlocuirea uleiului. Imediat ce motorul se oprește, uleiul este fierbinte și poate provoca arsuri. Rezervorul de ulei nu are orificiu de golire. Uleiul trebuie extras folosind un extractor proiectat în acest scop, în conformitate cu recomandările producătorului extractorului.
După de extracția este completă, trebuie șterse resturile de ulei.
Completați cu ulei în conformitate cu procedura descrisă la secțiunea „Pregătirea pentru lucru”.
Atenție! Eliminați uleiul de motor uzat în conformitate cu regulamentele locale. Este interzis să deversați uleiul de motor în sistemul de canalizare.

Întreținerea filtrului de aer (XIX) - la fiecare 25 ore de funcționare
ATENȚIE! Nu folosiți mașina fără un filtru de aer corect instalat sau cu un filtru de aer defect. În caz contrar, motorul cu combustie poate aspira impurități care ar fi reținute în mod normal de filtru. Impuritățile pot duce la disfuncții sau, în ultimă instanță, la deteriorarea mașinii.
Deblocați inelele de fixare și deschideți carcasa filtrului. Trageți afară filtrul și înlocuiți-l cu unul nou. Este posibil să folosiți bujia de tip T327 cu numărul de reper YT-855492. Instalați filtrul la loc și puneți capacul. Asigurați-vă că carcasa filtrului este închisă etanș și că toate inelele carcasei sunt la locul lor.

Întreținerea bujiei (XX) - la fiecare 100 ore de funcționare
Deconectați cablul de la bujie Scoateți bujia folosind cheia de bujii. Folosiți o perie de sârmă pentru a curăța depunerile de carbon de pe electrozi (așa-numitele depuneri de combustie). Verificați distanța între electrozi trebuie să fie între 0.7 mm și 0.8 mm.
În cazul în care electrozii sunt arși sau corpul ceramic este spart, înlocuiți bujia cu una nouă. Este posibil să folosiți bujia de tip F7RTC cu numărul de reper YT-855487.
Înșurubați bujia. Conectați cablul la bujie

DEPOZITARE ȘI TRANSPORT

Atenție! Goliți rezervorul de carburant întotdeauna înainte de depozitarea și transportul mașinii.
Puneți sub orificiul de scurgere un vas cu capacitate mai mare decât cea a rezervorului de ulei.
Folosiți o cheie ca să deșurubați bușonul de scurgere a carburantului (XXI). După golirea mașinii de carburant, închideți ventilul de golire a rezervorului.
Curățați în conformitate cu instrucțiunile.

Depozitați într-un loc întunecos, uscat, ferit de îngheț și bine ventilat. Locul de depozitare trebuie să protejeze scula împotriva accesului copiilor. Produsul trebuie depozitat la o temperatură între 10°C și 30°C. Se recomandă ca produsul să fie depozitat în ambalajul original sau alt ambalaj care să îl protejeze împotriva prafului. Depozitați mașina în poziție verticală.

Transportați produsul ținându-l de mânere. Transportați într-o poziție care nu lasă lamele să intre în contact cu solul. Protejați produsul împotriva șocurilor și vibrațiilor puternice în timpul transportului. Protejați produsul împotriva alunecării sau răsturnării în timpul transportului.

CARACTERÍSTICAS DEL PRODUCTO

La motoazada de gasolina está diseñada para airear y cultivar pequeñas áreas de tierra. Facilita enormemente el cultivo del suelo en jardines y parcelas. El cultivo del suelo se realiza con cuchillas rotativas. No está permitido utilizar la motoazada para cultivar grandes superficies de tierra. Un trabajo correcto, fiable y seguro de la máquina depende de su operación adecuada, por lo tanto:

Antes de empezar a utilizar la herramienta, lea todo el manual y consérvelo para futuras consultas.

El proveedor no se hace responsable de ningún daño o lesión que resulte del uso inadecuado de la máquina, del incumplimiento de las normas de seguridad y de las recomendaciones de este manual. La utilización de la máquina para fines distintos de aquellos para los que ha sido concebido anula también los derechos del usuario a la garantía del fabricante y la legal.

EQUIPAMIENTO

La motoazada se suministra completa, pero requiere instalación antes de su primer uso.

ESPECIFICACIONES TÉCNICAS

Parámetro	Unidad de medida	Valor
Número de catálogo		YT-85590
Peso	[kg]	33,5
Tipo de combustible		Gasolina sin plomo E10
Tipo de aceite		SAE 15W-40
Capacidad del depósito de combustible	[l]	0,9
Capacidad del depósito de aceite	[l]	0,5
Anchura de trabajo	[mm]	360 / 600
Profundidad máxima de trabajo	[mm]	260
Número de cilindros		1
Número de tiempos		4
Refrigeración		Con aire
Tipo de bujía		F7RTC
Tipo de filtro de aire		T327
Cilindrada del motor	[cm^3]	166
Potencia del motor	[kW]	2,9
Velocidad máxima del motor	[min^{-1}]	3000
Ruido		
presión acústica	[dB (A)]	90,2 ± 2,15
potencia L_{WA}	[dB (A)]	93 ± 1,5
Nivel de vibración: empuñadura izquierda / derecha	[m/s^2]	4,1 ± 1,5 / 5,2 ± 1,5

INSTRUCCIONES DE SEGURIDAD

¡IMPORTANTE!
LEA DETENIDAMENTE ANTES DE USAR
GUARDE PARA UN USO FUTURO

Instrucciones

Lea las instrucciones cuidadosamente. Familiarícese con los controles y el uso correcto del dispositivo. Al entregar el dispositivo a otra persona, adjunte siempre un manual de instrucciones al dispositivo. El dispositivo debe utilizarse siempre de acuerdo con las instrucciones del manual.
Nunca permita que los niños o las personas que no estén familiarizados con las instrucciones usen el dispositivo. Las reglamentaciones nacionales pueden especificar la edad exacta del operador.
Nunca trabaje cuando haya otras personas, especialmente niños o mascotas alrededor. Antes de empezar a trabajar, delimite una zona de seguridad inaccesible para las personas ajenas y las mascotas.
Recuerde que el operador o el usuario son responsables de los accidentes o peligros para otras personas o el medio ambiente.

Preparación

Durante el trabajo, siempre use zapatos resistentes y pantalones largos. No opere el dispositivo con los pies descalzos o con sandalias abiertas. Evite llevar la ropa dañada que sea demasiado holgada o que tenga correas o cintas que cuelguen de ella. Las partes sueltas de la ropa pueden quedar atrapadas por las partes móviles del dispositivo, lo que puede causar lesiones.

Revise el área donde funcionará el dispositivo y retire cualquier objeto que pueda ser atrapado por el dispositivo. Los objetos atrapados pueden causar daños al dispositivo y pueden ser expulsados a alta velocidad, lo que supone un peligro para el operador y el medio ambiente.

ADVERTENCIA. La gasolina es inflamable:

- almacene el combustible en recipientes diseñados para este fin,
- reposte solo en el exterior y no fume mientras reposta,
- llene el depósito de combustible antes de arrancar el motor. No retire nunca el tapón del depósito de combustible ni añada combustible si el motor está en marcha o caliente,
- si se derrama gasolina, no intente arrancar el motor, aleje la máquina de la zona del derrame y evite crear cualquier fuente de ignición hasta que se haya disipado el vapor de gasolina,
- vuelva a colocar con seguridad el depósito de combustible y la tapa del depósito.

Sustituya el silenciador defectuoso. Trabajar con un silenciador defectuoso no solo es más ruidoso, sino que puede provocar incendios, quemaduras e intoxicación por gases de escape.

Antes de uso, compruebe siempre que las cuchillas, los tornillos y el equipamiento de la unidad de cuchillos no estén desgastados o dañados. Reemplace las partes desgastadas o dañadas en juegos completos para mantener el equilibrio. Reemplace las placas dañadas o ilegibles.

Uso

No use el motor en un espacio cerrado donde puedan acumularse vapores de monóxido de carbono peligrosos.

Trabaje sólo a la luz del día o con buena iluminación artificial. La iluminación inadecuada del lugar de trabajo puede causar accidentes.

Siempre asegúrese de que sus piernas se mantengan firmes en la pendiente.

Camine, nunca corra.

Trabaje atravesando la pendiente, nunca hacia arriba o hacia abajo. Será mucho más fácil controlar el dispositivo.

Tenga especial cuidado al cambiar de dirección en la pendiente.

No trabaje en pendientes demasiado inclinadas.

Preste especial atención al retroceder o tirar del dispositivo hacia usted.

No modifique los ajustes del regulador del motor ni supere el régimen máximo del motor.

Desconecte el accionamiento del elemento o elementos cortantes si la unidad tiene que inclinarse al moverla sobre superficies distintas que el lugar de trabajo y cuando se la transporta hacia y desde el área de trabajo.

No utilice el dispositivo con las cubiertas o carcasas dañadas y sin un dispositivo de seguridad, como las cubiertas suministradas.

Encienda el motor con cuidado según las instrucciones, asegurándose de que sus pies estén alejados del elemento cortante.

No incline el dispositivo al arrancar el motor, excepto cuando sea necesario inclinarlo durante el arranque. En este caso, no incline más de lo necesario y levante sólo la parte que está alejada del operador.

No mantenga las manos ni los pies cerca de las piezas giratorias.

No mueva el dispositivo con el motor encendido.

Pare el motor y asegúrese de que todas las piezas móviles se hayan detenido:

Detenga el dispositivo y asegúrese de que todas las partes móviles estén inmovilizadas:

- cada vez que se aleje del dispositivo,
- antes de repostar,
- antes de revisar, limpiar o reparar el dispositivo,
- después de ser golpeado por un objeto extraño. Compruebe que el dispositivo no esté dañado y, si es necesario, realice las reparaciones antes de volver a ponerlo en marcha y utilizarlo.

Si el dispositivo empieza a vibrar excesivamente (compruebe inmediatamente):

- compruebe si hay daños,
- reemplace o repare cualquier parte dañada,
- revise y apriete las partes sueltas.

Mantenimiento y almacenamiento

Mantenga todas las tuercas, tornillos y pernos en buenas condiciones para asegurar una operación segura.

Nunca almacene la máquina con gasolina en el depósito dentro de un edificio donde los vapores puedan entrar en contacto una llama abierta o una chispa.

Deje que el motor se enfríe antes de guardarlo.

Para reducir el riesgo de incendio, mantenga el motor y el silenciador, así como la zona de almacenamiento de combustible libres de material vegetal y grasa excesiva.

En el caso de las máquinas de cuchillas múltiples, tenga cuidado, ya que la rotación de un elemento cortante puede causar la rotación de otras cuchillas.

Tenga cuidado al ajustar el dispositivo para evitar que los dedos entren entre las cuchillas en movimiento y las partes fijas del dispositivo.

Deje siempre que el dispositivo se enfríe antes de la próxima puesta en marcha o su almacenamiento.

Tenga cuidado al manejar las cuchillas, aunque el motor esté apagado, ya que las mismas aún pueden girar. Siempre espere a

que las cuchillas se detengan completamente antes de proceder a otras operaciones.
Reemplace las piezas desgastadas o dañadas por razones de seguridad. Utilice sólo piezas de repuesto y equipos originales.
Si es necesario verter combustible del depósito, hágalo en el exterior.

Riesgos relacionados con el ruido y la vibración
El dispositivo se ha diseñado para reducir al máximo los riesgos asociados a la exposición del usuario al ruido y la vibración. Sin embargo, no es posible eliminar estos riesgos por completo. Además, las personas en el entorno de trabajo también están expuestas a los riesgos del ruido.
Sin embargo, los riesgos asociados a este peligro pueden reducirse siguiendo las siguientes directrices:
- el producto debe utilizarse de acuerdo con el uso previsto que se describe en el manual,
- asegúrese de que la unidad esté en buenas condiciones y el mantenimiento se realice con regularidad,
- utilice herramientas de corte apropiadas y bien afiladas,
- aplique un agarre firme en el mango del producto,
- planee el trabajo de manera que se puedan hacer descansos frecuentes.

Riesgo residual
Incluso si se siguen todas las precauciones de seguridad durante el trabajo, existe el riesgo potencial de lesiones. Debido al diseño del producto existen los siguientes riesgos:
Lesiones debido a las vibraciones causadas por trabajar demasiado tiempo, trabajar de forma incorrecta o por trabajar de forma incorrecta con el dispositivo.
Lesiones causadas por un impacto inesperado de objetos ocultos y expulsados.

OPERACIÓN DEL PRODUCTO

Preparación de la instalación
El producto debe ser retirado de su embalaje y los componentes del embalaje deben ser eliminados. Se recomienda conservar el embalaje que pueda ser útil durante el transporte o el almacenamiento del producto.
Compruebe que ninguna parte del producto haya sido dañada durante el transporte, cualquier daño observado, como grietas o deformaciones, descalificará el producto para su uso posterior hasta que sea reparado o se sustituyan las partes dañadas.
Se recomienda que todas las piezas se coloquen sobre una superficie plana, dura y limpia.
Utilice equipo de protección personal, como guantes protectores, protección ocular y ropa protectora durante la instalación.

Montaje de la máquina
El tope de profundidad del surco debe colocarse en primer lugar. Introduzca el tope en el orificio situado en la parte trasera de la base de la motoazada y, a continuación, fije su posición con el perno y la tuerca (II). Coloque el elemento de fijación de la empuñadura (III) en el soporte de la motoazada con el tornillo de fijación. Inserte las empuñaduras de la motoazada en el elemento de fijación del soporte y fíjelas a éste con los tornillos de fijación (IV). Fije la palanca del acelerador a la empuñadura derecha de la máquina con un perno y una tuerca de fijación (V). Coloque el elemento de fijación del cable de la palanca de accionamiento de las hojas en el soporte situado en la empuñadura izquierda y, a continuación, asegure su posición apretando las tuercas de sujeción (VI). Introduzca el extremo del cable en el orificio situado en la palanca de accionamiento de la cuchilla y, a continuación, fije la palanca a la empuñadura con el tornillo y la tuerca de fijación (VII). Las cubiertas de los cables de ambas palancas deben fijarse a la empuñadura con clips. Asegúrese de que los cables no estén doblados. El soporte tiene un ángulo de inclinación ligeramente ajustable. Para ajustarlo, afloje ligeramente todos los tornillos, luego ajuste el ángulo de inclinación y apriete todos los tornillos (VIII). Es aconsejable ajustar el ángulo del soporte una vez que las empuñaduras se hayan colocado correctamente para que resulten lo más cómodas posible de sujetar. Coloque un juego de hojas en el eje y fíjelas al eje con un pasador (IX), después fije otro juego de hojas de la misma manera. Durante la instalación, preste atención a la marca en el interior de las hojas. La marca indica el lado de montaje desde la posición del operador. Las hojas marcadas con una «L» deben montarse en el lado izquierdo de la máquina y las marcadas con una «R» en el lado derecho. Instale las hojas en ambos lados de la motoazada y luego asegure todos los pasadores de las hojas con un pestillo. Coloque protectores de hoja adicionales a ambos lados de la motoazada utilizando los tornillos de fijación (X). Una máquina correctamente ensamblada debe parecerse a la ilustración (I).

Preparación para la operación
Antes de empezar a trabajar, compruebe que la máquina no presenta daños, que está correctamente montada y que todos los componentes de seguridad están correctamente fijados y son operativos. Si se comprueba que la máquina está incompleta o dañada, ¡está prohibido seguir trabajando con ella!
¡ATENCIÓN! El motor contiene solo la cantidad de aceite necesaria para su mantenimiento. Antes de la primera puesta en marcha, el aceite debe llenarse hasta el nivel requerido.
En la fábrica, solo hay una pequeña cantidad de aceite en el motor para protegerlo durante el transporte y el almacenamiento. Debe prepararse un aceite diseñado para motores de cuatro cilindros de la clase de viscosidad SAE 15W40.
Antes de llenar con aceite, coloque la máquina sobre una superficie plana, desenrosque la tapa del depósito de aceite y seque la varilla de nivel de aceite fijada a ella. Llene el depósito de aceite. Al llenar, es aconsejable utilizar un embudo o vertedor para

evitar derramar aceite. En caso de derrame de aceite, limpie bien los residuos antes de arrancar el motor. Compruebe que el nivel de aceite es correcto. Para ello, introduzca la varilla en el orificio de llenado y enrosque la tapa del depósito. A continuación, desenrósquelo y compruebe el nivel de aceite en la varilla (XI). El nivel de aceite debe estar entre el máximo y el mínimo de la varilla (XI). Después de asegurarse de que el nivel de aceite sea correcto, cierre el orificio de llenado con una tapa.
¡Atención! El nivel de aceite debe comprobarse antes de cada uso.
Una vez llenado el aceite, debe reponerse el combustible. El combustible es gasolina sin plomo con un índice de octano mínimo de 95. Para repostar, desenrosque la tapa del depósito de combustible (XVII) y vierta combustible en el depósito. Al verter combustible, es aconsejable utilizar un vertedor o un embudo para reducir el riesgo de derrame de combustible. En caso de derrame de combustible, los residuos deben limpiarse a fondo. Espere a que los vapores se hayan evaporado completamente y realice la puesta en marcha en un lugar distinto al del vertido de combustible. Una vez vertido el combustible, el orificio de llenado del depósito debe cerrarse con una tapa.

Preparación del lugar de trabajo
La motoazada sólo se usa para labrar la tierra. La tierra no puede ser demasiado dura. Si la tierra es demasiado dura o demasiado seca, humedézcala antes de empezar a trabajar y espere a que el agua penetre la tierra.
Está prohibido trabajar en suelos duros como el hormigón o la madera.
Antes de empezar a trabajar, quite todas las piedras, raíces, cables, juguetes y otras cosas visibles que puedan dañar las cuchillas de la motoazada. Debe prestarse especial atención a los cables eléctricos para garantizar que no entren en la zona de trabajo. Dejar cables eléctricos en la zona de trabajo puede provocar descargas eléctricas o incluso la muerte como consecuencia del contacto con las hojas de la máquina.
Tenga en cuenta que los cables eléctricos pueden estar ocultos bajo tierra.
La motoazada sólo funciona correctamente cuando se conduce hacia adelante. Evite dar marcha atrás con la máquina.

Arranque y parada de la máquina
Precaución: ¡No toque las cuchillas giratorias!

Coloque la motoazada en el lugar donde empezará el trabajo. La motoazada solo puede arrancarse cuando está en posición vertical.
Si la motoazada está equipada con una rueda auxiliar, colóquela en la posición superior. Para ello, tire de la rueda hacia abajo para que el vástago salga fuera de la ranura, gire la rueda con el soporte y asegúrese de que el vástago entre en la ranura. Una rueda fijada de este modo no cambiará de posición por sí sola.

¡Advertencia! La posición de las ruedas solo puede modificarse con el motor apagado.
Ajuste el tope de profundidad del surco en una de las posiciones disponibles.
¡Advertencia! La posición de parada solo puede modificarse con el motor parado.
Asegúrese de que la palanca de accionamiento de las hojas esté en la posición superior. Solo esta posición garantizará que las hojas no giren en cuanto se ponga en marcha el motor. Pulse tres veces la bomba de combustible (XII). Empuje la palanca del acelerador completamente hacia delante (XIII) de modo que se encuentre en la posición START. Sujete la empuñadura con una mano y utilice la otra para agarrar el mango de la línea de salida. Tire del cable de arranque suavemente varias veces hasta que se sienta la resistencia causada por la compresión del motor, luego tire de él con un movimiento enérgico y firme (XIV). Después de unos cuantos tirones, el motor debería arrancar. Una vez arrancado el motor, no debe soltarse el mango del cable de arranque de la mano, sino que debe llevarse a la posición inferior.
Una vez arrancado el motor, mueva la palanca del acelerador a la posición de funcionamiento, entre los símbolos liebre - velocidad más rápida y tortuga - velocidad más lenta. Al mover la palanca a la posición marcada con una O, se detiene el motor.
¡Atención! En caso de arranque en caliente, el motor puede arrancarse colocando la palanca en una de las posiciones de funcionamiento.
Agarre ambas empuñaduras, tire de la palanca de accionamiento de la hoja hacia la empuñadura y manténgala en esta posición. La palanca está equipada con un mecanismo de bloqueo para evitar que se accione accidentalmente. El mecanismo de bloqueo (XV) debe desplazarse antes de accionar la palanca. La palanca no tiene la opción de bloquearla en la posición inferior. Debe mantenerse en su sitio durante todo el trabajo.
¡Advertencia! Está prohibido bloquear la palanca de accionamiento de las hojas en la posición inferior. Si esto ocurre, las hojas se dispararán al arrancar el motor, lo que puede provocar lesiones graves o incluso la muerte.

La parada de la máquina debe realizarse de la siguiente manera. Deténgase en un sitio. Suelte la presión sobre la palanca de accionamiento de las hojas y deje que vuelva a la posición superior. Compruebe que las hojas se hayan detenido. Mueva la palanca del acelerador a la posición O, lo que detendrá el motor (XVI).
¡Advertencia! El motor y el sistema de escape se calientan durante el funcionamiento. Tenga cuidado de no quemarse.
Mueva la rueda de transporte a la posición inferior y coloque el tope de profundidad del surco en la posición más baja. Apoyando la máquina sobre la rueda y levantándola para que las hojas no entren en contacto con el suelo, transpórtela a la zona de mantenimiento.

Repostaje de combustible

¡El combustible es altamente inflamable! Deben observarse todas las precauciones de seguridad relativas a la manipulación del combustible. No llene el depósito de combustible con la máquina en funcionamiento. No reposte cerca de una llama abierta. No está permitido fumar en la zona de repostaje. No derrame combustible. En caso de derrame de combustible, seque bien el combustible derramado antes de arrancar la máquina. Apriete bien el tapón del depósito de combustible. El combustible debe almacenarse en recipientes sellados y homologados, lejos de fuentes de calor y fuera del alcance de los niños.

Pare el motor según el procedimiento descrito anteriormente.

Deje que el motor se enfríe.

El combustible es gasolina sin plomo con un índice de octano mínimo de 95. Para repostar, desenrosque la tapa del depósito de combustible (XVII) y vierta combustible en el depósito. Al verter combustible, es aconsejable utilizar un vertedor o un embudo para reducir el riesgo de derrame de combustible. En caso de derrame de combustible, los residuos deben limpiarse a fondo. Espere a que los vapores se hayan evaporado completamente y realice la puesta en marcha en un lugar distinto al del vertido de combustible. Una vez vertido el combustible, el orificio de llenado del depósito debe cerrarse con una tapa.

Vuelva a arrancar el motor según el procedimiento descrito en *«Arranque y parada de la máquina»*.

Trabajo con la motoazada

Al trabajar debe estar preparado para situaciones inesperadas. Las cuchillas pueden golpear una piedra, raíz u otro obstáculo antes no visible. Si esto ocurre, apague la máquina inmediatamente, espere a que se enfríe y proceda a la inspección visual. En caso de daños, ¡está prohibido seguir trabajando!

No ejerza una presión excesiva sobre la motoazada. Las cuchillas no deben ir más profundo de 3 a 4 centímetros.

Tome descansos regulares durante el trabajo para evitar la fatiga y el exceso de trabajo. Esto permitirá un mejor control del producto y reducirá el riesgo de accidentes.

¡Atención! Siempre empuje la motoazada mientras trabaja, nunca tire hacia si. Tirar de la máquina hace que el operador se mueva hacia atrás, lo que significa que no controla el área detrás de él.

Empuje la motoazada lentamente, siempre camine, nunca corra. Esto le dará un mejor control de la máquina y reducirá el tiempo de respuesta a eventos inesperados.

Durante el trabajo, muévase por las filas (XVIII). Las filas deben mantenerse iguales en ancho, ligeramente superpuestas para no dejar ningún espacio. Se debe tener especial cuidado al cambiar la dirección.

¡Atención! Si un objeto extraño golpea la máquina durante la operación, Apague la máquina inmediatamente, espere a que las hojas se detengan y a que la máquina se enfríe. Entonces compruebe que la motoazada no esté dañada. Si se detecta un daño, está prohibido seguir trabajando antes de eliminar el daño. La vibración excesiva durante el funcionamiento puede ser causada por los daños de la máquina. Interrumpa la operación, espere a que las hojas y el motor se detengan. A continuación, deje que la máquina se enfríe, desconecte la bujía y compruebe el producto.

MANTENIMIENTO DEL PRODUCTO

Durante el período de garantía, el usuario no está autorizado a desmontar la máquina ni a sustituir ningún subconjunto o componente, menos los citados, ya que esto provocará la pérdida de los derechos de garantía. Cualquier irregularidad observada durante la inspección o el funcionamiento indica la necesidad de reparación en un punto de servicio.

Una vez finalizados los trabajos, la carcasa, las ranuras de ventilación, los interruptores, la empuñadura auxiliar y las pantallas protectoras se limpiarán, por ejemplo, con un chorro de aire (presión no superior a 0,3 MPa), un cepillo o un paño seco sin utilizar productos químicos ni líquidos de limpieza. Limpie las herramientas y los mangos con un paño limpio y seco.

Revisiones periódicas

Se deben llevar a cabo revisiones periódicas y operaciones de mantenimiento de los siguientes subconjuntos de la máquina.

¡ATENCIÓN! Todas las operaciones de mantenimiento deben realizarse con la máquina desconectada y parada. Después de apagar el motor, deje que el motor y los componentes de la máquina se enfríen completamente y, a continuación, desconecte el cable de la bujía.

¡ATENCIÓN! Si una operación de servicio no se describe a continuación, esto significa que para realizarla, debe entregar la máquina a un punto de servicio especializado.

¡ATENCIÓN! Si se utiliza disolvente para la limpieza, evite el contacto del disolvente con la piel y los ojos. Use equipo de protección individual.

Mantenimiento general

El producto no puede limpiarse con un chorro de agua o por inmersión en agua.

Compruebe el desgaste y los daños de las cuchillas. Si se observa un desgaste o daño excesivo, reemplace la cuchilla por una nueva. La cuchilla irá perdiendo su revestimiento de pintura durante el funcionamiento, esto es normal y no indica que las cuchillas estén dañadas. Sin embargo, la falta de revestimiento de pintura hace que las cuchillas sean más susceptibles a la

corrosión. Por lo tanto, cada vez que se limpian, deben ser cubiertos con una fina capa de agente anticorrosivo o una fina capa de aceite de máquinas ligero. Antes de empezar a trabajar, las cuchillas deben ser limpiadas de material residual para evitar que penetre en el suelo.
Cambie siempre las cuchillas por las originales, idénticas a las que vienen de fábrica en la motoazada. Solo el uso de piezas de repuesto originales puede mantener la seguridad del producto. La cuchilla debe ser reemplazada por un usuario experimentado. En caso de dudas, consulte a un taller autorizado del fabricante.
Las cuchillas deben reemplazarse cada dos años o 50 horas de trabajo.
Comprobación del nivel de aceite del motor
Desenrosque el tapón de la boca de llenado y retire el indicador del nivel de aceite (XI).
Limpie y seque el indicador con un paño limpio.
Inserte el indicador en la boca de llenado, pero no lo gire. A continuación, retírelo y observe el nivel de aceite indicado.
Si el nivel indicado es demasiado bajo, el aceite debe reponerse hasta el nivel superior del indicador (recuadro con rayas).
Enrosque el indicador en el depósito de aceite.

Cambio de aceite de motor
El aceite del motor debe cambiarse después de las primeras 2 a 4 horas de funcionamiento. Cada cambio de aceite posterior debe realizarse cada 25 horas de funcionamiento.
Se debe tener cuidado al cambiar el aceite. En cuanto el motor se para, el aceite está caliente y puede provocar quemaduras. El depósito de aceite no tiene orificio de descarga. El aceite usado debe extraerse utilizando un extractor diseñado para este fin, de acuerdo con las recomendaciones del fabricante del extractor.
Una vez finalizada la extracción, el residuo de aceite debe secarse con un paño.
Rellene con aceite según el procedimiento descrito en el apartado: «Preparación para la operación».
¡Atención! Deseche el aceite de motor usado de acuerdo con las regulaciones locales. Está prohibido eliminar aceite de motor en el sistema de alcantarillado.

Mantenimiento del filtro de aire (XIX): cada 25 horas de funcionamiento
¡Atención! No opere la máquina sin un filtro de aire correctamente instalado o con un filtro de aire defectuoso. De lo contrario, el motor de combustión interna puede arrastrar impurezas que normalmente quedarían atrapadas por el filtro. Las impurezas pueden provocar averías o incluso daños en el motor.
Desbloquee los cierres de fijación y abra la carcasa del filtro. Retire el filtro y sustitúyalo por uno nuevo. Es posible utilizar un filtro de tipo T327 con el número de pieza YT-855492. Coloque el filtro en su sitio y cierre la tapa del filtro. Asegúrese de que la carcasa del filtro esté bien cerrada y que todos los cierres de la carcasa estén en su sitio.

Mantenimiento de la bujía de encendido (XX): cada 100 horas de funcionamiento
Desconecte el cable de la bujía. Desmonte la bujía con una llave para bujías. Utilice un cepillo de alambre para limpiar los electrodos de los depósitos de carbono. Compruebe la distancia entre los electrodos - debe ser de 0,7 mm a 0,8 mm.
Si los electrodos están quemados o la cubierta de cerámica está rota, reemplace la bujía con una nueva. Es posible utilizar la bujía tipo F7RTC con el número de pieza YT-855487.
Atornille la bujía. Conecte el cable a la bujía.

ALMACENAMIENTO Y TRANSPORTE DEL PRODUCTO

¡Atención! Vacíe siempre el depósito de combustible antes de almacenar o transportar el producto.
Coloque un recipiente con una capacidad mayor que la del depósito de combustible debajo de la boca de descarga.
Desenrosque la válvula de purga de combustible (XXI) con una llave. Después de vaciar la máquina de combustible, cierre la válvula de drenaje de combustible.
Haga la limpieza de acuerdo con las instrucciones.

Almacene el producto en lugares oscuros, secos, sin heladas y bien ventilados. El área de almacenamiento debe estar protegida contra el acceso de los niños. El producto debe almacenarse a una temperatura entre 10 y 30 ºC. Se recomienda que el producto se almacene en su embalaje original o en otro embalaje que lo proteja del polvo. Almacene el producto en posición vertical.

Transporte el producto llevándolo por las asas. Transporte en tal posición que las cuchillas no estén en contacto con el suelo. Proteja el producto de los impactos y las fuertes vibraciones durante el transporte. Asegure el producto para que no se resbale o vuelque durante el transporte.

CARACTÉRISTIQUES DU PRODUIT

La motobineuse à combustion est conçue pour ameublir et cultiver de petites surfaces de sol. Elle facilite considérablement la culture des terres dans les jardins et les parcelles. La culture du sol s'effectue à l'aide de couteaux en rotation. Il est inacceptable d'utiliser la motobineuse pour cultiver de plus grandes superficies du sol. Pour que la machine fonctionne bien, de manière fiable et sûre, il convient de l'utiliser correctement, c'est pourquoi il faut :

Lisez ce manuel en entier avant l'utilisation de l'appareil et conservez-le.

Le fournisseur ne peut être tenu responsable des dommages ou des blessures résultant de l'utilisation de la machine non conforme à l'usage prévu, du non-respect des consignes de sécurité et des recommandations de ce manuel. L'utilisation de la machine à des fins autres que celles auxquelles il était destiné annulera également la garantie de l'utilisateur et de ses droits en vertu du contrat.

ÉQUIPEMENT

La motobineuse est livrée complète, mais doit être assemblé avant la première utilisation.

CARACTÉRISTIQUES TECHNIQUES

Paramètre	Unité de mesure	Valeur
Référence catalogue		YT-85590
Poids	[kg]	33,5
Type de carburant		Essence sans plomb E10
Type d'huile		SAE 15W-40
Capacité du réservoir de carburant	[l]	0,9
Capacité du réservoir d'huile	[l]	0,5
Largeur de travail	[mm]	360 / 600
Profondeur de travail maximale	[mm]	260
nombre de cylindres		1
nombre de temps		4
refroidissement		Par air
Type de bougie d'allumage		F7RTC
Type de filtre à air		T327
Cylindrée du moteur	[cm^3]	166
Puissance du moteur	[kW]	2,9
Vitesse maximale du moteur	[min^{-1}]	3000
Bruit		
pression sonore	[dB (A)]	90,2 ± 2,15
puissance L_{WA}	[dB (A)]	93 ± 1,5
Niveau de vibration – poignée gauche / droite	[m/s^2]	4,1 ± 1,5 / 5,2 ± 1,5

CONSIGNES DE SÉCURITÉ

IMPORTANT !
LISEZ ATTENTIVEMENT LES INSTRUCTIONS AVANT UTILISATION
CONSERVEZ POUR UNE UTILISATION ULTÉRIEURE

Instructions

Lisez attentivement les instructions. Familiarisez-vous avec les systèmes de commande et l'utilisation correcte de l'appareil. En cas de transfert de l'appareil à une autre personne, joignez toujours un manuel d'utilisation à l'appareil. L'appareil doit toujours être utilisé conformément aux instructions contenues dans le manuel d'utilisation.
Ne permettez jamais aux enfants ou aux personnes qui ne connaissent pas les instructions d'utilisation de l'appareil de l'utiliser. Les règles nationales peuvent spécifier l'âge exact de l'opérateur.
Ne travaillez jamais lorsque d'autres personnes, en particulier des enfants ou des animaux, se trouvent à proximité. Avant de commencer les travaux, désignez une zone de sécurité à laquelle les passants et les animaux domestiques ne seront pas autorisés. Il convient de rappeler que l'opérateur ou l'utilisateur est responsable des accidents ou des dangers pour les autres personnes ou pour l'environnement.

Préparation

Portez toujours des chaussures robustes et un pantalon long pendant le travail. N'utilisez pas l'appareil avec des pieds nus ou des sandales. Évitez les vêtements endommagés qui sont trop lâches ou qui ont des sangles ou des rubans suspendus. Les parties non fixées des vêtements peuvent être happées par les pièces mobiles de l'appareil, ce qui peut provoquer des blessures.
Inspectez soigneusement la zone où la machine fonctionnera et retirez tous les objets qui pourraient pénétrer à l'intérieur de la machine. Les objets capturés peuvent causer des dommages à l'appareil, ils peuvent également être éjectés à grande vitesse, ce qui représente une menace pour l'opérateur et l'environnement.

AVERTISSEMENT – L'essence est inflammable :

- stockez le carburant dans des récipients conçus à cet effet,
- ne faites le plein qu'à l'extérieur et ne fumez pas pendant le ravitaillement,
- faites le plein avant de démarrer le moteur. Ne retirez jamais le couvercle du réservoir de carburant ou n'ajoutez pas de carburant si le moteur tourne ou est chaud,
- en cas de déversement d'essence, n'essayez pas de démarrer le moteur, éloignez simplement la machine de la zone de déversement et évitez de créer des sources d'inflammation jusqu'à ce que les vapeurs d'essence se dissipent,
- remplacez le réservoir de carburant et le couvercle du réservoir en toute sécurité.

Remplacez le silencieux endommagé. Travailler avec un silencieux endommagé n'est pas seulement plus bruyant, mais peut causer un incendie, des brûlures et une intoxication par les gaz d'échappement.
Vérifiez toujours que les lames, les boulons et l'équipement de l'ensemble des lames ne sont pas usés ou endommagés avant utilisation. Remplacez les pièces usées ou endommagées dans les kits pour maintenir l'équilibre. Remplacez les plaques endommagées ou illisibles.

Utilisation

N'utilisez pas le moteur dans un espace confiné où des fumées dangereuses de monoxyde de carbone (monoxyde de carbone) peuvent s'accumuler.
Ne travaillez qu'en plein jour ou dans un bon éclairage artificiel. Un mauvais éclairage du lieu de travail peut causer des accidents.
Assurez-vous toujours que vos pieds sont sur la pente en toute sécurité.
Marchez, ne courez jamais.
Travaillez en travers de la pente, jamais en montée ni en descente. Le contrôle de l'appareil deviendra beaucoup plus facile.
Il faut être extrêmement prudent en changeant de direction sur une pente.
Ne travaillez pas sur des pentes trop inclinées.
Faites particulièrement attention en inversant ou tirant l'appareil vers soi-même.
Ne modifiez pas les réglages du régulateur de moteur et ne dépassez pas la vitesse maximale du moteur.
Éteignez l'entraînement de l'élément ou des éléments de coupe si l'appareil doit être incliné lors de son déplacement sur des surfaces autres que le lieu de travail et lorsqu'il est transporté vers et depuis le lieu de travail.
N'utilisez pas l'appareil avec des protecteurs ou des boîtiers endommagés et sans dispositif de sécurité, par exemple des protections fermées.
Allumez soigneusement le moteur conformément aux instructions, en s'assurant que les pieds sont éloignés de l'élément de coupe.
N'inclinez pas la machine au démarrage du moteur, sauf lorsqu'il faut l'incliner au démarrage. Dans ce cas, ne basculez pas plus que nécessaire et ne soulevez que la partie éloignée de l'opérateur.
Gardez les mains et les pieds à l'écart des pièces en rotation.
Ne déplacez pas la machine avec le moteur en marche.
Arrêtez le moteur et assurez-vous que toutes les pièces mobiles sont à l'arrêt :
Arrêtez l'appareil et assurez-vous que toutes les pièces mobiles sont à l'arrêt :

- à chaque fois que vous vous éloignez de l'appareil,
- avant le ravitaillement,
- avant de vérifier, nettoyer ou réparer l'appareil,
- suite à un impact d'un objet étranger. Vérifiez que l'appareil n'est pas endommagé et, si nécessaire, réparez-le avant de redémarrer et d'utiliser l'appareil.

Si l'appareil commence à vibrer excessivement (vérifier immédiatement)

- vérifiez s'il n'y a pas de dommages,
- remplacez ou réparez toute pièce endommagée,
- vérifiez et serrez les pièces détachées.

Entretien et stockage

Maintenez tous les écrous, boulons et vis en bon état pour vous assurer que la machine fonctionnera en toute sécurité.
Ne stockez jamais un appareil contenant de l'essence dans un réservoir à l'intérieur d'un bâtiment où les vapeurs peuvent atteindre une flamme nue ou une étincelle.
Laissez le moteur refroidir avant de le ranger.
Pour réduire le risque d'incendie, gardez le silencieux et la zone de stockage du carburant exempts de matières végétales et d'excès de graisse.

Dans le cas de dispositifs à couteaux multiples, conservez la prudence, car la rotation d'un élément de coupe peut entraîner la rotation d'autres lames.
Faites preuve de prudence lors du réglage de la machine pour éviter que les doigts ne passent entre les couteaux en rotation et les parties fixes de la machine.
Laissez toujours l'appareil refroidir avant le prochain démarrage, en le maintenant fermé.
Faites preuve de prudence en utilisant les couteaux, même si l'entraînement est éteint car les lames peuvent toujours tourner. Attendez toujours que les couteaux s'arrêtent complètement avant de continuer.
Remplacez les pièces usées ou endommagées pour plus de sécurité. N'utilisez que des pièces de rechange et des équipements d'origine.
Si le carburant doit être vidangé du réservoir, cela doit être fait à l'extérieur.

Risque lié au bruit et aux vibrations
L'appareil est conçu pour minimiser le risque d'exposition au bruit et aux vibrations. Cependant, il n'est pas possible d'éliminer complètement ces dangers. En outre, les personnes en milieu de travail sont également exposées à des risques sonores.
Toutefois, les risques associés aux risques susmentionnés peuvent être réduits en suivant les lignes directrices suivantes :
- le produit doit être utilisé conformément à l'usage prévu décrit dans le manuel,
- assurez-vous que l'appareil est en bon état et qu'il est entretenu régulièrement,
- utilisez des outils de coupe appropriés et bien affûtés,
- serrez fermement la poignée du produit,
- planifiez le travail de façon à ce que des pauses fréquentes puissent être utilisées.

Risque résiduel
Même si toutes les précautions de sécurité sont respectées pendant le travail, il existe toujours un risque potentiel de blessure. En raison de la conception du produit, les risques suivants demeurent.
Les blessures liées aux vibrations causées par une utilisation de l'appareil prolongée, une utilisation incorrecte ou une utilisation de l'appareil mal entretenu.
Les blessures causées par un impact inattendu d'objets cachés et éjectés.

UTILISATION DU PRODUIT

Préparation avant l'assemblage
Retirez le produit de l'emballage et enlevez complètement tous les composants de l'emballage. Il est recommandé de conserver les emballages qui peuvent être utiles pendant le transport ou l'entreposage du produit.
Vérifiez qu'aucun composant du produit n'a été endommagé pendant le transport. Tout dommage observé, tel que des fissures ou des déformations, rendra le produit inutilisable jusqu'à ce qu'il soit réparé ou que les pièces endommagées soient remplacées.
Il est recommandé de placer toutes les pièces sur une surface plane, dure et propre.
Utilisez des équipements de protection individuelle tels que des gants de protection, des lunettes de protection et des vêtements de protection pendant l'assemblage.

Assemblage de la machine
Le limiteur de profondeur doit être monté en premier. Glissez le limiteur dans le trou situé à l'arrière de la base de la motobineuse, puis fixez sa position à l'aide du boulon et de l'écrou (II). Montez la fixation de la poignée (III) sur le support de la motobineuse à l'aide de la vis de montage. Glissez les poignées de la motobineuse dans la fixation du support et fixez-les au support à l'aide des vis de fixation (IV). Fixez la manette d'accélération à la poignée droite de la machine à l'aide d'un boulon et d'un écrou de fixation (V). Placez la fixation du câble de la manette d'entraînement des lames dans le support situé sur la poignée gauche, puis sécurisez sa position en serrant les écrous de retenue (VI). Insérez l'extrémité du câble dans le trou situé dans la manette d'entraînement des lame, puis fixez la manette à la poignée à l'aide de la vis et de l'écrou de fixation (VII). Les protections de câbles des deux manettes doivent être fixées à la poignée à l'aide de pinces. Veillez à ce que les câbles ne soient pas pliés. Le support a la capacité de régler légèrement l'angle d'inclinaison. Pour le réglage, desserrez légèrement toutes les vis, puis réglez l'angle d'inclinaison et serrer toutes les vis (VIII). Il est recommandé de régler l'angle d'inclinaison du support après le montage correct de la poignée de manière à ce qu'ils puissent être maintenus aussi confortablement que possible. Placez un jeu de lames sur l'axe des lames et fixez-les à l'axe à l'aide d'une goupille (IX), puis fixez un jeu de lames supplémentaire de la même manière. Lors du montage, faites attention au marquage à l'intérieur des lames. Le marquage indique le côté de montage depuis la position de l'opérateur. Les lames marquées « L » doivent être montées sur le côté gauche de la machine et celles marquées « R » doivent être montées sur le côté droit de la machine. Montez les lames des deux côtés de la motobineuse, puis fixez toutes les goupilles des lames à l'aide d'un loquet. Montez des protecteurs des lames supplémentaires des deux côtés de la motobineuse à l'aide des vis de fixation (X). Une motobineuse correctement assemblée doit ressembler à l'illustration (I).

Préparation avant l'utilisation
Avant de commencer à travailler, vérifiez que la machine n'est pas endommagée, qu'elle est correctement assemblée et que tous les éléments de sécurité sont correctement fixés et fonctionnels. Si la machine s'avère incomplète ou endommagée, il est interdit

de poursuivre les travaux !

ATTENTION ! Seule la quantité d'huile nécessaire à l'entretien du moteur était versée dans le moteur. Avant la première mise en service, l'huile doit être portée au niveau requis.

Seule une petite quantité d'huile est placée dans le moteur à l'usine pour protéger le moteur pendant le transport et le stockage. Préparez de l'huile pour les moteurs à quatre temps de la classe de viscosité SAE 15W40.

Avant de recharger l'huile, placez la machine sur une surface plane, puis dévissez le couvercle du réservoir d'huile et essuyez la baïonnette d'huile qui y est fixée. Remplissez le réservoir d'huile. Lors du remplissage, il est recommandé d'utiliser un entonnoir ou un remplisseur pour éviter le déversement d'huile. En cas de déversement d'huile, essuyez toute trace d'huile restante avant de mettre en marche le moteur. Vérifiez que le niveau d'huile est correct. Pour ce faire, insérez la baïonnette dans le trou de la cheminée de remplissage et vissez le couvercle du réservoir. Dévissez-le et vérifiez le niveau d'huile sur la baïonnette (XI). Le niveau d'huile doit être compris entre les niveaux maximum et minimum sur la baïonnette (XI). Après s'être assuré que le niveau d'huile est correct, fermez le trou de la cheminée de remplissage à l'aide du couvercle.

Attention ! Vérifiez le niveau d'huile avant chaque début de travail.

Après avoir fait l'appoint d'huile, faites le plein. Le carburant est de l'essence sans plomb avec un indice d'octane d'au moins 95. Pour faire le plein, dévissez le couvercle du réservoir (XVII) et versez le carburant dans le réservoir. Lors du remplissage du carburant, il est recommandé d'utiliser un remplisseur ou un entonnoir pour réduire le risque d'éclabousser le carburant. En cas d'éclaboussures de carburant, essuyez soigneusement les résidus. Laissez les fumées s'évaporer complètement et commencer à un autre endroit que le remplissage du carburant. Après avoir rempli le réservoir de carburant, fermez le trou de la cheminée de remplissage avec le couvercle.

Préparation de la zone de travail

La motobineuse n'est utilisée que pour la culture du sol. Le sol ne peut pas être trop dur. Si le sol est trop dur ou desséché, mouillez-le avant de commencer le travail et attendez que l'eau s'infiltre dans le sol.

Il est interdit de travailler sur un sol dur, tel que le béton ou le bois.

Avant de commencer le travail, enlevez toutes les pierres visibles, les racines, les fils, les jouets et autres objets susceptibles d'endommager les lames de la motobineuse. Une attention particulière doit être accordée aux câbles électriques afin de s'assurer qu'ils ne pénètrent pas dans la zone de travail. Le fait de laisser des câbles électriques dans la zone de travail peut entraîner une électrocution, voire la mort, en cas de contact avec les lames de la machine.

Il faut noter que les câbles électriques peuvent être cachés sous terre.

La motobineuse ne fonctionne correctement que lorsqu'elle est poussée vers l'avant. Évitez de faire marche arrière.

Démarrage et arrêt de la machine

Attention – Ne touchez pas les lames en rotation !

Positionnez la motobineuse à l'endroit où les travaux commencent. La motobineuse ne peut être démarrée que lorsqu'elle est en position verticale.

Si la motobineuse est équipée d'une roue auxiliaire, elles doivent être déplacées vers la position supérieure. Pour ce faire, tirez la roue vers le bas de sorte que la goupille s'étende hors de la fente, tournez la roue avec le support et assurez-vous que la goupille coulisse dans la fente. Une roue ainsi attachée ne changera pas automatiquement sa position.

Avertissement ! La position de la roue ne peut être modifiée que lorsque le moteur est arrêté.

Réglez le limiteur de profondeur de sillon dans l'une des positions disponibles.

Avertissement ! La position de l'arrêt ne peut être modifiée que lorsque le moteur est arrêté.

Assurez-vous que la manette d'entraînement des lames est en position haute. Seule cette position empêchera les lames de tourner immédiatement après le démarrage du moteur. Appuyez trois fois sur la pompe à carburant (XII). Poussez la manette d'accélération complètement vers l'avant (XIII) de manière à ce qu'ils soient en position « START ». Saisissez la poignée d'une main et utilisez l'autre pour saisir la poignée de la ligne de départ. Tirez le cordon de démarreur en douceur plusieurs fois jusqu'à ce que la résistance causée par la compression du moteur soit ressentie, puis tirez-le vigoureusement et fermement (XIV). Après quelques coups, le moteur devrait démarrer. Une fois que le moteur a démarré, la poignée du câble de démarrage ne doit pas être lâchée de la main, elle doit être ramenée en position basse.

Après le démarrage du moteur, mettez la manette d'accélération en position de travail, entre les symboles lièvre – rotation plus rapide et la tortue – rotation plus lente. Le déplacement de la manette à la position marquée « O » arrête le moteur de tourner.

Attention ! Si un moteur chaud est démarré, il peut être démarré en tournant la manette dans l'une des positions de fonctionnement.

Saisissez les deux poignées, tirez la manette d'entraînement des lames sur la poignée et maintenez-le dans cette position. Le levier est équipé d'un verrou pour éviter toute pression accidentelle. Déplacez le verrou (XV) avant d'appuyer sur la manette. La manette ne peut pas être verrouillée en position basse. Il doit être maintenu en tout temps pendant le travail.

Avertissement ! Il est interdit de verrouiller la manette d'entraînement des lames en position basse. Dans ce cas, les lames démarrent au démarrage du moteur, ce qui peut entraîner des blessures graves, voire la mort.

L'arrêt de la machine doit être effectué de la manière suivante. Arrêtez-vous sur place. Relâchez l'appui sur la manette d'en-

traînement des lames et laissez-la revenir en position supérieure. Vérifiez que les lames se sont arrêtées. Mettez la manette d'accélération en position « O », ce qui arrêtera le moteur (XVI).
Avertissement ! Le moteur et le système d'échappement se réchauffent pendant le fonctionnement. Faites attention à ne pas se brûler.
Placez la roue de transport dans la position la plus basse et régler le limiteur de profondeur de sillon dans la position la plus basse. En appuyant la machine sur la roue et en le soulevant de manière à ce que les lames n'entrent pas en contact avec le sol, transportez la machine jusqu'au lieu de maintenance.

Remplissage de l'huile
Le carburant est hautement inflammable ! Toutes les mesures de sécurité relatives à la manipulation du carburant doivent être respectées. Ne remplissez pas le réservoir de carburant lorsque la machine est en marche. Ne faites pas le plein à proximité d'une flamme nue. Il est interdit de fumer dans la zone de remplissage en carburant. Ne renversez pas de carburant. En cas de déversement de carburant, séchez soigneusement le carburant déversé avant de démarrer la machine. Serrez fermement et solidement le bouchon de la cheminée de remplissage de carburant. Stockez le carburant dans des récipients homologués et hermétiquement fermés, à l'écart des sources de chaleur et hors de portée des enfants.
Arrêtez le moteur selon la procédure décrite ci-dessus.
Laissez le moteur refroidir.
Le carburant est de l'essence sans plomb avec un indice d'octane d'au moins 95. Pour faire le plein, dévissez le couvercle du réservoir (XVII) et versez le carburant dans le réservoir. Lors du remplissage du carburant, il est recommandé d'utiliser un remplisseur ou un entonnoir pour réduire le risque d'éclabousser le carburant. En cas d'éclaboussures de carburant, essuyez soigneusement les résidus. Laissez les fumées s'évaporer complètement et commencer à un autre endroit que le remplissage du carburant. Après avoir rempli le réservoir de carburant, fermez le trou de la cheminée de remplissage avec le couvercle.
Redémarrez le moteur en suivant la procédure décrite au point « *Démarrage et arrêt de la machine* ».

Utilisation de la motobineuse
Pendant le travail, il faut être préparé à des situations inattendues. Les lames peuvent heurter une pierre, une racine ou un autre obstacle auparavant invisible. Si cela se produit, éteignez immédiatement la machine, laissez-le refroidir et procédez ensuite à l'inspection visuelle. En cas de dommages, il est interdit de continuer l'utilisation de l'appareil.
N'exercez pas de pression excessive sur la motobineuse. Les couteaux ne doivent pas couler plus de 3 à 4 centimètres.
Faites des pauses régulières pendant le travail pour éviter la fatigue et le surmenage. Cela permettra un meilleur contrôle du produit et réduira le risque d'accidents.
Attention ! Poussez toujours la motobineuse pendant le travail, ne tirez jamais vers soi. Le fait de tirer la machine fait reculer l'opérateur, ce qui signifie qu'il ne contrôle pas la zone derrière lui.
Poussez la motobineuse lentement, marchez, ne courez jamais. Cela vous permettra de mieux contrôler la machine et de réduire le temps de réaction aux événements inattendus.
Lors du travail, procéder par rangées (XVIII). Les rangées doivent être de largeur égale et se chevaucher légèrement pour ne pas laisser d'espace. Une attention particulière doit être apportée lors des changements de direction.
Attention ! Si un objet étranger frappe la machine pendant le fonctionnement, Éteignez la machine immédiatement, attendez que les lames s'arrêtent et que la machine refroidisse. Vérifiez ensuite que la motobineuse n'est pas endommagée. Si un dommage est détecté, il est interdit de continuer à travailler avant d'avoir enlevé le dommage. Des vibrations excessives pendant le fonctionnement peuvent être causées par des dommages de la machine. Arrêtez le travail, attendez que les lames et le moteur s'arrêtent. Laissez ensuite la machine refroidir, débranchez la bougie d'allumage et vérifiez le produit.

ENTRETIEN DU PRODUIT

Pendant la période de garantie, l'utilisateur n'est pas autorisé à démonter la machine ou à remplacer d'autres composants, sinon cela entraînera la perte des droits de garantie. Tout élément incorrect constaté lors de l'inspection ou pendant le fonctionnement est un signal pour effectuer des réparations dans un centre de maintenance.

Après avoir fini les travaux, le boîtier, les ouvertures de ventilation, les interrupteurs, la poignée supplémentaire et les capots protecteurs doivent être nettoyés, par exemple avec un jet d'air (d'une pression inférieure à 0,3 MPa), une brosse ou un chiffon sec sans utiliser de produits chimiques ou de liquides de nettoyage. Nettoyez les outils et les poignées avec un chiffon sec et propre.

Inspections périodiques
L'inspection et la maintenance périodique des composants de la machine suivants doivent être effectués.

ATTENTION ! Tous les travaux de maintenance doivent être effectués avec la machine éteinte et non en marche. Après avoir éteint le moteur, laissez le moteur et les composants de la machine refroidir complètement, puis débranchez le fil de la bougie.
ATTENTION ! Si une opération de service n'est pas décrite ci-dessous, Cela signifie que, pour ce faire, la machine doit être amenée à un point de service spécialisé.
ATTENTION ! Lorsque du solvant est utilisé pour le nettoyage, évitez le contact du solvant avec la peau et les yeux. Utilisez un

équipement de protection individuelle.

Entretien général
Le produit ne peut pas être nettoyé au jet d'eau ou par immersion dans l'eau.
Vérifiez l'usure et les dommages des lame. Si une usure excessive ou des dommages sont constatés, remplacez la lame par une neuve. La lame perdra le revêtement de vernis pendant le fonctionnement, c'est normal et n'indique pas de dommages aux lames. Cependant, le manque de peinture rend les lames plus sensibles à la corrosion. Par conséquent, chaque fois qu'elles sont nettoyées, elles doivent être recouvertes d'une fine couche d'agent anti corrosion ou d'une fine couche d'huile légère pour machine. Avant de travailler, les lames doivent être nettoyées de tout résidu de l'agent afin d'éviter qu'il ne pénètre dans le sol.
Remplacez toujours les lames par les lames d'origine, identique à celles qui équipent la motobineuse à l'usine. Seule l'utilisation de pièces de rechange d'origine permet de maintenir la sécurité des produits. La lame doit être remplacée par un utilisateur expérimenté. En cas de doute, contactez le centre de service agréé du fabricant.
Les lames doivent être remplacées tous les deux ans ou toutes les 50 heures.
Vérification du niveau d'huile moteur
Dévissez le bouchon de la cheminée de remplissage et retirez l'indicateur de niveau d'huile (XI).
Nettoyez et séchez l'indicateur avec un chiffon propre.
Insérez l'indicateur dans la cheminée de remplissage, mais ne le tournez pas. Retirez ensuite et observez le niveau d'huile indiqué.
Si le niveau indiqué est trop bas, l'huile doit être complétée jusqu'au niveau supérieur de l'indicateur (case en pointillés).
Vissez l'indicateur dans la cheminée de remplissage d'huile.

Remplacement de l'huile moteur
L'huile moteur doit être changée après les 2 à 4 premières heures de fonctionnement. Toute vidange ultérieure doit être effectuée toutes les 25 heures de fonctionnement.
Il faut faire attention lors du changement d'huile. Dès que le moteur s'arrête, l'huile est chaude et peut causer des brûlures. Le réservoir d'huile n'a pas d'orifice de vidange. L'huile usagée doit être extraite à l'aide d'un extracteur conçu à cet effet, conformément aux recommandations du fabricant de l'extracteur.
Une fois l'extraction terminée, les résidus d'huile doivent être essuyés.
Faites l'appoint d'huile selon la procédure décrite dans la section : « Préparation avant l'utilisation ».
Attention ! Éliminez l'huile moteur usagée conformément à la réglementation locale. Il est interdit de déverser de l'huile moteur dans les égouts.

Entretien du filtre à air (XIX) – toutes les 25 heures de fonctionnement
Attention ! Ne faites pas fonctionner l'appareil sans un filtre à air correctement installé ou avec un filtre à air défectueux. Sinon, le moteur à combustion peut aspirer des impuretés qui seraient normalement piégées par le filtre. Les impuretés peuvent entraîner des dysfonctionnements ou même endommager l'appareil.
Déverrouillez les pattes de fixation et ouvrez le boîtier du filtre. Retirez le filtre et remplacez-le par un nouveau. Il est possible d'utiliser un filtre de type T327 portant la référence YT-855492. Montez le filtre en place et fermez le couvercle du filtre. Assurez-vous que le boîtier du filtre est bien fermé et que tous les pattes de fixation du boîtier sont en place.

Entretien de la bougie d'allumage (XX) – toutes les 100 heures de fonctionnement
Débranchez le câble de la bougie. Retirez la bougie à l'aide de la douille de bougie. Utilisez une brosse métallique pour nettoyer les électrodes des dépôts de carbone (appelés dépôts de carbone). Vérifiez la distance entre les électrodes de 0,7 mm à 0,8 mm.
Si les électrodes brûlées ou le capot en céramique est cassé, remplacez la bougie par une nouvelle bougie. Il est possible d'utiliser la bougie d'allumage de type F7RTC avec le numéro de pièce YT-855487.
Vissez la bougie. Connectez le câble à la bougie.

ENTREPOSAGE ET TRANSPORT DU PRODUIT

Attention ! Videz toujours le réservoir de carburant avant de le stocker ou de le transporter.
Placez un récipient d'une capacité supérieure à celle du réservoir de carburant sous l'orifice de vidange.
Dévissez le robinet de vidange du carburant (XXI) à l'aide d'une clé. Après avoir vidé la machine de son carburant, fermez le robinet de vidange.
Nettoyez selon les instructions.

Entreposez dans un endroit sombre, sec, à l'abri du gel et bien ventilé. Le lieu d'entreposage doit être protégé contre l'accès des enfants. Le produit doit être conservé à une température comprise entre 10 et 30 degrés Celsius. Il est recommandé de conserver le produit dans son emballage d'origine ou dans un autre emballage qui le protège de la poussière. Rangez le produit en position verticale.

Transportez le produit en le portant par les poignées. Transportez l'appareil dans une position telle que les lames n'entrent pas en contact avec le sol. Protégez le produit contre les chocs et les fortes vibrations pendant le transport. Protégez le produit contre les risques de glissement ou de renversement pendant le transport.

CARATTERISTICHE DEL PRODOTTO

La motozappa a scoppio è progettata per il dissodamento e la coltivazione di piccole superfici del terreno. Facilita notevolmente la coltivazione di terreni in giardini e appezzamenti. La coltivazione del terreno viene effettuata con lame rotanti. È inaccettabile utilizzare la motozappa per la coltivazione di aree più estese. Il funzionamento corretto, affidabile e sicuro di questo attrezzo dipende dal suo buon utilizzo, perciò:

Prima di iniziare i lavori con questo attrezzo leggere il presente manuale d'uso per intero e conservarlo.

Il fornitore declina ogni responsabilità per tutti i danni e le lesioni derivanti dall'utilizzo improprio dell'attrezzo, dalla mancata osservanza delle norme di sicurezza e delle raccomandazioni contenute nel presente manuale. L'uso dell'attrezzo per scopi diversi dall'uso previsto comporta inoltre l'annullamento dei diritti dell'utente a titolo della garanzia e della garanzia legale.

ACCESSORI

La motozappa viene fornita completa ma prima del primo utilizzo richiede l'assemblaggio.

DATI TECNICI

Parametro	Unità di misura	Valore
Numero di catalogo		YT-85590
Peso	[kg]	33,5
Tipo di carburante		Benzina senza piombo E10
Tipo di olio		SAE 15W-40
Capacità del serbatoio di carburante	[l]	0,9
Capacità del serbatoio dell'olio	[l]	0,5
Larghezza di lavoro	[mm]	360 / 600
Profondità di lavoro massima	[mm]	260
Numero cilindri		1
Numero tempi motore		4
Raffreddamento		ad aria
Tipo di candela d'accensione		F7RTC
Tipo di filtro dell'aria		T327
Cilindrata del motore	[cm^3]	166
Potenza del motore	[kW]	2,9
Coppia massima del motore	[min^{-1}]	3000
Rumorosità		
pressione sonora	[dB (A)]	90,2 ± 2,15
potenza L_{WA}	[dB (A)]	93 ± 1,5
Livello di vibrazioni – impugnatura sinistra / destra	[m/s^2]	4,1 ± 1,5 / 5,2 ± 1,5

ISTRUZIONI DI SICUREZZA

IMPORTANTE!
LEGGERE ATTENTAMENTE PRIMA DELL'USO
CONSERVARE PER USO FUTURO

Istruzioni per l'uso

Leggere attentamente le istruzioni. Familiarizzarsi con i sistemi di controllo e l'uso corretto dell'attrezzo. Se si intende consegnare l'attrezzo a un'altra persona, allegare sempre il manuale di istruzioni. L'attrezzo deve essere sempre utilizzato in conformità con le istruzioni contenute nel manuale d'uso.
Non permettere mai di utilizzare l'attrezzo a bambini o persone che non hanno familiarità con le istruzioni per l'uso dell'attrezzo. Le norme nazionali possono specificare l'età esatta dell'operatore.
Non lavorare mai mentre nelle vicinanze ci sono altre persone, in particolare bambini o animali domestici. Prima di iniziare i lavori, individuare una zona di sicurezza a cui persone non autorizzate e animali domestici non avranno accesso.
Non dimenticare che l'operatore o l'utente è responsabile di incidenti o pericoli per le altre persone o l'ambiente circostante.

Preparazione

Quando si lavora, indossare sempre scarpe robuste e pantaloni lunghi. Non utilizzare l'attrezzo scalzi o indossando sandali cal-

zati a piedi nudi. Evitare di indossare indumenti danneggiati, troppo larghi o con cinture o laccetti penzolanti. Le parti svolazzanti dell'abbigliamento possono impigliarsi nelle parti mobili dell'attrezzo, provocando lesioni.
Ispezionare accuratamente l'area in cui la macchina lavorerà, e rimuovere tutti gli oggetti che potrebbero entrare nell'attrezzo. Gli oggetti catturati possono causare danni all'attrezzo, possono anche essere espulsi ad alta velocità, mettendo in pericolo l'operatore e l'ambiente circostante.
AVVERTENZA – La benzina è infiammabile:
- immagazzinare il carburante in contenitori appositamente progettati,
- fare rifornimento solo all'aperto e non fumare durante il rifornimento,
- rabboccare il carburante prima di avviare il motore. Non rimuovere mai il coperchio del serbatoio del carburante e non aggiungere carburante se il motore è acceso o caldo,
- in caso di fuoriuscita di benzina, non tentare di avviare il motore, è sufficiente allontanare l'attrezzo dalla zona di fuoriuscita ed evitare di creare fonti di accensione fino a quando i vapori di benzina non si dissipano,
- sostituire il serbatoio del carburante e il coperchio del serbatoio in modo sicuro.

Sostituire il silenziatore danneggiato. Lavorare con un silenziatore danneggiato non solo genera più rumore, ma può causare incendi, ustioni e avvelenamento da gas di scarico.
Prima dell'uso controllare sempre che lame, bulloni e attrezzature del gruppo fresa non siano usurati o danneggiati. Sostituire le parti usurate o danneggiate in serie per mantenere l'equilibrio. Sostituire le targhette danneggiate o illeggibili.

Utilizzo
Non utilizzare il motore in uno spazio ristretto in cui possono accumularsi fumi pericolosi di monossido di carbonio (monossido di carbonio).
Lavorare solo alla luce del giorno o in buone condizioni d'illuminazione artificiale. Un'illuminazione impropria del luogo di lavoro può causare incidenti.
Assicurarsi sempre che i piedi siano saldamente appoggiati sul pendio.
Camminare, non correre mai.
Lavorare su un pendio trasversalmente, mai in salita o in discesa. Controllare l'attrezzo diventerà molto più facile.
Prestare particolare attenzione quando si cambia direzione su un pendio.
Non lavorare su pendii eccessivamente inclinati.
Prestare particolare attenzione durante le manovre di retromarcia o tirando l'attrezzo verso di sé.
Non modificare le impostazioni del regolatore del motore e non superare il regime massimo del motore.
Spegnere l'azionamento dell'elemento o degli elementi di taglio se l'attrezzo deve essere inclinato quando lo si sposta su superfici diverse dal luogo di lavoro e quando viene trasportato da e verso il luogo di lavoro.
Non utilizzare l'attrezzo con protezioni o involucri danneggiati e senza un dispositivo di sicurezza, ad esempio protezioni in dotazione.
Accendere il motore con attenzione secondo le istruzioni, assicurandosi che i piedi siano lontani dall'elemento di taglio.
Non inclinare l'attrezzo quando si avvia il motore, tranne quando deve essere inclinato durante l'avviamento. In tal caso, non inclinare più del necessario e sollevare solo la parte lontana dall'operatore.
Tenere mani e piedi lontani dalle parti rotanti.
Non spostare l'attrezzo con il motore acceso.
Arrestare il motore e assicurarsi che tutte le parti in movimento siano ferme:
Arrestare l'attrezzo e assicurarsi che tutte le parti in movimento siano ferme:
- ogni volta che ci si allontana dall'attrezzo,
- prima del rifornimento,
- prima di controllare, pulire o riparare l'attrezzo,
- dopo essere stato colpito da un oggetto estraneo. Controllare che l'attrezzo non sia danneggiato e, se necessario, ripararlo prima di riavviarlo e utilizzarlo.

Se l'attrezzo inizia a vibrare eccessivamente (controllare immediatamente)
- verificare se non presenti danni,
- sostituire o riparare qualsiasi parte danneggiata,
- controllare e serrare le parti allentate.

Manutenzione e conservazione
Mantenere tutti i dadi, bulloni e viti in buone condizioni per garantire che l'attrezzo funzioni in modo sicuro.
Non conservare mai l'attrezzo con benzina nel serbatoio all'interno dell'edificio dove i fumi possono andare a contatto con fiamme libere o scintille.
Lasciare raffreddare il motore prima di riporre l'attrezzo.
Per ridurre il rischio di incendio, mantenere il motore e il silenziatore e l'area di stoccaggio del carburante privi di materiale vegetale e grasso in eccesso.
Fare attenzione in caso di attrezzi multilama, in quanto la rotazione di un elemento di taglio può causare la rotazione delle altre lame.
Prestare attenzione quando si regola l'attrezzo per evitare che le dita si trovino tra le lame in movimento e le parti fisse dell'at-

trezzo.
Lasciare sempre raffreddare l'attrezzo prima del successivo avviamento, dello stoccaggio in un luogo chiuso.
Prestare attenzione quando si manipolano le lame, anche se l'azionamento è spento, in quanto le lame possono ancora ruotare. Prima di procedere attendere sempre che le lame siano completamente ferme.
Per motivi di sicurezza sostituire le parti usurate o danneggiate. Utilizzare solo ricambi e attrezzature originali.
Se il carburante deve essere scaricato dal serbatoio, questa operazione deve essere fatta all'aperto.

Rischio legato al rumore e alle vibrazioni
L'attrezzo è stato progettato per ridurre al minimo il rischio di esposizione a rumore e vibrazioni. Tuttavia, non è possibile eliminare completamente questi pericoli. Inoltre, anche le persone presenti nella zona di lavoro dell'attrezzo sono esposte ai rischi legati al rumore.
Tuttavia, il pericolo associato ai suddetti rischi può essere ridotto se si rispettano le seguenti raccomandazioni:
- il prodotto deve essere utilizzato conformemente all'uso previsto descritto nel manuale,
- assicurarsi che l'attrezzo sia in buone condizioni e sia sottoposto a una manutenzione regolare,
- utilizzare utensili da taglio adeguati e ben affilati,
- afferrare saldamente l'impugnatura del prodotto,
- programmare il lavoro in modo da poter fare pause frequenti.

Rischio residuo
Anche se durante il lavoro vengono seguite tutte le precauzioni di sicurezza, esiste comunque un potenziale rischio di lesioni. A causa della struttura del prodotto, sussistono sempre i seguenti rischi:
lesioni legate alle vibrazioni causate da un utilizzo prolungato dell'attrezzo, da un utilizzo improprio dell'attrezzo o dall'utilizzo dell'attrezzo sottoposto a una manutenzione scorretta.
lesioni causate da un impatto inatteso da oggetti nascosti ed espulsi.

USO DEL PRODOTTO

Preparazione per l'assemblaggio
Disimballare il prodotto, rimuovendo completamente tutti gli elementi dell'imballo. Si consiglia di conservare l'imballo che può risultare utile durante il trasporto o lo stoccaggio del prodotto.
Controllare se nessuna delle parti del prodotto sia stata danneggiata durante il trasporto, qualunque danno rilevato, ad esempio frattura o deformazione, esclude il prodotto dall'ulteriore utilizzo fino a quando le parti danneggiate non sono state riparate o sostituite.
Si consiglia di posizionare tutte le parti su una superficie piatta, solida e pulita.
Durante l'assemblaggio utilizzare i dispositivi di protezione individuale quali guanti, occhiali e indumenti protettivi.

Assemblaggio dell'attrezzo
In primo luogo, occorre fissare il limitatore di profondità del solco. Far scorrere il fermo nel foro sul retro della base della motozappa e fissarlo in posizione con il bullone e il dado (II). Fissare l'attacco dell'impugnatura (III) sulla staffa della motozappa con la vite di fissaggio. Far scorrere le impugnature della barra nell'attacco della staffa e fissarle alla staffa con le viti di fissaggio (IV). Fissare la leva dell'acceleratore all'impugnatura destra dell'attrezzo con un bullone e un dado di fissaggio (V). Posizionare l'attacco della corda della leva di azionamento delle lame nel supporto situato sull'impugnatura sinistra, quindi fissarlo in posizione stringendo i dadi di fissaggio (VI). Inserire l'estremità della corda nel foro situato nella leva di azionamento delle lame, quindi fissare la leva all'impugnatura con una vite e un dado di fissaggio (VII). Le protezioni delle corde di entrambe le leve devono essere fissate alle impugnature con le clip. Assicurarsi che le corde non siano piegate. L'angolo di inclinazione della staffa può essere leggermente regolato. A tal fine, allentare leggermente tutte le viti, impostare l'angolo di inclinazione e serrare tutte le viti (VIII). Si raccomanda di regolare l'angolo di inclinazione della staffa dopo aver montato correttamente le impugnature, in modo che possano essere tenute il più comodamente possibile. Posizionare un set di lame sull'asse delle lame e fissarle all'asse con una coppiglia (IX), quindi fissare un altro set di lame nello stesso modo. Durante l'installazione, prestare attenzione alla marcatura presente all'interno delle lame. La marcatura indica il lato di installazione dalla posizione dell'operatore. Le lame contrassegnate con "L" devono essere installate sul lato sinistro dell'attrezzo, mentre quelle contrassegnate con "R" devono essere installate sul lato destro dell'attrezzo. Installare le lame su entrambi i lati della motozappa e fissare tutte le coppiglie delle lame con un fermo. Installare le protezioni supplementari per le lame su entrambi i lati della motozappa utilizzando le viti di fissaggio (X). La motozappa correttamente assemblata dovrebbe presentarsi come in figura (I).

Preparazione per l'utilizzo
Prima di iniziare il lavoro, verificare che l'attrezzo non sia danneggiato, che sia correttamente assemblato e che tutti i componenti di sicurezza siano correttamente fissati ed efficienti. Se l'attrezzo risulta incompleto o danneggiato, è vietato proseguire il lavoro!
ATTENZIONE! Nel motore è stata versata solo la quantità di olio necessaria per la manutenzione del motore. Prima della prima messa in funzione, l'olio deve essere rabboccato fino al livello richiesto.
L'attrezzo viene fornito con una piccola quantità di olio nel motore per proteggerlo durante il trasporto e lo stoccaggio. Preparare

l'olio per motori a quattro tempi con classe di viscosità SAE 15W40.
Prima di rabboccare l'olio, posizionare l'attrezzo su una superficie piana, quindi svitare il coperchio del serbatoio dell'olio ed asciugare l'asta di livello dell'olio fissata ad esso. Riempire il serbatoio con olio. Durante il riempimento, si consiglia di utilizzare un imbuto o un tappo versatore per evitare fuoriuscite di olio. In caso di fuoriuscita di olio, pulire i residui dell'olio prima di avviare il motore. Verificare che il livello dell'olio sia corretto. A tale scopo, inserire l'asta di livello dell'olio nel foro di riempimento e avvitare il coperchio del serbatoio. Quindi svitare il coperchio e controllare il livello dell'olio sull'asta (XI). Il livello dell'olio deve essere compreso tra il livello massimo e quello minimo indicato sull'asta (XI). Dopo essersi assicurati che il livello dell'olio sia corretto, chiudere il foro di riempimento con il coperchio.
Attenzione! Controllare il livello dell'olio prima di iniziare qualsiasi lavorazione.
Dopo aver rabboccato l'olio, fare rifornimento. Deve essere usata benzina senza piombo con numero di ottano superiore a 95. Per effettuare il rifornimento, svitare il coperchio del serbatoio di carburante (XVII) e riempire il serbatoio. Durante il rifornimento, si raccomanda di utilizzare un tappo versatore o un imbuto per ridurre il rischio di schizzi di carburante. In caso di schizzi di carburante, pulire accuratamente i suoi residui. Far evaporare completamente i fumi e avviare l'attrezzo in un luogo diverso dal luogo di riempimento del carburante. Dopo aver riempito il serbatoio del carburante, chiudere il foro di riempimento con il coperchio.

Predisposizione della zona di lavoro
La motozappa viene utilizzata solo per la coltivazione del terreno. Il suolo non può essere troppo duro. Se il suolo è troppo duro o asciutto, idratarlo prima di iniziare i lavori e attendere che l'acqua penetri nel suolo.
È vietato lavorare su terreni duri, come calcestruzzo o legno.
Prima di iniziare i lavori, rimuovere tutte le pietre visibili, le radici, i fili, i giocattoli e gli altri ostacoli che potrebbero danneggiare le lame della motozappa. È necessario prestare particolare attenzione ai cavi elettrici per evitare che si trovino nell'area di lavoro. La presenza di cavi elettrici nell'area di lavoro può provocare scosse elettriche o perfino la morte a seguito del contatto con le lame dell'attrezzo.
Si deve tener presente che i cavi elettrici possono essere nascosti sottoterra.
La motozappa funziona correttamente solo quando viene spinta in avanti. Evitare di andare indietro con l'attrezzo.

Avvio e arresto dell'attrezzo
Attenzione – Non toccare le lame rotanti!

Posizionare la motozappa nel luogo di lavoro. La motozappa può essere avviata solo quando è in posizione verticale.
Se la motozappa è dotata di una ruota ausiliaria, questa deve essere spostata nella posizione superiore. Per fare ciò, tirare la ruota verso il basso in modo che il perno esca dalla fessura, ruotare la ruota insieme alla staffa e assicurarsi che il perno sia infilato nella fessura. La ruota così fissata non cambierà automaticamente la sua posizione.

Attenzione! La posizione della ruota può essere modificata solo a motore spento.
Impostare il limitatore di profondità del solco in una delle posizioni disponibili.
Attenzione! La posizione del limitatore può essere modificata solo a motore spento.
Assicurarsi che la leva di azionamento delle lame sia in posizione superiore. Solo con questa posizione della leva, le lame non ruoteranno immediatamente dopo l'avviamento del motore. Premere tre volte la pompa del carburante (XII). Spingere la leva dell'acceleratore completamente in avanti (XIII) in modo che si trovi in posizione START. Afferrare l'impugnatura con una mano e con l'altra afferrare la maniglia della corda di avviamento. Tirare la corda di avviamento alcune volte in modo continuo finché non si avverta la resistenza causata dalla compressione del motore, quindi tirarla con forza e in modo deciso (XIV). Dopo alcuni tiri, il motore dovrebbe avviarsi. Una volta avviato il motore, tenere sempre l'impugnatura della corda di avviamento con la mano, ma spostarla in posizione inferiore.
Dopo aver avviato il motore, impostare la leva dell'acceleratore in posizione di lavoro, tra i simboli della lepre per una rotazione più veloce e della tartaruga per una rotazione più lenta. Spostando la leva nella posizione contrassegnata con O, si arresta il motore.
Attenzione! Se si avvia un motore caldo, è possibile farlo impostando la leva in una delle posizioni di lavoro.
Afferrare entrambe le impugnature, tirare la leva di azionamento delle lame verso le impugnature e tenerla in questa posizione. La leva è dotata di un blocco, che ne impedisce la pressione accidentale. Prima di premere la leva spostare il blocco (XV). La leva non può essere bloccata nella posizione inferiore. Deve essere tenuta sempre in posizione durante il funzionamento.
Attenzione! È vietato bloccare la leva di azionamento delle lame nella posizione inferiore. In questo caso, le lame saranno avviate all'avvio del motore, con conseguenti lesioni gravi o addirittura la morte.

L'arresto dell'attrezzo deve essere eseguito in modo seguente. Fermarsi in un posto. Rilasciare la pressione sulla leva di azionamento delle lame e farla tornare nella posizione superiore. Controllare che le lame siano ferme. Spostare la leva dell'acceleratore nella posizione O per fermare il motore (XVI).
Attenzione! Il motore e il sistema di scarico si riscaldano durante il funzionamento. Fare attenzione a non scottarsi.
Spostare la ruota di trasporto nella posizione inferiore e impostare il limitatore di profondità del solco nella posizione più bassa. Appoggiando l'attrezzo sulla ruota e sollevandolo in modo che le lame non entrino in contatto con il suolo, trasportare l'attrezzo nel luogo di manutenzione.

Rifornimento

Il carburante è altamente infiammabile! È necessario osservare tutte le precauzioni di sicurezza relative alla manipolazione del carburante. Non riempire il serbatoio del carburante mentre l'attrezzo è in funzione. Non fare rifornimento in prossimità di fiamme libere. Non è consentito fumare nell'area di rifornimento. Non spargere il carburante. In caso di fuoriuscita di carburante, asciugare accuratamente il carburante versato prima di avviare l'attrezzo. Serrare saldamente il tappo del serbatoio del carburante. Conservare il carburante in contenitori ben chiusi e approvati, lontano da fonti di calore e dalla portata dei bambini.

Arrestare il motore seguendo la procedura descritta sopra.

Lasciare raffreddare il motore.

Deve essere usata benzina senza piombo con numero di ottano superiore a 95. Per effettuare il rifornimento, svitare il coperchio del serbatoio di carburante (XVII) e riempire il serbatoio. Durante il rifornimento, si raccomanda di utilizzare un tappo versatore o un imbuto per ridurre il rischio di schizzi di carburante. In caso di schizzi di carburante, pulire accuratamente i suoi residui. Far evaporare completamente i fumi e avviare l'attrezzo in un luogo diverso dal luogo di riempimento del carburante. Dopo aver riempito il serbatoio del carburante, chiudere il foro di riempimento con il coperchio.

Riavviare il motore seguendo la procedura descritta nella sezione *"Avviamento e arresto dell'attrezzo"*.

Lavorare con la motozappa

Quando si lavora, bisogna essere preparati a situazioni impreviste. Le lame possono colpire una pietra, una radice o un altro ostacolo prima invisibile. In questo caso spegnere immediatamente l'attrezzo, attendere che si raffreddi e procedere all'ispezione. Se viene rilevato un danno, è vietato continuare a lavorare.

Non esercitare una pressione eccessiva sulla motozappa. La profondità di lavoro delle lame non deve superare 3-4 centimetri.

Fare le pause regolari durante il lavoro al fine di evitare la stanchezza e l'affaticamento. Questo permette un migliore controllo del prodotto e riduce il rischio di infortunio.

Attenzione! Spingere sempre la motozappa mentre si lavora, non tirarla mai verso di sé stessi. Tirando l'attrezzo l'operatore si muove all'indietro, il che significa che non controlla la zona dietro di sé.

Spingere la motozappa lentamente, camminare sempre, non correre mai. Questo assicura il migliore controllo dell'attrezzo e ridurrà il tempo di risposta agli eventi imprevisti.

Durante il lavoro spostarsi tra le file (XVIII). Mantenere le file di pari larghezza, leggermente sovrapposte per non omettere alcun punto. Prestare particolare attenzione durante il cambio della direzione.

Attenzione! Se durante il lavoro l'attrezzo viene urtato da un oggetto estraneo, spegnere immediatamente l'attrezzo, aspettare affinché le lame si fermino e attendere che l'attrezzo sia raffreddato. Poi verificare se la motozappa non è stata danneggiata. Se vengono rilevati danni, è vietato continuare a lavorare prima di rimuoverli. Le eccessive vibrazioni durante il funzionamento possono essere causate dal danneggiamento dell'attrezzo. Interrompere il lavoro, attendere che le lame e il motore siano fermi. Quindi lasciare raffreddare l'attrezzo, scollegare la candela di accensione e controllare il prodotto.

MANUTENZIONE DEL PRODOTTO

Durante il periodo di garanzia, l'utente non è autorizzato a smontare l'attrezzo né a sostituire altri componenti o elementi diversi da quelli elencati di seguito, in quanto ciò comporta la perdita dei diritti di garanzia. Eventuali irregolarità riscontrate durante l'ispezione o il funzionamento segnalano la necessità di far riparare l'attrezzo in un punto di assistenza.

Al termine dei lavori, l'involucro, le fessure di ventilazione, gli interruttori, l'impugnatura supplementare e le protezioni devono essere puliti, ad esempio con un getto d'aria (a una pressione non superiore a 0,3 MPa), una spazzola o un panno asciutto senza l'uso di prodotti chimici o di liquidi per la pulizia. Pulire gli attrezzi e i portautensili con un panno asciutto e pulito.

Riesami periodici

Eseguire le ispezioni e la manutenzione periodica dei componenti dell'attrezzo elencati di seguito.

ATTENZIONE! Tutte le operazioni di manutenzione devono essere eseguite a macchina spenta e non funzionante. Dopo aver spento il motore, lasciare raffreddare completamente il motore e i componenti dell'attrezzo, quindi scollegare il cavo della candela di accensione.

ATTENZIONE! Se qualche intervento di manutenzione non è descritto di seguito, ciò significa che per effettuare tale intervento l'attrezzo deve essere portato in un centro di assistenza autorizzato.

ATTENZIONE! Se per la pulizia si usa un solvente, evitare il contatto del solvente con la pelle e con gli occhi. Utilizzare i dispositivi di protezione individuale.

Manutenzione generale

Il prodotto non può essere pulito con un getto d'acqua o immergendolo in acqua.

Controllare lo stato di usura e la presenza di eventuali danni della lama. Qualora si notino l'eccessiva usura o il danneggiamento, sostituire la lama con una nuova. Durante il funzionamento le lame perderanno la vernice, è un fenomeno normale e non indica che le lame sono danneggiate. Tuttavia, la mancanza di verniciatura rende le lame più soggette alla corrosione. Pertanto, ogni

volta dopo la pulizia, devono essere coperti con uno strato sottile di agente anticorrosivo o di un leggero olio per macchine. Prima di iniziare il lavoro, le lame devono essere pulite dai residui di qualsiasi agente per evitare che penetrino nel suolo.
Sostituire sempre le lame con ricambi originali, identici a quelli montati nell'attrezzo in fabbrica. Soltanto l'utilizzo dei ricambi originali permette di mantenere la sicurezza del prodotto. La lama deve essere sostituita da un utente esperto. In caso di dubbi, contattare un centro di assistenza autorizzato del produttore.
Sostituire le lame ogni due anni oppure ogni 50 ore di lavoro.
Controllo del livello dell'olio motore
Svitare il bocchettone di riempimento e rimuovere l'indicatore di livello dell'olio (XI).
Pulire e asciugare l'indicatore con un panno pulito.
Inserire l'indicatore nel bocchettone, ma non girarlo. Quindi rimuoverlo e osservare il livello dell'olio indicato.
Se il livello indicato è troppo basso, l'olio deve essere rabboccato fino al livello superiore dell'indicatore (riquadro tratteggiato).
Avvitare l'indicatore nel bocchettone di riempimento olio.

Sostituzione dell'olio motore
L'olio del motore deve essere sostituito dopo le prime 2-4 ore di funzionamento. Ogni successivo cambio dell'olio deve essere effettuato ogni 25 ore di funzionamento.
Prestare attenzione durante la sostituzione dell'olio. Non appena il motore si spegne, l'olio è caldo e può causare ustioni. Il serbatoio dell'olio non ha un foro di scarico. L'olio usato deve essere estratto con un aspiratore progettato per questo scopo, secondo le raccomandazioni del produttore dell'aspiratore.
Una volta completata l'estrazione, i residui di olio devono essere asciugati.
Rabboccare l'olio seguendo la procedura descritta nel punto: "Preparazione per l'utilizzo".
Attenzione! Smaltire l'olio motore usurato in conformità con le normative locali. È vietato gettare l'olio motore nelle fognature.

Manutenzione del filtro dell'aria (XIX) – ogni 25 ore di funzionamento
Attenzione! Non utilizzare l'attrezzo senza il filtro dell'aria correttamente installato o con un filtro difettoso. Altrimenti il motore a combustione può aspirare le impurità che normalmente si depositano sul filtro. Le impurità possono causare malfunzionamenti o addirittura danni all'attrezzo.
Sbloccare le alette di fissaggio e aprire l'alloggiamento del filtro. Rimuovere il filtro e sostituirlo con uno nuovo. È possibile utilizzare un filtro di tipo T327 con codice YT-855492. Installare il filtro in posizione e chiudere il suo coperchio. Assicurarsi che l'alloggiamento del filtro sia ben chiuso e che tutte le alette dell'alloggiamento siano in posizione.

Manutenzione della candela di accensione (XX) – ogni 100 ore di funzionamento
Scollegare il cavo dalla candela. Rimuovere la candela di accensione con la chiave per candele. Con una spazzola metallica eliminare dagli elettrodi i depositi carboniosi (la cosiddetta fuliggine). Controllare la distanza tra gli elettrodi: dovrebbe essere da 0,7 mm a 0,8 mm.
Se si rilevano elettrodi bruciati o l'involucro in ceramica rotto, sostituire la candela con una nuova. È possibile utilizzare la candela di accensione di tipo F7RTC con il codice YT-855487.
Avvitare la candela. Collegare il cavo alla candela.

STOCCAGGIO E TRASPORTO DEL PRODOTTO

Attenzione! Svuotare sempre il serbatoio di carburante prima del stoccaggio o trasporto.
Collocare un recipiente di capacità superiore a quella del serbatoio del carburante sotto il foro di scarico.
Svitare con una chiave la valvola di scarico del carburante (XXI). Dopo aver svuotato l'attrezzo dal carburante, chiudere la valvola di scarico del carburante.
Pulirlo seguendo le indicazioni del manuale d'uso.

Stoccare il prodotto in un luogo buio, asciutto, libero da brina e ben ventilato. Il luogo di stoccaggio dovrebbe proteggere l'attrezzo dall'accesso dei bambini. Stoccare il prodotto a una temperatura compresa tra 10 e 30 gradi C. Si raccomanda di conservare il prodotto nel suo imballo originale o in un altro imballo che lo protegga dalla polvere. Il prodotto può essere riposto in posizione verticale.

Trasportare il prodotto afferrandolo alle impugnature. Trasportarlo in posizione tale che le lame non entrino in contatto con il suolo. Durante il trasporto proteggere il prodotto da urti e forti vibrazioni. Per il trasporto proteggere il prodotto contro lo scivolamento o il ribaltamento.

PRODUCTKENMERKEN

De tuinfrees is ontworpen voor het losmaken en het bewerken van kleine stukken grond. Het vergemakkelijkt de grondbewerking in tuinen en op percelen aanzienlijk. De grondbewerking vindt plaats met behulp van roterende messen. Het is onaanvaardbaar om de tuinfrees te gebruiken voor het bewerken van grotere stukken grond. De juiste, betrouwbare en veilige werking van de tuinfrees hangt af van de juiste bediening, daarom:

Lees voordat u met het gereedschap gaat werken de volledige handleiding door en bewaar deze.

De leverancier is niet verantwoordelijk voor schade of letsel als gevolg van verkeerd gebruik van de tuinfrees, het niet naleven van de veiligheidsvoorschriften en de aanbevelingen in deze handleiding. Als de tuinfrees verkeerd of oneigenlijk wordt gebruikt, vervallen ook de garantie- en garantierechten van de gebruiker.

UITRUSTING

De tuinfrees wordt compleet verkocht en moet voor gebruik eerst nog gemonteerd worden.

TECHNISCHE GEGEVENS

Parameter	Meeteenheid	Waarde
Catalogusnummer		YT-85590
Gewicht	[kg]	33,5
Type brandstof		Loodvrije benzine E10
Type olie		SAE 15W-40
Inhoud brandstoftank	[l]	0,9
Inhoud olietank	[l]	0,5
Werkbreedte	[mm]	360 / 600
Max. werkdiepte	[mm]	260
aantal cilinders		1
aantal takten		4
koeling		Met lucht
Type bougie		F7RTC
Type luchtfilter		T327
Verplaatsingscapaciteit van de motor	[cm^3]	166
Motorvermogen	[kW]	2,9
Maximumtoerental van de motor	[min^{-1}]	3000
Halas		
geluidsdruk	[dB (A)]	90,2 ± 2,15
vermogen L_{WA}	[dB (A)]	93 ± 1,5
Trillingsniveau (linker / rechter handgreep)	[m/s^2]	4,1 ± 1,5 / 5,2 ± 1,5

VEILIGHEIDSINSTRUCTIES

BELANGRIJK!
VÓÓR HET GEBRUIK ZORGVULDIG LEZEN
VERLOF VOOR TOEKOMSTIG GEBRUIK

INSTRUCTIES

Lees de instructies aandachtig door. Maak uzelf vertrouwd met de besturingssystemen en het juiste gebruik van de machine. Als u de machine aan een andere persoon wilt doorgeven, moet u altijd de gebruiksaanwijzing aan de machine bevestigen. Het apparaat moet altijd worden gebruikt in overeenstemming met de instructies in de gebruiksaanwijzing.
Laat kinderen of personen die niet bekend zijn met de bedieningsinstructies van de machine de machine nooit bedienen. Nationale voorschriften kunnen de exacte leeftijd van de bediener specificeren.
Werk nooit terwijl anderen, vooral kinderen of huisdieren, in de buurt zijn. Wijs voor aanvang van de werkzaamheden een veiligheidszone aan waarin omstanders en huisdieren niet zijn toegestaan.
Denk eraan, dat de operator verantwoordelijk is voor ongevallen of gevaren voor andere personen of omgeving.

Voorbereiding

Draag altijd stevige schoenen en lange broeken tijdens het werken. Gebruik de machine niet met blote voeten of blote voeten sandalen. Vermijd beschadigde kleding die te los zit of die hangende riemen of linten heeft. Losse kledingstukken kunnen worden

opgevangen door bewegende delen van de machine, wat verwondingen kan veroorzaken.
Inspecteer grondig het gebied waar de machine zal werken en verwijder alle voorwerpen die in de machine kunnen binnendringen. Gevangen voorwerpen kunnen schade aan de machine veroorzaken, ze kunnen ook met hoge snelheid worden weggegooid, wat een bedreiging vormt voor de gebruiker en het milieu.
WAARSCHUWING - Benzine is ontvlambaar:
- sla brandstof op in daartoe bestemde recipiënten,
- alleen buiten tanken en niet roken tijdens het tanken,
- bijtanken voordat u de motor start. Verwijder nooit het deksel van de brandstoftank en voeg nooit brandstof toe als de motor draait of heet is,
- als er benzine gemorst wordt, probeer dan niet de motor te starten, verplaats de machine gewoon weg van het gemorste gebied en vermijd het creëren van ontstekingsbronnen totdat de benzinedampen verdwijnen,
- de brandstoftank en het tankdeksel veilig vervangen.

Vervang de beschadigde geluiddemper. Werken met een beschadigde geluiddemper is niet alleen luidruchtiger, maar kan brand, brandwonden en uitlaatgasvergiftiging veroorzaken.
Controleer vóór gebruik altijd de messen, bouten en uitrusting van de messenset op slijtage of beschadiging. Vervang versleten of beschadigde onderdelen in de kits om het evenwicht te bewaren. Vervang beschadigde of onleesbare platen.

Gebruik
Gebruik de motor niet in een besloten ruimte waar zich gevaarlijke koolmonoxide (koolmonoxide) dampen kunnen ophopen.
Werk alleen bij daglicht of bij goede kunstverlichting. Onjuiste verlichting van de werkplek kan ongelukken veroorzaken.
Zorg er altijd voor dat uw voeten stevig op een helling staan.
Loop, nooit rennen.
Werk in de lengte van hellingen, nooit omhoog of omlaag. De beheersing van de machine zal veel eenvoudiger worden.
Wees uiterst voorzichtig wanneer u van richting verandert op een helling.
Werk niet op te steile hellingen.
Let vooral op bij het achteruitrijden of het naar u toe trekken van de machine.
Verander de instellingen van de motorbesturing niet en overschrijd het maximale motortoerental niet.
Schakel de aandrijving van de snij-elementen uit als de machine gekanteld moet worden wanneer het op andere oppervlakken dan de werkplek wordt verplaatst en wanneer het van en naar de werkplek wordt vervoerd.
Gebruik de machine niet met beschadigde afdekkingen of behuizingen en zonder een veiligheidsvoorziening, bijv. ingesloten afdekkingen.
Schakel de motor zorgvuldig in volgens de instructies en zorg ervoor dat de voeten uit de buurt van het snij-element zijn.
Kantel de machine niet bij het starten van de motor, behalve wanneer deze tijdens het starten gekanteld moet worden. Kantel in dit geval niet meer dan nodig is en til alleen het deel op dat uit de buurt van de bediener is.
Houd uw hand en voeten uit de buurt van draaiende delen.
Verplaats de machine niet terwijl de motor draait.
Stop de motor en zorg ervoor dat alle bewegende delen stilstaan:
Stop de machine en zorg ervoor dat alle bewegende delen stilstaan:
- elke keer als u de machine verlaat,
- alvorens bij te tanken,
- alvorens de machine te controleren, te reinigen of te repareren,
- na geraakt te zijn door een vreemd voorwerp. Controleer of de machine niet beschadigd is en repareer het indien nodig voordat u de machine opnieuw opstart en gebruikt.

Als de machine te veel gaat trillen (onmiddellijk controleren)
- controleer op beschadigingen,
- beschadigde onderdelen te vervangen of te repareren,
- controleer en draai losse onderdelen vast.

Onderhoud en opslag
Houd alle moeren, bouten en schroeven in goede staat om ervoor te zorgen dat de machine veilig werkt.
Bewaar de machine nooit met benzine in de tank in een gebouw waar dampen open vuur of vonken kunnen bereiken.
Laat de motor afkoelen vóór de opslag.
Houd de motor, de uitlaatdemper en de brandstofopslagruimte vrij van plantaardig materiaal en overmatig vet om het risico op brand te verminderen.
In het geval van apparaten met meerdere messen, wees voorzichtig, omdat rotatie van een snij-element rotatie van andere messen kan veroorzaken.
Wees voorzichtig bij het afstellen van de machine om te voorkomen dat vingers tussen bewegende messen en vaste delen van de machine komen.
Laat de machine altijd afkoelen voor de volgende keer opstarten en berg haar op in een gesloten compartiment.
Wees voorzichtig bij het bedienen van de messen, ook al is de aandrijving uitgeschakeld, omdat de messen nog kunnen draaien.
Wacht altijd tot de messen volledig zijn gestopt voordat u verder gaat.

Vervang versleten of beschadigde onderdelen voor de veiligheid. Gebruik alleen originele reserveonderdelen en uitrusting.
Als de brandstof uit de tank moet worden afgevoerd, moet dit buiten gebeuren.

Risico's in verband met geluid en trillingen
Het apparaat is ontworpen om het risico van blootstelling aan lawaai en trillingen tot een minimum te beperken. Het is echter niet mogelijk om deze bedreigingen volledig weg te nemen. Daarnaast worden mensen in de werkomgeving ook blootgesteld aan geluidsrisico 's.
De risico's verbonden aan de bovengenoemde risico' s kunnen echter worden verminderd door de volgende richtlijnen te volgen:
- het product moet worden gebruikt in overeenstemming met het beoogde gebruik zoals beschreven in de handleiding,
- zorg ervoor dat de machine in goede staat is en regelmatig wordt onderhouden,
- gebruik geschikt en goed geslepen snijgereedschap,
- gebruik een stevige greep op het handvat van het product,
- plan de werkzaamheden zodat frequente pauzes kunnen worden genomen.

Restrisico
Zelfs als alle veiligheidsmaatregelen tijdens het werk worden gevolgd, is er nog steeds een potentieel risico op letsel. Door het ontwerp van het product blijven de volgende risico 's bestaan.
Trillingsgerelateerd letsel veroorzaakt door langdurige werking, onjuiste werking of onjuist onderhouden werking.
Letsels veroorzaakt door een onverwachte impact van verborgen, uitgeworpen voorwerpen.

BEDIENING VAN HET PRODUCT

Voorbereiding voor de montage
Het product moet uit de verpakking worden gehaald en alle verpakkingsonderdelen moeten worden verwijderd. Het wordt aanbevolen om verpakkingen te bewaren die nuttig kunnen zijn tijdens het transport of de opslag van het product.
Controleer of geen enkel onderdeel van het product tijdens het transport is beschadigd, eventuele geconstateerde beschadigingen, zoals scheuren of vervormingen, zullen het product diskwalificeren voor verder gebruik totdat het is gerepareerd of beschadigde onderdelen zijn vervangen.
Het is aan te bevelen om alle onderdelen op een vlakke, harde en schone ondergrond te plaatsen.
Gebruik tijdens de installatie persoonlijke beschermingsmiddelen zoals veiligheidshandschoenen, oogbescherming en beschermende kleding.

Montage van de machine
Monteer eerst de gleufdieptestop. Steek de dieptebegrenzer in het gat aan de achterkant van de basis van de tuinfrees en zet hem vast met de bout en moer (II). Bevestig de handgreepbevestiging (III) met de bevestigingsschroef aan de beugel van de tuinfrees. Schuif de handgrepen van de tuinfrees in de bevestiging op de beugel en bevestig vervolgens aan de beugel met de bevestigingsschroeven (IV). Bevestig de gashendel aan de rechterhandgreep van de machine met een bout en bevestigingsmoer (V). Plaats de kabelbevestiging van de mesaandrijfhendel in de houder op de linkerhandgreep en zet deze vast door de bevestigingsmoeren (VI) vast te draaien. Steek het uiteinde van de kabel in het gat in de mesaandrijfhendel en zet de hendel vervolgens vast op het handvat met de schroef en de bevestigingsmoer (VII). De kabelafdekkingen van beide hendels moeten met clips aan de handgreep worden bevestigd. Zorg ervoor dat de kabels niet geknikt zijn. De beugel is licht verstelbaar in de hellingshoek. Om af te stellen, draait u alle schroeven iets los, stelt u vervolgens de kantelhoek in en draait u alle schroeven weer vast (VIII). Het wordt aanbevolen om de hoek van de beugel aan te passen nadat het handvat correct is geïnstalleerd, zodat het vasthouden ervan zo comfortabel mogelijk is. Plaats een set messen op de messenas en bevestig ze aan de as met een pen (IX), bevestig vervolgens een extra set messen op dezelfde manier. Let tijdens de installatie op de markering aan de binnenkant van de lamellen. De markering geeft de montagekant aan vanuit de operatorpositie. Messen met de markering 'L' moeten aan de linkerkant van de machine worden gemonteerd en messen met de markering 'R' moeten aan de rechterkant van de machine worden gemonteerd. Installeer de messen aan beide zijden van de dissel en zet vervolgens alle mespennen vast met een vergrendeling. Monteer extra mesbeschermers aan beide zijden van de tuinfrees met behulp van de bevestigingsschroeven (X). Een correct gemonteerde tuinfrees moet er uitzien als in de illustratie (I).

Voorbereiding op het werk
Voordat u met het werk begint, moet u controleren of de machine onbeschadigd is, correct gemonteerd is en of alle veiligheidsonderdelen correct bevestigd en in orde zijn. Als de tuinfrees incompleet of beschadigd blijkt te zijn, is verder werken verboden!
LET OP! Alleen de hoeveelheid olie die nodig was voor het onderhoud van de motor werd in de motor gegoten. Vóór de eerste start moet de olie worden bijgevuld tot het vereiste niveau.
Af fabriek is er slechts een kleine hoeveelheid olie in de motor om de motor te beschermen tijdens transport en opslag. Bereid olie voor viertaktmotoren in de viscositeitsklasse SAE 15W40.
Voordat u de olie bijvult, plaatst u de tuinfrees op een vlakke ondergrond, schroeft u vervolgens het deksel van het oliereservoir los en veegt u de daaraan bevestigde olieoliepeilstok droog. Het reservoir vullen met olie. Bij het vullen wordt aanbevolen een trechter of schenktuit te gebruiken om te voorkomen dat er olie gemorst wordt. Als er olie wordt gemorst, veeg dan de resterende olie af

voordat u de motor start. Controleer of het oliepeil correct is. Om dit te doen, plaatst u de oliepeilstok in het vulgat en schroeft u het deksel van de tank vast. Schroef het vervolgens los en controleer het oliepeil op de oliepeilstok. Het oliepeil moet tussen de maximale en minimale niveaus op de oliepeilstok (XI) liggen. Na het controleren of het oliepeil correct is, sluit u het vulgat met de dop.
Opgelet! Het oliepeil moet voor elk begin van de werkzaamheden worden gecontroleerd.
Na het bijvullen van de olie, benzine tanken. De brandstof moet loodvrije benzine zijn met een octaangetal van ten minste 95. Om brandstof bij te vullen, schroeft u het deksel van de brandstoftank (XVII) los en giet u brandstof in de tank. Bij het vullen van brandstof wordt het gebruik van een brandstofdispenser of trechter aanbevolen om het risico op morsen te verkleinen. Als de brandstof wordt gespat, veeg dan de rest grondig af. Laat de dampen volledig verdampen en start de tuinfrees op een andere locatie dan de locatie van het vullen van de brandstof. Sluit het vulgat met het deksel na het vullen van de brandstoftank.

De voorbereiding van de werkplek
De tuinfrees wordt alleen gebruikt voor grondbewerking. De grond mag niet te hard zijn. Als de grond te hard of te droog is, bevochtig deze dan voordat u met de werkzaamheden begint en wacht tot het water in de grond is gezogen.
Het is verboden om op harde ondergrond te werken, zoals beton of hout.
Voordat u met de werkzaamheden begint, moet u alle zichtbare stenen, wortels, draden en andere dingen die de tuinfreesmessen kunnen beschadigen, verwijderen. Er moet bijzondere aandacht worden besteed aan elektrische kabels om ervoor te zorgen dat ze niet in de werkzone terechtkomen. Het achterlaten van elektrische kabels in het werkgebied kan leiden tot elektrische schokken of zelfs de dood als gevolg van contact met de messen van de machine.
Houd er rekening mee dat onder de grond elektrische kabels verborgen kunnen zitten.
De tuinfrees werkt alleen correct als ze naar voren wordt gedreven. Vermijd achteruitrijden.

De machine starten en stoppen
Voorzichtig - Raak de draaiende messen niet aan!

Plaats de tuinfrees waar het werk begint. De tuinfrees kan alleen worden gestart als ze rechtop staat.
Als de tuinfrees is uitgerust met hulpwielen, moeten deze naar de bovenste positie worden verplaatst. Om dit te doen, trekt u het wiel naar beneden zodat de pen uit de sleuf steekt, draait u het wiel met de beugel en zorgt u ervoor dat de pen in de sleuf schuift. Een wiel dat zo is bevestigd, verandert niet automatisch van positie.

Waarschuwing! De wielpositie kan alleen worden gewijzigd wanneer de motor is uitgeschakeld.
Zet de groefdieptebegrenzer in een van de beschikbare posities.
Waarschuwing! De stoppositie kan alleen worden gewijzigd wanneer de motor is uitgeschakeld.
Zorg ervoor dat de mesaandrijfhendel in de bovenste stand staat. Alleen deze positie zorgt ervoor dat de messen niet onmiddellijk na het starten van de motor draaien. Druk driemaal op de brandstofpomp (XII). Duw de gashendels volledig naar voren (XIII) zodat ze in de START-stand staan. Pak het handvat met één hand vast en gebruik de andere hand om het handvat van de startlijn vast te pakken. Trek het starttouw een paar keer soepel aan totdat u de weerstand voelt die wordt veroorzaakt door motorcompressie en trek het vervolgens krachtig en stevig aan (XIV). Na een paar slagen moet de motor starten. Zodra de motor is gestart, mag de hendel van het startkoord niet uit de hand worden losgelaten, maar moet deze in de onderste stand worden gezet.
Zet na het starten van de motor de gashendel in de werkpositie, tussen de symbolen van de haas - snellere rotatie en de schildpad - langzamere rotatie. Door de hendel in de stand O te zetten, stopt de motor.
Opgelet! Als een warme motor wordt gestart, kan deze worden gestart door de hendel in een van de bedrijfsstanden te draaien.
Pak beide handgrepen vast, trek de mesaandrijfhendel naar de handgreep en houd hem in die positie. De hendel is uitgerust met een vergrendeling om per ongeluk indrukken te voorkomen. Verplaats de vergrendeling (XV) voordat u op de hendel drukt. De hendel kan niet worden vergrendeld in de onderste stand. Hij moet te allen tijde tijdens het gebruik worden ingedrukt gehouden.
Waarschuwing! Het is verboden de hendel van de messenaandrijving in de onderste stand te vergrendelen. In dit geval starten de messen wanneer de motor wordt gestart, met ernstig of zelfs dodelijk letsel tot gevolg.

Stop de machine als volgt. Blijf ter plaatse staan. Laat de druk op de hendel van de messenaandrijving los en laat deze terugkeren naar de bovenste positie. Controleer of de messen gestopt zijn. Zet de gashendel in stand O, waardoor de motor stopt (XVI).
Waarschuwing! De motor en het uitlaatsysteem verwarmen tijdens het gebruik. Pas op dat u zich niet verbrandt.
Verplaats het transportwiel naar de laagste stand en stel de groefdieptebegrenzer in op de laagste stand. Verplaats de machine, steunend op het wiel en opheffend zodat de messen niet in contact komen met de grond, naar de onderhoudsplaats.

Bijvullen van de brandstof
De brandstof is licht ontvlambaar! Alle veiligheidsmaatregelen met betrekking tot het omgaan met brandstof moeten in acht worden genomen. Vul de brandstoftank niet terwijl de tuinfrees in werking is. Niet tanken in de buurt van open vuur. Roken is niet toegestaan wanneer brandstof wordt bijgevuld. Mors geen brandstof. Als er brandstof is gemorst, droogt u de gemorste brandstof grondig op voordat u de tuinfrees start. Draai de tankdop stevig vast. Bewaar brandstof in goed gesloten, goedgekeurde verpakkingen, uit de buurt van warmtebronnen en buiten het bereik van kinderen.
Stop de motor volgens de hierboven beschreven procedure.
Laat de motor afkoelen.

De brandstof moet loodvrije benzine zijn met een octaangetal van ten minste 95. Om brandstof bij te vullen, schroeft u het deksel van de brandstoftank (XVII) los en giet u brandstof in de tank. Bij het vullen van brandstof wordt het gebruik van een brandstofdispenser of trechter aanbevolen om het risico op morsen te verkleinen. Als de brandstof wordt gespat, veeg dan de rest grondig af. Laat de dampen volledig verdampen en start de tuinfrees op een andere locatie dan de locatie van het vullen van de brandstof. Sluit het vulgat met het deksel na het vullen van de brandstoftank.
Start de motor opnieuw volgens de procedure onder*"Starten en stoppen van de machine".*

Werken met de tuinfrees
Bij het werken moet u voorbereid zijn op onverwachte situaties. Messen kunnen een voorheen onzichtbare steen, wortel of ander obstakel raken. Als dit gebeurt, schakel de machine dan onmiddellijk uit, laat haar afkoelen en ga dan verder met de visuele controle. In geval van de ontdekking van schade is het verboden om verder te werken.
Oefen geen overmatige druk uit op de tuinfrees. De messen mogen niet meer dan 3 tot 4 centimeter zinken.
Neem regelmatig pauzes tijdens het werk om vermoeidheid en overbelasting te voorkomen. Dit zal een betere beheersing van het product mogelijk maken en het risico op ongelukken verminderen.
Opgelet! Duw de tuinfrees altijd tijdens het werk, trek haar nooit naar u toe. Door de tuinfrees te trekken beweegt de bediener zich naar achteren, wat betekent dat hij het gebied achter hem niet controleert.
Duw de tuinfrees langzaam, altijd lopen, nooit rennen [Vlaanderen: altijd gaan, nooit lopen]. Dit geeft u een betere controle over de tuinfrees en verkort de reactietijd op onverwachte gebeurtenissen.
Beweeg tijdens het werken in rijvorm (XVIII). De rijen moeten in de breedte gelijk gehouden worden, zodat ze elkaar enigszins overlappen en er geen ruimte verloren gaat. Wees bijzonder voorzichtig bij het veranderen van richting.
Opgelet! Als een vreemd voorwerp de machine raakt tijdens het gebruik. Zet de machine onmiddellijk uit, wacht tot de bladen stilstaan en de machine is afgekoeld. Controleer dan of de tuinfrees niet beschadigd is. Als er schade wordt geconstateerd, is het verboden om door te werken voordat de schade wordt verwijderd. Overmatige trillingen tijdens het gebruik kunnen worden veroorzaakt door schade aan de tuinfrees. Stop het werk, wacht tot de messen en de motor stoppen. Laat de machine vervolgens afkoelen, koppel de bougie los en controleer het product.

PRODUCTONDERHOUD

Tijdens de garantieperiode mag de gebruiker de tuinfrees niet demonteren of onderdelen of componenten vervangen die niet hieronder zijn gespecificeerd, aangezien hierdoor de garantie vervalt. Alle onregelmatigheden die tijdens de inspectie of tijdens het gebruik worden vastgesteld, zijn een signaal voor reparatie in een servicepunt.

Na gebruik moeten het huis, de lamellen, schakelaars en de bijkomende handgreep en kap worden gereinigd, bijvoorbeeld met een stroom lucht (bij een druk van ten hoogste 0,3 MPa), een borstel of een droge doek, zonder gebruik van chemicaliën en reinigingsvloeistoffen. Reinig gereedschap en handgrepen met een droge, schone doek.

Periodieke onderhoudsbeurten
De hieronder genoemde machineonderdelen moeten periodiek worden geïnspecteerd en onderhouden.

LET OP! Al het onderhoud moet worden uitgevoerd terwijl de machine is uitgeschakeld en niet draait. Laat na het uitschakelen van de motor de motor en machineonderdelen volledig afkoelen en ontkoppel vervolgens de bougiekabel.
LET OP! Als hieronder geen servicewerkzaamheden worden beschreven. Dit betekent dat de machine voor deze handeling naar een gespecialiseerd servicecentrum moet worden gebracht.
LET OP! Vermijd contact van het oplosmiddel met de huid en de ogen wanneer voor het reinigen een oplosmiddel wordt gebruikt. Persoonlijke beschermingsmiddelen gebruiken.

Algemeen onderhoud
Het product kan niet worden gereinigd met een waterstraal of door onderdompeling in water.
Controleer op slijtage en de beschadiging van de messen. Als er sprake is van overmatige slijtage of beschadiging, vervang dan de messen door nieuwe. De messen verliezen hun laklaag tijdens het gebruik, dit is normaal en duidt niet op schade aan de messen. Gebrek aan verf maakt de messen echter gevoeliger voor corrosie. Daarom moeten ze elke keer na reiniging worden bedekt met een dunne laag anti-corrosiemiddel of een dunne laag lichte machineolie. Voordat met de werkzaamheden wordt begonnen, moeten de messen worden gereinigd van resten van het middel, om te voorkomen dat het de grond binnendringt.
Vervang de messen altijd door de originele messen, identiek aan de messen die in de fabriek op de tuinfrees worden gemonteerd. Alleen het gebruik van originele reserveonderdelen kan de veiligheid van het product waarborgen. Het mes moet worden vervangen door een ervaren gebruiker. Neem in dit geval contact op met een geautoriseerde service van de fabrikant.
De messen moeten om de twee jaar of om de 50 uur worden vervangen.
Motoroliepeil controleren
Schroef de vulopening los en verwijder de oliepeilindicator (XI).
Reinig en droog de indicator met een schone doek.
Steek de indicator in het vulgat, maar draai hem niet. Verwijder vervolgens de olie en controleer het aangegeven oliepeil.

Als het aangegeven peil te laag is, moet de olie worden bijgevuld tot het bovenste peil van de indicator (stippellijn).
Schroef de indicator in de olievulopening.

Motorolie verversen
De motorolie moet na de eerste 2 tot 4 bedrijfsuren worden ververst. Elke volgende olieverversing moet om de 25 bedrijfsuren worden uitgevoerd.
Bij het verversen van de olie moet voorzichtig te werk worden gegaan. Meteen nadat de motor stopt, is de olie heet en kan ze brandwonden veroorzaken. De olietank heeft geen afvoergat. De gebruikte olie moet worden geëxtraheerd met een extractor die voor dit doel is ontworpen, volgens de aanbevelingen van de fabrikant van de extractor.
Als de extractie voltooid is, moet u de olieresten droogvegen.
Vul bij met olie volgens de procedure beschreven in het punt: “Voorbereiding op het werk”
Opgelet! Gebruikte motorolie moet volgens de geldende lokale voorschriften worden afgevoerd. Het is verboden motorolie in het riool te gieten.

Onderhoud van het luchtfilter (XIX) - elke 25 bedrijfsuren
Opgelet! Gebruik de machine niet zonder een correct geïnstalleerd luchtfilter of met een defect luchtfilter. Anders kan de verbrandingsmotor onzuiverheden opzuigen die normaal door het filter worden tegengehouden. Onzuiverheden kunnen leiden tot motorstoringen en zelfs motorschade.
Ontgrendel de bevestigingsnokken en open de filterbehuizing. Verwijder het filter en vervang het door een nieuwe. Het is mogelijk om een filter van het type T327 te gebruiken met onderdeelnummer YT-855492. Plaats het filter op zijn plaats en sluit het filterdeksel. Zorg ervoor dat de filterbehuizing goed gesloten is en dat alle bevestigingsogen op hun plaats zitten.

Onderhoud bougie (XX) - elke 100 bedrijfsuren
Koppel de kabel los van de bougie. Draai de bougie los met de bougiesleutel. Gebruik een draadborstel om de elektroden te reinigen van koolstofafzettingen. Controleer de afstand tussen de elektroden, deze dient tussen 0,7 mm en 0,8 mm te bedragen. Als de verbrande elektroden of de keramische behuizing gebroken is, vervang dan de bougie door een nieuwe. Het is mogelijk om bougie type F7RTC te gebruiken met onderdeelnummer YT-855487.
Schroef de bougie erin. Sluit de kabel aan op de bougie.

OPSLAG EN TRANSPORT VAN HET PRODUCT

Opgelet! Maak de brandstoftank altijd leeg alvorens deze op te bergen of te vervoeren.
Plaats een vat met een grotere inhoud dan de brandstoftank onder de aftapopening.
Gebruik een sleutel om de brandstofaftapklep (XXI) los te draaien. Nadat u de brandstof uit de machine hebt laten lopen, draait u de brandstofaftapklep dicht.
Reinig volgens de instructies.

Bewaren in donkere, droge, vorstvrije en goed geventileerde ruimtes. De opslagruimte moet beveiligd zijn tegen toegang door kinderen. Het product moet worden bewaard bij een temperatuur tussen 10 en 30 graden Celsius. Het wordt aanbevolen om het product op te slaan in de originele verpakking of in een andere verpakking die het beschermt tegen stof. Het product moet rechtopstaand worden opgeslagen.

Transporteer het product door het aan de handgrepen te dragen. Vervoer in een zodanige positie dat de messen niet in contact komen met de grond. Bescherm het product tegen stoten en sterke trillingen tijdens het transport. Beveilig het product tegen uitglijden of kantelen tijdens het transport.

ΧΑΡΑΚΤΗΡΙΣΤΙΚΑ ΠΡΟΪΟΝΤΟΣ

Το σκαπτικό βενζίνης προορίζεται για το σκάλισμα και την καλλιέργεια μικρών επιφανειών του εδάφους. Διευκολύνει σημαντικά την καλλιέργεια γης σε κήπους και μποστάνια. Η καλλιέργεια του εδάφους γίνεται με περιστρεφόμενες λεπίδες. Δεν επιτρέπεται η χρήση του ηλεκτρικού σκαπτικού για την καλλιέργεια μεγαλύτερων επιφανειών του εδάφους. Η κατάλληλη, αξιόπιστη και ασφαλής λειτουργία του μηχανήματος εξαρτάται από την κατάλληλη χρήση της, γι' αυτό:

Πριν ξεκινήσετε να χρησιμοποιείτε το εργαλείο, πρέπει να διαβάσετε όλες τις οδηγίες χρήσης και να τις φυλάξετε.

Για όλες τις βλάβες που έχουν δημιουργηθεί λόγω χρήσης της μηχανής για σκοπούς άλλους από τον προορισμό του, της μη τήρησης των κανόνων ασφαλείας και των συστάσεων που αναφέρονται στις παρούσες οδηγίες χρήσης, ο προμηθευτής δεν φέρει καμία ευθύνη. Η χρήση της μηχανής σε αντίθεση με την προβλεπόμενη χρήση του θα έχει επίσης ως αποτέλεσμα την απώλεια των δικαιωμάτων χρήστη που απορρέουν από την εγγύηση καθώς και από την εγγυητική ευθύνη.

ΕΞΟΠΛΙΣΜΟΣ

Το σκαπτικό παραδίδεται πλήρες, αλλά πριν από την πρώτη χρήση απαιτείται η συναρμολόγηση του.

ΤΕΧΝΙΚΑ ΣΤΟΙΧΕΙΑ

Παράμετρος	Μονάδα μέτρησης	Τιμή
Κωδικός καταλόγου		YT-85590
Βάρος	[kg]	33,5
Τύπος καυσίμου		Αμόλυβδη βενζίνη E10
Τύπος λαδιού		SAE 15W-40
Χωρητικότητα ρεζερβουάρ καυσίμου	[l]	0,9
Χωρητικότητα του δοχείου λαδιού	[l]	0,5
Πλάτος εργασίας	[mm]	360 / 600
Μέγιστο βάθος εργασίας	[mm]	260
αριθμός κυλίνδρων		1
αριθμός κύκλων		4
ψύξη		Με αέρα
Τύπος μπουζί		F7RTC
Τύπος φίλτρου αέρα		T327
Κυβισμός κινητήρα	[cm^3]	166
Ισχύς κινητήρα	[kW]	2,9
Μέγιστη ταχύτητα κινητήρα	[min^{-1}]	3000
Θόρυβος		
ηχητική πίεση	[dB (A)]	90,2 ± 2,15
ισχύς L_{WA}	[dB (A)]	93 ± 1,5
Επίπεδο κραδασμών – αριστερή / δεξιά χειρολαβή	[m/s^2]	4,1 ± 1,5 / 5,2 ± 1,5

ΟΔΗΓΙΕΣ ΑΣΦΑΛΕΙΑΣ

ΣΗΜΑΝΤΙΚΟ!
ΔΙΑΒΑΣΤΕ ΠΡΟΣΕΚΤΙΚΑ ΠΡΙΝ ΑΠΟ ΤΗΝ ΠΡΩΤΗ ΧΡΗΣΗ
ΦΥΛΑΞΤΕ ΓΙΑ ΜΕΛΛΟΝΤΙΚΗ ΧΡΗΣΗ

Εγχειρίδιο χρήσης

Διαβάστε προσεκτικά τις οδηγίες χρήσης. Εξοικειωθείτε με τα συστήματα ελέγχου και τη σωστή χρήση της συσκευής. Εάν πρόκειται να μεταβιβάσετε τη συσκευή σε άλλο άτομο, πάντα να παραδώσετε και τις οδηγίες χρήσης της συσκευής. Η συσκευή πρέπει πάντα να χρησιμοποιείται σύμφωνα με τις οδηγίες που περιέχονται στις οδηγίες χρήσης.
Ποτέ μην επιτρέπετε σε παιδιά ή άτομα που δεν είναι εξοικειωμένα με τις οδηγίες λειτουργίας της συσκευής να χειρίζονται τη συσκευή. Οι εθνικοί κανόνες μπορούν να καθορίζουν την ακριβή ηλικία του χειριστή.
Ποτέ μην εργάζεστε ενώ άλλοι, ειδικά παιδιά ή κατοικίδια ζώα, βρίσκονται γύρω σας. Πριν από την έναρξη των εργασιών, ορίστε μια ζώνη ασφαλείας στην οποία οι παρευρισκόμενοι και τα κατοικίδια ζώα δεν θα επιτρέπονται.
Ο χειριστής είναι υπεύθυνος για ατυχήματα ή κινδύνους που αφορούν άλλα άτομα ή το περιβάλλον.

Προετοιμασία

Να φοράτε πάντα ανθεκτικά παπούτσια και μακριά παντελόνια κατά τη διάρκεια της εργασίας. Μη χρησιμοποιείτε τη συσκευή με

ξυπόλητα πόδια ή ανοιχτά σανδάλια. Αποφύγετε τα κατεστραμμένα ρούχα που είναι πολύ χαλαρά ή έχουν κρεμαστούς ιμάντες ή κορδέλες. Τα χαλαρά μέρη των ρούχων μπορούν να πιαστούν από τα κινούμενα μέρη της συσκευής, γεγονός που μπορεί να προκαλέσει τραυματισμούς.
Επιθεωρήστε διεξοδικά την περιοχή όπου θα λειτουργήσει η συσκευή και αφαιρέστε τυχόν αντικείμενα που θα μπορούσαν να εισέλθουν στη συσκευή. Τα αντικείμενα που πιάνονται μπορούν να προκαλέσουν ζημιά στη συσκευή, μπορούν επίσης να απορρίπτονται με μεγάλη ταχύτητα, γεγονός που αποτελεί απειλή για τον χειριστή και το περιβάλλον.
ΠΡΟΕΙΔΟΠΟΊΗΣΗ - Η βενζίνη είναι εύφλεκτη:
- το καύσιμο να φυλάσσεται σε δοχεία σχεδιασμένα για το σκοπό αυτό,
- ο ανεφοδιασμός να γίνεται μόνο σε εξωτερικούς χώρους και κατά τον ανεφοδιασμό απαγορεύεται το κάπνισμα,
- να συμπληρώνεται το καύσιμο πριν από την εκκίνηση του κινητήρα. Ποτέ μην αφαιρείτε το καπάκι του ρεζερβουάρ ή συμπληρώνετε καύσιμο εάν ο κινητήρας λειτουργεί ή είναι ζεστός,
- σε περίπτωση διαρροής βενζίνης, μην προσπαθήσετε να θέσετε σε λειτουργία τον κινητήρα, απλώς απομακρύνετε το μηχάνημα από την περιοχή διαρροής και αποφύγετε τη δημιουργία πηγών ανάφλεξης έως ότου διαλυθούν οι ατμοί βενζίνης,
- να αντικαταστήσετε με ασφάλεια το ρεζερβουάρ και το καπάκι του.
Αντικαταστήστε τον κατεστραμμένο σιγαστήρα. Η εργασία με έναν κατεστραμμένο σιγαστήρα δεν είναι μόνο πιο θορυβώδης, αλλά μπορεί να προκαλέσει πυρκαγιά, εγκαύματα και δηλητηρίαση από εξάτμιση.
Ελέγχετε πάντα τις λεπίδες, τις βίδες και τον εξοπλισμό της διάταξης λεπίδων για φθορά ή ζημιά πριν από τη χρήση. Αντικαταστήστε φθαρμένα ή κατεστραμμένα μέρη στα κιτ για να διατηρήσετε την ισορροπία. Αντικαταστήστε τις κατεστραμμένες ή δυσανάγνωστες πινακίδες.

Χρήση
Μη χρησιμοποιείτε τον κινητήρα σε περιορισμένο χώρο όπου ενδέχεται να συσσωρεύονται επικίνδυνοι καπνοί μονοξειδίου του άνθρακα.
Εργαστείτε μόνο στο φως της ημέρας ή σε καλό τεχνητό φωτισμό. Ο ακατάλληλος φωτισμός του χώρου εργασίας μπορεί να προκαλέσει ατυχήματα.
Να βεβαιώνεστε πάντα ότι τα πόδια σας στέκονται σταθερά στην κλίση.
Να περπατάτε, ποτέ μην τρέχετε.
Να εργάζεστε εγκάρσια στις πλαγιές, ποτέ προς τα πάνω ή προς τα κάτω. Ο έλεγχος της συσκευής θα είναι πολύ ευκολότερος.
Να είστε ιδιαίτερα προσεκτικοί όταν αλλάζετε κατεύθυνση εργασίας σε μια πλαγιά.
Μην εργάζεστε σε υπερβολικά επικλινείς πλαγιές.
Προσέξτε ιδιαίτερα όταν στρέφετε ή τραβάτε τη συσκευή προς το μέρος σας.
Μην αλλάζετε τις ρυθμίσεις του ρυθμιστή του κινητήρα και μην υπερβαίνετε τη μέγιστη ταχύτητα του κινητήρα.
Απενεργοποιήστε τη μετάδοση κίνησης του (των) στοιχείου (-ων) κοπής εάν το εργαλείο πρέπει να γέρνει όταν μετακινείται σε επιφάνειες εκτός του χώρου εργασίας και όταν μεταφέρεται προς και από το χώρο εργασίας.
Μη χρησιμοποιείτε το μηχάνημα με κατεστραμμένα προστατευτικά ή περιβλήματα και χωρίς διάταξη ασφαλείας, π.χ. εγκατεστημένα προστατευτικά.
Θέστε τον κινητήρα σε λειτουργία προσεκτικά σύμφωνα με τις οδηγίες, διασφαλίζοντας ότι τα πόδια είναι μακριά από το στοιχείο κοπής.
Μην γέρνετε το μηχάνημα κατά την εκκίνηση του κινητήρα, εκτός εάν απαιτείται κλίση κατά την εκκίνηση. Σε αυτή την περίπτωση, μην γέρνετε περισσότερο από όσο χρειάζεται και ανασηκώστε μόνο το μέρος που βρίσκεται μακριά από τον χειριστή.
Κρατήστε τα χέρια και τα πόδια μακριά από περιστρεφόμενα μέρη.
Μην μετακινείτε το μηχάνημα με τη μηχανή αναμμένη.
Σταματήστε τον κινητήρα και βεβαιωθείτε ότι όλα τα κινούμενα μέρη έχουν σταματήσει:
Σταματήστε τον κινητήρα και βεβαιωθείτε ότι όλα τα κινούμενα μέρη είναι στάσιμα:
- κάθε φορά που απομακρύνεστε από το μηχάνημα,
- πριν από το συμπλήρωμα καυσίμου,
- πριν από τον έλεγχο, τον καθαρισμό ή την επισκευή του μηχανήματος,
- μετά από χτύπημα με ξένο αντικείμενο. Ελέγξτε εάν το μηχάνημα δεν έχει υποστεί ζημιά και, εάν είναι απαραίτητο, επισκευάστε την πριν επανεκκινήσετε και θέσετε σε λειτουργία τη συσκευή.
Εάν το μηχάνημα αρχίσει να δονείται υπερβολικά (ελέγξτε το αμέσως)
- ελέγξτε για ζημιές,
- αντικαταστήστε ή επισκευάστε οποιοδήποτε κατεστραμμένο εξάρτημα,
- ελέγξτε και σφίξτε τα χαλαρά εξαρτήματα.

Συντήρηση και φύλαξη
Κρατήστε όλα τα παξιμάδια, τα μπουλόνια και τις βίδες σε καλή κατάσταση για να βεβαιωθείτε ότι το μηχάνημα θα λειτουργήσει με ασφάλεια.
Μια συσκευή με βενζίνη στο ρεζερβουάρ να μη φυλάσσεται ποτέ στο κτίριο όπου οι αναθυμιάσεις μπορούν να φτάσουν σε ανοικτές φλόγες ή σπινθήρες.
Αφήστε τον κινητήρα να κρυώσει πριν τον αποθηκεύσετε.
Για να μειώσετε τον κίνδυνο πυρκαγιάς, πρέπει να κρατάτε τον κινητήρα, τον σιγαστήρα και το χώρο αποθήκευσης καυσίμου

μακριά από φυτικά υλικά και περίσσεια γράσου.
Στην περίπτωση συσκευών με πολλά μαχαίρια, να είστε προσεκτικοί, καθώς η περιστροφή ενός στοιχείου κοπής μπορεί να προκαλέσει περιστροφή άλλων μαχαιριών.
Να είστε προσεκτικοί κατά τη ρύθμιση του μηχανήματος για να αποφύγετε να περάσουν τα δάχτυλα σας ανάμεσα στις κινούμενες λεπίδες και τα σταθερά μέρη του μηχανήματος.
Αφήνετε πάντα το μηχάνημα κλειδωμένο να κρυώσει πριν από την επόμενη εκκίνηση, φύλαξη.
Να είστε προσεκτικοί όταν χειρίζεστε τα μαχαίρια, παρόλο που ο κινητήρας είναι απενεργοποιημένος, καθώς τα μαχαίρια μπορούν ακόμα να περιστρέφονται. Πάντα να περιμένετε να σταματήσουν εντελώς τα μαχαίρια πριν προχωρήσετε σε άλλες ενέργειες..
Αντικαταστήστε φθαρμένα ή κατεστραμμένα εξαρτήματα για λόγους ασφάλειας. Χρησιμοποιείτε μόνο γνήσια ανταλλακτικά και εξοπλισμό.
Εάν το καύσιμο πρέπει να αποστραγγιστεί από το ρεζερβουάρ, αυτό πρέπει να γίνει σε εξωτερικούς χώρους.

Κίνδυνοι που σχετίζονται με το θόρυβο και τους κραδασμούς
Η συσκευή έχει σχεδιαστεί για να ελαχιστοποιεί τον κίνδυνο έκθεσης σε θόρυβο και κραδασμούς. Ωστόσο, δεν είναι δυνατόν να εξαλειφθούν πλήρως αυτοί οι κίνδυνοι. Επιπλέον, οι άνθρωποι στο εργασιακό περιβάλλον εκτίθενται επίσης σε κινδύνους θορύβου.
Ωστόσο, οι προαναφερόμενοι κίνδυνοι μπορούν να μειωθούν με τις ακόλουθες κατευθυντήριες γραμμές:
- το προϊόν πρέπει να χρησιμοποιείται σύμφωνα με την προβλεπόμενη χρήση που περιγράφεται στις οδηγίες χρήσης,
- βεβαιωθείτε ότι η συσκευή είναι σε καλή κατάσταση και συντηρείται τακτικά,
- να χρησιμοποιούνται κατάλληλα και καλά ακονισμένα εργαλεία κοπής,
- να πιάνετε σταθερά τη λαβή του προϊόντος,
- να προγραμματίζονται οι εργασίες έτσι ώστε να μπορούν να γίνονται συχνά διαλείμματα.

Υπολειπόμενος κίνδυνος
Ακόμη και αν λαμβάνονται όλες οι προφυλάξεις ασφαλείας κατά τη διάρκεια της εργασίας, εξακολουθεί να υπάρχει δυνητικός κίνδυνος τραυματισμού. Λόγω του σχεδιασμού του προϊόντος, εξακολουθούν να υπάρχουν οι ακόλουθοι κίνδυνοι.
Τραυματισμοί που σχετίζονται με κραδασμούς και προκαλούνται από παρατεταμένη λειτουργία, ακατάλληλη λειτουργία ή ακατάλληλη συντήρηση.
Τραυματισμοί που προκλήθηκαν από απροσδόκητη πρόσκρουση από κρυμμένα, εκτινασόμενα αντικείμενα.

ΟΔΗΓΙΕΣ ΧΡΗΣΗΣ

Προετοιμασία για τη συναρμολόγηση
Το προϊόν πρέπει να βγει από τη συσκευασία και πρέπει να αφαιρεθούν απ' αυτό όλα τα στοιχεία συσκευασίας. Συνιστάται να διατηρείτε τη συσκευασία, η οποία μπορεί να είναι χρήσιμη κατά τη μεταφορά ή την αποθήκευση του προϊόντος.
Ελέγξτε εάν κανένα μέρος του προϊόντος δεν έχει υποστεί ζημιά κατά τη μεταφορά, τυχόν παρατηρούμενη ζημιά, π.χ. ρωγμές ή παραμορφώσεις, αποκλείουν το προϊόν από περαιτέρω χρήση έως ότου επισκευαστούν ή αντικατασταθούν τα κατεστραμμένα μέρη.
Συνιστάται να τοποθετείτε όλα τα μέρη σε μια επίπεδη, σκληρή και καθαρή επιφάνεια.
Κατά τη συναρμολόγηση πρέπει να χρησιμοποιείτε εξοπλισμό ατομικής προστασίας, όπως γάντια, προστατευτικά ματιών και προστατευτική ενδυμασία.

Συναρμολόγηση μηχανήματος
Αρχικά, συνδέστε τον περιοριστή βάθους αυλακιών. Σύρετε τον περιοριστή μέσα στην οπή στο πίσω μέρος της βάσης του σκαπτικού και στη συνέχεια ασφαλίστε τη θέση του με το μπουλόνι και το παξιμάδι (II). Τοποθετήστε το εξάρτημα χειρολαβής (III) στον βραχίονα του χρησιμοποιώντας τη βίδα τοποθέτησης. Εισαγάγετε τις χειρολαβές του σκαπτικού στη βάση στήριξης του βραχίονα και, στη συνέχεια, στερεώστε τις στον βραχίονα χρησιμοποιώντας τις βίδες στερέωσης (IV). Στερεώστε το μοχλό του γκαζιού στη δεξιά λαβή του μηχανήματος με ένα μπουλόνι και ένα παξιμάδι στερέωσης (V). Τοποθετήστε το εξάρτημα του καλωδίου του μοχλού κίνησης της λεπίδας στην υποδοχή που βρίσκεται στην αριστερή χειρολαβή και, στη συνέχεια, ασφαλίστε τη θέση του σφίγγοντας τα παξιμάδια συγκράτησης (VI). Εισάγετε το άκρο του καλωδίου στην οπή που βρίσκεται στο μοχλό κίνησης της λεπίδας και, στη συνέχεια, στερεώστε το μοχλό στη λαβή με τη βίδα και το παξιμάδι στερέωσης (VII). Τα καλύμματα καλωδίων και των δύο μοχλών πρέπει να συνδέονται στη χιερολαβή με κλιπ. Βεβαιωθείτε ότι τα καλώδια δεν έχουν λυγίσει. Ο βραχίονας έχει την ικανότητα να ρυθμίζει ελαφρώς τη γωνία κλίσης. Για τη ρύθμιση, χαλαρώστε ελαφρά όλες τις βίδες, ρυθμίστε τη γωνία κλίσης και σφίξτε όλες τις βίδες (VIII). Συνιστάται να ρυθμίσετε τη γωνία κλίσης του βραχίονα μετά τη σωστή τοποθέτηση των χειρολαβών έτσι ώστε να μπορούν να κρατιούνται όσο το δυνατόν πιο άνετα. Τοποθετήστε ένα σετ λεπίδων στον άξονα λεπίδων και στερεώστε τις στον άξονα με έναν πείρο (IX), στη συνέχεια στερεώστε ένα επιπλέον σετ λεπίδων με τον ίδιο τρόπο. Κατά την εγκατάσταση, προσέξτε τη σήμανση στο εσωτερικό των λεπίδων. Η σήμανση υποδεικνύει την πλευρά τοποθέτησης από τη θέση του χειριστή. Οι λεπίδες με την ένδειξη «L» πρέπει να τοποθετούνται στην αριστερή πλευρά του μηχανήματος και οι λεπίδες με την ένδειξη «R» πρέπει να τοποθετούνται στη δεξιά πλευρά του μηχανήματος. Τοποθετήστε τις λεπίδες και στις δύο πλευρές του σκαπτικού και, στη συνέχεια, ασφαλίστε όλους τους πείρους των λεπίδων με ένα μάνταλο. Τοποθετήστε πρόσθετα προστατευτικά λεπίδων και στις δύο πλευρές της φρέζας χρησιμοποιώντας τις βίδες στερέωσης (X). Ένα σωστά συναρμολογημένο σκαπτικό πρέπει να

μοιάζει με αυτό στην εικόνα (I).

Προετοιμασία για λειτουργία
Πριν από την έναρξη των εργασιών, ελέγξτε ότι το μηχάνημα δεν έχει υποστεί ζημιές, ότι είναι σωστά συναρμολογημένη και ότι όλα τα εξαρτήματα ασφαλείας είναι σωστά τοποθετημένα και λειτουργούν. Εάν το μηχάνημα βρεθεί ελλιπής ή κατεστραμμένη, απαγορεύεται η περαιτέρω εργασία!
Προσοχή! Ο κινητήρας έχει γεμίσει μόνο με την ποσότητα λαδιού που χρειάζεται για τη συντήρηση του. Πριν από την πρώτη εκκίνηση, το λάδι πρέπει να συμπληρωθεί στην απαιτούμενη στάθμη.
Εργοστασιακά υπάρχει μόνο μια μικρή ποσότητα λαδιού στον κινητήρα για την προστασία του κινητήρα κατά τη μεταφορά και την αποθήκευση. Προετοιμάστε ένα λάδι που προορίζεται για τετράχρονους κινητήρες στην κατηγορία ιξώδους SAE 15W40.
Πριν γεμίσετε το λάδι, τοποθετήστε το μηχάνημα σε μια επίπεδη επιφάνεια και, στη συνέχεια, ξεβιδώστε το καπάκι του δοχείου λαδιού και σκουπίστε τον δείκτη στάθμης λαδιού στερεωμένο σε αυτό. Γεμίστε το δοχείο με νερό. Κατά το γέμισμα, συνιστάται να χρησιμοποιείτε χοάνη ή στόμιο φιαλών για να αποφύγετε τη διαρροή λαδιού. Σε περίπτωση διαρροής λαδιού, σκουπίστε σχολαστικά το υπόλειμμα πριν την έναρξη του κινητήρα. Ελέγξτε αν η στάθμη λαδιού είναι σωστή. Για να το κάνετε αυτό, τοποθετήστε τον δείκτη στην οπή πλήρωσης και βιδώστε το καπάκι του δοχείου. Ξεβιδώστε το και ελέγξτε τη στάθμη λαδιού στον δείκτη στάθμης λαδιού (XI). Η στάθμη λαδιού θα πρέπει να κυμαίνεται μεταξύ του μέγιστου και ελάχιστου επιπέδου στον δείκτη (XI). Αφού βεβαιωθείτε ότι η στάθμη λαδιού είναι σωστή, κλείστε την οπή πλήρωσης με το καπάκι.
Προσοχή! Η στάθμη λαδιού πρέπει να ελέγχεται πριν από κάθε έναρξη της εργασίας.
Μετά την αναπλήρωση του λαδιού, ανεφοδιάστε το μηχάνημα με καύσιμα. Το καύσιμο είναι αμόλυβδη βενζίνη με αριθμό οκτανίων τουλάχιστον 95. Για ανεφοδιασμό με καύσιμο, ξεβιδώστε το καπάκι του ρεζερβουάρ (XVII) και γεμίστε το. Κατά το γέμισμα, συνιστάται να χρησιμοποιείτε χοάνη ή στόμιο φιαλών για να μειώσετε τον κίνδυνο εκτόξευσης του καυσίμου. Σε περίπτωση πιτσιλίσματος του καυσίμου, σκουπίστε σχολαστικά το υπόλειμμα. Περιμένετε οι αναθυμιάσεις να εξατμιστούν εντελώς και ξεκινήστε το μηχάνημα σε διαφορετική θέση από την πλήρωση του καυσίμου. Αφού γεμίσετε το ρεζερβουάρ καυσίμου, κλείστε την οπή πλήρωσης με το καπάκι.

Προετοιμασία χώρου εργασίας
Το σκαπτικό χρησιμοποιείται μόνο για καλλιέργεια εδάφους. Το έδαφος δεν μπορεί να είναι πολύ σκληρό. Εάν το έδαφος είναι πολύ σκληρό ή ξηρό, ενυδατώστε το πριν ξεκινήσετε την εργασία και περιμένετε να απορροφηθεί το νερό από το έδαφος.
Απαγορεύεται η εργασία σε σκληρό έδαφος, όπως σκυρόδεμα ή ξύλο.
Πριν ξεκινήσετε την εργασία, αφαιρέστε όλες τις ορατές πέτρες, ρίζες, σύρματα, παιχνίδια και άλλα πράγματα που μπορεί να βλάψουν τις λεπίδες του σκαπτικού. Ιδιαίτερη προσοχή πρέπει να δίνεται στα ηλεκτρικά καλώδια ώστε να διασφαλίζεται ότι δεν εισέρχονται στη ζώνη εργασίας. Η παραμονή ηλεκτρικών καλωδίων στο χώρο εργασίας μπορεί να οδηγήσει σε ηλεκτροπληξία ή ακόμη και στο θάνατο λόγω επαφής με τις λεπίδες του μηχανήματος.
Πρέπει να έχετε υπόψη ότι ηλεκτρικά καλώδια ενδέχεται να είναι κρυμμένα υπογείως.
Το σκαπτικό λειτουργεί σωστά μόνο όταν οδηγείται προς τα εμπρός. Αποφύγετε την αναστροφή του μηχανήματος.

Εκκίνηση και διακοπή λειτουργίας του μηχανήματος
Προσοχή - Μην αγγίζετε τη περιστρεφόμενες λεπίδες!

Τοποθετήστε το σκαπτικό στο σημείο εκκίνησης των εργασιών. Το σκαπτικό μπορεί να τεθεί σε λειτουργία μόνο όταν βρίσκεται σε όρθια θέση.
Εάν το σκαπτικό είναι εξοπλισμένο με βοηθητικό τροχό, πρέπει να τοποθετηθούν στην πάνω θέση. Για να το κάνετε αυτό, τραβήξτε τον τροχό προς τα κάτω έτσι ώστε ο στέλεχος να βγει έξω από την υποδοχή, περιστρέψτε τον τροχό με το βραχίονα και βεβαιωθείτε ότι ο στέλεχος έχει ολισθήσει μέσα στην υποδοχή. Ένας τροχός έτσι στερεωμένος δεν θα αλλάξει από μόνος του τη θέση του.

Προειδοποίηση! Η αλλαγή θέσης του τροχού μπορεί να γίνεται μόνο όταν ο κινητήρας είναι απενεργοποιημένος.
Ρυθμίστε τον περιοριστή βάθους φρεζαρίσματος σε μία από τις διαθέσιμες θέσεις.
Προειδοποίηση! Η θέση του περιοριστή μπορεί να αλλάξει μόνο με τον κινητήρα απενεργοποιημένο.
Βεβαιωθείτε ότι ο μοχλός συμπλέκτη βρίσκεται στην πάνω θέση. Μόνο αυτή η θέση θα προκαλέσει τη μη περιστροφή των λεπίδων αμέσως μετά την εκκίνηση του κινητήρα. Πιέστε την αντλία καυσίμου (XII) τρεις φορές. Σπρώξτε τους μοχλούς του γκαζιού πλήρως προς τα εμπρός (XIII), ώστε να βρίσκονται στη θέση START. Πιάστε τη λαβή με το ένα χέρι και χρησιμοποιήστε το άλλο για να πιάσετε τη λαβή της γραμμής εκκίνησης. Τραβήξτε μερικές φορές ομαλά το σχοινί της μίζας μέχρι να αισθανθείτε την αντίσταση που προκαλεί η συμπίεση του κινητήρα και, στη συνέχεια, τραβήξτε με μια έντονη, αποφασιστική κίνηση (XIV). Μετά από μερικά τραβήγματα, ο κινητήρας θα πρέπει να ξεκινήσει. Αφού εκκινήσει ο κινητήρας, η λαβή του κορδονιού της μίζας δεν πρέπει να αφήνεται από το χέρι, αλλά να φέρεται στην κατώτερη θέση.
Μετά την εκκίνηση του κινητήρα, ρυθμίστε το μοχλό του γκαζιού στη θέση λειτουργίας, μεταξύ των συμβόλων του λαγού – ταχύτερες περιστροφές και της χελώνας – βραδύτερες περιστροφές. Η μετακίνηση του μοχλού στη θέση Ο σταματά τη λειτουργία του κινητήρα.
Προσοχή! Εάν ο κινητήρας είναι ζεστός, μπορεί να ξεκινήσει με τη μετακίνηση του μοχλού σε μία από τις θέσεις λειτουργίας.
Πιάστε και τις δύο λαβές, τραβήξτε το μοχλό συμπλέκτη προς τη λαβή και κρατήστε τον σε αυτή τη θέση. Ο μοχλός είναι εφοδιασμένος με μια ασφάλεια για την αποφυγή τυχαίας συμπίεσης. Μετακινήστε την ασφάλεια (XV) πριν πιέσετε το μοχλό. Ο μοχλός

δεν μπορεί να ασφαλιστεί στην κάτω θέση. Θα πρέπει να κρατιέται συνεχώς κατά τη διάρκεια της λειτουργίας.
Προειδοποίηση! Απαγορεύεται ο μοχλό συμπλέκτη να ασφαλιστεί στην κάτω θέση. Σε αυτή την περίπτωση, οι λεπίδες θα ξεκινήσουν όταν τεθεί σε λειτουργία ο κινητήρας, γεγονός που μπορεί να έχει ως αποτέλεσμα σοβαρό τραυματισμό ή ακόμα και θάνατο.

Η διακοπή λειτουργίας του μηχανήματος πρέπει να γίνεται με την ακόλουθη σειρά. Σταματήστε εκεί που είστε. Απελευθερώστε την πίεση στο μοχλό συμπλέκτη και αφήστε τον να επιστρέψει στην επάνω θέση. Ελέγξτε αν οι λεπίδες σταμάτησαν. Μετακινήστε το μοχλό γκαζιού στη θέση O, πράγμα που θα σταματήσει τη λειτουργία του κινητήρα (XVI).
Προειδοποίηση! Ο κινητήρας και το σύστημα εξάτμισης θερμαίνονται κατά τη λειτουργία. Να προσέχετε να μην κάψετε τον εαυτό σας.
Μετακινήστε τον τροχό μεταφοράς στην κάτω θέση και ρυθμίστε τον περιοριστή βάθους φρεζαρίσματος στη χαμηλότερη θέση. Γείρετε το μηχάνημα να στηρίζεται στον τροχό και σηκώστε την έτσι ώστε οι λεπίδες να μην αγγίζουν το έδαφος, έτσι μεταφέρετε το μηχάνημα στο χώρο συντήρησης.

Ανεφοδιασμός
Το καύσιμο είναι εξαιρετικά εύφλεκτο! Πρέπει να τηρούνται όλες οι προφυλάξεις ασφαλείας σχετικά με το χειρισμό των καυσίμων. Μην γεμίζετε το ντεπόζιτο καυσίμου ενώ το μηχάνημα λειτουργεί. Μην ανεφοδιάζετε κοντά σε ανοιχτή φλόγα. Το κάπνισμα δεν επιτρέπεται στο χώρο ανεφοδιασμού. Μην χύνετε καύσιμο. Σε περίπτωση διαρροής καυσίμου, στεγνώστε καλά το χυμένο καύσιμο πριν εκκινήσετε το μηχάνημα. Σφίξτε καλά και σταθερά την τάπα πλήρωσης καυσίμου. Τα καύσιμα πρέπει να αποθηκεύονται σε σφραγισμένα, εγκεκριμένα δοχεία μακριά από πηγές θερμότητας και μακριά από παιδιά.
Σταματήστε τον κινητήρα σύμφωνα με τη διαδικασία που περιγράφεται παραπάνω.
Αφήστε τον κινητήρα να κρυώσει.
Το καύσιμο είναι αμόλυβδη βενζίνη με αριθμό οκτανίων τουλάχιστον 95. Για ανεφοδιασμό με καύσιμο, ξεβιδώστε το καπάκι του ρεζερβουάρ (XVII) και γεμίστε το. Κατά το γέμισμα, συνιστάται να χρησιμοποιείτε χοάνη ή στόμιο φιαλών για να μειώσετε τον κίνδυνο εκτόξευσης του καυσίμου. Σε περίπτωση πιτσιλίσματος του καυσίμου, σκουπίστε σχολαστικά το υπόλειμμα. Περιμένετε οι αναθυμιάσεις να εξατμιστούν εντελώς και ξεκινήστε το μηχάνημα σε διαφορετική θέση από την πλήρωση του καυσίμου. Αφού γεμίσετε το ρεζερβουάρ καυσίμου, κλείστε την οπή πλήρωσης με το καπάκι.
Εκκινήστε ξανά τον κινητήρα σύμφωνα με τη διαδικασία στο κεφάλαιο *«Εκκίνηση και ακινητοποίηση του μηχανήματος»*.

Εργασία με σκαπτικό
Όταν εργάζεστε, πρέπει να είστε προετοιμασμένοι για απρόσμενες καταστάσεις. Οι λεπίδες μπορούν να χτυπήσουν μια προηγουμένως αόρατη πέτρα, ρίζα ή άλλο εμπόδιο. Σε μια τέτοια περίπτωση, απενεργοποιήστε αμέσως το μηχάνημα, περιμένετε μέχρι να κρυώσει και προχωρήστε σε επιθεώρηση. Εάν διαπιστωθεί ζημιά, δεν επιτρέπεται περαιτέρω εργασία.
Μην ασκείτε υπερβολική πίεση στο σκαπτικό. Τα μαχαίρια δεν πρέπει να βυθίζονται στο χώμα περισσότερο από 3 έως 4 εκατοστά. Κάντε τακτικά διαλείμματα κατά τη διάρκεια της εργασίας για να αποφύγετε την κόπωση και την υπερκόπωση. Αυτό θα επιτρέψει τον καλύτερο έλεγχο του προϊόντος και θα μειώσει τον κίνδυνο ατυχήματος.
Προσοχή! Το σκαπτικό πρέπει πάντα να ωθείται, να μην το τραβάτε προς τον εαυτό σας. Το τράβηγμα του μηχανήματος αναγκάζει τον χειριστή να κινηθεί προς τα πίσω, πράγμα που σημαίνει ότι δεν ελέγχει την περιοχή πίσω από τον εαυτό του.
Το σκαπτικό πρέπει να ωθείται αργά, πρέπει πάντα να περπατάτε, ποτέ να μην τρέχετε. Αυτό θα εξασφαλίσει τον καλύτερο έλεγχο του μηχανήματος και θα μειώσει το χρόνο απόκρισης σε απρόσμενα συμβάντα.
Κατά την εργασία, πρέπει να μετακινείστε κατά μήκος των σειρών (XVIII). Οι σειρές πρέπει να διατηρούνται ίσες στο πλάτος, ελαφρώς επικαλυπτόμενες ώστε να μην παραλείψετε κανένα σημείο. Να προσέχετε ιδιαίτερα κατά την αλλαγή κατεύθυνσης.
Προσοχή! Εάν ένα ξένο αντικείμενο χτυπήσει το μηχάνημα κατά τη λειτουργία. Απενεργοποιήστε αμέσως το μηχάνημα, περιμένετε να σταματήσουν οι λεπίδες και να κρυώσει το μηχάνημα. Στη συνέχεια, ελέγξτε εάν το σκαπτικό δεν έχει υποστεί ζημιά. Εάν εντοπιστεί ζημιά, δεν επιτρέπεται περαιτέρω εργασία πριν την αφαιρέσετε. Η υπερβολική δόνηση κατά τη λειτουργία μπορεί να προκληθεί από τη ζημιά στο μηχάνημα. Σταματήστε την εργασία, περιμένετε να σταματήσουν οι λεπίδες και ο κινητήρας. Στη συνέχεια αφήστε το μηχάνημα να κρυώσει, αποσυνδέστε το μπουζί και ελέγξτε το προϊόν.

ΣΥΝΤΗΡΗΣΗ ΠΡΟΪΟΝΤΟΣ

Κατά τη διάρκεια της περιόδου εγγύησης, ο χρήστης δεν μπορεί να αποσυναρμολογήσει το μηχάνημα ή να αντικαταστήσει υποσυγκροτήματα ή εξαρτήματα από αυτά που αναφέρονται παρακάτω, καθώς αυτό θα ακυρώσει τα δικαιώματα εγγύησης. Τυχόν παρατυπίες που παρατηρούνται κατά τη διάρκεια της επιθεώρησης ή κατά τη λειτουργία αποτελούν σήμα επισκευής στο σημείο σέρβις.

Αφού ολοκληρώσετε την εργασία πρέπει να καθαρίσετε το περίβλημα, τις σχισμές εξαερισμού, τους διακόπτες, την πρόσθετη λαβή και τα προστατευτικά π.χ. με ροή συμπιεσμένου αέρα (με πίεση όχι μεγαλύτερη από 0,3 MPa), με μια βούρτσα ή ένα στεγνό ύφασμα χωρίς χημικά παρασκευάσματα ή απορρυπαντικά. Σκουπίστε το εργαλείο και τη λαβή με στεγνό, καθαρό ύφασμα.

Περιοδικές επιθεωρήσεις
Πρέπει να πραγματοποιείται περιοδική επιθεώρηση και συντήρηση των υποσυγκροτημάτων του μηχσνήματος που αναφέρονται παρακάτω.

Προσοχή! Όλες οι εργασίες συντήρησης πρέπει να εκτελούνται με το μηχάνημα σβηστό και εκτός λειτουργίας. Αφού σβήσετε τον κινητήρα, αφήστε τον κινητήρα και τα εξαρτήματα του μηχανήματος να κρυώσουν εντελώς και, στη συνέχεια, αποσυνδέστε το καλώδιο του μπουζί.
Προσοχή! Εάν η πορεία κάποιας ενέργειας δεν περιγράφεται παρακάτω, Αυτό σημαίνει ότι για να εκτελεστεί αυτή η λειτουργία, το μηχάνημα πρέπει να επιστραφεί σε ένα εξειδικευμένο σημείο σέρβις.
Προσοχή! Εάν χρησιμοποιείται διαλύτης για τον καθαρισμό, αποφύγετε την επαφή του διαλύτη με το δέρμα και τα μάτια. Χρησιμοποιήστε μέσα ατομικής προστασίας.

Άλλες ενέργειες συντήρησης
Το προϊόν δεν μπορεί να καθαριστεί με πίδακα νερού ή με εμβάπτιση σε νερό.
Ελέγξτε τον βαθμό φθοράς και την παρουσία ζημιάς στις λεπίδες. Εάν παρατηρηθεί υπερβολική φθορά ή βλάβη, αντικαταστήστε τη λεπίδα με καινούργια. Η λεπίδα θα χάσει την επίστρωση βερνικιού κατά τη διάρκεια της λειτουργίας, αυτό είναι φυσιολογικό και δεν υποδεικνύει βλάβη στις λεπίδες. Ωστόσο, η έλλειψη βαφής καθιστά τις λεπίδες πιο ευαίσθητες στη διάβρωση. Επομένως, κάθε φορά μετά τον καθαρισμό, πρέπει να καλύπτονται με ένα λεπτό στρώμα αντιδιαβρωτικού παράγοντα ή ένα λεπτό στρώμα ελαφρού λαδιού μηχανής. Πριν από την έναρξη των εργασιών, η λεπίδα πρέπει να καθαρίζεται από τυχόν υπολείμματα τέτοιου παράγοντα, ώστε να αποτρέπεται η διείσδυσή του στο έδαφος.
Οι λεπίδες πρέπει πάντα να αντικαθίστανται με αυθεντικές λεπίδες, ίδιες με αυτές που είναι εγκατεστημένες στο εργοστάσιο στο όργανο. Μόνο η χρήση γνήσιων ανταλλακτικών μπορεί να διατηρήσει το προϊόν ασφαλές. Η λεπίδα πρέπει να αντικαταθίσταται από έναν έμπειρο χρήστη. Σε περίπτωση αμφιβολίας, επικοινωνήστε με το εξουσιοδοτημένο κέντρο εξυπηρέτησης του κατασκευαστή.
Η λεπίδα πρέπει να αντικαθίσταται κάθε δύο χρόνια ή κάθε 50 ώρες λειτουργίας.
Έλεγχος στάθμης λαδιού κινητήρα
Ξεβιδώστε το στόμιο πλήρωσης και αφαιρέστε τον δείκτη στάθμης λαδιού (XI).
Καθαρίστε και στεγνώστε τον δείκτη με ένα καθαρό πανί.
Τοποθετήστε τον δείκτη στο στόμιο πλήρωσης, αλλά μην τον γυρίσετε. Στη συνέχεια αφαιρέστε τον και παρατηρήστε την αναγραφόμενη στάθμη λαδιού.
Εάν η ενδεικνυόμενη στάθμη είναι πολύ χαμηλή, το λάδι πρέπει να συμπληρωθεί μέχρι την ανώτερη στάθμη του δείκτη (διακεκομμένο πλαίσιο).
Βιδώστε τον δείκτη στο στόμιο πλήρωσης λαδιού.

Αλλαγή λαδιού κινητήρα
Το λάδι του κινητήρα πρέπει να αλλάζεται μετά τις πρώτες 2 έως 4 ώρες λειτουργίας. Κάθε επόμενη αλλαγή λαδιού πρέπει να πραγματοποιείται κάθε 25 ώρες λειτουργίας.
Πρέπει να προσέχετε όταν αλλάζετε λάδι. Το λάδι είναι ζεστό αμέσως μετά το σταμάτημα του κινητήρα και μπορεί να προκαλέσει εγκαύματα. Το δοχείο λαδιού δεν διαθέτει οπή αποστράγγισης. Το χρησιμοποιημένο λάδι πρέπει να αναρροφάται με μια συσκευή αναρρόφησης που προορίζεται για το σκοπό αυτό, σύμφωνα με τις συστάσεις του κατασκευαστή της συσκευής αναρρόφησης.
Μετά την αναρρόφηση, σκουπίστε το λάδι που έχει απομείνει.
Ξαναγεμίστε το λάδι σύμφωνα με τη διαδικασία που περιγράφεται στην ενότητα: «Προετοιμασία για εργασία».
Προσοχή! Τα χρησιμοποιημένα λάδια του κινητήρα πρέπει να απορρίπτονται σύμφωνα με τους τοπικούς κανονισμούς. Απαγορεύεται η έκχυση λαδιού μηχανής στον υπόνομο.

Συντήρηση του φίλτρου αέρα (XIX) – κάθε 25 ώρες λειτουργίας
Προσοχή! Μη χρησιμοποιείτε τη συσκευή χωρίς σωστά εγκατεστημένο φίλτρο αέρα ή με κατεστραμμένο φίλτρο αέρα. Διαφορετικά, ο κινητήρας εσωτερικής καύσης μπορεί να απορροφά ακαθαρσίες που κανονικά θα σταματούσαν στο φίλτρο. Οι ακαθαρσίες μπορούν να διαταράξουν τη λειτουργία του κινητήρα ή ακόμη και να βλάψουν τον κινητήρα.
Ξεκλειδώστε τις προεξοχές στερέωσης και ανοίξτε το περίβλημα του φίλτρου. Αφαιρέστε το φίλτρο και στη συνέχεια αντικαταστήστε το με ένα καινούργιο. Είναι δυνατή η χρήση φίλτρου τύπου T327 με αριθμό εξαρτήματος YT-855492. Τοποθετήστε το φίλτρο στη θέση του και κλείστε το καπάκι του φίλτρου. Βεβαιωθείτε ότι το περίβλημα του φίλτρου είναι ερμητικά κλειστό και ότι όλες οι προεξοχές του περιβλήματος είναι στη θέση τους.

Συντήρηση μπουζί (XX) – κάθε 100 ώρες λειτουργίας
Αποσυνδέστε το καλώδιο από το μπούζι. Αφαιρέστε το μπουζί με ένα κλειδί για μπουζί. Χρησιμοποιώντας μια συρμάτινη βούρτσα, καθαρίστε τα ηλεκτρόδια από την επικάλυψη άνθρακα (υπόλειμμα ελαίου-άνθρακα). Ελέγξτε την απόσταση μεταξύ των ηλεκτροδίων, θα πρέπει να είναι μεταξύ 0,7 mm και 0,8 mm.
Εάν βρεθούν καμένα ηλεκτρόδια ή ραγισμένο κεραμικό κάλυμμα, αντικαταστήστε το μπούζι με ένα νέο. Είναι δυνατή η χρήση μπουζί τύπου F7RTC με αριθμό εξαρτήματος YT-855487.
Βιδώστε το μπούζι. Συνδέστε το καλώδιο στο μπούζι.

ΦΥΛΑΞΗ ΚΑΙ ΜΕΤΑΦΟΡΑ ΠΡΟΪΟΝΤΟΣ

Προσοχή! Αδειάζετε πάντα το ρεζερβουάρ καυσίμου πριν από την αποθήκευση ή τη μεταφορά.
Τοποθετήστε ένα δοχείο με χωρητικότητα μεγαλύτερη από εκείνη του ντεπόζιτου καυσίμου του μηχανήματος κάτω από την οπή αποστράγγισης.
Με ένα κλειδί ξεβιδώσετε τη βαλβίδα αποστράγγισης καυσίμου (XXI). Αφού αδειάσετε το μηχάνημα από το καύσιμο, κλείστε τη βαλβίδα αποστράγγισης καυσίμου.
Καθαρίστε σύμφωνα με τις οδηγίες.

Αποθηκεύετε σε σκοτεινούς, στεγνούς, χωρίς πάχνη και καλά αεριζόμενους χώρους. Ο χώρος φύλαξης πρέπει να προστατεύεται από τα παιδιά. Το προϊόν πρέπει να φυλάσσεται σε θερμοκρασία μεταξύ 10 και 30 βαθμών Γ. Συνιστάται η φύλαξη του προϊόντος στη συσκευασία του εργοστασίου ή σε άλλη συσκευασία που προστατεύει από τη σκόνη. Το προϊόν πρέπει να φυλάσσεται σε όρθια θέση.

Μεταφέρετε το προϊόν κρατώντας το από τις λαβές. Μεταφέρετε σε τέτοια θέση ώστε οι λεπίδες να μην έρχονται σε επαφή με το έδαφος. Κατά τη μεταφορά, το προϊόν πρέπει να προστατεύεται από κρούσεις και ισχυρές δονήσεις. Ασφαλίστε το προϊόν από ολίσθηση ή ανατροπή κατά τη μεταφορά.

ХАРАКТЕРИСТИКА НА ПРОДУКТА

Моторният култиватор е предназначен за разрохкване и обработване на малки площи почва. С този уред обработката на почвата в градините и парцелите е много по-лесна. Обработката на почвата се извършва с помощта на въртящи се ножове. Недопустимо е използването на култиватора за обработване на по-големи площи земя. Правилното, надеждно и безопасно действие на машината зависи от правилната експлоатация, поради което:

Преди да започнете използване на продукта, трябва да прочетете цялата инструкция и да я запазите.

Доставчикът не носи отговорност за каквито и да било щети, възникнали поради използване на машината в несъответствие с предназначението, неспазване на правилата за безопасност и указанията от настоящата инструкция. Използването на машината в несъответствие с предназначението също така ще анулира гаранционните права.

ОБОРУДВАНЕ

Култиваторът се доставя комплектен, но се изисква сглобяване преди първа употреба.

ТЕХНИЧЕСКИ ДАННИ

Параметър	Мерна единица	Стойност
Каталожен номер		YT-85590
Тегло	[kg]	33,5
Вид гориво		Безоловен бензин E10
Вид масло		SAE 15W-40
Вместимост на резервоара за гориво	[l]	0,9
Вместимост на резервоара за масло	[l]	0,5
Работна ширина	[mm]	360 / 600
Максимална работна дълбочина	[mm]	260
брой цилиндри		1
брой тактове		4
охлаждане		Въздушно
Тип на запалителната свещ		F7RTC
Тип въздушен филтър		T327
Работен обем на двигателя	[cm^3]	166
Мощност на двигателя	[kW]	2,9
Максимална скорост на въртене на двигателя	[min^{-1}]	3000
Ниво на шум		
звуково налягане	[dB (A)]	90,2 ± 2,15
мощност L_{WA}	[dB (A)]	93 ± 1,5
Ниво на вибрации - лява / дясна ръкохватка	[m/s^2]	4,1 ± 1,5 / 5,2 ± 1,5

ИНСТРУКЦИИ ЗА БЕЗОПАСНОСТ

ВАЖНО!
ПРОЧЕТЕТЕ ВНИМАТЕЛНО ПРЕДИ УПОТРЕБА
ЗАПАЗЕТЕ ЗА БЪДЕЩИ СПРАВКИ

Инструкция

Прочетете внимателно инструкцията. Запознайте се с елементите за управление и правилното използване на уреда. Ако ще предоставяте уреда на друго лице, винаги прилагайте инструкцията за експлоатация към него. Уредът трябва винаги да се използва в съответствие с препоръките в инструкцията за експлоатация.
Никога не позволявайте на деца или на лица, които не са запознати с инструкцията, да работят с уреда. Националните разпоредби могат да определят точната възраст на оператора на уреда.
Никога не работете, когато наоколо има други хора, особено деца или домашни любимци. Преди да започнете работа, определете зона за безопасност, в която не се допускат трети лица и домашни любимци.
Не забравяйте, че операторът или потребителят носи отговорност за злополуки или опасности, които възникват за други хора или за околната среда.

Подготовка

Винаги носете здрави обувки и дълъг панталон, когато работите. Не работете с уреда с боси крака или с отворени санда-

ли. Избягвайте повредени дрехи, които са твърде свободни или имат висящи презрамки или връзки. Свободни части от дрехите могат да бъдат захванати от движещите се части на уреда и да причинят нараняване.
Проверете внимателно мястото, където ще работите с уреда, и отстранете всички предмети, които биха могли да попаднат в уреда. Захванатите предмети могат да причинят повреда на машината или да бъдат изхвърлени с висока скорост, което представлява опасност за оператора и околната среда.
ПРЕДУПРЕЖДЕНИЕ - Бензинът е леснозапалим:
- съхранявайте горивото в контейнери, предназначени за тази цел,
- зареждайте гориво само навън и не пушете по време на зареждане,
- преди да стартирате двигателя, заредете с гориво. Никога не сваляйте капачката на резервоара за гориво и не доливайте гориво, ако двигателят работи или е горещ,
- ако се разлее бензин, не се опитвайте да стартирате двигателя, а отдалечете машината от мястото на разлива и избягвайте създаването на източници на запалване, докато бензиновите пари не се разсеят,
- сменяйте резервоара за гориво и капака на резервоара по безопасен начин.
Заменете повредения ауспух. Работата с неизправен ауспух е не само по-шумна, но може да предизвика пожари, изгаряния и отравяне с изгорели газове.
Преди употреба винаги проверявайте дали ножовете, винтовете и оборудването на ножовете не са износени или повредени. Заменяйте износените или повредени части като комплекти, за да поддържате баланса. Сменете повредените или нечетливи табели.

Употреба
Не работете с двигателя в затворено пространство, където могат да се натрупат изпарения на опасен въглероден оксид.
Работете само на дневна светлина или при добро изкуствено осветление. Неподходящото осветление на работното място може да доведе до злополуки.
Винаги при наклонен терен се уверявайте, че краката ви стоят стабилно.
Вървете, никога не тичайте.
Работете по диагонал на склона, никога нагоре или надолу. Управлението на уреда ще бъде много по-лесно.
Бъдете особено внимателни, когато сменяте посоката на движение по наклон.
Не работете върху прекалено наклонени терени.
Обръщайте особено внимание при движение на заден ход или при изтегляне на уреда към вас.
Не променяйте настройките на регулатора на двигателя и не превишавайте максималната скорост на двигателя.
Изключете задвижването на режещия(-те) елемент (-и), ако уредът трябва да се наклони, когато го придвижвате по повърхности, различни от работната зона, и когато се транспортира до работната зона и обратно.
Не използвайте уреда с повредени защити или корпуси или без предпазно устройство, като например приложените предпазни защити.
Стартирайте двигателя внимателно, съгласно инструкцията, като се уверите, че краката са далеч от режещия елемент.
Не накланяйте устройството при стартиране на двигателя, освен в случаите, когато е необходимо да бъде наклонено по време на стартирането. В този случай не се накланяйте повече от необходимото и повдигайте само частта, която е далеч от оператора.
Не дръжте ръце или крака в близост до въртящите се части.
Не пренасяйте машината с работещ двигател.
Спрете двигателя и се уверете, че всички движещи се части са спрели:
Спрете машината и се уверете, че всички движещи се части са неподвижни:
- всеки път, когато се отдалечавате от уреда,
- преди зареждане с гориво,
- преди проверка, почистване или ремонт на машината,
- след като е била ударена от чужд предмет. Проверете уреда за повреди и ако е необходимо, направете ремонт, преди да стартирате отново и да използвате машината.
Ако машината започне да вибрира прекомерно (проверете незабавно)
- проверете за повреди,
- сменете или ремонтирайте всяка повредена част,
- проверете и затегнете разхлабените елементи.

Поддръжка и съхранение
Съхранявайте в изправно състояние всички гайки, болтове и винтове, за да се гарантира, че машината ще работи безопасно.
Никога не съхранявайте уред с бензин в резервоара в сграда, където изпаренията могат да достигнат до открит пламък или искра.
Оставете двигателя да изстине, преди съхранение на машината.
За да намалите риска от пожар, поддържайте двигателя, ауспуха и мястото за съхранение на горивото без замърсявания от растителни материали и прекомерно количество грес.
Бъдете внимателни при машините с няколко остриета, тъй като въртенето на един режещ елемент може да предизвика

въртене на други остриета.
Внимавайте, когато регулирате машината, за да избегнете попадане на пръстите между движещите се остриета и неподвижните части на машината.
Винаги оставяйте машината да изстине преди следващото включване, като я съхранявате под ключ.
Бъдете внимателни при работа с ножовете, въпреки че задвижването е изключено, тъй като ножовете все още могат да се въртят. Винаги изчаквайте, докато остриетата спрат напълно, преди да продължите.
С оглед на безопасност сменете износените или повредените части. Използвайте само оригинални резервни части и оборудване.
Ако е необходимо да се изпусне гориво от резервоара, това трябва да се направи на открито.

Рискове, свързани с шума и вибрациите
Машината е проектирана така, че да намали максимално рисковете, свързани с излагането на потребителя на шум и вибрации. Въпреки това не е възможно тези рискове да бъдат напълно елиминирани. Освен това хората, които се намират в близост до зоната на работа на машината, също са изложени на опасност от шум.
Въпреки това можете да намалите рисковете, свързани с гореспоменатите опасности, като следвате следните указания:
- използвайте продукта за целите, описани в инструкцията,
- уверете се, че машината е в добро състояние и се поддържа редовно,
- използвайте правилни и добре наточени режещи инструменти,
- дръжте здраво ръкохватката на продукта,
- планирайте работата си така, че да можете да правите чести почивки.

Остатъчен риск
Дори и да се спазват всички предпазни мерки за безопасност при работа, все още съществува потенциален риск от нараняване. С оглед на конструкцията на продукта остават следните рискове.
Наранявания, свързани с вибрации, причинени от прекалено дълга работа с машината, работа по неправилен начин или работа с неправилно поддържана машина.
Наранявания, причинени от неочакван удар от скрити, изхвърлени предмети.

ОБСЛУЖВАНЕ НА ПРОДУКТА

Подготовка за инсталиране
Извадете уреда от опаковката и отстранете всички елементи на опаковката. Препоръчително е да запазите опаковката, която може да бъде полезна по време на транспортиране или съхранение на продукта.
Проверете дали частите на продукта не са били повредени по време на транспортирането, като всяка забелязана повреда, напр. пукнатини или деформации, ще спре по-нататъшна употреба на продукта, докато те не бъдат поправени или повредените части не бъдат заменени.
Препоръчително е всички части да се поставят върху равна, твърда и чиста повърхност.
По време на монтажа трябва да се използват лични предпазни средства, като защитни ръкавици, предпазни очила и защитно облекло.

Монтаж на машината
Първо трябва да се монтира ограничителят на дълбочината на браздите. Поставете ограничителя в отвора в задната част на основата на култиватора и след това го закрепете с болта и гайката (II). Монтирайте закрепването на ръкохватката (III) към опората на култиватора с помощта на фиксиращия винт. Плъзнете ръкохватките на култиватора в закрепването на подпората и след това ги закрепете към подпората с фиксиращите винтове (IV). Закрепете лоста за газта към дясната ръкохватка на машината с помощта на болт и фиксираща гайка (V). Поставете закрепването на стартовото въже на лоста за задвижване на острието в държача, разположен на лявата ръкохватка, след което закрепете позицията му, като затегнете фиксиращите гайки (VI). Вкарайте края на въжето в отвора, намиращ се в лоста за задвижване на острието, след което закрепете лоста към ръкохватката с помощта на винта и фиксиращата гайка (VII). Защитите на въжетата на двата лоста трябва да бъдат закрепени към дръжката с помощта на скоби. Уверете се, че въжетата не са прегънати. Подпората има леко регулируем ъгъл на наклон. За да регулирате, разхлабете леко всички винтове, след това регулирайте ъгъла на наклона и затегнете всички винтове (VIII). Препоръчително е да регулирате ъгъла на подпората, след като ръкохватките са правилно монтирани, така че да са максимално удобни за хващане. Поставете комплекта ножове върху оста и ги закрепете към оста с щифт (IX), след което закрепете допълнителен комплект ножове по същия начин. По време на монтажа обърнете внимание на маркировката от вътрешната страна на остриетата. Маркировката указва страната на монтиране от позицията на оператора. Остриетата, обозначени с „L“, трябва да се монтират от лявата страна на машината, а тези, обозначени с „R“, трябва да се монтират от дясната страна на машината. Монтирайте остриетата от двете страни на култиватора и след това закрепете всички щифтове на остриетата с ключалка. Монтирайте допълнителните защити на ножовете от двете страни на машината с помощта на фиксиращите винтове (X). Правилно сглобеният култиватор трябва да изглежда като на илюстрацията (I).

Подготовка за работа

Преди да започнете работа, проверете дали машината не е повредена, дали е правилно сглобена и дали всички предпазни елементи са правилно закрепени и изправни. Ако се установи, че машината е непълна или повредена, по-нататъшната работа е забранена!

ВНИМАНИЕ! В двигателя се налива само необходимото количество масло за поддръжка на двигателя. Преди първото пускане в експлоатация маслото трябва да се допълни до необходимото ниво.

Фабрично в двигателя има само малко количество масло, за да се предпази двигателят по време на транспортиране и съхранение. Трябва да се подготви масло, предназначено за четиритактови двигатели, с вискозитет от клас SAE 15W40.

Преди да долеете маслото, поставете машината на равна повърхност, след това отвийте капака на резервоара за масло и избършете до сухо прикрепената към него масломерна пръчка. Напълнете резервоара с масло. При пълнене е препоръчително да използвате фуния или лейка, за да избегнете разливане на маслото. В случай на разлив на масло избършете остатъците старателно, преди да стартирате двигателя. Проверете дали нивото на маслото е правилно. За тази цел поставете измервателната пръчка в отвора за пълнене и завийте капака на резервоара. След това го отвийте и проверете нивото на маслото по мерителната пръчка (XI). Нивото на маслото трябва да е между максималното и минималното ниво на мерителната пръчка (XI). След като се уверите, че нивото на маслото е правилно, затворете отвора за пълнене с капачката.

Внимание! Нивото на маслото трябва да се проверява преди всяка употреба.

След като маслото е допълнено, трябва да се допълни и горивото. Горивото е безоловен бензин с октаново число най-малко 95. За да заредите гориво, отвийте капачката на резервоара за гориво (XVII) и налейте гориво в резервоара. Когато наливате гориво, е препоръчително да използвате бутилка за наливане или фуния, за да намалите риска от разливане на гориво. В случай на разливане на гориво, остатъците трябва да се избършат старателно. Изчакайте, докато парите се разсеят напълно, и извършете пускането в експлоатация на място, различно от мястото на наливане на горивото. След като налеете горивото, отворът за пълнене на резервоара за гориво трябва да се затвори с капак.

Подготовка на работното място

Култиваторът се използва само за обработване на почвата. Почвата не трябва да е прекалено твърда. Ако почвата е твърде твърда или изсъхнала, преди да започнете работа трябва да я навлажните и да изчакате водата да попие в нея.

Забранено е да се работи върху твърди повърхности като бетон или дърво.

Преди да започнете работа, отстранете всички видими камъни, корени, кабели, играчки и други предмети, които биха могли да повредят ножовете на култиватора. Особено внимание трябва да се обърне на електрическите кабели, за да се гарантира, да не попадат в работната зона. Оставянето на електрически кабели в работната зона може да доведе до токов удар или дори до смърт в резултат на контакт с ножовете на машината.

Трябва да се има предвид, че електрическите кабели може да бъдат скрити под земята.

Култиваторът работи правилно само при движение напред. Избягвайте да движите машината назад.

Стартиране и спиране на машината

Внимание - Не докосвайте въртящите се ножове!

Поставете култиватора в началната точка на работа. Култиваторът може да се стартира само, когато е в изправено положение.

Ако култиваторът е оборудван със спомагателно колело, преместете го в горна позиция. За целта издърпайте колелото надолу, така че щифтът да излезе от гнездото, завъртете колелото с подпората и се уверете, че щифтът се е вмъкнал в гнездото. Така фиксирано колело няма да промени позицията си от само себе си.

Предупреждение! Позицията на колелото може да се променя само при изключен двигател.

Настройте ограничителя на дълбочината на браздите в една от наличните позиции.

Предупреждение! Позицията на ограничителя може да се променя само когато двигателят е изключен.

Уверете се, че лостът за задвижване на ножовете е в горно положение. Само това положение гарантира, че ножовете няма да се завъртят веднага след стартиране на двигателя. Натиснете три пъти бутона на горивната помпа (XII). Избутайте лоста за газта докрай напред (XIII), така че да е в положение START. Хванете ръкохватката с една ръка, а с другата хванете дръжката на стартовото въже. Няколкократно издърпайте плавно въжето на стартера, докато почувствате съпротивлението, причинено от компресията на двигателя, след което издърпайте с енергично и решително движение (XIV). След няколко издърпвания двигателят трябва да заработи. След стартиране на двигателя дръжката на стартовото въже не трябва да се изпуска от ръката, а трябва да се постави в долно положение.

След като двигателят е стартирал, преместете лоста на газта в работно положение, между символите заек - по-висока скорост и костенурка - по-ниска скорост. Преместването на лоста в позиция, обозначена с O, спира двигателя.

Внимание! Ако стартирате топъл двигател, той може да се стартира, като лостът се постави в едно от работните положения.

Хванете двете ръкохватки, издърпайте лоста за задвижване на ножовете към ръкохватките и го задръжте в това положение. Лостът е оборудван със заключващо устройство, което предотвратява случайното му натискане. Преди да натиснете лоста, трябва да преместите блокиращия механизъм (XV). Лостът няма възможност за заключване в долно положение.

Той трябва да се държи по време на работа.
Предупреждение! Забранено е лостът за задвижване на ножовете да се заключва в долно положение. Ако това се случи, ножовете ще се задействат при стартиране на двигателя, което може да доведе до сериозно нараняване или дори смърт.

Спирането на машината трябва да се извърши по следния начин. Спрете на място. Освободете натиска върху лоста за задвижване на ножовете и го оставете да се върне в горното положение. Проверете дали остриетата са спрели. Преместете лоста на газта в положение O, което ще спре работата на двигателя (XVI).
Предупреждение! Двигателят и изпускателната система се загряват по време на работа. Внимавайте да не се изгорите. Преместете транспортното колело в долно положение и поставете ограничителя за дълбочина на браздите в най-ниското положение. Опирайки машината на колелото и повдигайки я така, че остриетата да не влизат в контакт със земята, транспортирайте машината до зоната за поддръжка.

Зареждане с гориво
Горивото е силно запалимо! Трябва да се спазват всички предпазни мерки за безопасност при работа с гориво. Не пълнете резервоара за гориво, докато машината работи. Не зареждайте гориво в близост до открит пламък. В зоната за зареждане с гориво пушенето е забранено. Не разливайте гориво. В случай на разливане на гориво, изсушете добре разлятото гориво, преди да стартирате машината. Затегнете здраво и надеждно капачката на резервоара за гориво. Горивото трябва да се съхранява в плътно затворени контейнери с одобрение, далеч от източници на топлина и на място, недостъпно за деца.
Спрете двигателя съгласно описаната по-горе процедура.
Оставете двигателя да изстине.
Горивото е безоловен бензин с октаново число най-малко 95. За да заредите гориво, отвийте капачката на резервоара за гориво (XVII) и налейте гориво в резервоара. Когато наливате гориво, е препоръчително да използвате бутилка за наливане или фуния, за да намалите риска от разливане на гориво. В случай на разливане на гориво, остатъците трябва да се избършат старателно. Изчакайте, докато парите се разсеят напълно, и извършете пускането в експлоатация на място, различно от мястото на наливане на горивото. След като налеете горивото, отворът за пълнене на резервоара за гориво трябва да се затвори с капак.
Рестартирайте двигателя съгласно процедурата в раздел *„Стартиране и спиране на машината*“.

Работа с култиватора
Когато работите, трябва да сте подготвени за неочаквани ситуации. Остриетата могат да попаднат на невидим предварително камък, корен или друго препятствие. Ако това се случи, незабавно изключете машината, изчакайте да изстине и след това продължете с визуалната проверка. Ако бъдат открити повреди, по-нататъшната работа е забранена.
Не трябва да се упражнява прекомерен натиск върху култиватора. Ножовете не трябва да проникват на повече от 3-4 cm. Когато работите, правете редовни почивки, за да избегнете умората. Това ще позволи по-добър контрол на машината и ще намали риска от инциденти.
Внимание! Когато работите, винаги бутайте култиватора, никога не го дърпайте към себе си. Дърпането на машината кара оператора да се движи назад, в резултат на което той не контролира зоната зад себе си.
Култиваторът трябва да се бута бавно, като винаги вървите, никога не бива да тичате. Това ще осигури по-добър контрол на машината и ще намали времето за реакция при неочаквани събития.
По време на работа се движете в редове (XVIII). Редовете трябва да са с еднаква ширина, като леко се застъпват, за да не се пропуска място. При смяна на посоката на движение трябва да се запази особено внимание.
Внимание! Ако по време на работа в машината удари чужд предмет. Незабавно изключете машината, изчакайте ножовете да спрат и машината да изстине. След това проверете дали култиваторът не е повреден. Ако се открие повреда, е забранена по-нататъшната работа, преди повредата да бъде отстранена. Прекомерните вибрации по време на работа могат да бъдат причинени от повреда на машината. Спрете работа, изчакайте остриетата и двигателят да спрат. След това оставете машината да изстине, разединете запалителната свещ и проверете продукта.

ПОДДРЪЖКА НА ПРОДУКТА

По време на гаранционния срок потребителят не може да разглобява машината, нито да сменя нейни елементи или възли, различни от изброените по-долу, тъй като това ще анулира гаранцията. Всички несъответствия, констатирани по време на прегледа или по време на работа, са сигнал за извършване на ремонт в сервизен пункт.

След завършване на работата корпусът, вентилационните отвори, превключвателите, спомагателната ръкохватка и предпазните защити трябва да се почистят - например с въздушна струя (с налягане не повече от 0,3 MPa), с четка или суха кърпа без използване на химикали и почистващи течности. Почистете инструментите и ръкохватките със суха, чиста кърпа.

Периодични прегледи
Трябва да се извършват периодични прегледи и поддръжка на компонентите на машината, изброени по-долу.

ВНИМАНИЕ! Всички дейности по поддръжката трябва да се извършват при изключена и неработеща машина. След като изключите двигателя, оставете двигателя и компонентите на машината да изстинат напълно и след това разединете кабела на запалителната свещ.
ВНИМАНИЕ! Ако протичането на дадено сервизно действие не е описано по-долу. Това означава, че за тази дейност машината трябва да бъде предадена в специализиран сервизен център.
ВНИМАНИЕ! Когато за почистването се използва разтворител, избягвайте контакт на разтворителя с кожата и очите. Използвайте лични предпазни средства.

Общи дейности по поддръжка
Продуктът не може да се почиства с водна струя или чрез потапяне във вода.
Проверете степента на износване и наличието на повреди по остриетата. Ако забележите прекомерно износване или повреда, заменете острието с ново. По време на употреба остриетата губят покритието си от боя, което е нормално и не е признак за повреда на острието. Липсата на лаково покритие обаче прави остриетата по-податливи на корозия. Затова при всяко почистване те трябва да се покриват с тънък слой антикорозионен препарат или с тънък слой леко машинно масло. Преди работа остриетата трябва да се почистят от остатъците от това предпазно средство, за да се предотврати проникването му в почвата.
Остриетата винаги трябва да се заменят с оригинални остриета, идентични с тези, които са монтирани фабрично на култиватора. Само използването на оригинални резервни части позволява безопасна работа с продукта. Смяната на остриетата трябва да се извършва от опитен потребител. В случай на съмнения моля, обърнете се към оторизиран сервизен център на производителя.
Остриетата трябва да се сменят на всеки две години или на всеки 50 часа работа.
Проверка на нивото на моторното масло
Отвийте капачката на отвора и извадете измервателната пръчката за нивото на маслото (XI).
Почистете и подсушете измервателната пръчка с чиста кърпа.
Поставете пръчката в отвора, но не я завъртайте. След това извадете и проверете показаното ниво на маслото.
Ако показаното ниво е твърде ниско, маслото трябва да се допълни до горното ниво на пръчката (обозначено върху пръчката).
Завийте измервателната пръчка в резервоара за масло.

Смяна на моторното масло
Двигателното масло трябва да се смени след първите 2 до 4 часа работа. Всяка следваща смяна на маслото трябва да се извършва на всеки 25 часа работа.
При смяна на маслото трябва да се внимава. Непосредствено след спирането на двигателя маслото е горещо и може да причини изгаряния. Резервоарът за масло няма отвор за източване. Изхабеното масло трябва да се отстрани с помощта на екстрактор, предназначен за тази цел, в съответствие с препоръките на производителя на екстрактора.
След приключване на извличането остатъците от маслото трябва да се избършат до сухо.
Напълнете маслото съгласно процедурата, описана в раздел: ”Подготовка за работа”.
Внимание! Изхвърляйте използваното моторно масло в съответствие с местните разпоредби. Забранено е да се излива моторно масло в канализацията.

Поддръжка на въздушния филтър (XIX) - на всеки 25 часа работа
Внимание! Не използвайте машината без правилно монтиран въздушен филтър или с повреден въздушен филтър. В противен случай двигателят с вътрешно горене може да засмуче примеси, които обикновено се задържат от филтъра. Замърсяванията могат да доведат до неизправности и дори до повреда на двигателя.
Отключете фиксиращите скоби и отворете корпуса на филтъра. Извадете филтъра и го заменете с нов. Възможно е да се използва филтър тип T327 с каталожен номер YT-855492. Поставете филтъра на мястото му и затворете капака на филтъра. Уверете се, че корпусът на филтъра е плътно затворен и че всички скоби на корпуса са на мястото си.

Поддръжка на запалителната свещ (XX) - на всеки 100 работни часа
Изключете кабела от запалителната свещ. Свалете запалителната свещ с помощта на ключ за запалителни свещи. С телена четка почистете електродите от въглеродни отлагания (известни също като въглеродни натрупвания). Проверете разстоянието между електродите; то трябва да е между 0,7 и 0,8 mm.
Ако бъдат открити изгорели електроди или напукана керамична обвивка, сменете запалителната свещ с нова. Възможно е да се използва запалителна свещ тип F7RTC с каталожен номер YT-855487.
Завийте свещта. Свържете кабела към свещта.

СЪХРАНЕНИЕ И ТРАНСПОРТИРАНЕ НА ПРОДУКТА

Внимание! Винаги изпразвайте резервоара за гориво преди съхранение или транспортиране.
Поставете под отвора за източване съд с по-голяма вместимост от резервоара за гориво.
С помощта на гаечен ключ отвийте клапана за източване на горивото (XXI). След като изпразните машината от гориво,

затворете вентила за източване на горивото.
Почиствайте съгласно инструкцията.

Съхранявайте на тъмно, сухо, незамръзващо и добре проветриво място. Мястото за съхранение трябва да пази от достъпа на деца. Продуктът трябва да се съхранява при температура между 10 и 30 градуса по Целзий. Препоръчително е продуктът да се съхранява във фабричната опаковка или в друга прахозащитна опаковка. Съхранявайте продукта във вертикално положение.

Пренасяйте продукта, като го носите за дръжките. Транспортирайте в такова положение, че остриетата да не влизат в контакт със земята. По време на транспортиране продуктът трябва да бъде защитен от удари и силни вибрации. По време на транспортиране обезопасете продукта, за да го предпазите от изплъзване или преобръщане.

CARATERÍSTICAS DO PRODUTO

A motoenxada a gasolina foi concebida para arejar e cultivar pequenas áreas de terra. Facilita muito o cultivo da terra em jardins e hortas. O cultivo da terra é efetuado por meio de lâminas rotativas. Não é aceitável utilizar a motoenxada para cultivar grandes áreas de terra. O funcionamento correto, fiável e seguro da máquina depende da sua utilização apropriada, portanto:

Antes de começar a trabalhar com a ferramenta, leia o manual completo e guarde-o.

O fornecedor não será responsabilizado por quaisquer danos ou ferimentos resultantes da utilização indevida da máquina, do incumprimento dos regulamentos de segurança e das recomendações deste manual. A utilização incorreta da máquina também anula a garantia e os direitos de garantia do utilizador.

ACESSÓRIOS

A motoenxada é fornecida completa, mas a montagem é necessária antes da primeira utilização.

DADOS TÉCNICOS

Parâmetro	Unidade de medição	Valor
Ref.ª no catálogo		YT-85590
Massa	[kg]	33,5
Tipo de combustível		Gasolina sem chumbo E10
Tipo de óleo		SAE 15W-40
Capacidade do reservatório de combustível	[l]	0,9
Capacidade do tanque de óleo	[l]	0,5
Largura de trabalho	[mm]	360 / 600
Profundidade máxima de trabalho	[mm]	260
Número de cilindros		1
Número de tempos		4
Arrefecimento		Com ar
Tipo de vela de ignição		F7RTC
Tipo de filtro de ar		T327
Capacidade do motor	[cm^3]	166
Potência do motor	[kW]	2,9
Velocidade máxima do motor	[min^{-1}]	3000
Ruído		
pressão sonora	[dB (A)]	90,2 ± 2,15
potência L_{WA}	[dB (A)]	93 ± 1,5
Nível de vibração - punho esquerdo / direito	[m/s^2]	4,1 ± 1,5 / 5,2 ± 1,5

INSTRUÇÕES DE SEGURANÇA

IMPORTANTE!
LEIA CUIDADOSAMENTE ANTES DE USAR
E GUARDE PARA REFERÊNCIAS FUTURAS

Instrução

Leia atentamente as instruções. Familiarize-se com os controlos e a utilização correta da unidade. Se entregar a unidade para outra pessoa, inclua sempre o manual do utilizador com o dispositivo. A unidade deve ser sempre utilizada de acordo com as recomendações do manual de instruções.
Nunca permita que crianças ou pessoas não familiarizadas com as instruções de funcionamento operem a unidade. Os regulamentos nacionais podem especificar a idade exata do operador.
Nunca trabalhe quando outras pessoas, especialmente crianças ou animais de estimação, estão perto. Antes de iniciar os trabalhos, designe uma zona de segurança onde os terceiros e os animais de estimação não possam aceder.
Lembre-se de que o operador ou utilizador é responsável por acidentes ou perigos que ocorram a outras pessoas ou ao ambiente.

Preparação

Use sempre calçado robusto e calças compridas ao trabalhar. Não utilize a unidade com os pés descalços ou em sandálias abertas. Evite roupa danificada que esteja demasiado solta ou que tenha tiras ou fitas penduradas. As peças de roupa soltas podem ser apanhadas nas partes móveis da unidade e causar ferimentos.

Verifique cuidadosamente a área onde a unidade será operada e remova todos os objetos que possam entrar nela. Os objetos apanhados podem causar danos na máquina ou podem ser ejetados a alta velocidade, representando um perigo para o operador e o ambiente.

AVISO - A gasolina é inflamável:

- armazene o combustível em contentores concebidos para o efeito,
- reabasteça apenas no exterior e não fumar durante o reabastecimento,
- encha o reservatório de combustível antes de ligar o motor. Nunca retire a tampa do reservatório de combustível nem reabasteça o combustível com o motor a trabalhar ou quente,
- em caso de derrame de gasolina, não tente pôr o motor em funcionamento, mas afaste a máquina da zona do derrame e evite criar qualquer fonte de ignição até que os vapores de gasolina se tenham dissipado,
- substitua com segurança o reservatório de combustível e a tampa do reservatório.

Substitua o silenciador defeituoso. Trabalhar com um silenciador defeituoso não só é mais ruidoso, como também pode causar incêndios, queimaduras e envenenamento por gases de escape.

Antes de utilizar, verifique sempre se as lâminas, parafusos e equipamento do conjunto de lâminas não estão gastos ou danificados. Substitua peças desgastadas ou danificadas em conjuntos para manter o equilíbrio. Substitua as placas danificadas ou ilegíveis.

Utilização

Não opere o motor num espaço confinado onde se possam acumular fumos de monóxido de carbono perigosos.

Trabalhe apenas à luz do dia ou com boa iluminação artificial. Uma iluminação inadequada do local de trabalho pode causar acidentes.

Assegure-se sempre de que as suas pernas em declive estão firmes.

Caminhe, nunca corra.

Trabalhe transversalmente em declives, nunca para cima ou para baixo. Controlar a unidade tornar-se-á muito mais fácil.

Tenha especial cuidado ao mudar de direção num declive.

Não trabalhe em declives excessivamente inclinados.

Preste especial atenção ao inverter ou puxar a unidade na sua direção.

Não altere as definições do regulador do motor nem exceda a velocidade máxima do motor.

Desligue o acionamento do(s) elemento(s) de corte se a unidade tiver de ser inclinada ao deslocá-la para outras superfícies que a área de trabalho e ao ser transportada de e para a área de trabalho.

Não utilize a unidade com tampas ou caixas danificadas ou sem um dispositivo de segurança, como as tampas incluídas.

Ligue o motor cuidadosamente conforme as instruções, assegurando que os pés estão afastados do elemento de corte.

Não incline a unidade ao arrancar o motor, exceto quando esta tiver de ser inclinada durante o arranque. Neste caso, não incline mais do que o necessário e levante apenas a parte que está afastada do operador.

Não mantenha as mãos ou os pés perto de peças rotativas.

Não transporte a unidade com o motor ligado.

Parar o motor e certificar-se de que todas as peças móveis estão paradas:

Pare a unidade e certifique-se de que todas as peças móveis estão paradas:

- cada vez que se afasta da unidade,
- antes de reabastecer,
- antes de verificar, limpar ou reparar a unidade,
- depois de ter sido atingido por um objeto estranho. Verifique a unidade quanto a danos e, se necessário, efetue reparações antes de reiniciar e operar a unidade.

Se a unidade começar a vibrar excessivamente (verifique imediatamente):

- verifique se há danos,
- substitua ou repare qualquer peça danificada,
- verifique e aperte as peças soltas.

Manutenção e armazenamento

Mantenha todas as porcas e parafusos em boas condições para ter a certeza de que a unidade funcionará em segurança.

Nunca guarde a máquina com gasolina no reservatório dentro de um edifício onde os fumos possam atingir uma chama aberta ou uma faísca.

Deixe o motor arrefecer antes de o guardar.

Para reduzir o risco de incêndio, mantenha o motor, o silenciador e a área de armazenamento de combustível livres de plantas e de gordura excessiva.

Tenha cuidado com as unidades multi-lâminas, pois a rotação de um elemento de corte pode causar a rotação de outras lâminas.

Tenha cuidado ao ajustar a unidade para evitar colocar os dedos entre as lâminas móveis e as partes fixas dela.

Deixe sempre a unidade arrefecer antes da próxima colocação em funcionamento, guardando-a à chave.

Tenha cuidado ao manusear as lâminas, mesmo que a unidade esteja desligada, uma vez que as lâminas ainda podem rodar. Espere sempre até que as lâminas tenham parado completamente antes de prosseguir.

Substitua, por razões de segurança, peças desgastadas ou danificadas. Utilize apenas peças sobressalentes e equipamento

original.
Se for necessário despejar combustível do reservatório, isso deve ser feito externamente.

Ruído e riscos de vibração
A unidade foi concebida para reduzir o mais possível os riscos associados à exposição do utilizador ao ruído e às vibrações. No entanto, não é possível eliminar completamente estes riscos. Além disso, as pessoas nas proximidades do funcionamento da unidade estão também expostas a riscos de ruído.
No entanto, pode reduzir os riscos associados aos perigos acima mencionados, seguindo as seguintes diretrizes:
- utilize o produto para os fins descritos nas instruções,
- certifique-se de que a unidade está em boas condições e é regularmente mantida,
- utilize ferramentas de corte corretas e bem afiadas,
- use um aperto firme no cabo do produto,
- planeia o trabalho com pausas frequentes.

Risco residual
Mesmo que todas as precauções de segurança sejam respeitadas quando se trabalha, ainda existe um risco potencial de ferimentos. Os seguintes riscos permanecem devido à conceção do produto.
Lesões relacionadas com vibrações causadas por trabalhar com a unidade durante demasiado tempo, trabalhar de forma errada ou trabalhar com uma unidade mal mantida.
Lesões causadas por impacto inesperado de objetos escondidos e ejetados.

MANIPULAÇÃO DO PRODUTO

Preparação para a instalação
O produto deve ser desembalado e todas as embalagens devem ser removidas. É aconselhável manter a embalagem, que pode ser útil durante o transporte ou armazenamento do produto.
Verifique que nenhuma parte do produto foi danificada durante o transporte, qualquer dano observado, por exemplo, fissuras ou deformações, desqualificará o produto de utilização posterior até que seja reparado ou as partes danificadas sejam substituídas.
É aconselhável colocar todas as peças sobre uma superfície plana, dura e limpa.
Equipamento de proteção pessoal como luvas de proteção, proteção dos olhos e vestuário de proteção devem ser usados durante a instalação.

Montagem da máquina
O limitador de profundidade do sulco deve ser montado primeiro. Introduza o limitador no orifício situado na parte de trás da base da motoenxada e fixe a sua posição com o parafuso e a porca (II). Monte a fixação do punho (III) no suporte da motoenxada com o parafuso de montagem. Introduza os punhos da máquina na fixação do suporte e, em seguida, fixe o suporte com os parafusos de fixação (IV). Fixe a alavanca do acelerador ao punho direito da máquina com um parafuso e uma porca de fixação (V). Coloque a fixação do cabo da alavanca de acionamento das lâminas no suporte situado no punho esquerdo e, em seguida, fixe a sua posição apertando as porcas de fixação (VI). Introduza a extremidade do cabo no orifício situado na alavanca de acionamento das lâminas e, em seguida, fixe a alavanca ao punho com o parafuso e a porca de fixação (VII). As coberturas dos cabos de ambas as alavancas devem ser fixadas ao punho com clipes. Certifique-se de que os cabos não estão dobrados. O suporte tem um ângulo de inclinação ligeiramente ajustável. Para ajustá-lo, desaperte ligeiramente todos os parafusos, depois ajuste o ângulo de inclinação e aperte todos os parafusos (VIII). É aconselhável ajustar o ângulo do suporte depois de os punhos terem sido corretamente colocados, de modo a que sejam o mais confortáveis possível de segurar. Coloque um conjunto de lâminas no eixo das lâminas e fixe-as ao eixo com um pino (IX), depois fixe um conjunto adicional de lâminas da mesma forma. Durante a instalação, preste atenção à marcação no interior das lâminas. A marcação indica o lado de montagem a partir da posição do operador. As lâminas marcadas com “L” devem ser montadas no lado esquerdo da máquina e as lâminas marcadas com “R” devem ser montadas no lado direito da máquina. Instale as lâminas em ambos os lados da motoenxada e, em seguida, fixe todos os pinos das lâminas com um trinco. Coloque as proteções adicionais das lâminas em ambos os lados da máquina com os parafusos de fixação (X). Uma motoenxada corretamente montada deve ter o aspeto da figura (I).

Preparação para o funcionamento
Antes de iniciar os trabalhos, verifique se a máquina não está danificada, se está corretamente montada e se todos os componentes de segurança estão corretamente fixados e operativos. Se a máquina estiver incompleta ou danificada, é proibido continuar a trabalhar!
ATENÇÃO! O motor contém apenas a quantidade de óleo necessária para a manutenção do motor. Antes da primeira colocação em funcionamento, o óleo deve ser enchido até ao nível necessário.
Na fábrica, o motor contém apenas uma pequena quantidade de óleo para o proteger durante o transporte e o armazenamento. Deve ser preparado um óleo concebido para motores de quatro cilindros com a classe de viscosidade SAE 15W40.
Antes de encher com óleo, coloque a máquina numa superfície plana, desaparafuse a tampa do reservatório de óleo e seque a vareta de medição do óleo nela fixada. Encha o reservatório com óleo. Ao encher, é aconselhável utilizar um funil ou um doseador

para evitar derramar óleo. Em caso de derrame de óleo, limpe bem os resíduos antes de pôr o motor a trabalhar. Verifique se o nível de óleo está correto. Para o efeito, introduza a vareta no orifício de enchimento e aparafuse a tampa do reservatório. Em seguida, desenrosque-a e verifique o nível de óleo na vareta (XI). O nível do óleo deve situar-se entre o nível máximo e o nível mínimo da vareta (XI). Depois de se certificar de que o nível de óleo está correto, feche o orifício de enchimento com a tampa.
Atenção! O nível do óleo deve ser verificado antes de cada utilização.
Uma vez enchido com o óleo, proceda ao enchimento com o combustível. O combustível é gasolina sem chumbo com um índice de octanas de, pelo menos, 95. Para reabastecer, desaperte a tampa do reservatório de combustível (XVII) e deite combustível nele. Ao deitar combustível, é aconselhável utilizar um doseador ou um funil para reduzir o risco de derrame de combustível. Em caso de derrame de combustível, os resíduos devem ser cuidadosamente limpos. Aguarde que os vapores se evaporem completamente e efetue o arranque num local diferente do local onde o combustível foi derramado. Uma vez deitado o combustível, o orifício de enchimento do reservatório de combustível deve ser fechado com a tampa.

Preparação do local de trabalho
A motoenxada é utilizada apenas para cultivar a terra. A terra não deve ser demasiado dura. Se a terra for demasiado dura ou seca, humedeça-a antes de começar a trabalhar e espere que a água penetre na terra.
É proibido trabalhar em superfícies duras como o betão ou a madeira.
Antes de iniciar o trabalho, remova todas as pedras visíveis, raízes, fios, brinquedos e outros objetos que possam danificar as lâminas da motoenxada. Deve ser dada especial atenção aos fios elétricos, para que não entrem na zona de trabalho. Deixar fios elétricos na área de trabalho pode levar a choques elétricos ou mesmo à morte em resultado do contacto com as lâminas da máquina.
É preciso ter em conta que os cabos elétricos podem estar escondidos debaixo da terra.
A motoenxada só funciona corretamente se for conduzida para a frente. Evite fazer marcha-atrás com a máquina.

Arranque e paragem da máquina
Cuidado - Não toque nas facas rotativas!

Posicione a motoenxada no ponto de partida. O arranque da motoenxada só pode ser efetuado quando esta se encontra na posição vertical.
Se a motoenxada estiver equipada com uma roda auxiliar, coloque-a na posição superior. Para tal, puxe a roda para baixo de modo a que a haste saia fora da ranhura, vire a roda com o suporte e certifique-se de que a haste entre na ranhura. Uma roda fixada desta forma não alterará a sua posição por si própria.

Aviso! A posição da roda só pode ser alterada quando o motor está desligado.
Ajuste o limitador de profundidade do sulco para uma das posições disponíveis.
Aviso! A posição de paragem só pode ser alterada com o motor desligado.
Certifique-se de que a alavanca de acionamento das lâminas está na posição superior. Só esta posição garante que as lâminas não rodam assim que o motor é ligado. Prima três vezes a bomba de combustível (XII). Empurre as alavancas do acelerador totalmente para a frente (XIII) de modo a que fique na posição START. Agarre o punho com uma mão e com a outra agarre a pega do cabo de arranque. Puxe suavemente várias vezes o cabo de arranque até sentir a resistência causada pela compressão do motor e, em seguida, puxe-o com um movimento vigoroso e decidido (XIV). Após alguns puxões, o motor deve arrancar. Depois de o motor ter arrancado, o punho do cabo de arranque não deve ser libertado da mão, devendo ser colocado na posição inferior. Quando o motor tiver arrancado, coloque a alavanca do acelerador na posição de funcionamento, entre os símbolos lebre - velocidade mais rápida e tartaruga - velocidade mais lenta. Mover a alavanca para a posição marcada com O pára o motor.
Atenção! Se houver um arranque a quente, o motor pode ser ligado colocando a alavanca numa das posições de funcionamento. Agarre em ambos os punhos, puxe a alavanca de acionamento das lâminas na direção do punho e mantenha-a nesta posição. A alavanca está equipada com um mecanismo de bloqueio para evitar que seja acidentalmente premida. O mecanismo de bloqueio (XV) deve ser deslocado antes de premir a alavanca. A alavanca não tem a possibilidade de a bloquear na posição inferior. Deve ser mantida no lugar durante todo o trabalho.
Aviso! É proibido bloquear a alavanca de acionamento das lâminas na posição inferior. Se isto acontecer, as lâminas serão acionadas quando o motor arrancar, o que pode provocar ferimentos graves ou mesmo a morte.

A paragem da máquina deve ser efetuada da seguinte forma. Pare num lugar. Solte a pressão sobre a alavanca de acionamento da lâmina e deixe-a voltar à posição superior. Verifique se as lâminas pararam. Desloque a alavanca do acelerador para a posição O, o que fará parar o motor (XVI).
Aviso! O motor e o sistema de escape aquecem durante o funcionamento. Cuidado para não se queimar.
Desloque a roda de transporte para a posição inferior e coloque o limitador de profundidade do sulco na posição mais baixa. Apoiando a máquina sobre a roda e levantando-a de modo a que as lâminas não entrem em contacto com o solo, transporte a máquina para a zona de manutenção.

Reabastecimento de combustível
O combustível é altamente inflamável! Devem ser respeitadas todas as precauções de segurança relativas ao manusea-

mento do combustível. Não encha o reservatório de combustível com a máquina em funcionamento. Não reabasteça perto de uma chama aberta. Não é permitido fumar na zona de reabastecimento. Não derrame combustível. Em caso de derrame de combustível, seque bem o combustível derramado antes de pôr a máquina a funcionar. Aperte o tampão do reservatório de combustível com firmeza e segurança. O combustível deve ser armazenado em recipientes selados e aprovados, longe de fontes de calor e fora do alcance das crianças.
Pare o motor de acordo com o procedimento descrito acima.
Deixe o motor arrefecer.
O combustível é gasolina sem chumbo com um índice de octanas de, pelo menos, 95. Para reabastecer, desaperte a tampa do reservatório de combustível (XVII) e deite combustível nele. Ao deitar combustível, é aconselhável utilizar um doseador ou um funil para reduzir o risco de derrame de combustível. Em caso de derrame de combustível, os resíduos devem ser cuidadosamente limpos. Aguarde que os vapores se evaporem completamente e efetue o arranque num local diferente do local onde o combustível foi derramado. Uma vez deitado o combustível, o orifício de enchimento do reservatório de combustível deve ser fechado com a tampa.
Ligue novamente o motor de acordo com o procedimento descrito em *"Arranque e paragem da máquina".*

Trabalhos com a motoenxada
Quando se trabalha, é preciso estar preparado para situações inesperadas. As lâminas podem atingir uma pedra, uma raiz ou outro obstáculo anteriormente invisível. Se isso acontecer, desligue imediatamente a máquina, espere que arrefeça e, em seguida, proceda ao controlo visual. Se forem detetados danos, é proibido continuar os trabalhos.
Não deve ser exercida uma pressão excessiva sobre a motoenxada. As lâminas não devem penetrar mais de 3 a 4 centímetros. Ao trabalhar, faça pausas regulares para evitar a fadiga e o excesso de trabalho. Isto permitirá um melhor controlo do produto e reduzirá o risco de acidentes.
Atenção! Empurre sempre a motoenxada quando estiver a trabalhar, nunca puxe na sua direção. Arrastar a máquina faz com que o operador se mova para trás, fazendo com que ele não controle a área atrás dele.
Empurre a motoenxada lentamente, caminhe sempre, nunca corra. Isto proporcionará um melhor controlo da máquina e reduzirá o tempo de reação a acontecimentos inesperados.
Ao trabalhar, desloque-se em filas (XVIII). As filas devem ser mantidas de largura igual, ligeiramente sobrepostas de modo a que não se evite nenhum local. Deve ser tomado especial cuidado ao mudar de direção.
Atenção! Se um objeto estranho atingir a máquina durante a operação, desligue-a imediatamente, espere que as lâminas parem e que a máquina arrefeça. Em seguida, verifique se a motoenxada está danificada. Se forem detetados danos, é proibido trabalhar mais antes de os danos serem reparados. Vibrações excessivas durante o funcionamento podem ser causadas por danos na máquina. Interrompa a operação, aguarde que as lâminas e o motor parem. Em seguida, deixe arrefecer a máquina, desligue a vela de ignição e verifique o produto.

MANUTENÇÃO DO PRODUTO

Durante o período de garantia, o utilizador não pode desmontar a máquina ou substituir quaisquer conjuntos ou componentes, menos os indicados à continuação, podendo isso resultar na perda dos direitos de garantia. Quaisquer anomalias observadas durante a inspeção ou durante a operação, são um sinal para realizar uma reparação num ponto de assistência técnica.

Após o trabalho, a carcaça, as ranhuras de ventilação, os interruptores, o cabo adicional e as coberturas devem ser limpos, por exemplo, com uma corrente de ar (com pressão não superior a 0,3 MPa), com uma escova ou pano seco, sem utilizar produtos químicos e líquidos de limpeza. Limpe as ferramentas e os punhos com um pano seco e limpo.

Inspeções periódicas
Os componentes da máquina abaixo indicados devem ser objeto de uma inspeção e de uma manutenção periódicas.

ATENÇÃO! Todas as operações de manutenção devem ser efetuadas com a máquina desligada e não em funcionamento. Depois de desligar o motor, deixe o motor e os componentes da máquina arrefecerem completamente e, em seguida, desligue o fio da vela de ignição.
ATENÇÃO! Se uma operação de manutenção não estiver descrita abaixo, a máquina deve ser levada a um centro de assistência especializado.
ATENÇÃO! Se for utilizado um solvente para a limpeza, evite o contacto do solvente com a pele e os olhos. Utilize equipamento de proteção individual.

Manutenção geral
O produto não pode ser limpo com um jato de água ou mergulhando-o em água.
Verifique o desgaste e a presença de danos nas lâminas. Se for observado desgaste ou danos excessivos, substitua a lâmina por uma nova. As lâminas perdem o revestimento de pintura a utilização, o que é normal e não constitui uma indicação de danos nas lâminas. No entanto, a falta de um revestimento de pintura torna as lâminas mais susceptíveis à corrosão. Por conseguinte, cada vez que são limpas, devem ser revestidas com uma fina camada de agente anticorrosivo ou uma fina camada de óleo de

máquina ligeiro. Antes de trabalhar, as lâminas devem ser limpas de qualquer produto residual para evitar que penetre na terra. Substitua sempre as lâminas por originais idênticas às instaladas na motoenxada na fábrica. Apenas a utilização de peças sobressalentes originais mantém a segurança do produto. A substituição da lâmina deve ser efetuada por um utilizador experiente. Em caso de dúvida, contacte o centro de serviço autorizado do fabricante.
A lâmina deve ser substituída de dois em dois anos ou a cada 50 horas de operação.
Verificação do nível de óleo do motor
Desaparafuse o bocal de enchimento e retire o indicador do nível de óleo (XI).
Limpe e secar o indicador com um pano limpo.
Introduza o indicador no bocal de enchimento, mas não o rode. Em seguida, retire-o e observe o nível de óleo indicado.
Se o nível indicado for demasiado baixo, o óleo deve ser enchido até ao nível superior do indicador (caixa tracejada).
Enrosque o indicador no reservatório de óleo.

Substituição do óleo do motor
O óleo do motor deve ser substituído após as primeiras 2 a 4 horas de funcionamento. Cada substituição do óleo subsequente deve ser efetuada a cada 25 horas de funcionamento.
É necessário ter cuidado ao substituir o óleo. O óleo imediatamente após a paragem do motor está quente e pode provocar queimaduras. O reservatório de óleo não tem um orifício de drenagem. O óleo usado deve ser extraído com um extrator concebido para o efeito, de acordo com as recomendações do fabricante do extrator.
Uma vez terminada a extração, os resíduos de óleo devem ser secos com um pano.
Encha com óleo de acordo com o procedimento descrito na secção: “Preparação para o trabalho”.
Atenção! Elimine o óleo de motor usado de acordo com os regulamentos locais. É proibido deitar óleo de motor na rede de esgotos.

Manutenção do filtro de ar (XIX) - cada 25 horas de funcionamento
Atenção! Não utilize a unidade sem um filtro de ar corretamente instalado ou com um filtro de ar danificado. Caso contrário, o motor de combustão pode aspirar impurezas que normalmente seriam retidas pelo filtro. As impurezas podem levar ao mau funcionamento do motor e até mesmo a danos no motor.
Desbloqueie os ganchos de fixação e abra a caixa do filtro. Retire o filtro e substitua-o por um novo. É possível utilizar um filtro do tipo T327 com o número de peça YT-855492. Coloque o filtro no lugar e feche a tampa do filtro. Certificar-se de que a caixa do filtro está bem fechada e de que todos os ganchos da caixa estão no sítio.

Manutenção da vela de ignição (XX) - cada 100 horas de funcionamento
Desligue o fio da vela de ignição. Retire a vela de ignição com uma chave de velas. Utilizando uma escova de arame, limpe os elétrodos de reservatórios de carbono (acumulação de carbono). Verifique a distância entre os elétrodos; deve ser entre 0,7 mm e 0,8 mm.
Se forem encontrados elétrodos queimados ou uma bainha de cerâmica fissurada, substitua a vela por uma nova. É possível utilizar a vela de ignição do tipo F7RTC com o número de peça YT-855487.
Enrosque a vela de ignição. Ligue o fio à vela.

ARMAZENAMENTO E TRANSPORTE DO PRODUTO

Atenção! Esvazie sempre o reservatório de combustível antes de armazenar ou transportar a máquina.
Coloque um recipiente com uma capacidade superior à do reservatório de combustível por baixo da abertura de drenagem.
Utilize uma chave para desapertar a válvula de drenagem do combustível (XXI). Depois de esvaziar a máquina de combustível, feche a válvula de drenagem de combustível.
Limpe o produto de acordo com as instruções.

Armazene-o em áreas escuras, secas, sem geadas e bem ventiladas. A área de armazenamento deve ser mantida fora do alcance das crianças. O produto deve ser armazenado a uma temperatura entre 10 e 30 ºC. É aconselhável armazenar o produto na sua embalagem de fábrica ou outra embalagem para protegê-lo de poeira. Guarde o produto na posição vertical.

Transporte o produto apanhando-o pelos cabos. Transporte-o em posição tal que as lâminas não entrem em contacto com o solo. Durante o transporte, o produto deve ser protegido de impactos e vibrações fortes. Para o transporte, fixe o produto para evitar que escorregue ou tombe para o lado.

KARAKTERISTIKA PROIZVODA

Akumulatorska freza namijenjena je za rahljenje i obradu malih površina zemlje. To uvelike olakšava uzgoj tla u vrtovima i parcelama. Obrada tla vrši se rotirajućim noževima. Nije dozvoljena uporaba freze na većim površinama zemlje. Ispravan, pouzdan i siguran rad stroja ovisi o pravilnoj uporabi, dakle:

Prije rada s alatom pročitajte cijele upute i sačuvajte ih.

Dobavljač nije odgovoran za bilo kakvu štetu i ozljede nastale korištenjem stroja suprotno njegovoj namjeni, nepridržavanjem sigurnosnih propisa i preporuka ovog priručnika. Korištenje stroja suprotno njegovoj namjeni također poništava jamstvo i jamstvena prava.

OPREMA

Kopačica se isporučuje kompletan, ali potrebno ga je sastaviti prije prve uporabe.

TEHNIČKI PODACI

Parametar	Jedinica mjere	Vrijednost
Kataloški broj		YT-85590
Težina	[kg]	33,5
Vrsta goriva		Bezolovni benzin E10
Vrsta ulja		SAE 15W-40
Kapacitet spremnika goriva	[l]	0,9
Kapacitet spremnika ulja	[l]	0,5
Radna širina	[mm]	360 / 600
Maks. radna dubina	[mm]	260
broj cilindara		1
broj taktova		4
hlađenje		Zrakom
Vrsta svjećice		F7RTC
vrsta filtra za zrak		T327
Zapremina motora	[cm^3]	166
Snaga motora	[kW]	2,9
Maksimalna rotacijska brzina motora	[min^{-1}]	3000
Buka		
akustični tlak	[dB (A)]	90,2 ± 2,15
moć L_{WA}	[dB (A)]	93 ± 1,5
Razina vibracija – lijeva / desna ručka	[m/s^2]	4,1 ± 1,5 / 5,2 ± 1,5

SIGURNOSNE UPUTE

VAŽNO!
PRIJE UPORABE PRIČITAJTE DETALJNO
OSTAVITE ZA BUDUĆU UPORABU

Upute

Detaljno pročitajte upute. Upoznajte se s kontrolama i pravilnom upotrebom uređaja. Ako uređaj dajete drugoj osobi, uz uređaj uvijek priložite korisničke upute. Uređaj treba uvijek koristiti prema prepprukama sadržanim u korisničikim uputama.
Nikada ne dopustite da uređajem rukuju djeca ili osobe koje nisu upoznate s uputama za uporabu uređaja. Nacionalni propisi mogu odrediti točnu dob operatera.
Nikada nemojte raditi ako su drugi ljudi, posebno djeca ili kućni ljubimci, u blizini. Prije početka rada odredite sigurnosnu zonu u koju neće biti dopušten ulazak promatrača i kućnih ljubimaca.
Imajte na umu da je operater ili korisnik odgovoran za nesreće ili opasnosti za druge ljude ili okoliš.

Priprema

Tijekom rada uvijek nosite solidnu obuću i duge hlače. Nemojte rukovati kosilicom s bosim stopalima ili otkrivenim sandalama. Izbjegavajte nošenu odjeću koja je preširoka ili ima viseće trake. Široka odjeća može biti zahvaćena pokretnim dijelovima uređaja, što može uzrokovati ozljede.
Provjerite prostor u kojem će se uređaj koristiti i uklonite sve predmete koji bi mogli ući u uređaj. Zgrabljeni predmeti mogu oštetiti

uređaj, mogu se i odbaciti velikom brzinom, što predstavlja opasnost za operatera i okolinu.

UPOZORENJE – Benzin je zapaljiv:

- skladištite gorivo u za to namijenjenim spremnicima,
- punite gorivom samo vani i ne pušiti tijekom punjenja gorivom,
- dopunite gorivo prije pokretanja motora. Nikada nemojte uklanjati poklopac spremnika za gorivo ili dodavati gorivo ako motor radi ili je vruć,
- ako se prolije benzin, ne pokušavajte pokrenuti motor, već odmaknite stroj od područja izlijevanja i izbjegavajte stvaranje bilo kakvih izvora paljenja dok se benzinska para ne raspršio,
- sigurno zamijenite spremnik goriva i poklopac spremnika.

Zamijenite oštećeni prigušivač. Rad s oštećenim prigušivačem nije samo bučniji, već može uzrokovati požar, opekline i trovanje dimnim plinom.

Prije uporabe uvijek provjerite da noževi, vijci i dodaci sklopa noža nisu istrošeni ili oštećeni. Zamijenite istrošene ili oštećene dijelove u sklopovima, kako biste održali ravnotežu. Zamijenite oštećene ili nečitke tablice.

Uporaba

Nemojte koristiti motor u zatvorenom prostoru gdje se mogu nakupiti pare opasnog ugljičnog monoksida (ugljičnog monoksida).
Radite samo na dnevnom svjetlu ili na dobrom umjetnom svjetlu. Nepravilno osvjetljenje mjesta rada može dovesti do nesreće.
Uvijek provjerite da li vaše noge na nagibu stoje stabilno.
Hodajte, nemojte trčati.
Radite poprijeko nagiba, nikada gore ili dolje. Tada se značajno lakše upravlja kosilicom.
Budite posebno pažljivi kod promjene smjera vožnje freze na nagibu.
Nikada nemojte raditi na prekomjernim nagibima.
Obratite posebnu pozornost kada vozite unatrag ili vučete uređaj prema sebi.
Ne mijenjajte postavke regulatora motora i ne prekoračujte maksimalnu brzinu motora.
Isključite pogon reznog(ih) elementa(a) ako uređaj mora biti nagnut kada ga pomičete na površinama koje nisu mjesto rada i kada ga transportujete do i sa mjesta rada.
Nemojte koristiti uređaj s oštećenim poklopcima ili kućištima, kao i alat bez zaštitnih elemenata, na primjer poklopaca.
Pažljivo pokrenite motor prema uputama, držeći noge podalje od reznog elementa.
Nemojte naginjati uređaj prilikom pokretanja motora, osim kada je potrebno naginjanje prilikom pokretanja. U tom slučaju nemojte naginjati više nego što je potrebno i podižite samo dio koji je udaljen od operatera.
Nemojte držati ruke i stopala blizu okretnih dijelova.
Nemojte prenositi uređaj s uključenim motorom.
Zaustavite motor i provjerite jesu li svi pokretni dijelovi zaustavljeni:
Zaustavite uređaj i provjerite da li su svi pokretni dijelovi nepomični.

- svaki put kada se udaljavate od uređaja,
- prije punjenja gorivom,
- prije provjere, čišćenja ili popravke uređaja,
- nakon udaranja stranim predmetom. Prije ponovnog pokretanja i rada uređaja provjerite ima li oštećenja i po potrebi ga popravite.

Ako uređaj počne pretjerano vibrirati (odmah provjerite)

- provjerite oštećenje,
- zamijeniti ili popraviti bilo koji oštećeni dio,
- provjerite i zategnite labave dijelove.

Održavanje i čuvanje

Držite sve matice, vijke i vijke u dobrom stanju kako biste osigurali siguran rad stroja.
Nikada ne pohranjujte uređaj s benzinom u spremnik unutar zgrade u kojoj isparavanja mogu doći do otvorenog plamena ili iskre.
Ostavite motor da se ohladi prije spremanja.
Kako biste smanjili rizik od požara, držite motor i prigušivač i prostor za pohranu goriva bez biljnog materijala i prekomjerne masti.
Na strojevima s više noževa budite oprezni jer rotacija jednog reznog elementa može uzrokovati rotaciju ostalih noževa.
Budite oprezni kada podešavate uređaj kako biste izbjegli da vam prsti budu uhvaćeni između pokretnih oštrica i fiksnih dijelova uređaja.
Uvijek ostavite uređaj da se ohladi prije narednog pokretanja ili skladištenja.
Budite oprezni pri rukovanju noževima iako je pogon isključen jer se oštrice još uvijek mogu okretati. Prije nastavka uvijek pričekajte da se oštrice potpuno zaustave.
Radi sigurnosti zamijenite istrošene ili oštećene dijelove. Koristite samo originalne rezervne dijelove i pribor.
Ako se gorivo mora isprazniti iz spremnika, treba ga izvesti vani.

Rizik vezan s vibracijama i bukom

Uređaj je projektirani da smanji rizik od izlaganja buci i vibracijama što je više moguće. Međutim, te rizike nije moguće potpuno eliminirati. Osim toga, ljudi u radnom okruženju uređaja također su izloženi opasnostima od buke.
Međutim, možete smanjiti rizik povezan s gore navedenim opasnostima, u skladu sa sljedećim smjernicama:

- proizvod treba koristiti u skladu s namjenom opisanom u uputama,
- pobrinite se da je uređaj u dobrom stanju te ga redovito održavajte,
- koristiti ispravan i dobro naoštren alat za rezanje,
- čvrsto uhvatite ručku proizvoda,
- planirajte rad tako da možete često praviti pauze.

Preostali rizik
Čak i ako se poštuju sve mjere opreza tijekom rada, još uvijek postoji potencijalni rizik od ozljeda. U vezi sa konstrukcijom proizvoda ostaju sljedeći rizici.
Ozljede od vibracija uzrokovane predugim radom opreme, neispravnim rukovanjem ili radom opreme koja se loše održava.
Ozljede uzrokovane neočekivanim udarcem skrivenih, bačenih predmeta.

RUKOVANJE PROIZVODOM

Priprema za montažu
Proizvod je potrebno izvaditi iz pakiranja i ukloniti sve elemente pakiranja. Preporuča se čuvati ambalažu koja može biti korisna tijekom transporta ili skladištenja proizvoda.
Provjerite da niti jedan dio proizvoda nije oštećen tijekom transporta, svako uočeno oštećenje, npr. pukotine ili deformacije, diskvalificira proizvod za daljnju upotrebu dok se ne poprave ili ne zamijene oštećeni dijelovi.
Preporuča se sve dijelove postaviti na ravnu, tvrdu i čistu površinu.
Tijekom montaže nosite osobnu zaštitnu opremu kao što su zaštitne rukavice, zaštita za oči i zaštitna odjeća.

Montaža stroja
Prije svega treba pričvrstiti ograničivač dubine utora. Umetnite čep u otvor na stražnjoj strani baze freze, a zatim pričvrstite njegov položaj vijkom i maticom (II). Montirajte ručku (III) na nosač freze pomoću montažnog vijka. Umetnite ručke freze u nosač, a zatim ih pričvrstite na nosač pomoću vijaka za pričvršćivanje (IV). Pričvrstite polugu gasa na desnu ručku stroja pomoću montažnog vijka i matice (V). Postavite priključak kabela poluge pogona oštrice u držač koji se nalazi na lijevoj ručki, a zatim učvrstite njegov položaj zatezanjem montažnih matica (VI). Umetnite kraj kabela u otvor koji se nalazi u poluzi pogona oštrice, a zatim pričvrstite polugu na ručku vijkom i pričvrsnom maticom (VII). Poklopci kabela obiju poluga moraju biti pričvršćeni na ručku pomoću stezaljki. Obratite pozornost da žice nisu savijene. Nosač ima mogućnost blagog podešavanja kuta nagiba. Za podešavanje lagano otpustite sve vijke, a zatim podesite kut nagiba i zategnite sve vijke (VIII). Podešavanje kuta nagiba nosača preporučuje se nakon pravilne ugradnje ručke kako bi se držala na najudobniji način. Postavite set noževa na os oštrica i pričvrstite ih na os pomoću rascjepa (IX), a zatim na isti način pričvrstite dodatni set oštrica. Prilikom sastavljanja obratite pozornost na oznaku s unutarnje strane oštrica. Oznaka označava stranu ugradnje iz položaja rukovatelja. Oštrice s oznakom “L” moraju biti montirane na lijevoj strani stroja, a oštrice s oznakom “R” moraju biti montirane na desnoj strani stroja. Oštrice treba montirati s obje strane freze, a zatim sve klinove oštrica treba pričvrstiti. Na obje strane freze postavite dodatne štitnike noža pomoću vijaka za pričvršćivanje (X). Pravilno sastavljena freza trebala bi izgledati kao na slici (I).

Priprema za rad
Prije početka rada provjerite da li je stroj oštećen, da li je pravilno sastavljen i da li su svi sigurnosni elementi ispravno pričvršćeni i da li rade. Ako se utvrdi da je stroj nepotpun ili oštećen, nastavak rada nije dozvoljen!
POZOR! U motor je ulivena samo količina ulja potrebna za održavanje motora. Prije prvog pokretanja, ulje se mora napuniti do potrebne razine.
Tvornički se u motoru nalazi samo mala količina ulja za zaštitu motora tijekom transporta i skladištenja. Pripremite ulje za četverotaktne motore klase viskoznosti SAE 15W40.
Prije ponovnog punjenja, postavite uređaj na ravnu površinu, zatim odvrnite poklopac spremnika za ulje i obrišite štapić za mjerenje ulja koji je pričvršćen na njega. Napunite spremnik uljem. Prilikom punjenja preporučuje se uporaba lijevka ili točila kako bi se izbjeglo prolijevanje ulja. U slučaju izlijevanja ulja, temeljito obrišite ostatke ulja prije pokretanja motora. Provjerite je li razina ulja ispravna. Da biste to učinili, umetnite mjernu šipku u otvor za punjenje i zatvorite poklopac spremnika. Zatim ga odvrnite i provjerite razinu ulja na mjernoj šipki (XI). Razina ulja treba biti između maksimalne i minimalne razine na mjernoj šipki (XI). Nakon što se uvjerite da je razina ulja ispravna, zatvorite otvor za punjenje poklopcem.
Pozor! Razina ulja mora se provjeriti prije svakog početka rada.
Nakon sipanja ulja, napunite spremnik gorivom. Gorivo je bezolovni benzin s oktanskim brojem od najmanje 95. Da biste dopunili gorivo, odvrnite poklopac spremnika za gorivo (XVII) i ulijte gorivo u spremnik. Prilikom izlijevanja goriva preporučuje se uporaba mlaznice ili lijevka kako bi se smanjio rizik od prskanja goriva. Ako gorivo prska, temeljito obrišite ostatke goriva. Pričekajte da pare potpuno ispare i izvršite pokretanje na drugom mjestu od punjenja gorivom. Nakon punjenja spremnika za gorivo zatvorite otvor za punjenje poklopcem.

Priprema mjesta za rad
Kopačica je namijenjena isključivo za obradu zemlje. Zemlja ne može biti previše tvrda. Ako je zemlja previše tvrda ili isušena, treba nju navlažiti prije početka radova i sačekati da zemlja potpuno upije vodu.

Nije dozvoljeni rad na tvrdom tlu, kao što su beton ili drvo.
Prije početka rada uklonite sve vidljivo kamenje, korijenje, žice, igračke i druge prepreke koje mogu oštetiti noževe freze. Posebnu pozornost treba obratiti na električne žice kako ne bi bile u radnom području. Ostavljanje električnih kabela u radnom području može dovesti do strujnog udara ili čak smrti zbog kontakta s oštricama stroja.
Treba imati na umu da električni kablovi mogu biti sakriveni ispod zemlje.
Kopačica radi na pravilan način samo kada se gura naprijed. Izbjegavajte vožnju unatrag.

Pokretanje i zaustavljanje stroja
Pozor - Nemojte dodirivati vrele noževe!

Frezu postaviti na mjestu početka rada. Frezu pokrenite samo kada je u okomitom položaju.
Ako je freza opremljena pomoćnim kotačem, pomaknite je u gornji položaj. Da biste to učinili, povucite kotač prema dolje tako da vreteno klizi iz utora, okrenite kotač s nosačem i pobrinite se da vreteno klizi u utor. Kotač pričvršćen na ovaj način neće sam promijeniti svoj položaj.

Upozorenje! Premještanje kotača može se obaviti samo s isključenim motorom.
Postavite ograničenje dubine utora u jedan od dostupnih položaja.
Upozorenje! Položaj zaustavljanja može se promijeniti samo kad je motor isključen.
Provjerite je li poluga pogona u gornjem položaju. Samo će ovaj položaj spriječiti okretanje oštrica čim se motor pokrene. Pritisnite pumpu za gorivo (XII) tri puta. Gurnite poluge gasa do kraja prema naprijed (XIII) dok ne budu u START položaju. Jednom rukom uhvatite ručku, a drugom ručku početnog kabela. Lagano povucite startno uže nekoliko puta dok ne osjetite otpor uzrokovan kompresijom motora, zatim povucite energičnim, odlučnim pokretom (XIV). Nakon nekoliko poteza, motor bi se trebao pokrenuti.
Nakon pokretanja motora ručke startne žice, ne smije se otpuštati iz ruke, treba ga spustiti u donji položaj.
Nakon pokretanja motora, postavite polugu gasa u radni položaj, između simbola kunića – brža rotacija i kornjače – sporija rotacija. Pomicanjem poluge u položaj označen O motor se zaustavlja.
Pozor! Ako se topli motor pokrene, može se pokrenuti postavljanjem poluge u jedan od radnih položaja.
Uhvatite obje ručke, povucite polugu pogona oštrice na ručku i držite je u ovom položaju. Poluga je opremljena bravom kako bi se spriječilo slučajno pritiskanje. Prije nego što pritisnete polugu, pomaknite bravu (XV). Poluga se ne može zaključati u donjem položaju. Mora se držati u svakom trenutku tijekom rada.
Upozorenje! Zabranjeno je blokirati polugu pogona oštrice u donjem položaju. U tom slučaju, kada se motor pokrene, oštrice će se pokrenuti, što može dovesti do ozbiljnih ozljeda, pa čak i smrti.

Zaustavite stroj na sljedeći način. Zaustavite se na mjestu. Otpustite pritisak na polugu pogona oštrice i pustite da se vrati u gornji položaj. Provjerite jesu li se oštrice zaustavile. Pomaknite polugu gasa u položaj O za zaustavljanje motora (XVI).
Upozorenje! Motor i ispušni sustav zagrijavaju se tijekom rada. Pazite da se ne opečete.
Pomaknite transportni kotač u donji položaj i postavite ograničivač dubine utora u najniži položaj. Naslonite stroj na kotač i podignite ga tako da oštrice ne dođu u dodir s tlom, prevezite stroj na mjesto održavanja.

Punjenje gorivom
Gorivo je vrlo zapaljivo! Moraju se poštovati sve sigurnosne mjere opreza u vezi s rukovanjem gorivom. Nemojte puniti spremnik za gorivo dok stroj radi. Nemojte puniti gorivo u blizini otvorenog plamena. Cigarete se ne smiju pušiti u prostoru za punjenje gorivom. Ne prolijevajte gorivo. U slučaju prolijevanja goriva, proliveno gorivo temeljito osušite prije pokretanja stroja. Čvrsto i sigurno zategnite poklopac spremnika za gorivo. Čuvati gorivo u dobro zatvorenim, certificiranim spremnicima, daleko od izvora topline i izvan dohvata djece.
Zaustavite motor prema gore opisanom postupku.
Sačekajte da se motor ohladi.
Gorivo je bezolovni benzin s oktanskim brojem od najmanje 95. Da biste dopunili gorivo, odvrnite poklopac spremnika za gorivo (XVII) i ulijte gorivo u spremnik. Prilikom izlijevanja goriva preporučuje se uporaba mlaznice ili lijevka kako bi se smanjio rizik od prskanja goriva. Ako gorivo prska, temeljito obrišite ostatke goriva. Pričekajte da pare potpuno ispare i izvršite pokretanje na drugom mjestu od punjenja gorivom. Nakon punjenja spremnika za gorivo zatvorite otvor za punjenje poklopcem.
Ponovno pokrenite motor u skladu s postupkom iz odjeljka "*Pokretanje i zaustavljanje stroja*".

Rad frezom
Radeći, treba biti uvijek spreman na nepredviđene situacije. Oštrice mogu naići na nevidljivi prije kamen, korijen ili drugu prepreku. U tom slučaju odmah isključite stroj, pričekajte da se ohladi i nastavite s vizualnim pregledom. U slučaju da ima bilo kakvih oštećenja, dalji rad nije dozvoljeni.
Nemojte previše pritiskati frezu. Noževi ne smiju ići dublje od 3 do 4 centimetra.
Pravite redovite pauze tijekom rada kako biste izbjegli umor i preopterećenost. To će omogućiti bolju kontrolu nad proizvodom i smanjiti rizik od nezgode.
Pozor! Tijekom rada uvijek gurajte uređaj, nikada ga ne vucite prema sebi. Povlačenje stroja uzrokuje da se operater pomakne unatrag, ostavljajući ga nesposobnim kontrolirati područje iza sebe.

Kopačicu gurajte lagano, uvijek hodajte, nemojte trčati. To će vam dati bolju kontrolu uređaja i skratit će vrijeme reakcije na iznenadne događaje.
Tijekom rada kretajte se redovima (XVIII). Redovi trebaju biti ujednačeni po širini, malo se preklapaju kako se ne bi propustio prostor. Budite posebno oprezni pri promjeni smjera.
Pozor! Ako tijekom rada stroj udari strani predmet. Odmah isključite stroj, pričekajte da se oštrice zaustave i da se stroj ohladi. Zatim provjerite da li je freza oštećena. Ako se otkrije oštećenje, zabranjeno je nastaviti s radom dok se ono ne otkloni. Pretjerane vibracije tijekom rada mogu biti uzrokovane oštećenjem stroja. Zaustavite rad, pričekajte da se oštrice i motor zaustave. Zatim pričekajte da se stroj ohladi, odspojite svjećicu i pregledajte proizvod.

ODRŽAVANJE PROIZVODA

Tijekom jamstvenog razdoblja, korisnik ne može rastaviti stroj ili zamijeniti bilo koju komponentu ili komponente osim dolje navedenih, jer će to poništiti prava na jamstvo. Sve nepravilnosti uočene tijekom pregleda ili tijekom rada signal su za obavljanje popravka u servisu

Nakon završetka radova, kućište, ventilacijske otvore, prekidače, dodatnu ručku i poklopce treba očistiti, npr. mlazom zraka (s tlakom ne većim od 0,3 MPa), četkom ili suhom krpom bez uporabe kemikalija i tekućine za čišćenje. Očistite alate i ručke suhom, čistom krpom.

Periodični pregledi
Moraju se provoditi periodični pregledi i održavanje sljedećih komponenti stroja.

POZOR! Sva održavanja treba provoditi s isključenim i nefunkcionalnim strojem. Nakon isključivanja motora, pričekajte da se motor i komponente stroja potpuno ohlade, a zatim odspojite žicu svjećice.
POZOR! Ako tijek bilo koje uslužne aktivnosti nije opisan u nastavku. To znači da se za izvođenje ovog postupka stroj mora vratiti na specijaliziranu servisnu točku.
POZOR! Ako se za čišćenje koristi otapalo, izbjegavajte kontakt otapala s kožom i očima. Koristite osobnu zaštitnu opremu.

Opće održavanje
Proizvod se ne može čistiti mlazom vode ili potapanjem u vodu.
Provjerite stupanj istrošenosti i prisutnost oštećenja na oštricama. Ako primijetite prekomjerno trošenje ili oštećenje, zamijenite oštricu novom. Oštrice će izgubiti svoj sloj laka tijekom rada, to je normalna pojava i ne ukazuje na oštećenje oštrica. Međutim, nedostatak sloja laka čini oštrice osjetljivijima na koroziju. Stoga ih svaki put nakon čišćenja treba prekriti tankim slojem sredstva protiv korozije ili tankim slojem laganog strojnog ulja. Prije početka rada, oštrice treba očistiti od ostataka sredstva kako bi se spriječilo njegovo prodiranje u tlo.
Oštricu uvijek zamijenite originalnom identičnom onoj koja je tvornički ugrađena u frezu. Samo korištenje originalnih rezervnih dijelova omogućuje vam održavanje sigurnosti proizvoda. Zamjenu oštrice treba izvršiti iskusan korisnik. U slučaju sumnje obratite se ovlaštenom servisu proizvođača.
Oštrice treba mijenjati svake dvije godine ili na svakih 50 sati rada.
Provjera razine motornog ulja
Odvrnite punilo i uklonite mjerač razine ulja (XI).
Očistite i osušite indikator čistom krpom.
Umetnite indikator u glavni pretinac, ali ga nemojte okretati. Zatim uklonite i promatrajte naznačenu razinu ulja.
Ako je navedena razina preniska, ponovno napunite ulje do gornje razine indikatora (isprekidano polje).
Zavrnite indikator u spremnik za ulje.

Zamjena motornog ulja
Promijenite motorno ulje nakon prva 2 do 4 sata rada. Svaku sljedeću zamjenu ulja treba provesti svakih 25 sati rada.
Budite oprezni pri promjeni ulja. Ulje odmah nakon zaustavljanja motora je vruće i može uzrokovati opekline. Spremnik za ulje nema odvodni otvor. Korišteno ulje treba isisati pomoću usisne jedinice namijenjene za tu svrhu, u skladu s uputama proizvođača usisne jedinice.
Nakon usisavanja osušite ostatke ulja.
Dolijte ulje prema postupku opisanom u točki: „Priprema za rad“.
Pozor! Otpadno motorno ulje mora se zbrinuti u skladu s lokalnim propisima. Zabranjeno je sipanje motornog ulja u kanalizacijski sustav.

Održavanje zračnog filtra (XIX) – svakih 25 sati rada
Pozor! Nemojte rukovati uređajem bez pravilno postavljenog filtra za zrak ili s oštećenim filtrom za zrak. U suprotnom, motor s unutarnjim izgaranjem može usisati ostatke koje bi inače zaustavio filtar. Prljavština može poremetiti rad motora i čak ga oštetiti.
Otključajte kuke za pričvršćivanje i otvorite kućište filtra. Izvucite filtar, a zatim ga zamijenite novim. Moguće je koristiti filtar tipa T327 s kataloškim brojem YT-855492. Postavite filtar na mjesto i zatvorite poklopac filtra. Uvjerite se da je kućište filtra čvrsto

zatvoreno i da su sve kuke kućišta na mjestu.

Održavanje svjećice (XX) – svakih 100 sati rada
Odspojite kabel iz svjećice. Uklonite svjećicu ključem. Koristite žičanu četku za čišćenje elektroda od ugljičnog premaza (takozvani ugljik). Provjerite udaljenost između elektroda, treba biti između 0,7 mm i 0,8 mm.
Ako pronađete izgorjele elektrode ili slomljeni keramički poklopac, zamijenite svijeću novom. Moguće je koristiti svjećice tipa F7RTC s kataloškim brojem YT-855487.
Zavrnite svijeću. Spojite kabel na svjećicu.

POHRANA I TRANSPORT PROIZVODA

Pozor! Prije skladištenja ili transporta uvijek ispraznite spremnik goriva.
Ispod odvodne rupe stavite spremnik kapaciteta većeg od kapaciteta spremnika goriva.
Pomoću ključa odvrnite ventil za odvod goriva (XXI). Nakon pražnjenja goriva iz freze, zatvorite ventil za ispuštanje goriva.
Očistite uređaj prema uputama.

Čuvati u tamnim, suhim, zaštićenim od mraza i dobro prozračenim prostorijama. Mjesto skladištenja treba biti zaštićeno od pristupa djece. Proizvod treba čuvati na temperaturi od 10 do 30 stupnjeva C. Preporuča se skladištenje proizvoda u tvorničkom pakiranju ili drugom pakiranju otpornom na prašinu. Čuvajte proizvod u uspravnom položaju.

Transportirajte proizvod noseći ga za ručke. Transportirati u takvom položaju da ne bi oštrice imale kontakt s tlom. Zaštitite proizvod od udaraca i jakih vibracija tijekom transporta. Osigurajte proizvod od klizanja ili prevrtanja tijekom transporta.

خصائص المنتج

تم تصميم المحراث الذي يعمل بالبنزين لحراثة وزراعة مساحات صغيرة من التربة. يجعل زراعة التربة في الحدائق والمخصصات أسهل بكثير. تتم حراثة التربة باستخدام السكاكين الدوارة. من غير المقبول استخدام المحراث لزراعة مساحات أكبر من الأرض. يعتمد التشغيل الصحيح والموثوق والآمن للآلة على التشغيل السليم، وبالتالي:

قبل العمل مع الأداة، اقرأ الدليل بأكمله واحتفظ به.

لا يتحمل المورد مسؤولية أي أضرار أو إصابات ناتجة عن استخدام الجهاز بشكل مخالف للغرض المقصود منه، أو عدم الالتزام بقواعد السلامة والتوصيات الواردة في هذا الدليل. يؤدي استخدام الجهاز خلافا للغرض المقصود منه أيضا إلى فقدان ضمان المستخدم وحقوق الضمان.

المعدات

يتم تسليم المحراث كاملاً، ولكن يلزم تجميعه قبل الاستخدام الأول.

البيانات الفنية

المعلمة	وحدة القياس	القيمة
رقم الكتالوج		YT-٨٥٥٩٠
الوزن	كجم	٥,٣٣
نوع الوقود		بنزين خالي من الرصاص E١٠
نوع الزيت		SAE ١٥W-٤٠
سعة خزان الوقود	لتر	٩,٠
سعة خزان الزيت	لتر	٥,٠
عرض العمل	مم	٠٠٦/٠٦٣
عمق العمل بالحد الأقصى	مم	٠٦٢
عدد الأسطوانات		١
عدد الأشواط		٤
التبريد		بالهواء
نوع شمعة الإشعال		F٧RTC
نوع مرشح الهواء		T٣٢٧
سعة المحرك	سم٣	٦٦١
استطاعة المحرك	كيلووات	٩,٢
سرعة دوران المحرك بالحد الأقصى	دقيقة-١	٠٠٠٣
الضجيج		
الضغط الصوتي	ديسبل	٥١,٢ ± ٢,٠٩
الاستطاعة	ديسبل	٥,١ ± ٣٩
مستوى الاهتزازات – المقبض الأيسر / الأيمن	متر/ثا٢	٥,١ ± ٢,٥ / ٥,١ ± ١,٤

تعليمات الأمان

هام!

اقرأ بعناية قبل الاستخدام
احتفظ به للاستخدام المستقبلي

الإرشادات
اقرأ التعليمات بعناية. تعرف على عناصر التحكم والاستخدام السليم للجهاز. إذا قمت بتسليم الجهاز إلى شخص آخر، قم دائما بإرفاق دليل المستخدم بالجهاز. يجب دائما استخدام الجهاز وفقا للتوصيات الواردة في دليل المستخدم.
لا تسمح أبدا للأطفال أو الأشخاص الذين ليسوا على دراية بتعليمات تشغيل الجهاز بتشغيله. قد تحدد اللوائح الوطنية العمر الدقيق للمشغل.
لا تعمل أبدا عندما يكون هناك أشخاص آخرون بالقرب منك، وخاصة الأطفال أو الحيوانات الأليفة. قبل البدء في العمل، قم بتعيين منطقة آمنة لن يسمح للأشخاص غير المصرح لهم والحيوانات الأليفة بدخولها.
تذكر أن المشغل أو المستخدم مسؤول عن أي حوادث أو مخاطر قد يتعرض لها الأشخاص الآخرون أو البيئة المحيطة.

التحضير
احرص دائما على ارتداء أحذية قوية وسراويل طويلة عند العمل. لا تقم بتشغيل الجهاز بأقدام حافية أو بصنادل مفتوحة. تجنب الملابس البالية الفضفاضة جدا أو ذات الأشرطة أو الأشرطة المعلقة. قد تلتصق الأجزاء الفضفاضة من الملابس بالأجزاء المتحركة بالجهاز، مما قد يتسبب في وقوع إصابات.
تحقق بعناية من المنطقة التي سيتم استخدام الجهاز فيها وقم بإزالة جميع الأشياء التي يمكن أن تدخل إلى الجهاز. قد تؤدي الأشياء التي يتم الإمساك بها إلى إتلاف الجهاز أو يتم قذفها بسرعة عالية، مما يشكل تهديدا للمشغل والمناطق المحيطة به.
تحذير - البنزين سريع الاشتعال:

- قم بتخزين الوقود في الحاويات المعدة لهذا الغرض،
- قم بالتزود بالوقود فقط في الخارج ولا تدخن أثناء التزود به،
- قم بإضافة الوقود قبل تشغيل المحرك. لا تقم أبدا بإزالة غطاء خزان الوقود أو إضافة الوقود عندما يكون المحرك قيد التشغيل أو ساخنا.
- في حالة انسكاب البنزين، لا تحاول تشغيل المحرك، بل أبعد الآلة عن منطقة الانسكاب وتجنب خلق أي مصادر للاشتعال حتى تتبدد أبخرة البنزين،
- استبدل خزان الوقود وغطاء الخزان بأمان.

استبدل كاتم الصوت التالف. إن العمل باستخدام كاتم صوت تالف لا يكون أكثر ضجيجا فحسب، بل قد يتسبب في نشوب حريق وحروق والتسمم بغاز العادم.
قبل الاستخدام، تحقق دائما مما إذا كانت السكاكين والبراغي والملحقات الخاصة بمجموعة السكين غير مهترئة أو تالفة. استبدل الأجزاء البالية أو التالفة في مجموعات للحفاظ على التوازن. استبدال العلامات التالفة أو غير المقروءة.

الاستخدام

لا تستخدم المحرك في مكان مغلق حيث قد تتراكم أبخرة أول أكسيد الكربون الخطرة.
اعمل فقط في وضح النهار أو مع إضاءة صناعية جيدة. قد تؤدي الإضاءة غير المناسبة في مكان العمل إلى وقوع حوادث.
تأكد دائما من ثبات قدميك على المنحدر.
امشي، ولا تركض أبدا.
اعمل عبر المنحدر، لا لأعلى أو لأسفل أبدا. سيصبح التحكم في الجهاز أسهل بكثير.
كن حذرا بشكل خاص عند تغيير الاتجاه على المنحدر.
لا تعمل على المنحدرات شديدة الانحدار.
انتبه بشكل خاص عند الرجوع للخلف أو سحب الجهاز نحوك.
لا تقم بتغيير إعدادات ضبط المحرك ولا تتجاوز السرعة القصوى للمحرك.
قم بإيقاف تشغيل محرك عنصر (عناصر) القطع إذا كان من الضروري إمالة الجهاز عند تحريكه على أسطح أخرى غير موقع العمل وعند نقله من وإلى موقع العمل.
لا تستخدم الجهاز مع أغطية أو أغلفة تالفة أو بدون جهاز أمان، مثل الأغطية المرفقة.
قم بتشغيل المحرك بعناية وفقا للتعليمات، مع إبقاء قدميك بعيدا عن عنصر القطع.
لا تقم بإمالة الجهاز عند تشغيل المحرك، إلا عندما يتطلب الأمر إمالة لبدء التشغيل. في هذه الحالة، لا تقم بإمالة الجهاز أكثر من اللازم، وقم فقط برفع الجزء البعيد عن المشغل.
أبق يديك وقدميك بعيدا عن الأجزاء الدوارة.
لا تحرك الجهاز أثناء تشغيل المحرك.
أوقف المحرك وتأكد من توقف جميع الأجزاء المتحركة:
أوقف الآلة وتأكد من أن جميع الأجزاء المتحركة ثابتة:
- في كل مرة تترك فيها الجهاز،
- قبل التزود بالوقود،
- قبل فحص الجهاز أو تنظيفه أو إصلاحه،
- بعد اصطدامه بجسم غريب. افحص الجهاز بحثا عن أي تلف، وإذا لزم الأمر، قم بإصلاحه قبل إعادة تشغيل الجهاز وتشغيله.

إذا بدأ الجهاز في الاهتزاز بشكل مفرط (تحقق على الفور)
- تحقق من الضرر،
- قم باستبدال أو إصلاح أي جزء تالف،
- قم بفحص وشد الأجزاء السائبة.

الصيانة والتخزين

احتفظ بجميع الصواميل والبراغي والمسامير في حالة جيدة لضمان عمل الوحدة بأمان.
لا تقم مطلقا بتخزين الجهاز مع البنزين في الخزان داخل مبنى حيث قد تصل الأبخرة إلى اللهب المكشوف أو الشرر.
اترك المحرك يبرد قبل تخزينه.
لتقليل خطر نشوب حريق، حافظ على المحرك وكاتم الصوت ومنطقة تخزين الوقود خالية من المواد النباتية والشحوم الزائدة.
كن حذرا مع الآلات متعددة السكاكين، حيث أن دوران أحد عناصر القطع قد يتسبب في دوران السكاكين الأخرى.
كن حذرا عند ضبط الجهاز حتى لا تعلق أصابعك بين السكاكين المتحركة والأجزاء الثابتة بالجهاز.
اترك الجهاز دائما ليبرد قبل الاستخدام التالي وقم بتخزينه مغلقا.
كن حذرا عند التعامل مع السكاكين، على الرغم من إيقاف تشغيل المحرك، قد تكون السكاكين لا تزال تدور. انتظر دائما حتى تتوقف السكاكين تماما قبل المتابعة.
استبدل الأجزاء البالية أو التالفة للسلامة. استخدم فقط قطع الغيار والملحقات الأصلية.
إذا كان لا بد من تصريف الوقود من الخزان، فيجب أن يتم ذلك في الخارج.

المخاطر المتعلقة بالضوضاء والاهتزازات

لقد تم تصميم الجهاز لتقليل المخاطر المرتبطة بتعرض المستخدم للضوضاء والاهتزازات قدر الإمكان. ومع ذلك، ليس من الممكن القضاء على هذه التهديدات بشكل كامل. بالإضافة إلى ذلك، يتعرض الأشخاص الموجودون في بيئة عمل الجهاز أيضا لمخاطر الضوضاء.
ومع ذلك، يمكنك تقليل المخاطر المرتبطة بما سبق. المخاطر باتباع الإرشادات التالية:
- يجب استخدام المنتج للغرض المقصود منه الموضح في التعليمات،
- تأكد من أن الجهاز في حالة جيدة وتتم صيانته بانتظام،
- استخدام أدوات القطع المناسبة والحادة،
- استخدم قبضة قوية على مقبض المنتج،
- خطط للعمل بحيث تكون فترات الراحة المتكررة ممكنة.

المخاطر المتبقية

حتى لو تم اتباع جميع توصيات السلامة أثناء العمل، فلا يزال هناك خطر محتمل للإصابة. نظرا لتصميم المنتج، تظل المخاطر التالية قائمة.
الإصابات المرتبطة بالاهتزاز الناتجة عن تشغيل الجهاز لفترة طويلة، أو تشغيله بطريقة غير صحيحة، أو تشغيل الجهاز في حالة عدم صيانته بشكل صحيح.

الإصابات الناجمة عن الصدمات غير المتوقعة من الأشياء المخفية والمقذوفة.

التعامل مع المنتج

التحضير للتثبيت
يجب إخراج المنتج من العبوة وإزالة جميع عناصر التغليف. يوصى بالاحتفاظ بالعبوة التي قد تكون مفيدة عند نقل المنتج أو تخزينه.
تحقق مما إذا كانت أي أجزاء من المنتج قد تعرضت للتلف أثناء النقل؛ أي ضرر ملحوظ، على سبيل المثال، الشقوق أو التشوهات، يمنع المنتج من الاستخدام مرة أخرى حتى يتم إصلاح الأجزاء التالفة أو استبدالها.
يوصى بوضع جميع الأجزاء على سطح مستو وصلب ونظيف.
أثناء التثبيت، يجب استخدام معدات الحماية الشخصية، مثل القفازات الواقية، وحماية العين والملابس الواقية.

تجميع الآلة
أولا، ينبغي تثبيت محدد عمق الثلم. أدخل المحدد في الفتحة الموجودة في الجزء الخلفي من قاعدة المحراث ثم قم بتثبيت موضعه باستخدام البرغي والصامولة (II). قم بتثبيت حامل المقبض (III) على دعامة المحراث باستخدام برغي التثبيت. أدخل مقابض المحراث في التركيب الموجود على الحامل ثم قم بتثبيتها على الحامل باستخدام براغي التثبيت (IV). قم بتوصيل ذراع الخانق بالمقبض الأيمن للماكينة باستخدام برغي التثبيت والصامولة (V). ضع حامل كابل ذراع محرك الشفرة في الحامل الموجود على المقبض الأيسر، ثم قم بتثبيت موضعه عن طريق شد صواميل التثبيت (VI). ضع نهاية الكبل في الفتحة الموجودة في ذراع محرك الشفرة، ثم قم بتوصيل الرافعة بالمقبض باستخدام برغي التثبيت والصامولة (VII). يجب ربط أغطية الكابلات لكلا الرافعتين بالمقبض باستخدام المشابك. تأكد من عدم ثني الأسلاك. لدى الحامل القدرة على ضبط زاوية الميل قليلاً. للضبط، قم بفك جميع البراغي قليلاً، ثم اضبط زاوية الميل وأحكم ربط جميع البراغي (VIII). يوصى بضبط زاوية الحامل بعد تثبيت المقبض بشكل صحيح بحيث يكون الإمساك به مريحا قدر الإمكان. ضع مجموعة من السكاكين على محور الشفرة وقم بتثبيتها على المحور باستخدام دبوس كوتر (IX)، ثم قم بإرفاق مجموعة إضافية من الشفرات بنفس الطريقة. عند التجميع، انتبه إلى العلامات الموجودة داخل الشفرات. تشير العلامة إلى جانب التثبيت من موضع المشغل. يجب تثبيت الشفرات التي تحمل العلامة «L» على الجانب الأيسر من الماكينة، ويجب تثبيت الشفرات التي تحمل العلامة «R» على الجانب الأيمن من الماكينة. يجب تثبيت الشفرات على جانبي المحراث ثم يجب تأمين جميع دبابيس الشفرات بمزلاج. قم بتركيب أغطية الشفرات الإضافية على جانبي المحراث باستخدام براغي التثبيت (X). يجب أن يبدو المحراث المُجمَّع بشكل صحيح كما في الرسم التوضيحي (I).

التحضير للعمل
قبل البدء في العمل، تحقق مما إذا كانت الماكينة غير تالفة ومن أنها مجمعة بشكل صحيح وما إذا كانت جميع عناصر الأمان مثبتة وتعمل بشكل صحيح. إذا تبين أن الجهاز غير مكتمل أو تالف، فسيتم حظر متابعة المزيد من التشغيل!
تنبيه! في المحرك تم سكب كمية الزيت اللازمة لصيانة المحرك فقط. قبل البدء للمرة الأولى، قم بملء الزيت إلى المستوى المطلوب.
يحتوي المحرك في المصنع على كمية قليلة فقط من الزيت لحماية المحرك أثناء النقل والتخزين. قم بإعداد الزيت المخصص للمحركات رباعية الأشواط في فئة اللزوجة SAE ١٥W٤٠.
قبل إعادة تعبئة الزيت، ضع الآلة على سطح مستو، ثم قم بفك غطاء خزان الزيت ومسح مقياس الزيت المتصل به حتى يجف. املأ الخزان بالزيت. عند التعبئة، يوصى باستخدام قمع أو مدقق لتجنب انسكاب الزيت. في حالة انسكاب الزيت، قم بمسح أي زيت متبقي جيدا قبل بدء تشغيل المحرك. تحقق مما إذا كان مستوى الزيت صحيحا. للقيام بذلك، أدخل مقياس العمق في فتحة الخزان وأغلق غطاء الخزان. ثم قم بفكه وتحقق من مستوى الزيت على مقياس العمق (XI). يجب أن يكون مستوى الزيت بين الحد الأقصى والأدنى على مقياس العمق (XI). بعد التأكد من صحة مستوى الزيت، قم بإغلاق فتحة الخزان بالغطاء.
تنبيه! يجب فحص مستوى الزيت قبل كل بداية عمل.
بعد إضافة الزيت، تحتاج إلى زيادة الوقود. الوقود هو بنزين خالي من الرصاص برقم أوكتان لا يقل عن ٥٩. لإعادة تعبئة الوقود، قم بفك غطاء خزان الوقود (XVII) ثم صب الوقود في الخزان. عند صب الوقود، يوصى باستخدام المدقق أو القمع لتقليل مخاطر انسكاب الوقود. في حالة انسكاب الوقود، قم بمسح أي وقود متبقي بعناية. انتظر حتى تتبدد الأبخرة تماماً وقم بتشغيل المحرك في مكان آخر غير مكان صب الوقود. بعد صب الوقود، أغلق فتحة ملء خزان الوقود بالغطاء.

إعداد مكان العمل
يستخدم المحراث فقط لزراعة الأرض. لا يمكن أن تكون الأرض صلبة للغاية. إذا كانت التربة صلبة أو جافة جدا، قم بترطيبها قبل البدء في العمل وانتظر حتى يتشرب الماء في الأرض.
يحظر العمل على الأسطح الصلبة مثل الخرسانة أو الخشب.
قبل البدء في العمل، قم بإزالة جميع الحجارة والجذور والأسلاك والألعاب وغيرها من العوائق المرئية التي قد تلحق الضرر بشفرات المحراث. يجب إيلاء اهتمام خاص للكابلات الكهربائية حتى لا تدخل منطقة العمل. قد يؤدي ترك الأسلاك الكهربائية في منطقة العمل إلى حدوث صدمة كهربائية أو حتى الوفاة بسبب ملامستها لشفرات الماكينة.
يرجى ملاحظة أن الكابلات الكهربائية قد تكون مخفية تحت الأرض.
يعمل المحراث بشكل صحيح فقط عندما يتم توجيهه للأمام. تجنب توجيه الآلة للخلف.

تشغيل وإيقاف الآلة
ملحوظة - لا تلمس السكاكين الدوارة!

ضع المحراث عند نقطة البداية. لا يمكن تشغيل المحراث إلا عندما يكون في وضع عمودي.
إذا كان المحراث مجهزا بعجلة مساعدة، فيجب نقلها إلى الموضع العلوي. للقيام بذلك، اسحب العجلة لأسفل حتى يخرج الدبوس من الفتحة، وأدر العجلة مع القائم وتأكد من انزلاق الدبوس داخل الفتحة. العجلة المثبتة بهذه الطريقة لن تغير موضعها تلقائيا.

تحذير! لا يمكن تغيير موضع العجلة إلا مع إيقاف تشغيل المحرك.
اضبط محدد عمق الثلم على أحد المواضع المتاحة.
تحذير! لا يمكن تغيير موضع المحدد إلا مع إيقاف تشغيل المحرك.
تأكد من أن ذراع محرك الشفرة في الوضع العلوي. هذا الوضع فقط هو الذي سيمنع الشفرات من الدوران مباشرة بعد بدء تشغيل المحرك. اضغط على مضخة الوقود (XII) ثلاث مرات. ادفع ذراع الخانق بالكامل للأمام (XIII) إلى وضع البدء. أمسك المقبض بيد واحدة ومقبض حبل بدء التشغيل باليد الأخرى. اسحب حبل بدء التشغيل بسلاسة عدة مرات حتى تشعر بالمقاومة الناتجة عن ضغط المحرك، ثم اسحب بحركة حيوية حاسمة (XIV). بعد بضع عمليات سحب، يجب أن يبدأ المحرك. بعد بدء تشغيل المحرك، لا تترك مقبض حبل التشغيل وقم بإحضاره إلى الموضع السفلي.

بعد بدء تشغيل المحرك، اضبط ذراع الخانق على وضع العمل، بين رموز الأرنب - دورات أسرع والسلحفاة - دورات أبطأ. يؤدي تحريك الذراع إلى الموضع الذي يحمل العلامة O إلى إيقاف المحرك.
تنبيه! إذا تم تشغيل المحرك وهو دافئ، فيمكن تشغيله عن طريق تحريك الذراع إلى أحد أوضاع التشغيل.
أمسك كلا المقبضين، واسحب ذراع محرك الشفرة نحو المقبض وأمسكه في هذا الوضع. الرافعة مزودة بقفل لمنع الضغط عليها عن طريق الخطأ. قبل الضغط على الرافعة، حرك القفل (XV). لا يمكن قفل الرافعة في الموضع السفلي. يجب الاستمرار في الضغط خلال كامل أوقات أثناء العمل.
تحذير! يحظر قفل ذراع محرك الشفرة في الموضع السفلي. في هذه الحالة، سيتم تنشيط الشفرات عند تشغيل المحرك، مما قد يؤدي إلى حدوث إصابة خطيرة أو حتى الوفاة.

يجب أن يتم إيقاف الجهاز على النحو التالي. توقف في مكانك. حرر الضغط على ذراع محرك الشفرة واتركه يعود إلى الوضع العلوي. تحقق مما إذا كانت الشفرات قد توقفت. ضع ذراع الخانق في الوضع O، مما سيؤدي إلى إيقاف المحرك (XVI).
تحذير! يصبح المحرك ونظام العادم ساخنين أثناء التشغيل. يجب الحرص على عدم التعرض للحروق.
حرك عجلة النقل إلى الموضع السفلي واضبط محدد عمق الثلم على الموضع الأدنى. قم بنقل الآلة إلى موقع الصيانة عن طريق وضع الآلة على العجلة ورفعها بحيث لا تتلامس الشفرات مع الأرض.

التزود بالوقود
الوقود شديد الاشتعال! يجب اتخاذ جميع احتياطات السلامة عند التعامل مع الوقود. لا تملأ خزان الوقود أثناء تشغيل الآلة. لا تزود بالوقود بالقرب من اللهب المكشوف. لا يسمح بالتدخين في منطقة التزود بالوقود. لا تسكب الوقود. في حالة انسكاب الوقود، قم بتجفيف الوقود المسكوب جيدا قبل تشغيل الماكينة. قم بشد غطاء فتحة تعبئة الوقود بإحكام وأمان. يجب تخزين الوقود في حاويات مغلقة بإحكام ومعتمدة بعيداً عن مصادر الحرارة وبعيداً عن متناول الأطفال.
أوقف المحرك وفقا للإجراء الموضح أعلاه.
انتظر حتى يبرد المحرك.
الوقود هو بنزين خالي من الرصاص برقم أوكتان لا يقل عن ٥٩. لإعادة تعبئة الوقود، قم بفك غطاء خزان الوقود (XVII) ثم صب الوقود في الخزان. عند صب الوقود، يوصى باستخدام القمع لتقليل مخاطر انسكاب الوقود. في حالة انسكاب الوقود، قم بمسح أي وقود متبقي بعناية. انتظر حتى تتبدد الأبخرة تماماً وقم بتشغيل المحرك في مكان آخر غير مكان صب الوقود. بعد صب الوقود، أغلق فتحة ملء خزان الوقود بالغطاء.
أعد تشغيل المحرك وفقا للإجراء الوارد في «بدء تشغيل الماكينة وإيقافها».

العمل مع المحراث
عند العمل، يجب أن تكون مستعدا للمواقف غير المتوقعة. يمكن أن تصطدم الشفرات بحجر أو جذر أو أي عائق آخر غير مرئي من قبل. في هذه الحالة، قم بإيقاف تشغيل الجهاز على الفور، وانتظر حتى يبرد وتفقده. إذا تم الكشف عن أي ضرر، يحظر مواصلة العمل.
لا تمارس الضغط المفرط على المحراث. يجب ألا تخترق السكاكين أكثر من ٣ إلى ٤ سنتيمترات.
يجب عليك أخذ فترات راحة منتظمة أثناء العمل لتجنب التعب والإرهاق. سيسمح ذلك بتحكم أفضل في المنتج وتقليل مخاطر الحوادث.
تنبيه! ادفع المحراث دائما أثناء العمل، ولا تسحبه نحوك أبدا. يؤدي سحب الآلة إلى تحرك المشغل للخلف، مما يجعله غير قادر على التحكم في المنطقة خلفه.
يجب دفع المحراث ببطء، والمشي دائما، وعدم الجري أبدا. سيوفر ذلك تحكما أفضل في الجهاز ويقلل وقت الاستجابة للأحداث غير المتوقعة.
عند العمل، تحرك في صفوف (XVIII). احتفظ بالصفوف متساوية العرض، متداخلة قليلاً مع بعضها البعض حتى لا تفوتك أي مساحة. كن حذرا بشكل خاص عند تغيير الاتجاه.
تنبيه! إذا اصطدم جسم غريب بالجهاز أثناء التشغيل. قم بإيقاف تشغيل الجهاز على الفور، وانتظر حتى تتوقف الشفرات وتبرد الآلة. ثم تحقق مما إذا كان المحراث لم يتضرر. إذا تم الكشف عن الضرر، يحظر مواصلة العمل حتى تتم إزالته. قد يكون سبب الاهتزاز المفرط أثناء التشغيل هو تلف الجهاز. توقف عن العمل وانتظر حتى تتوقف الشفرات والمحرك. ثم انتظر حتى يبرد الجهاز، وافصل القابس وافحص المنتج.

صيانة المنتج

خلال فترة الضمان، لا يمكن للمستخدم تفكيك الجهاز أو استبدال أي مكونات أو عناصر أخرى غير تلك المذكورة أدناه، حيث سيؤدي ذلك إلى إبطال حقوق الضمان. أي مخالفات تمت ملاحظتها أثناء الفحص أو أثناء التشغيل هي إشارة لإجراء الإصلاحات في نقطة الخدمة.

بعد الانتهاء من العمل، يجب تنظيف السكن وفتحات التهوية والمفاتيح والمقبض الإضافي والأغطية، على سبيل المثال بتيار هواء (بضغط لا يزيد عن ٣,٠ ميجاباسكل) أو فرشاة أو قطعة قماش جافة دون استخدام مواد كيميائية أو سوائل تنظيف. قم بتنظيف الأدوات والمقابض بقطعة قماش جافة ونظيفة.

عمليات الصيانة الدورية
يجب إجراء عمليات الفحص والصيانة الدورية لمكونات الماكينة المذكورة أدناه.

تنبيه! يجب تنفيذ جميع إجراءات الصيانة مع إيقاف تشغيل الجهاز وعدم تشغيله. بعد إيقاف تشغيل المحرك، انتظر حتى يبرد المحرك ومكونات الماكينة تماما ثم افصل سلك شمعة الإشعال.
تنبيه! إذا لم يتم وصف إجراء الصيانة أدناه. فهذا يعني أنه لإجراء هذه العملية، يجب عليك اصطحاب الجهاز إلى نقطة خدمة متخصصة.
تنبيه! إذا تم استخدام مذيب للتنظيف، تجنب ملامسة المذيب للجلد والعينين. استخدم معدات الحماية الشخصية.

أعمال الصيانة العامة
لا يمكن تنظيف المنتج عن طريق النفث أو غمره في الماء.
تحقق من درجة التآكل ووجود تلف في الشفرات. في حالة ملاحظة تآكل أو تلف مفرط، يجب استبدال الشفرة بأخرى جديدة. ستفقد الشفرات طلاءها أثناء التشغيل، وهذه ظاهرة طبيعية ولا تشير إلى تلف الشفرات. ومع ذلك، فإن نقص الطلاء يجعل الشفرات أكثر عرضة للتآكل. لذلك، في كل مرة بعد التنظيف، يجب تغطيتها بطبقة رقيقة من عامل مضاد للتآكل أو طبقة رقيقة من زيت الآلة الخفيف. قبل البدء في العمل، يجب تنظيف الشفرات من أي مادة متبقية لمنعها من اختراق التربة.
يجب دائما استبدال الشفرات بأخرى أصلية مماثلة لتلك المثبتة في المحراث في المصنع. إن استخدام قطع الغيار الأصلية فقط هو الذي يضمن سلامة المنتج. يجب أن يتم إجراء عملية استبدال الشفرة بواسطة مستخدم ذي خبرة. في حالة الشك، اتصل بخدمة الشركة المصنعة المعتمدة.
يجب استبدال الشفرات كل عامين أو كل ٥٠ ساعة من التشغيل.

فحص مستوى زيت المحرك
قم بفك غطاء الحاوية وإزالة مؤشر مستوى الزيت (XI).
قم بتنظيف وتجفيف المؤشر بقطعة قماش نظيفة.
أدخل المؤشر في أنبوب الحاوية، ولكن لا تقم بتدويره. ثم قم بإزالة ومراقبة مستوى الزيت المشار إليه.
إذا كان المستوى المشار إليه منخفضا للغاية، فقم بملء الزيت إلى المستوى العلوي للمؤشر (المربع المتقطع).
قم بربط المؤشر في عنق حاوية الزيت.

تغيير زيت المحرك
يجب تغيير زيت المحرك بعد أول ٢ إلى ٤ ساعات من التشغيل. يجب إجراء كل تغيير لاحق للزيت كل ٥٢ ساعة من التشغيل.
كن حذرا عند تغيير الزيت. يسخن الزيت مباشرة بعد إيقاف المحرك وقد يسبب حروقا. لا يحتوي خزان الزيت على فتحة تصريف. يجب أن يتم شفط الزيت المستعمل بواسطة جهاز شفط مخصص لهذا الغرض، وفقاً لتوصيات الشركة المصنعة لجهاز الشفط.
بعد الشفط، امسح أي زيت متبقي ليجف.
قم بملء الزيت وفقا للإجراء الموضح في القسم: «التحضير للعمل».
تنبيه! يجب التخلص من زيت المحرك المستعمل وفقا للوائح المحلية. يحظر صب زيت المحرك في نظام الصرف الصحي.

صيانة مرشح الهواء (XIX) – كل ٥٢ ساعة تشغيل
تنبيه! لا تستخدم الجهاز بدون مرشح هواء مثبت بشكل صحيح أو مع مرشح هواء تالف. وإلا فإن محرك الاحتراق قد يمتص الشوائب التي عادة ما يحتفظ بها المرشح. قد تؤدي الشوائب إلى تعطيل عمل المحرك أو حتى إتلافه.
افتح مشابك التثبيت وافتح غطاء المرشح. اسحب المرشح ثم استبدله بآخر جديد. من الممكن استخدام مرشح من النوع T٣٢٧ ذو رقم الكتالوج YT-٨٥٥٤٩٢. قم بتثبيت المرشح في مكانه وأغلق غطاء المرشح. تأكد من أن هيكل المرشح مغلق بإحكام وأن جميع مشابك الهيكل في مكانها.

صيانة شمعة الإشعال (XX) - كل ١٠٠ ساعة تشغيل
افصل سلك شمعة الإشعال. قم بإزالة شمعة الإشعال باستخدام مفتاح شمعة الإشعال. قم بتنظيف الأقطاب الكهربائية من رواسب الكربون باستخدام فرشاة سلكية. تحقق من المسافة بين الأقطاب الكهربائية، يجب أن تكون بين ٧,٠ ملم و ٨,٠ ملم.
إذا وجدت أقطابا كهربائية محترقة أو غطاءا سيراميكيا متصدعا، فاستبدل شمعة الإشعال بأخرى جديدة. من الممكن استخدام شمعة الإشعال من النوع F٧RTC ذات رقم الكتالوج YT-٨٥٥٤٨٧.
قم بشد الشمعة. قم بتوصيل السلك بقابس الإشعال.

تخزين ونقل المنتج

تنبيه! قم دائما بإفراغ خزان الوقود قبل تخزينه أو نقله.
ضع حاوية ذات سعة أكبر من سعة خزان الوقود أسفل فتحة التصريف.
باستخدام مفتاح ربط، قم بفك صمام تصريف الوقود (XXI). بعد تفريغ الآلة من الوقود، قم بإغلاق صمام تصريف الوقود.
قم بالتنظيف وفقا للتعليمات.

يُخزن في مناطق مظلمة وجافة وخالية من الصقيع وجيدة التهوية. يجب حماية مكان التخزين من وصول الأطفال. يجب تخزين المنتج في درجة حرارة تتراوح بين ٠١ و ٠٣ درجة مئوية. وينصح بتخزين المنتج في عبوة المصنع أو في عبوات أخرى مقاومة للغبار. قم بتخزين المنتج في وضع عمودي.

قم بنقل المنتج عن طريق حمله من المقابض. قم بالنقل في وضع لا تتلامس فيه الشفرات مع الأرض. أثناء النقل، يجب حماية المنتج من الصدمات والاهتزازات القوية. أثناء النقل، قم بحماية المنتج من الانزلاق أو الانقلاب.

TOYA S.A.
ul. Sołtysowicka 13 - 15
51 - 168 Wrocław
tel.: 071 32 46 200
fax: 071 32 46 373
e-mail: biuro@yato.pl

ODDZIAŁ WARSZAWSKI
Teren ProLogis Park Nadarzyn
al. Kasztanowa 160
05 - 831 Młochów k. Nadarzyna
tel.: 022 73 82 800
fax: 022 73 82 828

TOYA ROMANIA SA
Soseaua Odai 109-123
Sector 1, Bucuresti
www.yato.ro
office@yato.ro
tel: 031 710 8692
fax 0317104008

DEKLARACJA ZGODNOŚCI | DECLARATION OF CONFORMITY DECLARAȚIE DE CONFORMITATE

0824/YT-85590/EC/2024

Deklarujemy z pełną odpowiedzialnością, że niżej wymienione wyroby:
We declare and guarantee with full responsibility that the following products:
Declarăm și garantăm pe proprie răspundere că produsele următoare:

Glebogryzarka spalinowa | Gasoline tiller | Motosapă pe benzina
166 cm^3; 2,9 kW; 3000 min^{-1}; 360/600 mm; nr kat.: | item no.: | cod articol: YT-85590

do których odnosi się niniejsza deklaracja, są zgodne z poniższymi normami:
meet requirements of the following European Standards / Technical Specifications:
satisfac cerințele Standardelor europene / Specificațiilor tehnice următoare:

EN 709:1997 + A4:2009
EN ISO 14982:2009

i spełniają wymagania dyrektyw:
and fulfill requirements of the following European Directives:
și satisfac cerințele Directivelor europene următoare:

2006/42/EC	Maszyny i urządzenia bezpieczeństwa Machinery and safety elements Directiva pentru utilaje și dispozitive de siguranță (H.G. nr. 1029/2008)
2014/30/EU	Kompatybilność elektromagnetyczna Electromagnetic compatibility Directiva privind compatibilitatea electromagnetică (EMC) (H.G. nr. 487/2016)
2016/1628EU	Emisja spalin silników przenośnych Emissions from non-road mobile machinery Emisiile provenite din echipamentele mobile fără destinație rutieră (H.G. nr. 322/2013)
2000/14/EC	Emisji hałasu Noise emission Emisie de zgomot (H.G. nr. 1756/2006)

Numer seryjny: dotyczy wszystkich numerów seryjnych urządzeń wymienionych w deklaracji
Serial number: concern all serials numbers of item(s) mentioned in this declaration
Număr de serie: se referă la toate numere de serie ale articolelor specificate în această declarație

Zastosowana procedura oceny zgodności emisji hałasu: | Noise emission conformity assessment procedure: | Procedura de evaluare a conformității emisiilor de zgomot utilizată:

Wewnętrzna kontrola produkcji | Manufacturer quality-control system | Sistemul de control al calității al producătorului

Zmierzony poziom mocy akustycznej urządzenia reprezentatywnego:
Measured sound power level on an equipment representative for this type: **93 dB(A)**
Nivelul măsurat al puterii sonore la echipamentul reprezentativ pentru acest tip:

Gwarantowany poziom mocy akustycznej urządzenia:
Guaranteed sound power level for this equipment: **93 dB(A)**
Nivelul garantat al puterii sonore pentru acest echipament:

Nazwisko i adres osoby upoważnionej do przygotowania dokumentacji technicznej:
The person authorized to compile the technical file:
Persoana autorizată să întocmească dosarul tehnic:
Tomasz Zych; TOYA S.A., ul. Sołtysowicka 13 - 15, 51-168 Wrocław, Polska | Poland | Polonia

TOYA SPÓŁKA AKCYJNA
SPECJALISTA DS. TECHNICZNYCH
TOMASZ ZYCH

Wrocław, 2024.08.02
(miejsce i data wystawienia)

(nazwisko i podpis osoby upoważnionej)