INSTRUKCJA ORYGINALNA PL

Faworyt

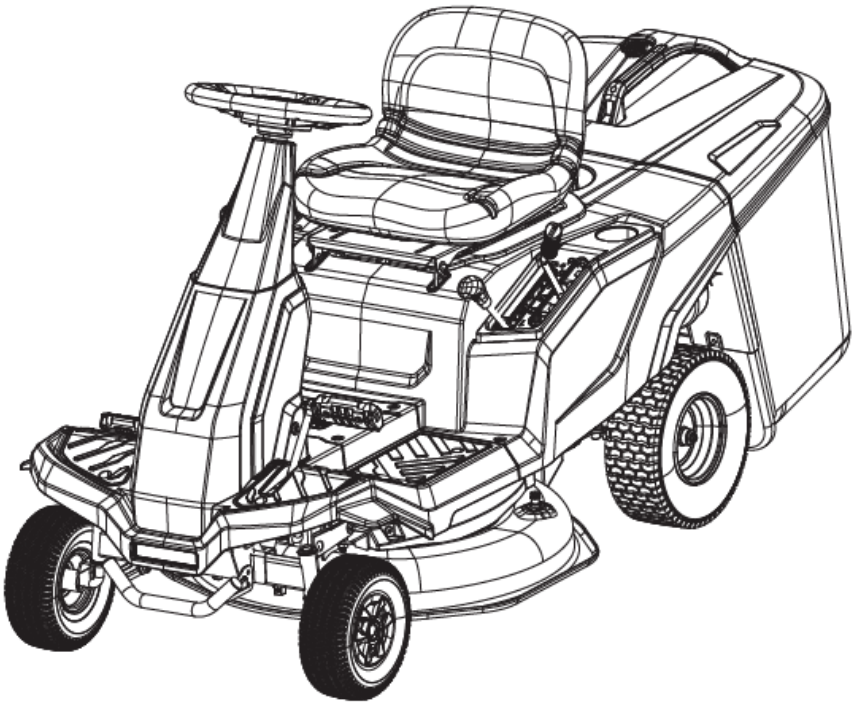

RIDER

DR66D224

Numer katalogowy: 38 061 241

Wyprodukowano w ChRL., Instrukcja obsługi: Wydanie 1, styczeń 2026 rok

OSTRZEŻENIE: Przed rozpoczęciem użytkowania niniejszej maszyny należy zapoznać się z instrukcją obsługi i upewnić się, że została ona w pełni zrozumiana, aby ograniczyć ryzyko obrażeń.

Producent: Krysiak Sp. z o.o., ul. Rolna 6, 62-081 Baranowo, tel.: 61 650 75 30, e-mail: info@krysiak.pl

CE DEKLARACJA ZGODNOŚCI WE

Producent / Podmiot wprowadzający do obrotu: Krysiak Sp. z o.o., ul. Rolna 6, 62-081 Baranowo, Polska

Przedmiot deklaracji:
Marka handlowa: Faworyt DR66D224
Maszyna: Rider spalinowy z elektrycznym rozrusznikiem
Model: DRM26E-CD225
Numer seryjny: 2026011500001-2026011509999
Opis: koszenie trawy przydomowych trawników

Przedmiot niniejszej deklaracji jest zgodny z odpowiednimi przepisami Unii Europejskiej:
2006/42/EC – Dyrektywa Parlamentu Europejskiego i Rady z dnia 17 maja 2006 r. w sprawie maszyn
2014/30/EU – Dyrektywa kompatybilności elektromagnetycznej
2000/14/EC i 2005/88/EC – Dyrektywa hałasowa
(EU) 2016/1628 i 2020/1040 Rozporządzenie Parlamentu Europejskiego i Rady (UE) w sprawie wymogów dotyczących silników spalinowych.

Zastosowane normy zharmonizowane:
EN ISO 5395-1: 2013+A1, EN ISO 5395-3: 2013+A1+A2, EN ISO 14982:2009

Ocena zgodności w zakresie emisji hałasu do środowiska została przeprowadzona zgodnie z dyrektywą 2000/14/EC Parlamentu Europejskiego i Rady, w brzmieniu zmienionym dyrektywą 2005/88/EC, zgodnie z procedurą określoną w załączniku VI.

- Zmierzony poziom mocy akustycznej (LWA): 96,6 dB(A)
- Niepewność pomiaru (K): 1,8dB
- Gwarantowany poziom mocy akustycznej (LWA): 98 dB(A)

Zastosowana procedura oceny zgodności odpowiada załącznikowi VI dyrektywy 2000/14/EC

Niniejsza deklaracja zgodności WE traci swoją ważność, jeżeli maszyna zostanie zmieniona lub przebudowana bez zgody producenta. Niniejsza deklaracja wystawiona zostaje na wyłączną odpowiedzialność producenta.

24/01/2026, Baranowo
Data i miejsce wystawienia

Andrzej Krysiak
Prezes Zarządu

Imię, nazwisko oraz podpis osoby upoważnionej do sporządzenia deklaracji zgodności

Jednostka biorąca udział w procesie oceny zgodności: **TÜV SÜD Product Service GmbH,**
TÜV SÜD Product Service GmbH • Ridlerstraße 65 • 80339 Munich • Germany

⚠ OSTRZEŻENIE

Przeczytaj uważnie niniejszą instrukcję przed rozpoczęciem eksploatacji urządzenia. Zawarte są tu ważne informacje dotyczące zasad właściwego montażu, sposobu pracy i konserwacji urządzenia, bezpiecznych dla użytkownika.
Przechowuj instrukcję w bezpiecznym miejscu, aby w razie potrzeby móc do niej wrócić lub przekazać ją kolejnym użytkownikom wraz z urządzeniem.
Zwracaj szczególną uwagę na rozdziały, które zawierają sygnały ostrzegawcze i uwagi.
Wszelkie regulacje lub czynności konserwacyjne nie opisane w niniejszej instrukcji muszą być wykonywane przez dealera lub specjalistyczne centrum serwisowe. Posiadają oni niezbędną wiedzę i sprzęt, aby zapewnić prawidłowe wykonanie pracy bez wpływu na bezpieczeństwo maszyny.
Pomoże to utrzymać najwyższą wydajność zakupionego urządzenia i utrzymać jego wartość podczas eksploatacji

⚠ OSTRZEŻENIE

Urządzenie to, używane zgodnie z jego przeznaczeniem, odpowiada stanowi techniki oraz aktualnym wymogom bezpieczeństwa w momencie jego wprowadzenia.
Nie nadaje się do użytku komercyjnego ani przemysłowego.
Każdy inny sposób użytkowania jest niewłaściwy. Niewłaściwe użycie lub modyfikacje urządzenia lub użycie komponentów, które nie są przetestowane i zatwierdzone przez producenta, może spowodować nieprzewidziane uszkodzenia!
Każde użycie niezgodne z przeznaczeniem i nieuwzględnione w niniejszej instrukcji jest uważane za użycie bez zezwolenia i zwalnia producenta z odpowiedzialności prawnej.

⚠ UWAGA

Przedstawione w instrukcji rysunki mają charakter poglądowy i mogą różnić się od wyglądu rzeczywistego urządzenia.
Nie ma to wpływu na zalecenia dotyczące obsługi, konserwacji i montażu

Spis treści

Spis treści 4
1. Zawartość opakowania 6
2. Przeznaczenie 8
3. Opis ogólny 10
3.1 Opis działania 10
3.2 Elementy urządzenia (budowa urządzenia) 10
3.3 Dane techniczne 12
4. Podstawowe zalecenia bezpieczeństwa 13
4.1 Symbole dotyczące urządzenia 13
4.2 Symbole w instrukcji obsługi 17
4.3 Ogólne wskazówki bezpieczeństwa 18
4.4 Wskazówki bezpieczeństwa dotyczące paliwa 23
4.5 Wskazówki bezpieczeństwa dotyczące akumulatora i ładowarki 24
5. Montaż 25
5.1 Montaż siedziska 25
5.2 Montaż kolumny kierownicy 26
5.3 Montaż kosza zbierającego 28
5.4 Uzupełnianie oleju silnikowego 30
5.5 Uzupełnianie paliwa 30
5.6 Montaż akumulatora 32
5.7 Zaciąganie hamulca postojowego 32
5.8 Ustawienie wysokości koszenia 33
5.10 Montaż wyrzutu bocznego 34
6. Uruchomienie 34
6.1 Ładowanie akumulatora 34
6.2 Sprawdzanie paliwa i oleju 35
6.3 Sprawdzanie bezpieczeństwa i wydajności maszyny 36
6.4 Zalecenia bezpieczeństwa 36
6.5 Zasada działania elementów bezpieczeństwa 37
6.6 Uruchomienie silnika 38
6.7 Opróżnianie kosza na trawę 42
6.8 Odblokowanie kanału kolektora 43
6.9 Po skończonej pracy 43
6.10 Utrzymanie trawnika 43
6.11 Używanie na pochyłych terenach 44
7. Czyszczenie, konserwacja, przechowywanie i zamawianie części zamiennych 46
7.1 Czyszczenie 46
7.2 Konserwacja 47
7.3 Transport 53
7.4 Przechowywanie 53
7.5 Zamawianie części 54
8. Rozwiązywanie problemów 55
9. Gwarancja 57

11. Ryzyko resztkowe 58
13.Załącznik 1 - Rysunek złożeniowy 58

1. Zawartość opakowania

Do celów przechowywania i transportu niektóre elementy maszyny nie są montowane w fabryce i muszą zostać zmontowane po rozpakowaniu. Postępuj zgodnie z instrukcjami w sekcji Montaż

⚠ OSTRZEŻENIE

Maszyna jest dostarczana bez oleju silnikowego i paliwa. Przed uruchomieniem silnika napełnij olej i paliwo zgodnie z instrukcjami podanymi w instrukcji obsługi silnika.
Otwórz opakowanie i ostrożnie wyjmij urządzenie.
Usuń materiał opakowaniowy oraz zabezpieczenia opakowaniowe i transportowe (jeśli są dostępne)
Sprawdź, czy dostawa jest kompletna (patrz Tab.1 i Rys. 1).
Sprawdź urządzenie i jego części zamienne pod kątem ewentualnych uszkodzeń powstałych w transporcie. W przypadku reklamacji należy bezzwłocznie skontaktować się z dystrybutorem. Reklamacje złożone na późniejszym etapie nie będą uwzględniane.
Jeśli to możliwe, przechowuj opakowanie do czasu upływu okresu gwarancji.
Przed przystąpieniem do obsługi urządzenia należy zapoznać się z nim zapoznając się z instrukcją obsługi.
W przypadku akcesoriów, materiałów eksploatacyjnych i części zamiennych należy używać wyłącznie oryginalnych części. Części zamienne można nabyć u dystrybutora.
W zamówieniu podaj nasz numer artykułu, model urządzenia i rok produkcji.

⚠ OSTRZEŻENIE

Urządzenie i materiały opakowaniowe nie są zabawkami! Dzieciom nie wolno bawić się plastikowymi torbami i małymi elementami! Istnieje ryzyko połknięcia i uduszenia!

Numer	Nazwa	Ilość
1	Zespół kolumny kierownicy	1
1.1	Osłona kierownicy	1
1.2	Nakrętka kołnierzowa	1
1.3	Podkładka płaska	1
1.4	Kierownica	1
1.5	Piasta kierownicy	1
1.6	Podkładka kołnierzowa	2
1.7	Tuleja	1
1.8	Kolumna-drążek kierownicy	1
2	Montaż siedzenia	1
2.1	Fotel	1
2.2	Nakrętka	2
2.3	Śruba	2

3	Dekoracyjna osłona drążka	1
4	Lejek	2
5	Akumulator kwasowo-ołowiowy 12V	1
6	Ładowarka do akumulatora	1
7	Kluczyk do stacyjki zapłonu	1
8	Klucz płaski	2
9	Kosz na trawę	1
10	Boczny wylot-osłona wyrzutowa	1
11	Instrukcja, instrukcja silnika	1+1
12	Klucz do świec zapłonowych	1

Tab.1

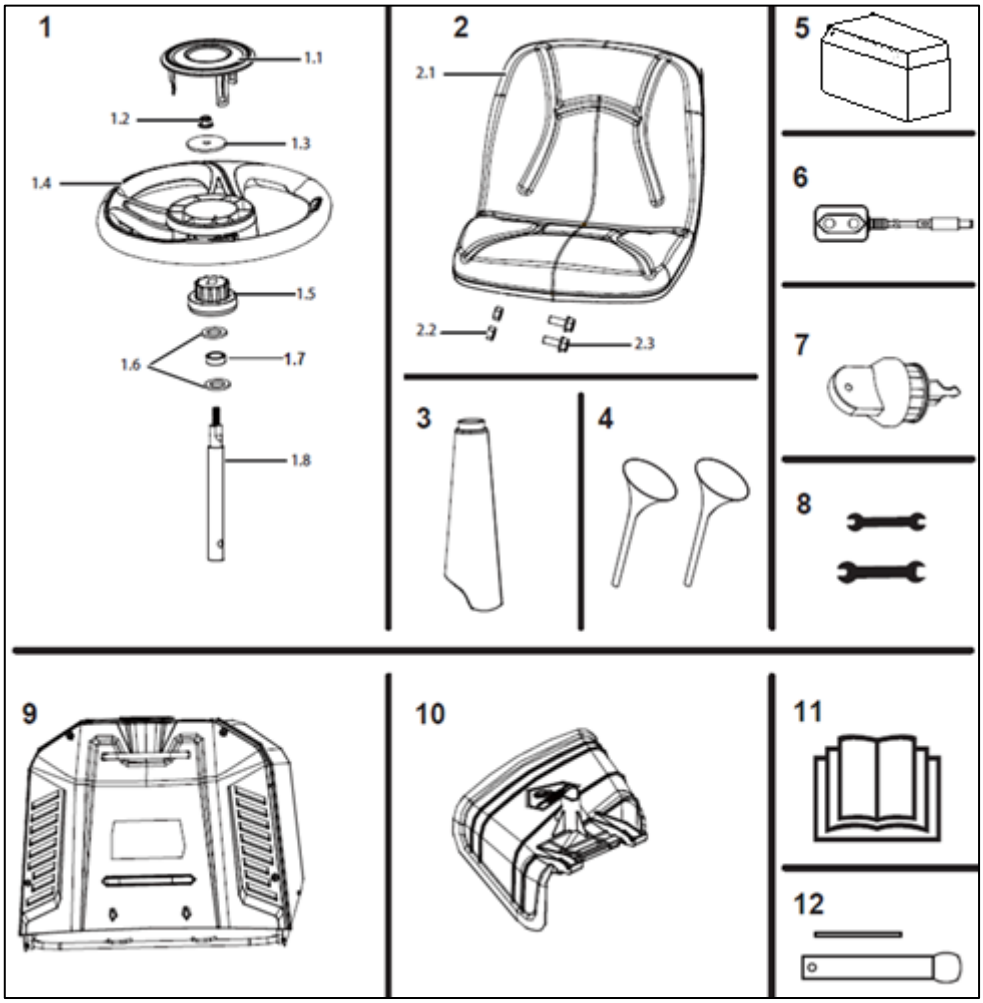

Rys.1

2. Przeznaczenie

⚠ OSTRZEŻENIE

Urządzenie jest przeznaczone wyłącznie do koszenia trawy w ogródkach i innych zielonych terenach przydomowych do powierzchni koszenia ok. 2000 m^2. Każde inne jego wykorzystanie jest sprzeczne z przeznaczeniem i może stanowić poważne zagrożenie dla użytkownika, a także prowadzić do uszkodzenia urządzenia.

Urządzenie nie jest przeznaczone do użytkowania przez dzieci oraz osoby dorosłe znajdujące się pod wpływem alkoholu, środków odurzających lub leków ograniczających możliwość prowadzenia pojazdów mechanicznych i obsługiwania maszyn. Urządzenie może obsługiwać wyłącznie osoba dorosła, która zapoznała się z niniejszą instrukcją i jest świadoma ryzyka zranień i uszkodzeń, jakie mogą wystąpić w wyniku nieprzestrzegania zasad w niej zawartych.

Producent nie ponosi odpowiedzialności za szkody zaistniałe w wyniku użycia urządzenia niezgodnego z przeznaczeniem oraz jego nieprawidłowej obsługi:
• nieprawidłowej obsługi,
• nieprzestrzegania instrukcji obsługi,
• naprawy przez osoby trzecie, a nie przez autoryzowanych serwisantów,
• montażu i wymiany nieoryginalnych części zamiennych,
• użycia urządzenia niezgodnie z przeznaczeniem.
Za wszelkie wypadki lub szkody poniesione przez innych ludzi na zdrowiu lub mieniu odpowiada wyłącznie właściciel urządzenia i/lub osoba ją obsługująca.

⚠ OSTRZEŻENIE

Urządzenie nie jest przystosowane do użytku komercyjnego. Umowa gwarancyjna nie obowiązuje w przypadku, gdy urządzenie było stosowane w zakładach rzemieślniczych, przemysłowych lub do innej działalności zarobkowej.
Maszyna spełnia aktualnie obowiązującą dyrektywę maszynową UE.

⚠ OSTRZEŻENIE

Ryzyko wypadku:
Urządzenie przeznaczone jest wyłącznie do koszenia trawników; jego użycie do innych celów jest niedozwolone.
Przed rozpoczęciem jakichkolwiek prac należy zastosować wszystkie urządzenia zabezpieczające i ochronne.
• Maszyna została zaprojektowana do obsługi przez jedną osobę.
• Operator ponosi odpowiedzialność za osoby trzecie w obszarze pracy urządzenia.

• Wszystkie informacje dotyczące bezpieczeństwa i zagrożeń umieszczone na maszynie muszą być widoczne.
• Wszystkie wskazówki dotyczące bezpieczeństwa i zagrożeń znajdujące się na maszynie należy zachować
w stanie całkowicie czytelnym.
• Używaj maszyny wyłącznie w nienagannym stanie technicznym, tj. oraz zgodnie z jego przeznaczeniem, w sposób bezpieczny i mając świadomość zagrożeń, zgodnie z instrukcją obsługi!
• Należy natychmiast usuwać zakłócenia mogące mieć wpływ na bezpieczeństwo!
• Należy przestrzegać wytycznych podanych w instrukcji dotyczących bezpieczeństwa, obsługi, konserwacji, danych technicznych dotyczących kalibracji i wymiarów.
• Odpowiednie przepisy dotyczące zapobiegania wypadkom i bezpieczeństwa oraz przepisy techniczne również muszą być przestrzegane.
• Urządzenie może być używane, konserwowane i naprawiane wyłącznie przez:
przeszkolone osoby, które znają maszynę i zostały poinformowany o zagrożeniach. Nieautoryzowane
modyfikacje maszyny wykluczają odpowiedzialność producenta za szkody powstałe na skutek modyfikacji.
• Maszyna jest przeznaczona do użytku wyłącznie z oryginalnymi częściami zapasowymi i oryginalnymi narzędziami producenta.
• Każde inne zastosowanie uważa się za niezgodne z przeznaczeniem. Producent wyklucza jakąkolwiek odpowiedzialność za powstałe szkody, ryzyko ponosi wyłącznie użytkownik.
• Urządzenia nie wolno używać do celów komercyjnych, technicznych ani zastosowań przemysłowych.
• Jeśli nie masz pewności czy warunki pracy są bezpieczne nie należy pracować z maszyną.
• Urządzenie jest przeznaczone do użytku prywatnego tj. do użytku w domu i ogrodzie. Prywatne użytkowanie oznacza roczny czas pracy, który zazwyczaj nie przekracza 50 godzin, podczas których czas, w którym maszyna jest używana głównie do konserwacji na małą skalę, trawników przydomowych i ogrodów przydomowych/hobbystycznych. Publiczne obiekty, hale sportowe i rolnictwo/leśnictwo są wykluczone.
Ze względu na fizyczne zagrożenie dla użytkownika lub innych osób, maszyny nie wolno używać na przykład do następujących celów
• do przycinania pnączy,
• do rozdrabniania lub rąbania sadzonek drzew lub żywopłotów,
• do oczyszczania dróg (odkurzanie, nadmuch),
• do odśnieżania agregatem koszącym,
• do pielęgnacji trawników na dachach,
• do wyrównywania nasypów ziemnych, np. kopców ziemnych, kretowisk.
• do transportu skoszonej trawy, za wyjątkiem kosza na trawę przeznaczonego do zebrania skoszonej trawy.
• Maszyna nie jest dopuszczona do użytku na drogach publicznych.
• Przewóz osób (zwłaszcza dzieci) i zwierząt jest niedozwolony.
• Nigdy nie wchodź na platformę koszącą.

• Ze względów bezpieczeństwa maszyny nie można używać jako jednostki napędowej do innych narzędzi roboczych lub wszelkiego rodzaju zestawów narzędziowych.

⚠ OSTRZEŻENIE

Dla własnego bezpieczeństwa prosimy o dokładne zapoznanie się z niniejszą instrukcją i zapoznanie się z ogólnymi wskazówkami bezpieczeństwa przed włączeniem urządzenia. Jeśli przekazujesz urządzenie osobom trzecim, zawsze dołącz je do urządzenia instrukcje.

3. Opis ogólny

3.1 Opis działania

Rider- spalinowy to idealny sprzęt do większego ogrodu do 2000m^2 trawnika. Intuicyjna deska rozdzielcza, dobrze oznakowane najważniejsze dźwignie i pedały wpływają na prostotę obsługi. Bezstopniowa przekładnia typu CVT sprawia, że poruszanie się jest bardzo płynne.
Urządzenie z tylnym wyrzutem trawy z koszem o pojemności 150 L. Opróżnianie kosza z pozycji operatora, sprawia, że nie ma potrzeby zsiadania z maszyny. Dodatkowo istnieje możliwość koszenia z wyrzutem na bok bez zbierania trawy. Urządzenie posiada duże koła ze specjalnym bieżnikiem do trawy co zapewnia stabilność i bezpieczeństwo przy tego typu operacjach.

3.2 Elementy urządzenia (budowa urządzenia)

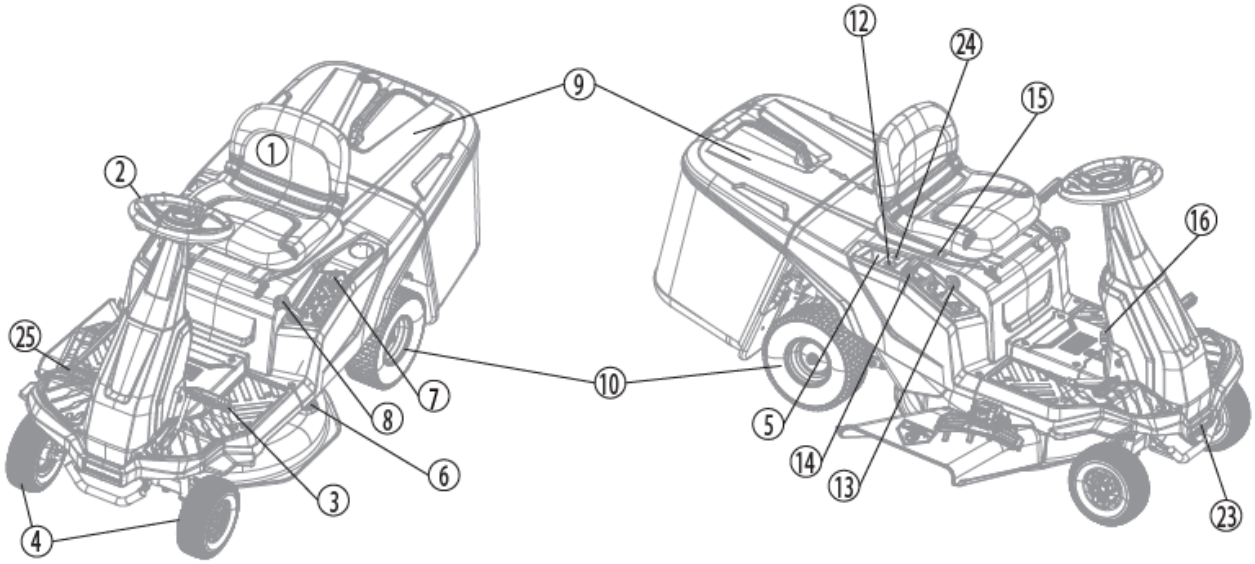

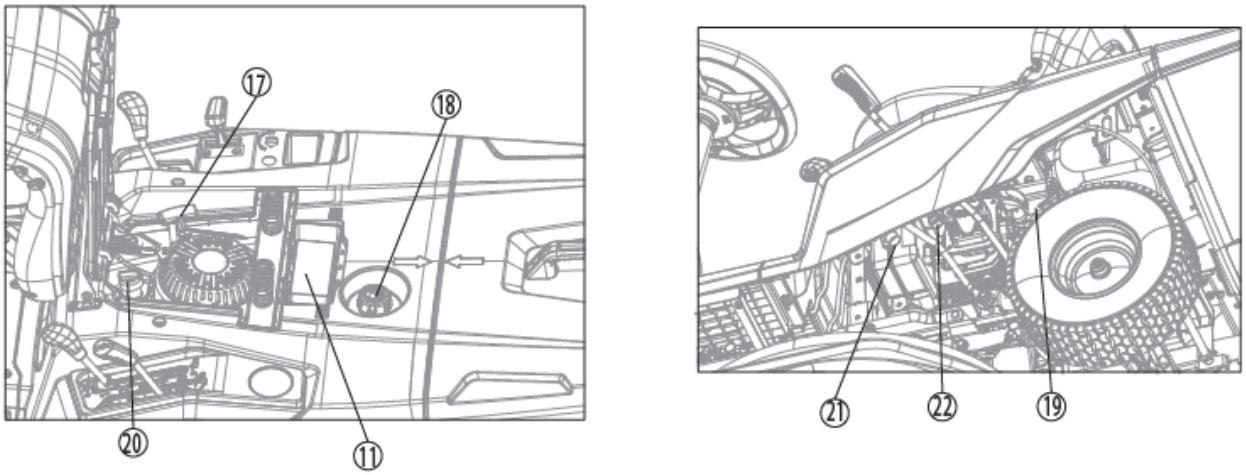

Rys.2

1. Fotel
2. Kierownica
3. Pedał hamulca
4. Przednie koła
5. Uchwyt na kubek
6. Króciec dyszy myjącej do podłączenia wody
7. Dźwignia regulacji wysokości koszenia (podnoszenie agregatu tnącego)
8. Dźwignia włączania koszenia ON/OFF
9. Kosz na trawę
10. Tylne koła
11. Gniazdo akumulatora
12. Stacyjka zapłonu
13. Dźwignia zmiany biegów (przód-tył)
14. Przepustnica/ Manetka gazu
15. Dźwignia regulacji pozycji siedziska
16. Pedał hamulca postojowego
17. Uchwyt linki rozrusznika
18. Korek wlewu paliwa
19. Filtr powietrza
20. Korek wlewu oleju
21. Rura wydechowa/tłumik
22. Świeca zapłonowa
23. Światła
24. Wyłącznik świateł
25. Pedał gazu

Przed złożeniem urządzenia zapoznaj się z Rys. 2 przedstawiającym elementy urządzenia

3.3 Dane techniczne

Model, numer katalogowy		**DR66 D224, 38 061 241**
Model silnika		Ducar DV225
Pojemność skokowa		224 cm^3
Moc nominalna		4,4 kW/3100 obr/min
Moment dokręcania śruby noże		100 Nm
Szerokość koszenia		66cm
Poziom ciśnienia akustycznego		LpA: 88dB(A), K= 3,0 dB(A)
Zmierzony poziom mocy akustycznej		96,6 dB(A) K=1,8dB(A)
Gwarantowany poziom mocy akustycznej		98 dB(A)
Wibracje	Lewa/prawa ręka	ah: 4,6m/s^2 K: 2,3m/s^2
	Siedzisko	ah: 2,9 m/s^2, K: 1,5m/s^2
Waga (netto)		130 kg
Prędkość jazdy		do przodu: 0-6,5 km/h; do tyłu: 0-3,5 km/h
Wysokość koszenia		35 – 75 mm
Pojemność kosza na trawę		150 L
Olej silnikowy		SAE 30
Pojemność zbiornika paliwa		4L
Pojemność miski olejowej silnika		0,5L
Maksymalny kąt pochylenia na zboczach		10º
Promień skrętu		350mm
Przednie koła		10 × 400-4
Tylne koła		13 × 500-6
Ciśnienie w przednich kołach		1,5 bar
Ciśnienie w tylnym kole		1,8 bar
Świeca		F7TC/F7RTC
Akumulator i ładowarka		
Akumulator kwasowo- ołowiowy (napięcie)		12 V DC
Pojemność akumulatora		7 Ah
Ładowarka		14,5+/-0,5V
Czas ładowania		10-12h

Wartości hałasu i drgań zostały określone zgodnie z normami i przepisami określonymi w deklaracji zgodności. Podana wartość emisji drgań została zmierzona metodą znormalizowaną i może być użyta do porównania urządzenia z innymi urządzeniami oraz do szacunkowej oceny stopnia ekspozycji użytkownika na drgania.

⚠OSTRZEŻENIE

Wartości emisji drgań mogą być rozbieżne z podaną i różne podczas pracy urządzenia, w zależności od sposobu jego użycia. Środki ostrożności mające na celu ochronę użytkownika, powinny opierać się na ocenie ekspozycji w konkretnych, rzeczywistych warunkach pracy (należy wziąć pod uwagę wszystkie składowe cyklu pracy, czyli zarówno czas pracy, jak czas, w którym urządzenie pozostaje wyłączone oraz pracuje bez obciążenia).
*Producent zastrzega sobie prawo do zmian poprawiających funkcjonalność i bezpieczeństwo urządzenia, które niekoniecznie są odzwierciedlone na rysunkach i w opisach niniejszej instrukcji.

4. Podstawowe zalecenia bezpieczeństwa

Zawarte są tu podstawowe zasady bezpieczeństwa, konieczne do zachowania podczas pracy urządzenia.
Urządzenie jest zaopatrzone w naklejki ostrzegawcze i informacje w postaci piktogramów – umownych znaków ostrzegawczych, które mają przypominać o bezpieczeństwie użytkowania i obsługi. Naklejki te należy utrzymywać w czystości i nie wolno ich odklejać. W przypadku uszkodzenia, zabrudzenia czy utraty czytelności należy dokupić je u importera i ponownie umieścić na maszynie.

Etykiety te należy traktować jako integralną część maszyny.
Znaczenie ich wyjaśniono poniżej.

4.1 Symbole dotyczące urządzenia

Dbaj o to, aby były czytelne: (nie wszystkie są na urządzeniu)

	Symbol alarmu bezpieczeństwa
	OSTRZEŻENIE! **Przeczytaj uważnie instrukcję obsługi przed uruchomieniem urządzenia,** aby zrozumieć prawidłowe użytkowanie urządzenia.
	NIEBEZPIECZEŃSTWO! **Ryzyko zranienia - niebezpieczeństwo wyrzutu kamieni i innych przedmiotów spod urządzenia.** **Przed uruchomieniem sprawdź teren pracy i usuń ewentualne przeszkody i przedmioty, które mogą zostać pochwycone przez wirujący nóż.**

	Osoby postronne (szczególnie dzieci) i zwierzęta domowe powinny znajdować się w bezpiecznej odległości.
	OSTRZEŻENIE! **Uważaj na ostre krawędzie noży. Trzymaj z daleka nogi i ręce. Nie pozwól by Twoje ręce lub nogi zbliżyły się do ostrza podczas gdy silnik pracuje.**
	Zgaś silnik i zdejmij nasadkę świecy zapłonowej przed naprawą, czyszczeniem, transportem czy wykonywaniem jakichkolwiek regulacji i konserwacją urządzenia bądź zostawiasz urządzenie bez nadzoru.
	OSTRZEŻENIE! Zapoznaj się z instrukcją obsługi. Gazy wydechowe zawierają trujący tlenek węgla. Nigdy nie uruchamiaj silnika w zamkniętych przestrzeniach. Miej pewność, że zapewniona jest odpowiednia wentylacja. W miejscu wentylowanym, zwracaj uwagę, aby pracować z wiatrem i aby gazy wydechowe ulatywały w kierunku od Ciebie.
	OSTRZEŻENIE! Paliwo jest łatwopalne. Podczas nalewania paliwa trzymaj się z dala od źródeł ognia. Nie pal podczas nalewania paliwa.
	OSTRZEŻENIE! TRZYMAĆ RĘCE I STOPY Z DALA OD NOŻY. **NIEBEZPIECZEŃSTWO!** Ryzyko poważnych obrażeń. Trzymaj ręce i stopy z dala, zanim ostrze i wszystkie ruchome części się zatrzymają.
	NIEBEZPIECZEŃSTWO! **Gorąca powierzchnia. Nie dotykaj** Ryzyko poparzenia Przed dokonaniem jakichkolwiek regulacji lub serwisowaniem samego silnika poczekaj, aż silnik całkowicie ostygnie.

	NIEBEZPIECZEŃSTWO! Ryzyko przewrócenia się na stromych wzniesieniach Nie używaj maszyny na zboczach o nachyleniu większym niż 10° (17%). Nie należy jeździć ani kosić w kierunku wzdłużnym – w poprzek zbocza. **Ryzyko przewrócenia!**
	Zakaz używania sprzętu w deszczu.
	OSTRZEŻENIE! **Stosuj odpowiednie środki ochrony osobistej.** **Zakładaj odpowiednią odzież ochronną.** **Zakładaj ochronniki słuchu i okulary ochronne.**
	OSTRZEŻENIE! **Nie wolno wchodzić na powierzchnię agregatu.**
	UWAGA! **Miejsce wlewu oleju. Przed każdym uruchomieniem sprawdź poziom oleju.**
	UWAGA! **Miejsce wlewu paliwa. Nalewaj paliwo tylko gdy silnik jest wyłączony w dobrze wentylowanych pomieszczeniach lub na zewnątrz.**
	Nie napełniaj zbiornika paliwa, gdy silnik pracuje.
	Gwarantowany poziom mocy akustycznej.
	Gniazdo ładowania 12V DC
	RSO: aktywuje koszenie do tyłu STOP: Wyłącza silnik WŁ.: Praca (uruchamianie ręczne) START: Start (start elektryczny)

ODBLOKUJ ((P)) ZABLOKUJ	Hamulec postojowy
	Manetka przepustnicy gazu
N	Bieg neutralny/ luz
D	Bied do przodu
R	Bieg do tyłu
1 2 3 4 5	5 poziomów wysokości koszenia
0	Wyłącznik koszenia ON/OFF
T5A	**Bezpiecznik**

	Druga klasa izolacji – produkt nie musi być uziemiony. Dotyczy ładowarki do akumulatora.
	Symbol przekreślonego kosza na śmieci umieszczany na sprzęcie, opakowaniu lub dokumentach do niego dołączonych oznacza, że produktu nie wolno wyrzucać łącznie z innymi odpadami. Oznakowanie oznacza jednocześnie, że sprzęt został wprowadzony do obrotu po dniu 13 sierpnia 2005 r. **Przekaż niepotrzebne urządzenie, jego akcesoria i opakowanie do zgodnej z przepisami o ochronie środowiska naturalnego utylizacji.** Zużyte części elektryczne należy oddzielić od innych odpadów. **Nie wyrzucaj urządzeń razem ze śmieciami domowymi.** **Należy oddać zużyte urządzenie/części elektryczne w punkcie recyklingu.**
	Oznakowanie CE jest potwierdzeniem spełnienia wymagań wszystkich, mających zastosowanie dyrektyw. Poprzez umieszczenie tego oznakowania na wyrobie producent wskazuje, że produkt spełnia wymagania określone w prawodawstwie unijnym.

4.2 Symbole w instrukcji obsługi

Komunikaty bezpieczeństwa - poprzedzone symbolem alarmu bezpieczeństwa ⚠ i jednym z trzech sygnałów słowa, NIEBEZPIECZEŃSTWO, OSTRZEŻENIE lub UWAGA. Te słowa ostrzegawcze oznaczają:

⚠NIEBEZPIECZEŃSTWO

Wskazuje na zagrożenie, które, jeśli się go nie uniknie, SPOWODUJE śmierć lub poważne obrażenia.

⚠OSTRZEŻENIE

Wskazuje na zagrożenie, które, jeśli się go nie uniknie, MOŻE spowodować śmierć lub poważne obrażenia.

⚠UWAGA

Wskazuje na niebezpieczeństwo, które, jeśli się go nie uniknie, MOŻE spowodować lekkie lub umiarkowane obrażenia.

WSKAZÓWKA

wskazuje, że urządzenie może ulec uszkodzeniu, jeśli nie będziesz postępował zgodnie ze wskazówkami.

W przypadku niejasności i niezrozumienia instrukcji obsługi i zawartych w niej wskazówek, proszę o kontakt ze sprzedawcą, serwisem lub importerem sprzętu celem wyjaśnienia wszelkich niejasności.

4.3 Ogólne wskazówki bezpieczeństwa

⚠ NIEBEZPIECZEŃSTWO

To urządzenie jest przeznaczone do użytku tylko przez osoby, które zaznajomiły się z obsługą urządzenia (przećwiczyły uruchamianie i awaryjne wyłączanie). Używanie bez odpowiedniego przeszkolenia może powodować ciężkie obrażenia.
Jeśli praca urządzeniem przekracza Twoją wiedzę i możliwości - skontaktuj się z profesjonalistą. Twoje bezpieczeństwo jest najważniejsze.

⚠ OSTRZEŻENIE

Przeczytaj uważnie niniejszą instrukcję. Przechowuj ją, aby móc do niej zaglądać w dowolnej chwili. Przekaż ją kolejnym użytkownikom.

WSKAZÓWKA

Przeczytaj uważnie instrukcję obsługi. Zapoznaj się z elementami sterującymi i prawidłowym użytkowaniem maszyny. Lokalne przepisy mogą ograniczać wiek operatora.

⚠ OSTRZEŻENIE

W przypadku nieprawidłowej eksploatacji urządzenie może spowodować poważne urazy. W celu uniknięcia szkód osobowych i rzeczowych, koniecznie przestrzegaj opisanych wskazówek bezpieczeństwa i zachowania szczególnej uwagi. Zaznajom się dobrze ze wszystkimi częściami urządzenia przed jego montażem.

Trening

1) **Przeczytaj uważnie instrukcję.** Zapoznaj się z elementami sterującymi i prawidłowym użytkowaniem sprzętu.
2) Nigdy nie pozwól, aby z maszyny korzystały dzieci lub osoby niezaznajomione z niniejszą instrukcją. Lokalne przepisy mogą ograniczać wiek użytkownika.
3) Urządzenie nie jest zabawką, zachowaj szczególną ostrożność przez cały czas kontaktu z urządzeniem.
4) Nie używaj urządzenia do innych celów niż zostało to opisane w rozdziale Przeznaczenie.
5) Pamiętaj, że to użytkownik i/lub właściciel ponoszą odpowiedzialność za wypadki i urazy innych osób oraz ich mienia.
6) **Nigdy nie korzystaj z urządzenia, gdy w pobliżu znajdują się ludzie (zwłaszcza dzieci) lub zwierzęta.** Zgaś silnik, jeśli ktoś pojawi się w obrębie obszaru pracy.
7) **Nigdy nie koś w ciemności.**

8) Należy pamiętać, że operator lub użytkownik jest odpowiedzialny za wypadki lub zagrożenia dla innych osób lub ich mienia.
9) Nie przewoź pasażerów.
10) Wszyscy operatorzy powinni szukać i otrzymywać profesjonalne i praktyczne instrukcje. Takie instrukcje powinny zwracać szczególną uwagę na:
   – potrzeba uwagi i koncentracji podczas pracy z maszynami jeżdżącymi;
   – nieużywanie hamulca, aby odzyskać kontrolę nad maszyną jeżdżącą po zboczu.

   Głównymi przyczynami utraty kontroli są:
   – niedostateczna przyczepność kół;
   – przekroczenie prędkości;
   – niedostateczne hamowanie;
   – typ maszyny nie nadaje się do jej zadania;
   – nieznajomość wpływu warunków gruntowych, zwłaszcza skarp;
   – nieprawidłowe zaczepianie i rozkład obciążenia
11) **Narażenie na wibracje**

⚠ OSTRZEŻENIE

Zagrożenie zdrowia na skutek wibracji. Nadmierne narażenie na wibracje może spowodować uszkodzenie układu sercowo-naczyniowego lub nerwowego, szczególnie u osób z problemami sercowo-naczyniowymi. Jeśli wystąpią objawy, które mogły być spowodowane przez obciążenia wibracyjne, skonsultuj się z lekarzem. Objawy tego rodzaju dotyczą głównie palców, dłoni lub nadgarstków i obejmują

• drętwienie,
• ból,
• osłabienie mięśni,
• przebarwienia skóry,
• nieprzyjemne uczucie mrowienia.

Trzymaj kierownicę mocno, ale nie naprężoną, obiema rękami w wyznaczonych miejscach podczas pracy. Zaplanuj przerwy podczas pracy, tak aby unikać dłuższej pracy jednym ciągiem.

12) ⚠ **OSTRZEŻENIE** To narzędzie elektryczne generuje pole elektromagnetyczne podczas pracy. To pole może osłabiać działanie aktywne lub pasywne implantów medycznych pod pewnymi warunkami. W celu zapobieganie ryzyku poważnych lub śmiertelnych obrażeń zalecamy, aby osoby posiadające implanty medyczne konsultowały się ze swoim lekarzem i producentem implantu medycznego przed przystąpieniem do obsługi elektronarzędzia.

Przygotowanie do bezpiecznej pracy:

1) **Podczas koszenia zawsze noś solidne obuwie i długie spodnie.** Nie obsługuj urządzenia boso ani w sandałach.
2) Noś okulary ochronne podczas pracy, również w czasie regulacji czy naprawy urządzenia.
3) Noś osłonę słuchu podczas obsługi sprzętu.

4) Unikaj noszenia luźnej odzieży z wiszącymi sznurkami czy paskami oraz biżuterii, gdyż łatwo może dostać się w ruchome części urządzenia.
5) Dokładnie sprawdź teren pracy przed rozpoczęciem pracy. Usuń wszelkie kamienie, patyki, druty oraz inne ciała obce, które mogą zakłócić pracę urządzenia lub zostać wyrzucone spod urządzenia przez wirujący nóż. Zwróć uwagę na ukryte zagłębienia i inne ukryte przeszkody.
6) ⚠ **NIEBEZPIECZEŃSTWO** **Benzyna jest wysoce łatwopalna:**
   - przechowywać paliwo w specjalnie zaprojektowanych do tego celu pojemnikach;
   - tankować tylko na zewnątrz i nie palić podczas tankowania;
   - **uzupełnić paliwo przed uruchomieniem silnika. Nigdy nie odkręcaj korka zbiornika paliwa ani nie dolewaj benzyny, gdy silnik pracuje lub jest gorący;**
   - w przypadku rozlania benzyny nie uruchamiaj silnika i odsuń maszynę od miejsca rozlania. Nie tworzyć żadnego źródła zapłonu, dopóki opary benzyny nie wyparują;
   - założyć i dobrze dokręcić wszystkie korki zbiornika i kanistra.
   - Jeżeli doszło do kontaktu ubrania z paliwem należy zmienić ubranie.
   - Nie pal tytoniu podczas pracy oraz na obszarze, na którym dolewasz paliwo lub przechowujesz paliwo, czy samo urządzenie. Wyeliminuj wszystkie źródła iskier lub płomieni, takie jak np. ognisko, czy inna praca, która powoduje iskrzenie.
   - Uważnie obchodź się z paliwem; rozlane posprzątaj.
   - Nie pracuj w pobliżu palnych cieczy i gazów - niebezpieczeństwo pożaru lub wybuchu.
7) Wymień uszkodzone tłumiki.
8) **Przed użyciem** zawsze sprawdź maszynę. Zadbaj, aby sprawdzić, czy nóż, śruby ostrzy i zespół noża nie są zużyte lub uszkodzone. Wymieniaj zużyte lub uszkodzone nóż i śruby w zestawach, aby zachować równowagę.
9) Używaj wyłącznie części zamiennych i elementów wyposażenia, które zostały dostarczone i/lub są zalecane przez producenta. Użycie innych części zamiennych prowadzi do utraty roszczeń z tytułu gwarancji.

Bezpieczna praca z urządzeniem:

⚠ OSTRZEŻENIE

W trakcie pracy urządzenia w żadnym wypadku nie podkładaj rąk i nóg pod, ani w pobliże obracających się części urządzenia. Niebezpieczeństwo zranienia! Wiele wypadków zdarza się na skutek nagłego zgaszenia silnika i najechania urządzenia na stopę.

⚠ OSTRZEŻENIE

Przestrzegaj przepisów dotyczących ochrony przed hałasem i przepisów lokalnych. Możliwość eksploatacji urządzenia w określone dni (np. w niedziele i święta), w określonych porach dnia (w porze obiadowej, w czasie ciszy nocnej) oraz w określonych obszarach (np. kurortach lub klinikach) jest ograniczona.

1) Nie uruchamiaj silnika w zamkniętej przestrzeni, w której mogą zbierać się niebezpieczne opary tlenku węgla.
2) Podczas pracy ciągle zwracaj uwagę na wystarczającą wymianę powietrza – zagrożenie dla życia wskutek zatrucia!
3) Koś tylko przy świetle dziennym lub przy dobrym oświetleniu sztucznym.
4) Nie używaj urządzenia w deszczu, przy złej pogodzie, w wilgotnym otoczeniu, nie pracuj, gdy trawa jest mokra. Nigdy nie pracuj podczas burzy, zwłaszcza gdy istnieje ryzyko wyładowań elektrycznych.
5) Nie uruchamiaj urządzenia przy silnym wietrze, gdy jest słaba widoczność, bardzo wysokie lub bardzo niskie temperatury.
6) Przed uruchomieniem silnika odłącz nóż i nie naciskaj na pedały jazdy (położenie neutralne).
7) Nie używaj maszyny na zboczach o nachyleniu większym niż 10° (17%). Nie używaj maszyny na zboczach o nachyleniu wzdłużnym.
8) Pamiętaj, że nie ma czegoś takiego jak „bezpieczne” zbocze. Przemieszczanie po trawiastych zboczach wymaga szczególnej ostrożności. Aby zabezpieczyć się przed przewróceniem:
   – nie zatrzymuj się ani nie ruszaj nagle podczas wjazdu lub zjazdu;
   – włączaj napęd powoli i zawsze utrzymuj maszynę na jeździe, zwłaszcza podczas jazdy w dół;
   – prędkość maszyny powinna być utrzymywana na niskim poziomie na zboczach i podczas ciasnych zakrętów;
   – bądź czujny na garby i wgłębienia oraz inne ukryte zagrożenia; Nie pracuj w pobliżu wysypisk, kanałów czy wałów
   – nigdy nie koś w poprzek stoku.
9) Zachowaj ostrożność podczas ciągnięcia ładunków lub używania ciężkiego sprzętu:
   – używaj tylko zatwierdzonych punktów zaczepienia dyszla;
   – ogranicz obciążenia do tych, którymi możesz bezpiecznie sterować;
   – nie skręcaj ostro. Zachowaj ostrożność podczas cofania;
10) Zatrzymaj nóż przed przekroczeniem powierzchni innych niż trawa.
11) Nigdy nie używaj maszyny z uszkodzonymi osłonami lub bez założonych urządzeń zabezpieczających.
12) Nigdy nie używaj urządzenia bez założonego kosza zbierającego trawę.
13) Nie zmieniaj ustawień regulatora silnika ani nie przekraczaj prędkości silnika. Praca silnika z nadmierną prędkością może zwiększyć ryzyko obrażeń ciała.
14) ⚠ **OSTRZEŻENIE** **UWAGA! Zgaś silnik za każdym razem, gdy pozostawiasz urządzenie. Podczas przerw w pracy pozostaw urządzenie w taki sposób, aby nie stanowiło dla nikogo zagrożenia.**
   Nigdy nie zostawiaj urządzenia w miejscu pracy bez nadzoru. Przed opuszczeniem fotela kierowcy:
   – odłącz nóż agregatu tnącego
   – zdejmij nogę z pedałów jazdy i zaciągnij hamulec postojowy;
   – wyłącz silnik i wyjmij kluczyk ze stacyjki.
15) Wyłącz napęd, zatrzymaj silnik i poczekaj aż ostrze maszyny całkowicie się zatrzyma, zaciągnij hamulec postojowy i wyjmij kluczyk zapłonu:

– przed usunięciem zatorów lub odblokowaniem kanału kolektora;
– przed czyszczeniem, kontrolą lub serwisowaniem maszyny;
– po uderzeniu w obcy przedmiot. Sprawdź maszynę pod kątem uszkodzeń i dokonaj napraw przed ponownym uruchomieniem i uruchomieniem maszyny;
– Jeśli urządzenie zacznie wibrować w niestandardowy sposób - szybko poszukaj przyczyny. Wibracje są ostrzeżeniem przed problemem. Zanim ponownie uruchomisz urządzenie należy niezwłocznie usunąć usterkę

16) Odłącz noże na czas transportu lub gdy nie są używane.
17) Zatrzymaj silnik i odłącz noże:
– przed tankowaniem;
– przed wykonaniem regulacji wysokości, chyba że regulacji można dokonać ze stanowiska operatora.
18) Zmniejsz obroty przepustnicy podczas wyłączania silnika. Jeśli silnik jest wyposażony w zawór odcinający, odetnij paliwo po zakończeniu koszenia.
19) Uważaj na ruch uliczny podczas przekraczania ulic lub w pobliżu jezdni.
20) Nigdy nie kieruj wyrzucanego materiału na osoby postronne ani nie pozwalaj nikomu znajdować się w pobliżu pracującej maszyny.
21) Do pracy urządzeniem miej suche dłonie, bez śladów zabrudzeń paliwem lub olejem.
22) Nie korzystaj z urządzenia w przypadku zmęczenia, osłabionej koncentracji, gdy jesteś pod wpływem alkoholu, leków lub innych środków odurzających. Pracuj z rozsądkiem, rób przerwy.
23) Uruchamiaj i gaś silnik zgodnie z zasadami podanymi w niniejszej instrukcji. Przed uruchomieniem silnika rozłącz wszystkie sprzęgła.
24) Nie pracuj przy użyciu urządzenia, które jest niekompletne, uszkodzone lub przebudowane bez zgody producenta.
25) Silnik i tłumik nagrzewają się podczas pracy i może spowodować poparzenia - nie dotykaj ich.
26) ⚠ **NIEBEZPIECZEŃSTWO** Uważaj, aby podczas pracy gorący strumień spalin nie został skierowany na materiały łatwopalne (np. suchą trawę, liście, korę czy paliwo). Nie dotykaj takich materiałów rozgrzaną powierzchnią tłumika – niebezpieczeństwo pożaru!
27) Przed zdjęciem kosza lub oczyszczaniem wyrzutu trawy zgaś silnik i poczekaj, aż noże całkowicie się zatrzymają. Pracujące noże obracają się jeszcze kilka sekund po zgaszeniu silnika.
28) Nie podnoś ani transportuj urządzenia w czasie, gdy silnik pracuje.
29) Otwór wylotowy urządzenia musi być stale czysty i wolny. Usuwaj z niego resztki trawy tylko przy zgaszonym silniku.
30) Jeśli powstanie sytuacja nieopisana w tej instrukcji zwróć się o pomoc na infolinię serwisową producenta.

Bezpieczna konserwacja i przechowywanie

⚠ **OSTRZEŻENIE**

Podczas konserwacji noży pamiętaj, że mogą się one poruszyć nawet przy zdjętej nasadce świecy zapłonowej!

1) Sprawdź, czy wszystkie nakrętki, śruby, trzpienie były dobrze dokręcone oraz czy urządzenie jest kompletne i nieuszkodzone. Pamiętaj o sprawdzeniu przewodów. Pamiętaj o sprawdzaniu wszystkich zabezpieczeń. Przed użyciem zleć naprawę uszkodzonych części. Uszkodzone śruby wymieniaj wyłącznie w zestawach.
2) Nie podejmuj samodzielnych prób naprawiania urządzenia, o ile nie posiadasz właściwego przygotowania zawodowego w tym zakresie. Wszystkie prace, które nie są podane w tej instrukcji, powinien przeprowadzić autoryzowany serwis upoważniony przez Importera.
3) Przechowuj urządzenie w suchym miejscu, poza zasięgiem dzieci.
4) Pozwól silnikowi ostygnąć przed umieszczeniem urządzenia w zamkniętym pomieszczeniu lub obszarze.
5) Nigdy nie przechowuj urządzenia z benzyną w zbiorniku wewnątrz budynku, w którym opary benzyny mogą wejść w kontakt z otwartym ogniem lub iskrami.
6) Jeśli zbiornik paliwa wymaga opróżnienia, upewnij się, że odbywa się to na otwartej przestrzeni. Spuszczone paliwo należy przechowywać w specjalnie zaprojektowanym pojemniku na paliwo lub utylizować z zachowaniem szczególnej ostrożności.
7) Dbaj o urządzenie. Utrzymuj je tak, aby zawsze było czyste i miało ostre noże, co umożliwia łatwiejsze i bezpieczniejsze wykonywanie pracy. Przestrzegaj instrukcji konserwacyjnych.
8) Dbaj o urządzenie. Pilnuj, aby uchwyty były suche, czyste i nie były zanieczyszczone olejem ani smarem. Tłuste, zabrudzone olejem uchwyty są śliskie i prowadzą do utraty kontroli nad urządzeniem.
9) Aby uniknąć zagrożenia pożarowego, silnik, tłumik, wydech i obszar wokół zbiornika paliwa i komorę akumulatora należy utrzymywać w stanie wolnym od słomy, trawy, mchu, liści i nadmiernego smaru.
10) Wymień uszkodzony tłumik.
11) Regularnie sprawdzaj kosz do trawy pod kątem zużycia i deformacji. Ze względów bezpieczeństwa zużyte i uszkodzone części należy bezzwłocznie wymieniać.
12) Sprawdzając noże tnące zakładaj zawsze rękawice ochronne.
13) Zachowaj szczególną ostrożność w trakcie sprawdzania noży, aby Twoje palce nie zostały zakleszczone pomiędzy obracającym się nożami a nieruchomymi częściami maszyny. Ruch jednego noża może doprowadzić do rotacji pozostałych noży.
14) Gdy maszyna ma być zaparkowana, przechowywana lub pozostawiona bez nadzoru, opuść elementy tnące, chyba że zastosowano wymuszoną blokadę mechaniczną.
15) Używaj wyłącznie oryginalnych części zamiennych i części wyposażenia, które zostały dostarczone i/lub są zalecone przez producenta. Użycie innych części zamiennych prowadzi do utraty roszczeń z tytułu gwarancji.

4.4 Wskazówki bezpieczeństwa dotyczące paliwa

- Ostrożnie obchodź się z benzyną. Jest wysoce łatwopalna, a opary mogą być wybuchowe.
- Używaj wyłącznie atestowanych pojemników na benzynę.
- Wlewaj paliwo przed uruchomieniem silnika. Nigdy nie odkręcaj korka zbiornika paliwa i nie uzupełniaj paliwa podczas pracy silnika, ani gdy silnik jest jeszcze gorący. Zgaś silnik i odczekaj przynajmniej 2 minuty zanim dolejesz paliwo!

- Po dolaniu paliwa do zbiornika dobrze dokręć korek paliwa i powycieraj rozlane paliwo, przesuń urządzenie w inne miejsce przed uruchomieniem silnika. Nie uruchamiaj silnika, dopóki opary paliwa nie wyparują całkowicie.
- Uzupełniaj paliwo na wolnym powietrzu.
- Nie pal tytoniu w trakcie uzupełniania paliwa.
- Ze względów bezpieczeństwa zbiornik paliwa i korek zbiornika należy wymienić, jeśli są uszkodzone.
- Przechowuj paliwo w miejscu niedostępnym dla dzieci. Nie trzymaj paliwa ani urządzenia w pomieszczeniach, gdzie jest otwarty ogień lub iskry, np. gazowy podgrzewacz do wody, grzejnik, piec.
- Nie uruchamiaj silnika w zamkniętym pomieszczeniu.
- Nie wdychaj oparów paliwa.
- Utrzymuj silnik w czystości, aby zminimalizować ryzyko pożaru. Usuń z urządzenia wszelkie pozostałości ścinek drewna, nadmiernego smaru, itp.

⚠ OSTRZEŻENIE

Twoja odpowiedzialność: Ogranicz użytkowanie tego urządzenia do osób, które przeczytały, zrozumiały i będą się stosować do ostrzeżeń i zaleceń zawartych w tej instrukcji.

4.5 Wskazówki bezpieczeństwa dotyczące akumulatora i ładowarki

⚠ NIEBEZPIECZEŃSTWO

Niewłaściwe użycie akumulatora i ładowarki może skutkować porażeniem prądem lub pożarem.

Podczas pracy

Utrzymuj ładowarkę w suchych warunkach. Unikaj narażania akumulatora na działanie deszczu lub wilgoci.

• Aby zmniejszyć ryzyko porażenia prądem, nie pozwalaj by woda dostała się do wtyczki.

• Nie powodować zwarć; nigdy nie wkładaj żadnych przedmiotów w styki akumulatora.

Podczas ładowania akumulatora

• Ładuj oryginalny akumulator wyłącznie oryginalną ładowarką.

• Nie używaj ładowarki do ładowania zwykłych baterii.

• Utrzymuj ładowarkę suchą. Unikaj wystawiania akumulatora na deszcz lub brzydką pogodę.

• Aby zmniejszyć ryzyko uszkodzenia wtyczki i przewodu elektrycznego, podczas odłączania ładowarki należy używać wtyczki, a nie przewodu.

• Nie używaj ładowarki z uszkodzoną wtyczką lub przewodem. Przewodu zasilającego nie można samemu wymienić. Jeżeli przewód jest uszkodzony, ładowarkę należy natychmiast wymienić.

• Nie używaj ładowarki, jeśli została mocno uderzona, została upuszczona lub w jakikolwiek inny sposób uszkodzony. Jeśli ładowarka jest uszkodzona, należy ją wymienić. Ładowarka nie nadaje się do naprawy.

• Nie demontuj ładowarki i nie próbuj serwisować.

• Aby zmniejszyć ryzyko porażenia prądem, odłącz ładowarkę od urządzenia przed czyszczeniem.

• Nie powodować zwarć; nigdy nie wkładaj żadnych przedmiotów w styki akumulatora.

• Ładowarka nie jest przeznaczona do użytku przez osoby (w tym dzieci) z ograniczeniami fizycznymi, sensorycznymi lub umysłowymi lub z brakiem doświadczenia i wiedzy, chyba że zapewniono im nadzór
lub udzielono instrukcji dotyczących użytkowania urządzenia przez osobę odpowiedzialną za ich bezpieczeństwo.
• Dzieci należy nadzorować, aby mieć pewność, że nie bawią się ładowarką.

Podczas przechowywania akumulatora

Utrzymuj ładowarkę suchą. Unikaj narażania akumulatora na działanie deszczu lub wilgoć.

Przed wykonaniem regulacji lub napraw

Wyjmij zestaw akumulatorów z miejsca montowania akumulatora na urządzeniu.

⚠ NIEBEZPIECZEŃSTWO

Substancje chemiczne stosowane w akumulatorach są toksyczne i żrące.
Pożar lub eksplozja mogą spowodować poważne oparzenia lub śmierć

5. Montaż

⚠ OSTRZEŻENIE

Przed montażem poszczególnych elementów sprawdź, czy masz wszystkie potrzebne części.
Uruchom silnik dopiero wtedy, gdy urządzenie jest zmontowane.
Proszę sprawdzić, czy artykuł jest kompletny zgodnie z zakresem dostawy. W przypadku braku części prosimy o kontakt z naszym centrum serwisowym lub punktem sprzedaży, w którym dokonałeś zakupu. Należy również zapoznać się z tabelą gwarancyjną w informacji serwisowej na końcu instrukcji obsługi.
Otworzyć opakowanie i ostrożnie wyjąć urządzenie.
Usuń materiał opakowaniowy i wszelkie opakowania i/lub zabezpieczenia transportowe (jeśli są dostępne).
Sprawdź, czy wszystkie elementy są dostarczone – patrz Zawartość opakowania.
Sprawdź sprzęt i akcesoria pod kątem uszkodzeń transportowych.
W miarę możliwości prosimy o zachowanie opakowania do końca okresu gwarancyjnego.

⚠ NIEBEZPIECZEŃSTWO

Sprzęt i materiały opakowaniowe nie są zabawkami. Nie pozwalaj dzieciom bawić się plastikowymi torbami, foliami lub małymi częściami. Istnieje niebezpieczeństwo połknięcia lub uduszenia!

5.1 Montaż siedziska

Ustaw maszynę na płaskiej powierzchni

1. Zamontuj sworzeń, podkładkę i zawleczkę typu R (rys. 3 poz. 1,2,3) zgodnie z poniższym schematem oraz zabezpiecz go z drugiej strony w taki sam sposób.
2. Włóż wtyczkę (rys. 3 poz. 5) do gniazdka znajdującego się pod siedzeniem (rys. 3 poz. 4). (czujnik obecności operatora)

Regulacja siedziska do przodu i do tyłu:
Po więdnięciu na siedzisko, prawą ręką unieś przełącznik regulacji siedziska, pokazany na schemacie (rys. 3 poz.6). W tym momencie możesz przesunąć fotel do przodu lub do tyłu.
Po ustawieniu siedziska w pozycji, która jest dla Ciebie wygodna, zwolnij przełącznik regulacji siedziska.

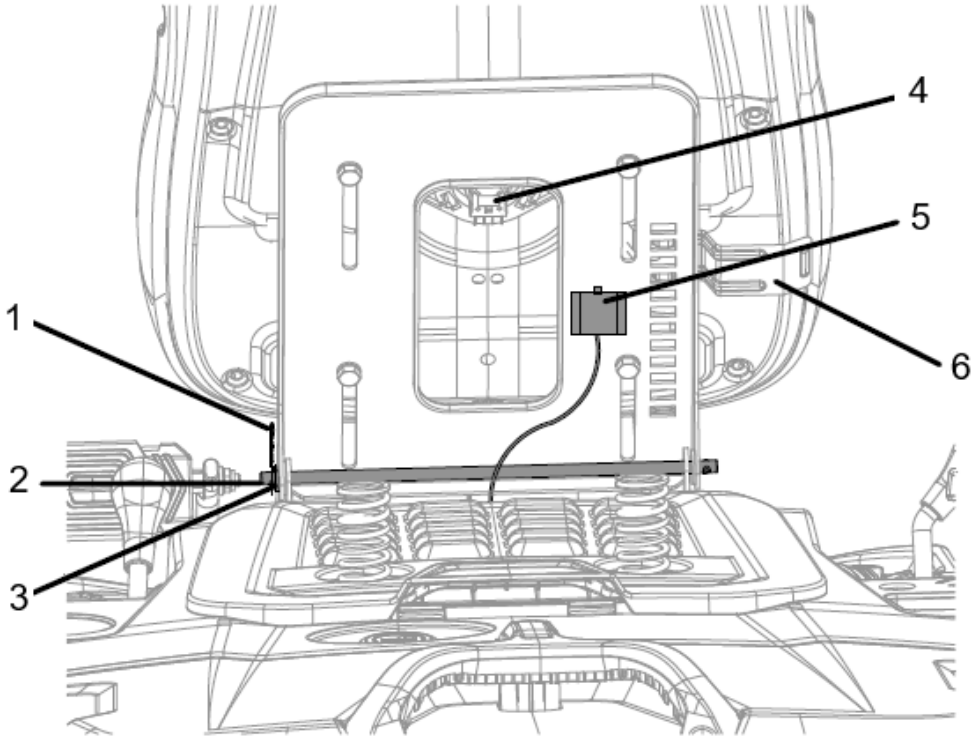

Rys. 3

5.2 Montaż kolumny kierownicy

1. Włóż wał (Rys. 4, poz. 1.8) do dolnego drążka kierowniczego (Rys. 4, poz. 1.10), wyrównaj tak by otwory na śrubę się zgadzały.
2. Po włożeniu śruby (Rys. 4, poz. 1.9), dokręć ją za pomocą nakrętki kołnierzowej. Polecany moment obrotowy 25±2Nm.
3. Po zamontowaniu wału nałóż osłonę dekoracyjną (Rys. 4, poz. 3) na wał.
4. Załóż podkładkę kołnierzową (Rys. 4, poz. 1.6), tuleję (Rys. 4, poz. 1.7), podkładkę kołnierzową (Rys. 4, poz. 1.6), piastę kierownicy (Rys. 4, poz. 1.5) na wale.
5. Następnie zamontuj kierownicę (Rys. 4, poz. 1.4) i płaską podkładkę (Rys. 4, poz. 1.3) w kolejności i kierunku, jak pokazano na rysunku.

Wyrównaj punkty mocowania kierownicy i podstawy kierownicy i zabezpiecz za pomocą nakrętki kołnierzowej (Rys. 4, poz. 1.2). Polecany moment obrotowy wynosi 24±2Nm;

6. Na koniec zamontuj osłonę kierownicy (Rys. 4, poz. 1.1) na kierownicy.

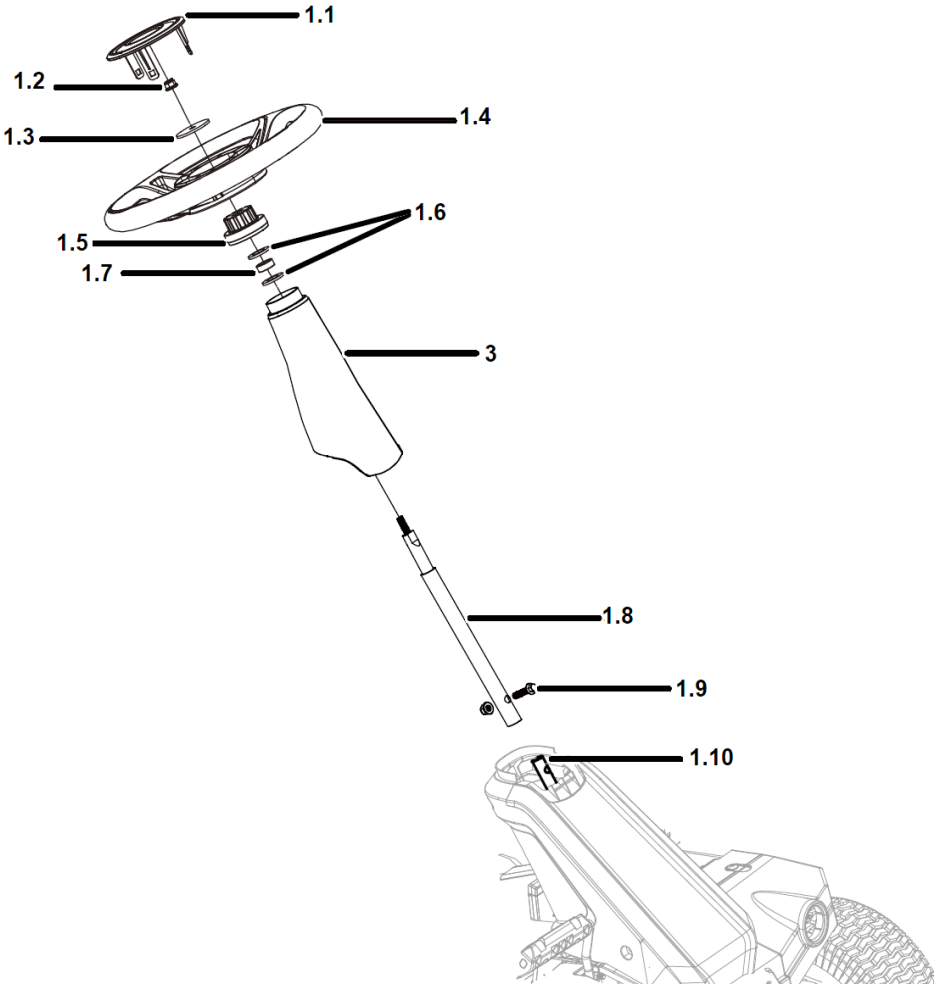

Rys. 4

5.3 Montaż tylnej płyty

1. Zamontuj wsporniki 2 szt. (Rys. 5, poz. 1) płyty tylnej jak na instrukcji za pomocą śrub (Rys. 5, poz. 2)

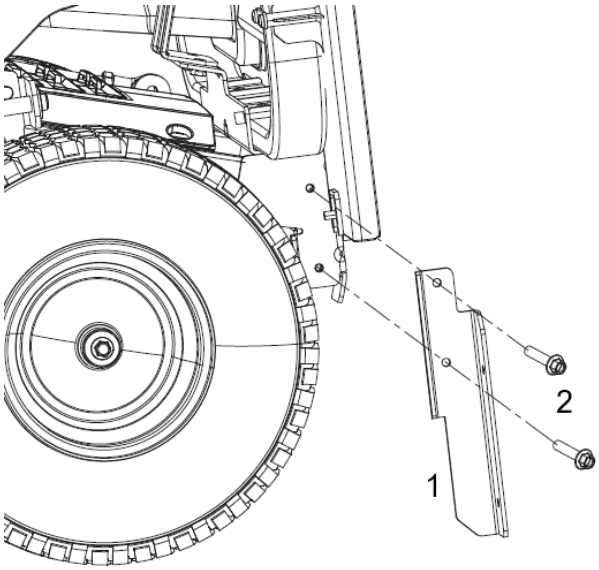

Rys. 5

2. Następnie postępuj zgodnie z instrukcją montaż (Rys. 6) płyty tylnej (Rys. 6, poz. 1). Pamiętaj o zabezpieczeniu jej wszystkimi śrubami.

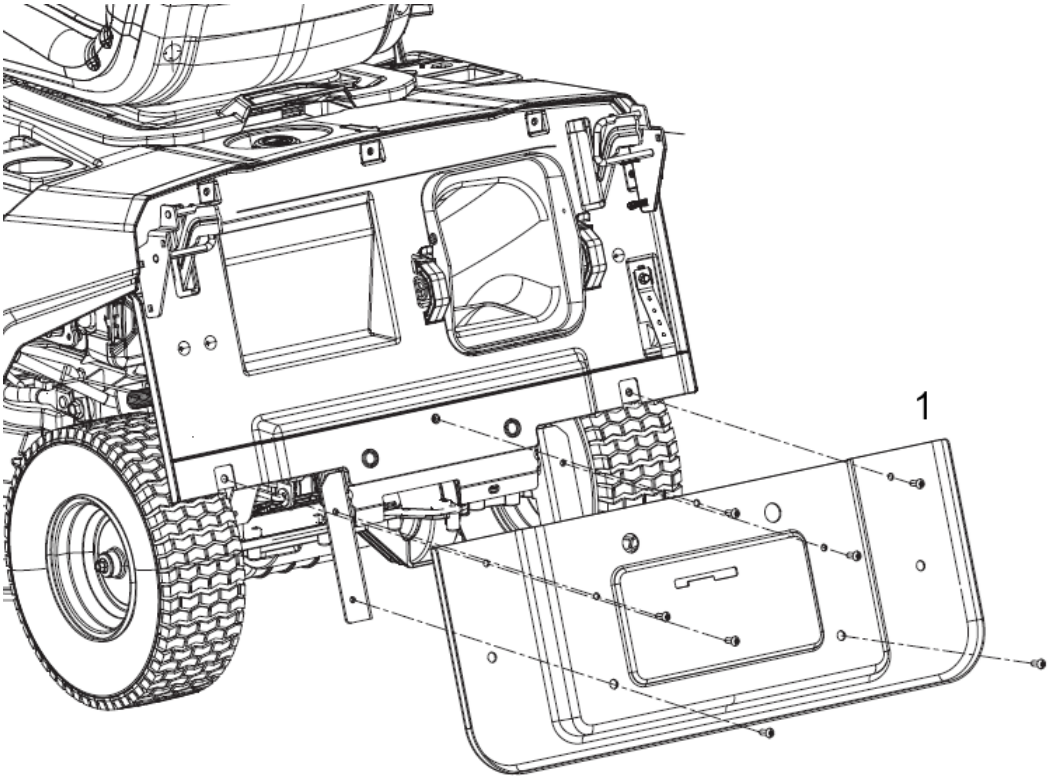

Rys. 6

5.4 Montaż kosza zbierające

1. Zamontuj przednią ramę (Rys. 6, poz. 1) na górnej ramie (Rys. 6, poz. 2), zabezpieczając każdą stronę łącznikami (Rys. 6, poz. 3. 2 szt.) z jednej i drugiej strony oraz zabezpiecz śrubami i nakrętkami.
2. Następnie zamontuj boczny pręt wzmacniający (Rys. 6, poz. 4. 2 szt.) na przedniej ramie i górnej ramie, zabezpieczając każdą stronę śrubami i nakrętkami.
3. Następnie zamontuj wspornik (Rys. 6, poz. 5) i zabezpiecz go śrubami i nakrętkami.
4. Następnym krokiem jest zamontowanie poszycia kosza za pomocą rurowych elementów.
5. Załóż pokrywę kosza (Rys. 6, poz. 7) () i zabezpiecz przy pomocy śrub.
6. Przymocuj uchwyt opróżniania kosza (Rys. 6, poz. 8) i zabezpiecz go śrubami.

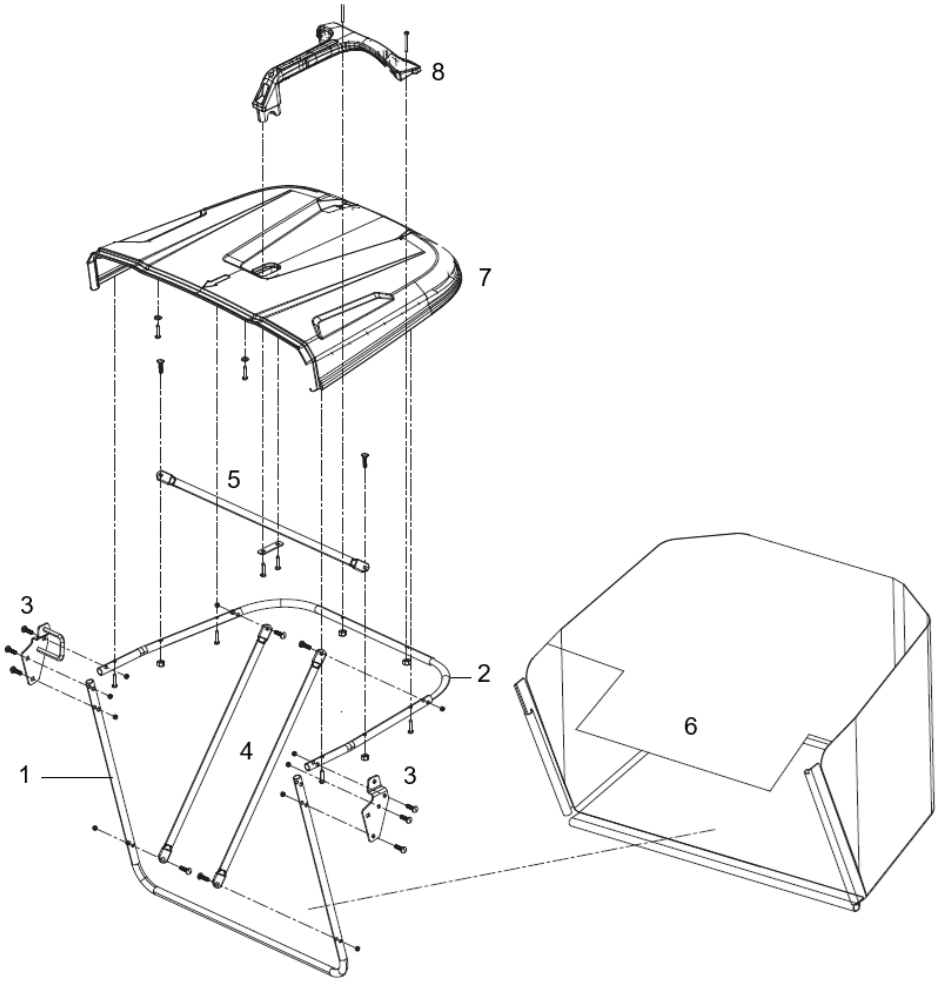

Rys. 6

Następnie zamontuj kosz na trawę na riderku.

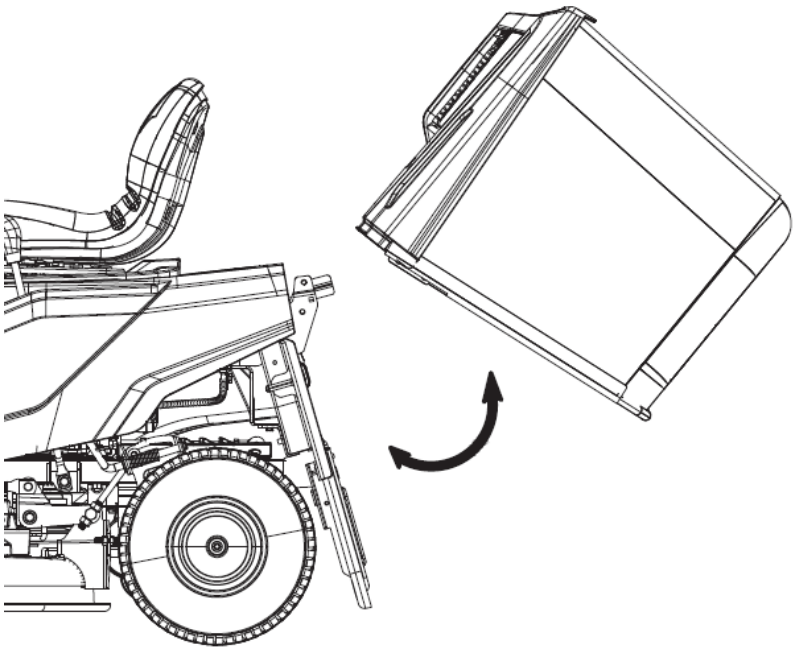

5.5 Uzupełnianie oleju silnikowego

⚠ OSTRZEŻENIE

Urządzenie dostarczane jest z pustą miską olejową. Praca silnika z niskim poziomem oleju spowoduje uszkodzenie silnika.

⚠ OSTRZEŻENIE

Zastosuj się do wskazówek producenta silnika odnośnie rodzaju oleju.
Przed uruchomieniem silnika wlej olej do miski olejowej.
Zalecany olej SAE30

Ustaw urządzenie na poziomej powierzchni.

• Odkręć korek wlewu (Rys. 2, poz. 20). Umieść bezpiecznie lejek i dodaj olej. Nie przepełniaj.
• Sprawdź miarką, aby potwierdzić odpowiednią ilość oleju (poziom oleju powinien znajdować się pomiędzy min, a max poziomem na miarce)
• Zakręć korek wlewu oleju i wytrzyj nadmiar oleju.

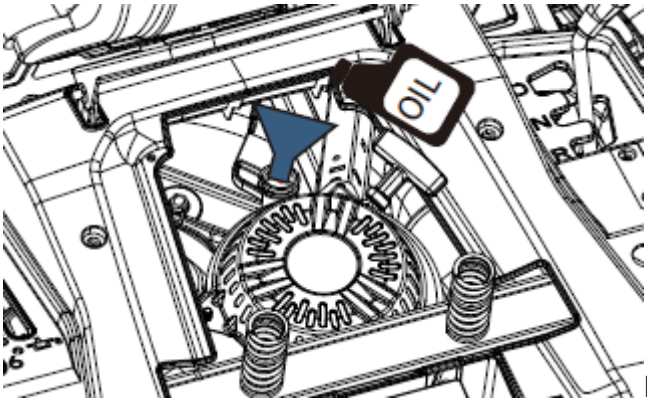

Rys. 7

5.6 Uzupełnianie paliwa

⚠ OSTRZEŻENIE

Urządzenie dostarczane jest z pustym zbiornikiem paliwa.

⚠ OSTRZEŻENIE

Zastosuj się do wskazówek producenta silnika odnośnie rodzaju paliwa.
Zawsze używaj bezpiecznego pojemnika na paliwo. Używaj świeżego paliwa benzyny 95. Nie przechowuj paliwa dłużej niż 30 dni. Nie mieszaj paliwa z olejem.
Nie przepełniaj zbiornika
Podczas wlewania paliwa nie pal papierosów. Nie używaj telefonów komórkowych. Nie uzupełniaj paliwa w pomieszczeniu zamkniętym.
Przed dolaniem paliwa zatrzymaj silnik i poczekaj kilka minut, aż ostygnie.
Paliwo przechowuj w miejscu niedostępnym dla dzieci. Po napełnieniu paliwa zawsze dobrze

dokręć korek zbiornika paliwa. Nie wdychaj oparów paliwa.
Unikaj długotrwałego i powtarzalnej kontaktu paliwa ze skórą.
Paliwo jest substancją łatwopalną. Zachowaj wszelkie środki bezpieczeństwa dotyczące obchodzenia się z paliwem.

⚠ OSTRZEŻENIE

Paliwo jest łatwopalne. Niebezpieczeństwo obrażeń

• Wyłącz silnik przed tankowaniem i poczekaj kilka minut, aż silnik ostygnie.
• Noś rękawice ochronne!
• Unikaj kontaktu benzyny ze skórą i oczami!
•Przestrzegaj „wskazówek bezpieczeństwa dotyczących paliwa”.
•Tankuj zbiornik wyłącznie na zewnątrz lub w odpowiednio wentylowanym miejscu.
• Złóż siedzisko.
• Oczyścić obszar wokół obszaru napełniania. Zanieczyszczenia w zbiorniku prowadzą do usterek.
• Ostrożnie odkręć korek zbiornika (Rys. 2, poz. 18) tak, aby ciśnienie stopniowo się wyrównało.
• Umieść lejek we wlewie paliwa.
• Ostrożnie uzupełnij benzynę aż do dolnej krawędzi szyjki wlewu.
• Zamknąć ponownie korek zbiornika. Upewnij się, że korek zbiornika jest zakręcony.
• Oczyść korek zbiornika i jego otoczenie.
• Sprawdź zbiornik i przewody paliwowe pod kątem wycieków.
• Oddal się na odległość co najmniej trzech metrów od miejsca, w którym uzupełniano paliwa zanim uruchomisz silnik.

⚠ OSTRZEŻENIE

Używaj wyłącznie bezpiecznego kanistra na benzynę. Nie pal podczas tankowania.

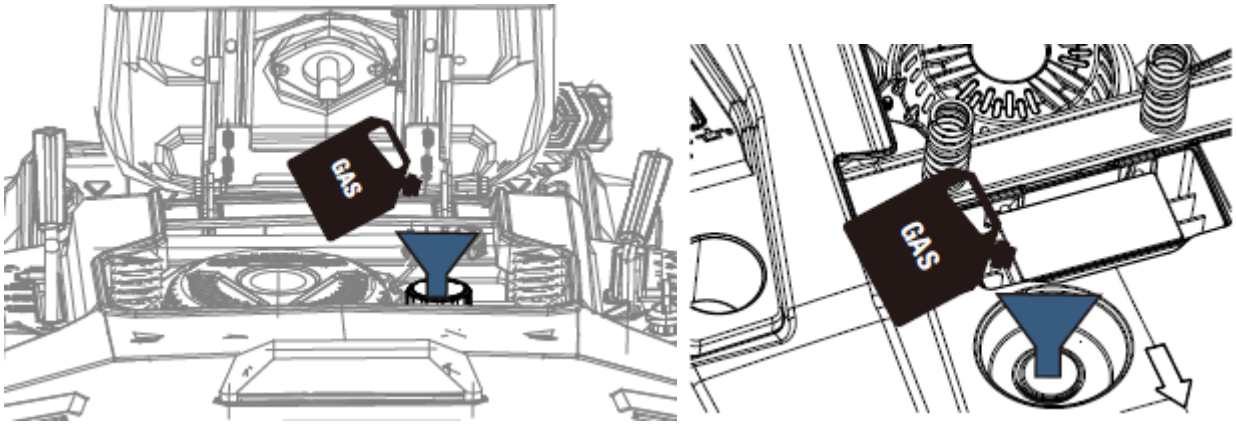

Rys. 8

5.7 Montaż akumulatora

1. Umieść akumulator w jego obudowie.

Umieść akumulator zgodnie z polaryzacją (+) i (--)

1. Podłącz czerwony przewód (Rys. 9, poz. C) do bieguna dodatniego (+), a następnie czarny przewód (Rys. 9, poz. D) do bieguna ujemnego (–), używając dołączonych śrub.

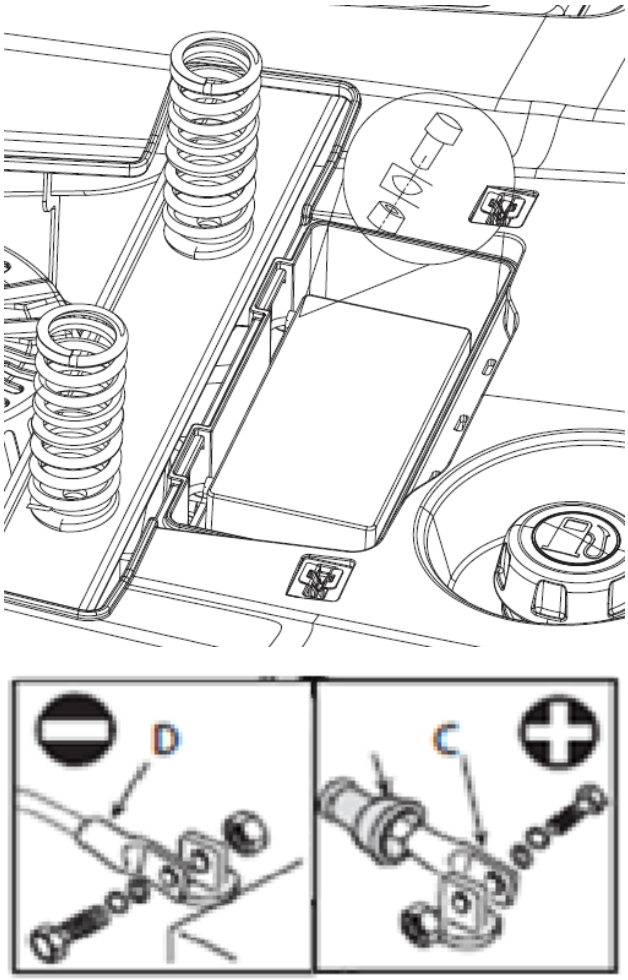

Rys. 9

5.8 Zaciąganie hamulca postojowego

• Całkowicie wciśnij i przytrzymaj pedał hamulca, a następnie wciśnij jednocześnie hamulec postojowy lub najpierw naciśnij hamulec postojowy, a następnie całkowicie wciśnij pedał hamulca.
• Zwolnij pedał hamulca.
• Zwolnij pedał parkowania.
• Wyłącz maszynę i wyjmij kluczyk.
• Jeśli chcesz odblokować hamulec postojowy, naciśnij go mocno aż usłyszysz „kliknięcie” lub zaciągnięcie hamulca postojowego i zobaczysz, że pedał podskakuje, wskazując, że odblokowanie powiodło się.
Uwaga: urządzenie ma możliwość uruchomienia, nawet gdy hamulec jest zablokowany, ale nóż nie będzie się obracał. Silnik nie wyłączy się, gdy nikogo nie będzie na siedzisku.

W każdym innym przypadku, gdy osoba opuści siedzenia, silnik gaśnie

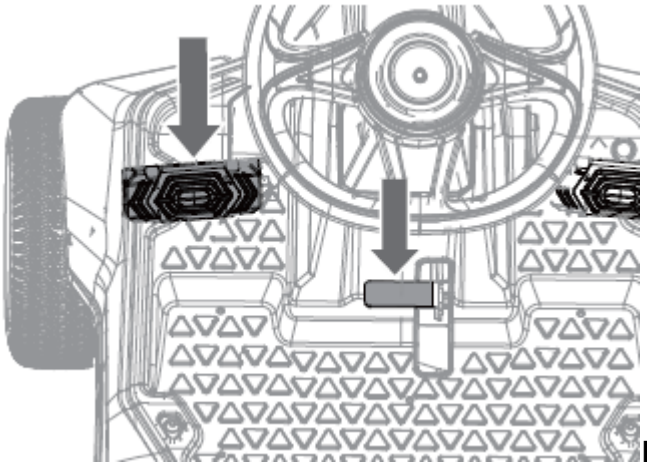

Rys. 10

5.9 Ustawienie wysokości koszenia

Przed przystąpieniem do pracy należy wybrać odpowiednią wysokość koszenia. W tym celu:

• Zatrzymaj urządzenie i odłącz nóż.

• Przekręć kluczyk do pozycji STOP i wciśnij hamulec postojowy.

• Aby podnieść zespół tnący, chwyć za dźwignię regulacji wysokości zespołu tnącego, przesuń w prawo, aby odblokować dźwignię, przesuń do wybranej wysokości koszenia (1-5), a następnie przesuń w lewo w szczelinę, aby zabezpieczyć wybraną pozycję.

• Aby opuścić zespół tnący, chwyć za dźwignię regulacji wysokości zespołu tnącego, przesuń w prawo, aby odblokować dźwignię, przesuń do wybranej wysokości, a następnie wciśnij w szczelinę, aby zabezpieczyć wybraną pozycję.

⚠ OSTRZEŻENIE

Podczas ustawiania wysokości agregatu tnącego należy chwycić za uchwyt dźwigni regulacji wysokości i odprowadzić go w wybrane miejsce – nie puszczać od razu.

Zwolnij rękę dopiero, gdy wybierzesz odpowiednią wysokość-dźwignia w szczelinie. Zbyt szybkie puszczenie dźwigni może spowodować wystąpienia ryzyka ściśnięcia lub pociągnięcia ręki operatora.

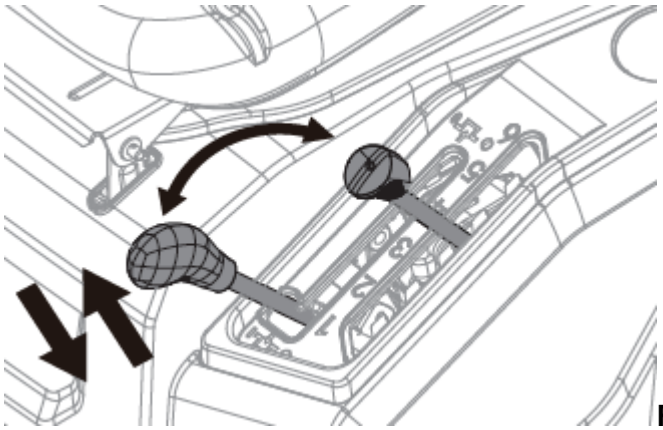

Rys.11

5.10 Montaż wyrzutu bocznego

⚠OSTRZEŻENIE

W trakcie instalacji należy zatrzymać silnik

1.Ustaw najniższy poziom wysokości koszenia (1) ustawiając dźwignię regulacji koszenia w odpowiednim położeniu.

2. Odchyl pokrywę boczną do góry.

3. Umieść boczną rynnę wyrzutową i przymocuj jak na Rys. 12

4. Zwolnij boczną pokrywę wylotu, aby zabezpieczyć kanał

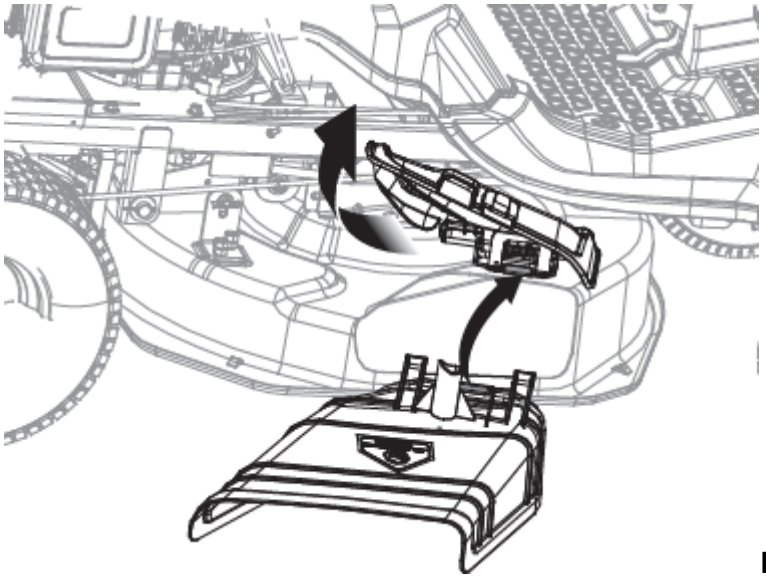

Rys. 12

6. Uruchomienie

⚠OSTRZEŻENIE

SZCZEGÓŁOWE INFORMACJE DOTYCZĄCE DZIAŁANIA I KONSERWACJI SILNIKA SPALINOWEGO ZNAJDUJĄ SIĘ W ZAŁĄCZONEJ INSTRUKCJI OBSŁUGI SILNIKA. PRZECZYTAJ JĄ PRZED URUCHOMIENIEM URZĄDZENIA.

⚠OSTRZEŻENIE

Upewnij się, że urządzenie jest prawidłowo zmontowane przed uruchomieniem.

6.1 Ładowanie akumulatora

⚠NIEBEZPIECZEŃSTWO

Niewłaściwe użycie akumulatora i ładowarki może spowodować:
porażenie prądem lub pożar.

Podczas ładowania akumulatora

• Ładuj akumulator wyłącznie oryginalną ładowarką.
• Nie używaj ładowarki do ładowania akumulatorów innego typu.
• Utrzymuj ładowarkę suchą i w czystości. Unikaj narażania akumulatora na działanie deszczu lub wilgoci.
• Aby zmniejszyć ryzyko uszkodzenia wtyczki i przewodu elektrycznego, podczas odłączania ładowarki należy ciągnąć za wtyczkę, a nie przewód.
• Nie należy używać przedłużacza, jeśli nie jest to absolutnie konieczne i niezbędne. Użycie niewłaściwego przedłużacza może spowodować wystąpienie ryzyka pożaru i porażenia prądem. Jeśli przedłużacz musi być używany, upewnij się, że:
1. Czy bolce we wtyczce przedłużacza mają ten sam numer, rozmiar i kształt -czy są takie same jak w przypadku ładowarki podłączanej do gniazdka;
2. Czy przedłużacz jest prawidłowo podłączony i w dobrym stanie
3. Rozmiar przewodu wynosi co najmniej 16 AWG, aby pasował do ładowarki.
• Nie używaj ładowarki z uszkodzoną wtyczką lub przewodem. Przewodu zasilającego nie można wymienić. Jeżeli przewód jest uszkodzony, ładowarkę należy natychmiast wymienić.
• Nie używaj ładowarki, jeśli została mocno uderzona, została upuszczona lub w jakikolwiek inny sposób uszkodzona. Jeśli ładowarka jest uszkodzona, należy ją wymienić. Ładowarka nie jest naprawialna.
• Nie demontuj ładowarki; ani nie próbuj serwisować.
• Aby zmniejszyć ryzyko porażenia prądem, odłącz ładowarkę od źródła zasilania przed czyszczeniem.
• Nie powodować zwarć; nigdy nie wkładaj żadnych przedmiotów do styków akumulatora.
• Ładowarka nie jest przeznaczona do użytku przez osoby (w tym dzieci) o ograniczonej sprawności fizycznej, sensorycznej lub umysłowej, nie posiadające doświadczenia i wiedzy, chyba że będzie sprawowała nad nimi nadzór osoba odpowiedzialna za ich bezpieczeństwo lub otrzymają instrukcje dotyczące
użytkowania urządzenia
• Dzieci należy nadzorować, aby mieć pewność, że będą bawiły się ładowarką.

6.2 Sprawdzanie paliwa i oleju

Instrukcja silnika wskazuje, jakiego rodzaju oleju i paliwa możesz użyć.

Przy wyłączonym silniku sprawdź poziom oleju. Zgodnie z instrukcjami zawartymi w instrukcji silnika, musi to być między MIN i MAX na bagnecie
Tankuj za pomocą lejka, ale nie przepełniaj zbiornika.

NIEBEZPIECZEŃSTWO

Tankowanie przeprowadzaj w otwartym lub dobrze wentylowanym miejscu przy wyłączonym silniku.
Zawsze pamiętaj, że opary benzyny są łatwopalne.
NIE UŻYWAJ PŁOMIENIA (NP. ABY ZAJRZEĆ DO ZBIORNIKA) I NIE PAL PODCZAS TANKOWANIA

Nie rozlewaj benzyny na plastikowe części, aby ich nie uszkodzić. W razie przypadkowego rozlania lub wycieku natychmiast spłukać wodą. Gwarancja nie obejmuje uszkodzeń plastikowych elementów nadwozia lub silnika spowodowanych przez benzynę.

6.3 Sprawdzanie bezpieczeństwa i wydajności maszyny

1. Sprawdź, czy urządzenia zabezpieczające działają zgodnie z opisem.
2. Sprawdź, czy hamulec jest w idealnym stanie.
3. Sprawdź czy dźwignia wyłączania noża działa.
4. Nie rozpoczynaj koszenia, jeśli nóż wibruje lub nie masz pewności, czy jest wystarczająco ostry.

Zawsze pamiętaj, że:
– Źle naostrzony nóż ciągnie trawę i powoduje, że trawnik żółknie.
– Luźne ostrze powoduje niepożądane wibracje i może być niebezpieczne.

⚠ OSTRZEŻENIE

Nie używaj maszyny, jeśli nie masz pewności, czy działa bezpiecznie lub wydajnie. W razie wątpliwości natychmiast skontaktuj się z dealerem, aby dokonać niezbędnych kontroli i napraw.

6.4 Zalecenia bezpieczeństwa

⚠ NIEBEZPIECZEŃSTWO

Maszynę wolno używać wyłącznie do celu, do którego została zaprojektowana (koszenie trawy).
Nie manipuluj ani nie usuwaj urządzeń zabezpieczających zamontowanych na maszynie.
PAMIĘTAJ, ŻE UŻYTKOWNIK JEST ZAWSZE ODPOWIEDZIALNY ZA SZKODY I OBRAŻENIA INNYCH.
Przed użyciem maszyny:
– zapoznaj się z ogólnymi przepisami bezpieczeństwa, zwracając szczególną uwagę na jazdę i koszenie na zboczach ;
– uważnie przeczytaj instrukcję obsługi, upewnij się, że znasz elementy sterujące i wiesz, jak szybko zatrzymać noże i silnik;
– nigdy nie kładź rąk ani stóp obok lub pod obracającymi się częściami i zawsze trzymaj się z dala od wylotu trawy.
Nie używaj urządzenia w niepewnym stanie zdrowia lub pod wpływem leków lub innych substancji, które mogą zmniejszyć odruch i zdolność koncentracji. Obowiązkiem użytkownika jest ocena potencjalnego ryzyka obszaru, na którym ma być wykonywana praca, oraz podjęcie wszelkich niezbędnych środków ostrożności w celu zapewnienia bezpieczeństwa własnego i innych, zwłaszcza na zboczach lub nierównym, śliskim i niestabilnym podłożu.
Nie pozostawiaj maszyny na wysokiej trawie z włączonym silnikiem, aby uniknąć ryzyka wybuchu pożaru.

⚠OSTRZEŻENIE

Nie używaj maszyny na zboczach o nachyleniu powyżej 10° (17%) ani na nachyleniu wzdłużnym. Jeśli maszyna będzie używana głównie na pochyłym terenie, należy zamontować przeciwwagi pod poprzeczką przednich kół. Poprawiają one stabilność z przodu i zmniejszają ryzyko przewrócenia.
Podczas zjeżdżania z trawnika lub gdy nie kosisz, nóż tnący musi być odłączony, a platforma kosząca musi być wyłączona - należy ustawić w najwyższej pozycji cięcia.
Należy mieć świadomość, że w darni mogą być ukryte przedmioty (zraszacze trawnika, słupki, zawory wodne, fundamenty, przewody elektryczne itp.) i trzeba ich unikać. Nigdy nie przejeżdżaj po takich obcych obiektach.
Zawsze pewnie trzymaj kierownicę obiema rękami.
Szczególną ostrożność należy zachować podczas jazdy po trawnikach i innych nierównych powierzchniach, gdyż kierownica może się obracać z powodu dziur, wzniesień, uderzeń itp.
Niebezpieczeństwo obrażeń dłoni i palców!
Zawsze jedź z rozsądną prędkością.
Opróżnij pojemnik na trawę wyłącznie z pozycji siedziska operatora.
Przed opróżnieniem pojemnika na trawę, zawsze odłączaj nóż i poczekaj aż się zatrzyma.

Wskazówki dotyczące koszenia
• Uważaj, aby się nie przewrócić ani aby nie przewrócić niczego, co mogłoby uszkodzić maszynę. Maszyna
może zostać uszkodzona i/lub maszyna może spowodować obrażenia ciała
• Gorący silnik, układ wydechowy lub jednostka napędowa może poparzyć skórę. Dlatego nie dotykaj tych części, chyba że maszyna została wyłączona jakiś czas temu i wiesz, że elementy ostygły!
• Niewystarczająca ilość światła dziennego lub nawet wystarczająca ilość sztucznego światła to jeden z powodów, aby nie kosić.
• Sprawdź urządzenie, ostrze i inne części, jeśli uderzyły w obcy przedmiot lub jeśli maszyna wibruje bardziej
niż zwykle.
• Nie wykonuj żadnych regulacji ani napraw przy włączonym silniku. Wyciągnij świecę zapłonową
• Zachowaj szczególną ostrożność, jeśli kosisz bezpośrednio obok ulicy lub są blisko niej (ruch uliczny). Zawsze ustawiaj wyrzut trawy skierowany w stronę przeciwną od ulicy.
• Unikaj koszenia w miejscach, w których koła mają problemy z przyczepnością lub koszenie jest w jakikolwiek inny sposób niebezpieczne.
• Zanim cofniesz, upewnij się, że nikt nie stoi z tyłu szczególnie małe dzieci, które trudniej dostrzec.
• Podczas koszenia grubej, wysokiej trawy wybierz najwyższy poziom koszenia i koś z mniejszą prędkością.
• Zanim usuniesz trawę lub jakiekolwiek blokady, wyłącz silnik i zdejmij nasadkę świecy zapłonowej.
• Nigdy nie usuwaj żadnych części związanych z bezpieczeństwem.
• Nigdy nie napełniaj benzyną silnika, gdy jest gorący lub pracuje.

6.5 Zasada działania elementów bezpieczeństwa

Urządzenia zabezpieczające działają na 2 sposoby:

– uniemożliwiają uruchomienie silnika, jeśli nie zostały spełnione wszystkie wymagania bezpieczeństwa;
– zatrzymują silnik, jeśli brakuje choćby jednego z wymogów bezpieczeństwa.
a) Do uruchomienia silnika konieczne jest spełnienie następujących warunków:
– nóż nie jest załączony;
- pedał jazdy jest w położeniu neutralnym;
- pedał hamulca jest wciśnięty lub jest zaciągnięty hamulec postojowy
– operator siedzi na siedzeniu;
b) Silnik lub nóż zatrzymują się, gdy:
– operator opuszcza swoje miejsce;
– nóż wyłącza się, gdy jest włączony, a jednocześnie maszyna cofa się. (wyjątkiem sytuacja z włączoną funkcją koszenia do tyłu).

6.6 Uruchomienie silnika

⚠ OSTRZEŻENIE

Silnik nie jest dostarczany z olejem. Dlatego, pamiętaj o dodaniu 0,5 litra oleju przed uruchomieniem. Używaj normalnego, sezonowego oleju (SAE30). Poziom oleju w silniku należy sprawdzić przed każdym koszeniem.
Będziesz także musiał uzupełnić paliwo, ponieważ urządzenie dostarczane jest z pustym zbiornikiem.

⚠ OSTRZEŻENIE

Zawsze, gdy zachodzi potrzeba wykonania jakiejkolwiek regulacji i/lub naprawa poczekaj aż ostrze całkowicie się zatrzyma. Zawsze przed wykonaniem jakichkolwiek czynności np. regulacji, konserwacji lub napraw należy wyłączyć silnik

⚠ NIEBEZPIECZEŃSTWO

Silnik należy uruchomić w otwartej lub dobrze wentylowanej przestrzeni! ZAWSZE PAMIĘTAJ, ŻE SPALINY SĄ TOKSYCZNE!

Uruchom silnik za pomocą e-startu
• Sprawdź poziom oleju silnikowego. Patrz rozdział „Uzupełnianie oleju silnikowego”.
• Zaczep kosz zbierający (Rys. 2, poz. 9).
• Wciśnij całkowicie pedał sprzęgła hamulca (Rys. 2, poz. 25) i włącz hamulec postojowy (Rys. 13, poz. 16).
• Koszenie (Rys. 13, poz. 8) musi być teraz wyłączone.
• Ustaw żądaną wysokość koszenia za pomocą dźwigni (Rys. 13, poz. 7)
• Ustaw dźwignię zmiany biegów (Rys. 13, poz. 13) w pozycji neutralnej „N”
• Przekręć kluczyk w stacyjce (Rys. 13, poz. 12) do pozycji „start” do momentu uruchomienia silnika, następnie pozostaw go w pozycji „włączony”.

• Dźwignia przepustnicy (Rys. 13, poz. 14) steruje prędkością.

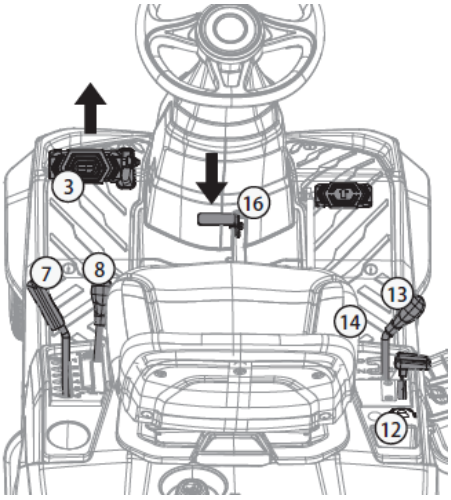

Rys. 13

Jeśli wystąpią problemy z uruchomieniem silnika, nie powtarzaj czynności zapłonu zbyt często, ponieważ możesz ryzykować rozładowanie akumulatora i zalanie silnika. Przekręć kluczyk do pozycji «OFF», odczekaj kilka sekund, a następnie powtórz operację. Jeśli usterka nadal występuje, zapoznaj się z instrukcją obsługi silnika

Należy zawsze pamiętać, że urządzenia zabezpieczające uniemożliwią uruchomienie silnika, jeśli wymagania bezpieczeństwa nie zostały spełnione. W takich przypadkach, po naprawieniu sytuacji (np. po wyłączeniu agregatu tnącego.), przed ponownym uruchomieniem silnika należy najpierw przekręcić kluczyk do pozycji „OFF”.

Uruchom silnik za pomocą linki rozruchowej

• Sprawdź poziom oleju silnikowego. Patrz rozdział „Uzupełnianie oleju silnikowego”.
• Wciśnij całkowicie pedał hamulca (Rys. 13, poz. 3) i włącz hamulec blokujący (Rys. 13, poz. 16).
• Koszenie (Rys. 13, poz. 8) musi być teraz wyłączone.
• Ustaw żądaną wysokość koszenia za pomocą dźwigni (Rys. 13, poz. 7)
• Ustaw dźwignię zmiany biegów (Rys. 13, poz. 13) w pozycji neutralnej „N”
• Przekręć kluczyk zapłonu (Rys. 13, poz. 12) do pozycji „ON”
• Złóż siedzenie i pociągnij uchwyt linki rozrusznika (Rys. 14, poz. 17)

• W przypadku chłodnej pogody może być konieczne powtórzenie procesu uruchamiania kilka razy.

. **OSTRZEŻENIE**

Nie pozwól, aby linka odskoczyła z powrotem na swoje miejsce. Niebezpieczeństwo odniesienia obrażeń. Odprowadzaj ją za każdym razem do punktu wyjściowego.
• Złóż siedzenie i zamknij.

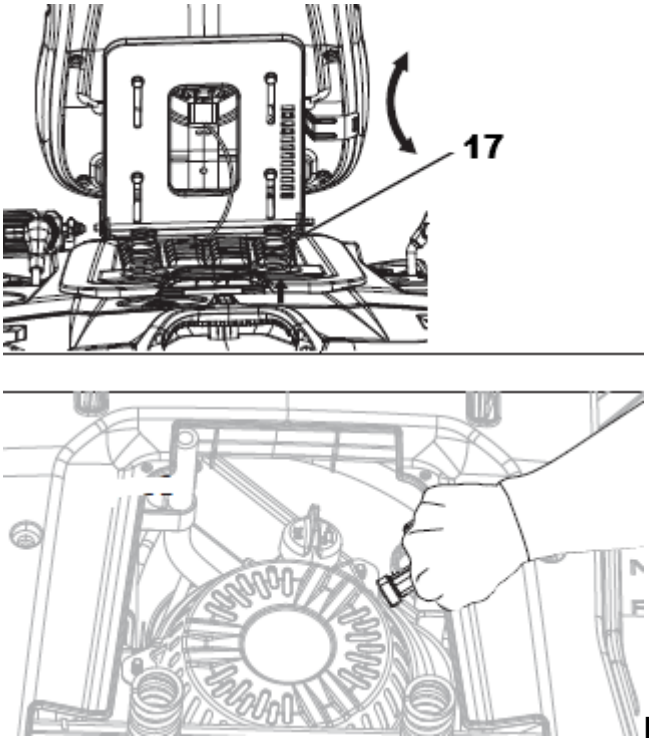

Rys. 14

Jazda bez koszenia

• Przy niskiej prędkości „WOLNEJ” wciśnij pedał hamulca (Rys. 2, poz. 3) całkowicie, a hamulec postojowy (Rys. 13, poz. 16) odblokuje się.
• Wybierz kierunek jazdy
• Wciśnij pedał gazu (Rys. 2, poz. 25), aby uruchomić urządzenie.
• Przesuń dźwignię gazu (Rys. 15, poz. 14) w kierunku „SZYBKO”, aby zwiększyć prędkość.

• ⚠ **OSTRZEŻENIE** Zmieniaj biegi tylko na postoju.

Nie stawaj na pedale od gazu, gdy urządzenie nie jest uruchomione, aby uniknąć uszkodzenia urządzenia.

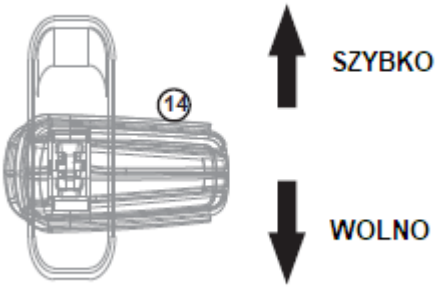

Rys. 15

Jazda z koszeniem

•Zwolnij pedał hamulca (Rys. 13, poz. 3) całkowicie, a hamulec blokujący (Rys. 13, poz. 16) odblokuje się.

• Przesuń dźwignię gazu (Rys. 15, poz. 14) w kierunku „SZYBKO”, aby zwiększyć prędkość.
•Powoli przesuń dźwignię wyłącznika koszenia (Rys. 17, poz. 8) do przodu, aby uruchomić noże, następnie przesuń dźwignię w lewo, aż do zabezpieczenia.
• Wybierz kierunek jazdy.
Gdy dźwignia zmiany biegów (Rys. 2, poz. 13) jest ustawiona w pozycji „do przodu” i pedał przyspieszenia (Rys. 2, poz. 3) jest wciśnięty, kosiarka będzie jechać do przodu; gdy dźwignia zmiany biegów (Rys. 2, poz. 13) jest ustawiona w pozycji „do tyłu” i pedał przyspieszenia (Rys. 2, poz. 3) jest wciśnięty, kosiarka będzie jechać do tyłu.

• ⚠ **OSTRZEŻENIE** Zmieniaj biegi tylko na postoju.

Pedałów przyspieszenia i hamulca nie należy naciskać jednocześnie, ponieważ może to spowodować zgaśnięcie silnika.

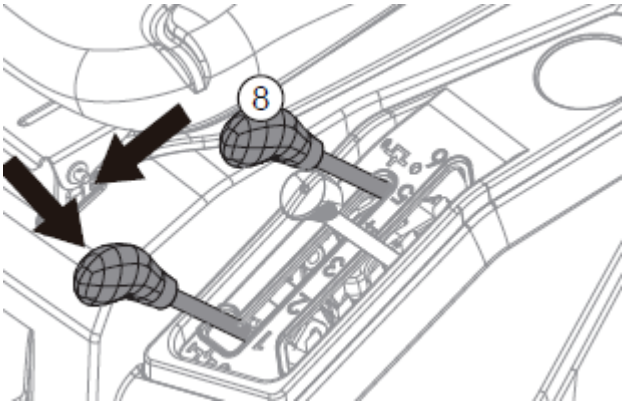

Rys. 16

Wyłączanie koszenia
• Wciśnij całkowicie pedał hamulca (Rys. 17, poz. 3) i włącz hamulec postojowy (Rys. 17, poz. 16).
• Aby wyłączyć koszenie pociągając dźwignię (Rys. 17, poz. 8) w prawo, następnie do siebie. Aby zabezpieczyć przesuń w lewo.
• Ustaw dźwignię gazu (Rys. 17, poz. 14) w pozycji „WOLNEJ”.
• Przekręć kluczyk w stacyjce (Rys. 19, poz. 10) do pozycji „stop”.
• Ustaw żądaną wysokość koszenia (Rys. 17, poz. 7)
• Przed opuszczeniem maszyny zawsze wyjmuj kluczyk (Rys. 17, poz. 12) ze stacyjki

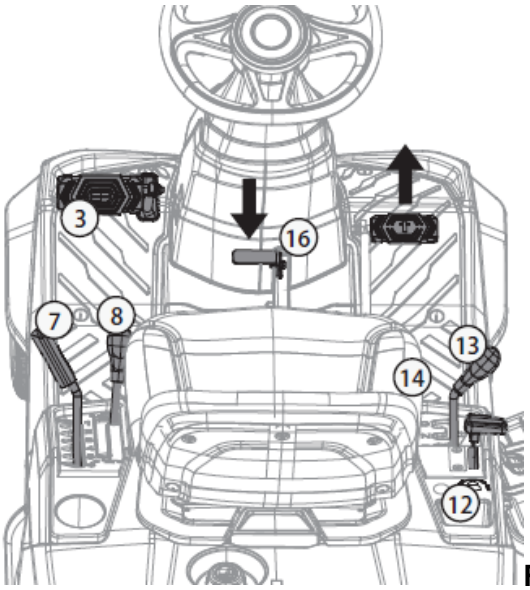

Rys. 17

Koszenie do tyłu

Aby włączyć tryb koszenia wstecznego w tej kosiarce, przekręć kluczyk zapłonu (Rys. 17, poz. 12) do pozycji RSO.

OSTRZEŻENIE Jeśli kluczyk nie zostanie przekręcony do tej pozycji, kosiarka nie będzie mogła kosić do tyłu.
Przed włączeniem tego trybu należy upewnić się, że ostrza kosiarki nie obracają się i że kosiarka jest zaciągnięta lub wyłączona.

Zatrzymywanie i parkowanie

Urządzenie można parkować wyłącznie na płaskiej powierzchni.
Upewnij się, że maszyna całkowicie się zatrzymała zanim zejdziesz.
Uważaj, aby narzędzie tnące pracowało przez kilka sekund zanim się zatrzymasz.
Przed opuszczeniem fotela kierowcy odłącz nóż lub napęd do osprzętu, opuść podwozie koszące i wszystkich osprzętów, ustaw wszystkie dźwignie sterujące w położeniu neutralnym, zaciągnij hamulec postojowy, wyłącz silnik i wyjmij kluczyk ze stacyjki.
Trzymaj kluczyk zapłonu w miejscu, w którym tylko upoważnione osoby mają do niego dostęp.

6.7 Opróżnianie kosza na trawę

Opróżnij kosz zbierający (Rys. 2, poz. 9), siedząc

- Jedź do miejsca, w którym chcesz opróżnić kosz
- Wciśnij całkowicie pedał hamulca (Rys. 2, poz. 3).
- Wyłącz nóż (Rys. 2, poz. 8).
- Podnieś kosz (Rys. 2, poz. 9) za uchwyt, aby go opróżnić.
- Opuść kosz (Rys. 2, poz. 9).

Rys. 18

Opróżnianie kosza zbierającego poprzez jego demontaż

• Wciśnij całkowicie pedał hamulca (Rys. 2, poz. 3) i aktywuj hamulec postojowy (Rys. 2, poz. 16).
• Wyłącz nóż (Rys. 2, poz. 8).
• Ustaw dźwignię gazu (Rys. 2, poz. 13) w pozycji „WOLNIEJ”
• Odczep kosz (Rys. 2, poz. 9) od maszyny i opróżnij go.
• Zamontuj kosz (Rys. 2, poz. 9).

6.8 Odblokowanie kanału kolektora

Koszenie bardzo wysokiej lub mokrej trawy, szczególnie przy zbyt dużej prędkości, może zatkać kanał kolektora. Jeśli tak się stanie, postępuj w następujący sposób:
– zatrzymaj ruch do przodu, odłącz nóż i zatrzymaj silnik;
– wyjmij kosz na trawę;
– usuń ścinki trawy; można do nich dotrzeć od wyjścia z kanału kolektora.

⚠OSTRZEŻENIE Ta praca może być wykonywana tylko przy wyłączonym silniku.

6.9 Po skończonej pracy

• Przed zaparkowaniem w zamkniętym pomieszczeniu zawsze poczekaj, aż silnik ostygnie.
• Przed składowaniem usuń trawę, liście, tłuszcz i olej. Nie przechowywać innych przedmiotów na urządzeniu.
• Przed następnym użyciem sprawdź wszystkie śruby i nakrętki. Dokręć wszystkie luźne śruby.
• Wyjmij kluczyk ze stacyjki
• Upewnij się, że maszyna nie jest zaparkowana w pobliżu źródła niebezpieczeństwa. Ulatniający się gaz może spowodować eksplozję.
• W przypadku dłuższych okresów przestoju urządzenia należy opróżnić zbiornik benzyny za pomocą odsysarki – nie załączone.
• Naoliw i serwisuj urządzenie.

6.10 Utrzymanie trawnika

1. Aby trawnik był zielony, miękki i gęsty, należy go regularnie przycinać, nie uszkadzając trawy. Trawnik może składać się z różnych rodzajów trawy. Jeśli trawnik jest często koszony, trawa i korzenie rosną silniej, tworząc solidną, trawiastą grządkę. Jeśli trawnik jest rzadziej koszony, rośnie wyższa trawa i chwasty (plus stokrotki i koniczyny itp.).

2. Zawsze lepiej jest kosić suchą trawę.
3. Nóż musi być w dobrym stanie i dobrze naostrzony, aby trawa była skoszona prosto bez postrzępionych krawędzi, które prowadzą do żółknięcia na końcach.
4. Silnik musi pracować na pełnych obrotach, zarówno w celu zapewnienia ostrego cięcia trawy, jak i uzyskania niezbędnego ciągu do przepchnięcia ścinek przez kanał kolektora.
5. Częstotliwość koszenia powinna być dostosowana do tempa wzrostu trawy. Trawa nie powinna rosnąć zbyt mocno między jednym cięciem a następnym.
6. W okresach gorących i suchych trawę należy przycinać nieco wyżej, aby zapobiec wysychaniu podłoża.
7. Najlepsza wysokość trawy na zadbanym trawniku to ok. 4-5 cm. Przy jednym cięciu nie trzeba usuwać więcej niż jednej trzeciej całkowitej wysokości. Jeśli trawa jest bardzo wysoka, należy ją skosić 2 razy w ciągu doby – za pierwszym razem z nożami na maksymalnej wysokości, ewentualnie zmniejszając szerokość koszenia, a za drugim na żądanej wysokości.
8. Podczas koszenia dużych powierzchni zacznij od skręcania w prawo, aby skoszona trawa odlatywała z krzaków, płotów, podjazdów itp. Po jednej lub dwóch rundach koś w przeciwnym kierunku, skręcając w lewo, aż do zakończenia
9. Wygląd trawnika poprawi się, jeśli będziesz kosić naprzemiennie w obu kierunkach. Koś pasami zachodzącymi kilka centymetrów na siebie
10. Jeśli system zbierający ma tendencję do blokowania się trawą, należy zmniejszyć prędkość jazdy do przodu, ponieważ może być zbyt wysoka w stosunku do stanu trawy. Jeśli problem będzie się powtarzał, prawdopodobnymi przyczynami są albo źle naostrzone noże, albo zdeformowane skrzydła.
11. Utrzymuj dolną część obudowy urządzenia w czystości i usuwaj nagromadzone nieczystości.
12. Zachowaj szczególną ostrożność podczas koszenia w pobliżu krzaków lub krawężników, ponieważ mogą one zniekształcić poziomą pozycję platformy agregatu tnącego i uszkodzić jej krawędź oraz noże.

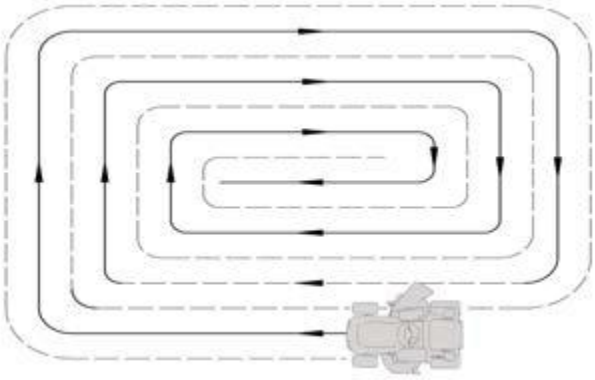

Rys. 19

6.11 Używanie na pochyłych terenach

⚠ OSTRZEŻENIE

Zbocza są głównym czynnikiem związanym z przewróceniem się i wypadkami, które mogą skutkować obrażeniami lub śmiercią. Nie używaj maszyny na pochyłościach przekraczających 10 stopni. Wszystkie pochyłości wymagają szczególnej ostrożności.

Nie ma „bezpiecznego” stoku! Wymagane jest szczególne skupienie podczas jazdy po trawiastych zboczach
Kosić tylko na zboczach o nachyleniu do maksimum 10º (17,6%). Ryzyko zranienia!
Nachylenie zbocza wynoszące 10° odpowiada wysokości pionowej wzrastającej o 17,6 cm na odległość poziomą 100 cm.

Trawniki na zboczach muszą być koszone w górę i w dół, a nie w poprzek. Podczas zmiany kierunku należy uważać, aby koła skierowane w górę nie uderzały w żadne przeszkody (takie jak kamienie, gałęzie, korzenie itp.), które mogą spowodować ześlizgnięcie się maszyny na boki, przewrócenie się lub utratę kontroli.
Należy unikać ruszania i zatrzymywania się na pochyłościach.
Nie używaj maszyny w miejscach takich jak zbocza, rowy, itp., gdzie maszyna może się przewrócić lub ześlizgnąć. Niebezpieczeństwo przewrócenia się lub ześlizgnięcia wzrasta, jeśli podłoże jest miękkie lub wilgotne.
Po zboczach należy jeździć w kierunku wzdłużnym.
Jazda poprzeczna zwiększa niebezpieczeństwo wywrócenia się
Podczas jazdy nie zmieniaj gwałtownie prędkości ani kierunku jazdy. Praca w tego typu sytuacji wymaga spokoju i ostrożności.
Należy unikać zmian kierunku na zboczach.
Zawracaj na zboczach tylko wtedy, gdy jest to nieuniknione. Jeśli to możliwe, jedź powoli i po dużym zakręcie na zboczu.
Nie kosić mokrej trawy, zwłaszcza na zboczach, gdyż przyczepność kół jest zmniejszona na mokrej trawie. Urządzenie może się ześlizgnąć i stać się niemożliwym do kontrolowania przez użytkownika.
Podczas obsługi osprzętu należy zachować szczególną ostrożność na zboczach.
Jeśli koła zaczną się ślizgać lub pojazd ulegnie poślizgowi w kierunku wzniesienia podczas jazdy należy wyłączyć ostrze lub odłączyć dołączony osprzęt. Następnie zjedź ze wzniesienia, jadąc powoli w dół w linii prostej.
Nigdy nie próbuj stabilizować urządzenia naciskając na ziemi stopą.
Ciężar pojemnika na trawę zwiększa szczególnie niebezpieczeństwo przewrócenia się maszyny, kiedy jest pełny.
Nigdy nie opróżniaj ani nie podnoś pojemnika na trawę na pochyłościach.

NIEBEZPIECZEŃSTWO ZMNIEJSZ PRĘDKOŚĆ PRZED JAKĄKOLWIEK ZMIANĄ KIERUNKU NA ZBOCZACH i zawsze zaciągnij hamulec postojowy przed pozostawieniem maszyny bez nadzoru.

OSTRZEŻENIE

Zacznij bardzo ostrożnie poruszać się do przodu po pochyłym terenie, aby uniknąć ryzyka przewrócenia. Zmniejsz prędkość jazdy do przodu przed wjazdem na wzniesienie, a szczególnie przed zjazdem w dół.

NIEBEZPIECZEŃSTWO Nigdy nie używaj pedału jazdy do tyłu R aby zmniejszyć prędkość podczas zjazdu ze wzniesienia: może to spowodować utratę kontroli nad pojazdem, zwłaszcza na śliskim podłożu i uszkodzenie skrzyni hydrostatycznej. Nigdy nie jeźdź maszyną na zboczach na położeniu neutralnym.

7. Czyszczenie, konserwacja, przechowywanie i zamawianie części zamiennych

OSTRZEŻENIE

Przed rozpoczęciem czyszczenia, regulacji, napraw czy czynności konserwacyjnych, zaparkuj maszynę na twardym, poziomym podłożu, zaciągnij hamulec postojowy, zatrzymaj silnik, poczekaj aż ostygnie i wyjmij kluczyk ze stacyjki. Odłącz przewód świecy zapłonowej oraz poczekaj, platforma agregatu tnącego z nożem zatrzyma się sama.
Przed przystąpieniem do pracy nad lub w pobliżu urządzenia należy poczekać, aż maszyna ostygnie silnik, kolektor wydechowy lub tłumik; szczególnie dotyczy to wszystkich prac konserwacyjnych związanych z platformą koszącą. Rozgrzane elementy mogą osiągnąć temperaturę 80°C i wyższe.
Niebezpieczeństwo poparzenia!
Bezpośredni kontakt z olejem silnikowym może być niebezpieczny. Nie wolno rozlewać oleju silnikowego.
Noś odpowiednią odzież i rękawice robocze, gdy ręce są zagrożone.

WSKAZÓWKA Zleć prace, które nie są opisane w tej instrukcji, upoważnionej placówce serwisowej.

7.1 Czyszczenie

Po użyciu wyczyść zewnętrzną część maszyny, opróżnij kosz na trawę i potrząśnij nim, aby usunąć trawę i inne zanieczyszczenia.

OSTRZEŻENIE

Po każdym użyciu wyczyść kanał zbiorczy wyrzutowy tak, aby nie zalegały w nim resztki skoszonej trawy.

Wyczyść plastikowe części karoserii wilgotną gąbką, używając wody i detergentu, uważając, aby nie zamoczyć silnika, części elektrycznych lub płytki elektronicznej znajdującej się pod deską rozdzielczą.

Po zakończeniu pracy cała maszyna i dodatkowe elementy wyposażenia muszą być wyczyszczone. W szczególności cała pozostałość trawy ze względu na wilgoć, która prowadzi do uszkodzeń.
Wyczyść urządzenie wodą w następujący sposób.
• Umieścić złączkę węża na przyłączu (Rys. 2, poz. 6) i odkręć kran.
• Uruchom maszynę wraz z nożami i pozwól jej pracować przez ok. minutę (pozwoli to na wymycie przyklejonej trawy z agregatu tnącego)
• Zakręć kran i odłącz przyłącze węża.
• Wyczyść wierzch szmatką (nie używaj ostrych przedmiotów).

WSKAZÓWKA

Brud i trawę najłatwiej jest usunąć natychmiast po zakończeniu koszenia trawy. Zanieczyszczenia i brud może skutkować gorszą wydajnością koszenia. Sprawdź czy w zsypie na trawę nie ma resztek trawy. Usuń pozostałość.
Nigdy nie czyścić maszyny strumieniem wody lub pod wysokim ciśnieniem. Silnik musi pozostać suchy.
Nie używaj agresywnych środków czyszczących, takich jak środki czyszczące na zimno lub eter naftowy.
Nigdy nie należy w tym celu jeździć blisko krawędzi lub rowu, aby wyczyścić urządzenie z boku (np. ramę)
Aby zapobiec ryzyku pożaru, należy utrzymywać żebra chłodzące silnika, komorę akumulatora, obszar wokół zbiornika paliwa i wylotu spalin wolne od trawy, liści lub wyciekającego oleju (lub smaru).
Zawsze opróżniaj i czyść kosz na trawę.

7.2 Konserwacja

7.2.1 Zalecenia bezpieczeństwa dotyczące konserwacji

OSTRZEŻENIE

Nigdy nie używaj maszyny ze zużytymi lub uszkodzonymi częściami. Wadliwe lub zużyte części należy zawsze wymieniać, a nie naprawiać. Używaj tylko oryginalnych części zamiennych: Części, które nie są tej samej jakości, mogą uszkodzić sprzęt i wpłynąć na bezpieczeństwo Twoje i innych.

WSKAZÓWKA

Nigdy nie wyrzucaj zużytego oleju, paliwa, akumulatorów lub innych zanieczyszczeń w nieautoryzowanych miejscach! Przestrzegaj zasad ochrony środowiska

W niniejszej instrukcji opisano wyłącznie czynności konserwacyjne, które można wykonać ręcznie. Wykonaj wszystkie inne prace w autoryzowanym serwisie. Jeśli nie masz niezbędnej, specjalistycznej wiedzy lub sprzętu pomocniczego, prosimy zawsze kontaktować się z autoryzowanym serwisem.

Należy sprawdzić maszynę i wszystkie osprzęty 1 raz w roku przez wyspecjalizowanego serwisanta. Zawsze utrzymuj naklejki ostrzegawcze i informacyjne w czystości i czytelne. Uszkodzone lub brakujące naklejki należy wymienić na nowe, oryginalne. W przypadku wymiany elementu na nowy komponent, upewnij się, że nowy komponent jest dostarczony z tymi samymi naklejkami.

Ze względów bezpieczeństwa elementy transportujące paliwo (przewód paliwowy, paliwowy kurek, zbiornik paliwa, korek zbiornika, połączenia itp.) muszą zostać sprawdzone regularnie pod kątem uszkodzeń i nieszczelności i w razie potrzeby wymieniany przez specjalistę.
Maszyna wyposażona jest w liczne urządzenia zabezpieczające. Urządzeń tych nie wolno usuwać ani modyfikować (omijać, itp.) i należy je sprawdzać w regularnych odstępach czasu. Czynności związane z urządzeniami zabezpieczającymi może wykonywać wyłącznie specjalista.
Upewnij się, że wszystkie nakrętki, kołki i śruby, zwłaszcza śruba mocująca nóż, są dobrze dokręcone, tak aby maszyna jest w bezpiecznym stanie technicznym.
Ze względów bezpieczeństwa zużyte lub uszkodzone części należy wymienić natychmiast.
Sprawdź zespół kosza na trawę (tj. kosz na trawę, rynnę wyrzutową) regularnie pod kątem zużycia, uszkodzenia lub utraty funkcjonalności.
Szczególna ostrożność wymagana jest podczas pracy pod maszyny ze względu na ciężar urządzenia.
Sprawdź zamocowanie kół z przodu i z tyłu.
Zawsze utrzymuj urządzenie i osprzęt w idealnym stanie technicznym. Wszystkie urządzenia zabezpieczające muszą być obecne i działać bez zarzutu.
Upewnij się, że opony mają prawidłowe ciśnienie. Ciśnienia podane w instrukcji obsługi nie może być przekroczone.
Prace przy zespole tnącym należy wykonywać wyłącznie przy użyciu grubych rękawic robocze i zachowaniem szczególnej ostrożności.
Sprawdzaj działanie hamulców w regularnych, krótkich odstępach czasu i, jeśli to konieczne, dokonaj wymaganych regulacji lub czynności konserwacyjnych w autoryzowanych serwisie.

⚠ NIEBEZPIECZEŃSTWO

Nigdy nie modyfikuj ani nie dotykaj części przewodzących jednostki zapłonowej przy pracującym silniku. Zawsze ściągaj nasadkę świecy zapłonowej przed rozpoczęciem jakichkolwiek prac pielęgnacyjnych lub konserwacji. Nigdy nie wykonuj żadnych prac przy maszynie, gdy jest ona uruchomiona. Wszelkie prace nie opisane w niniejszej instrukcji obsługi muszą być wykonywane przez autoryzowany serwis

7.2.2 Osie kół i piasty kół

Należy je lekko natłuścić raz na sezon.

7.2.3 Ostrze

Ze względów bezpieczeństwa zawsze powinieneś mieć przy sobie tylko ostrze naostrzone, wyważone i zamontowane przez autoryzowanego serwisanta
Dla uzyskania optymalnych rezultatów zalecamy by ostrze zostało sprawdzone raz w roku.

Zmień ostrze

Przy wymianie narzędzia tnącego należy używać wyłącznie oryginalnego zamiennika
Nosić rękawice, aby uniknąć skaleczeń podczas wymiany ostrza.
Nigdy nie instaluj innego ostrza.
• Wyjmij kluczyk ze stacyjki.
• Wykręć śrubę, aby wymienić ostrze.
• Zamontuj wszystko zgodnie z kolejnością przedstawioną na Rys. 20.
• Dokręcić śrubę prawidłowo. Z odpowiednią siłą. Wymień śrubę i podkładkę, jeśli wymieniasz nóż.

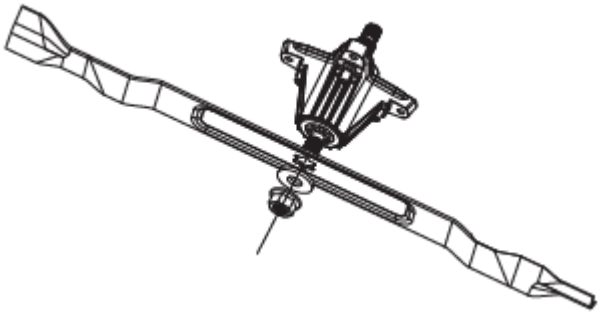

Rys. 20

7.2.4 Olej silnikowy
Sprawdzanie poziomu oleju

⚠ OSTRZEŻENIE

Nigdy nie uruchamiaj silnika bez oleju lub ze zbyt małą ilością oleju.
Może to spowodować poważne uszkodzenie silnika. Używaj tylko olej silnikowy SAE30.
Sprawdź poziom oleju
• Ustaw maszynę na prostej, równej powierzchni.
• Wyjmij kluczyk (Rys. 2, poz. 12) ze stacyjki
• Wyjąć prętowy wskaźnik poziomu oleju (Rys. 2, poz. 20) przekręcając go następnie w lewo wytrzyj bagnet.
• Włóż ponownie prętowy wskaźnik do otworu.
• Wyciągnij bagnet i odczytaj poziom oleju.
Poziom oleju musi znajdować się pomiędzy maks. a min na prętowym wskaźniku poziomu oleju (Rys. 20).

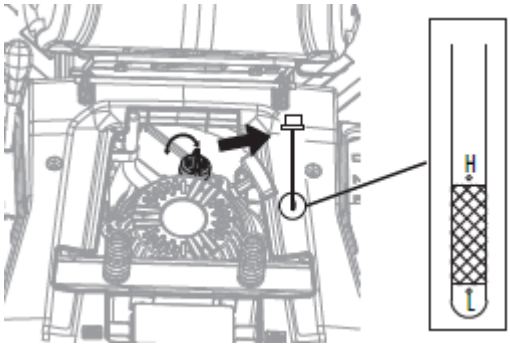

Rys. 21

Wymiana oleju

• Wymianę oleju silnikowego należy przeprowadzać raz w roku przed rozpoczęciem sezonu, po tym jak silnik pracował i został zgaszony.
• Używaj wyłącznie oleju silnikowego (SAE 30).
• Ustaw maszynę na prostej, równej powierzchni.
• Wyjmij kluczyk (Rys. 2, poz. 12) ze stacyjki
• Oczyść obszar wokół prętowego wskaźnika poziomu oleju.
• Powoli odkręć i wyjmij prętowy wskaźnik poziomu oleju.
• Przygotuj miskę olejową (lub odpowiedni pojemnik)
• Zdejmij jeden koniec węża jak na Rys. 22
• Umieść miskę na zużyty olej (lub odpowiedni pojemnik) pod wylotem węża.
• Po całkowitym spuszczeniu oleju zamontuj ponownie śrubę spustową oleju
• Uzupełnij olej zgodnie z opisem.
• Zamontuj prętowy wskaźnik poziomu oleju i dokręć ręcznie.
• Usuń rozlany olej.
• Zutylizować zużyty olej zgodnie z obowiązującymi przepisami

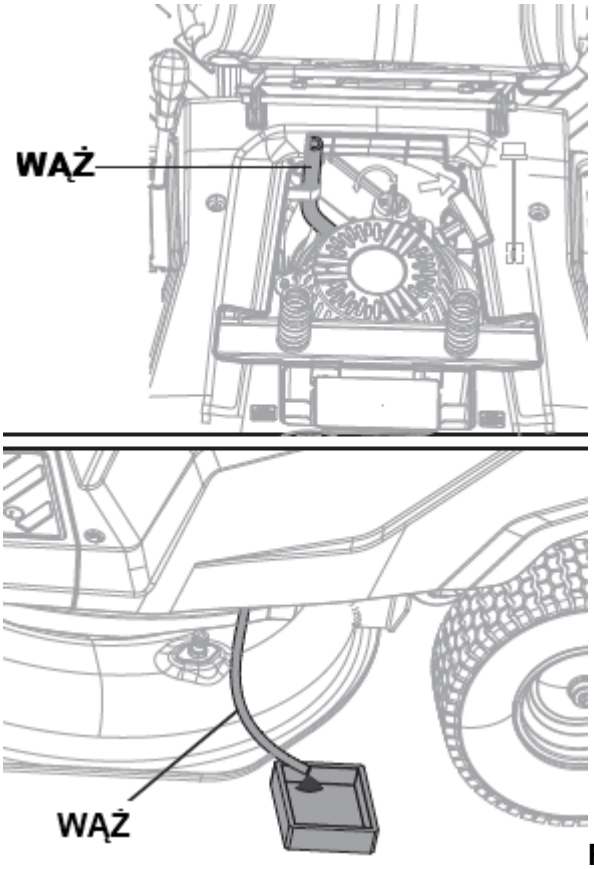

Rys. 22

7.2.5 Filtr powietrza

Zanieczyszczone filtry powietrza (Rys. 2, poz. 19) zmniejszają wydajność silnika z powodu zmniejszonego dopływu powietrza do gaźnika. Dlatego regularna kontrola jest istotna.
Filtr powietrza należy sprawdzać co 25 godzin pracy i czyścić w miarę potrzeb. Filtr powietrza musi być częściej sprawdzany w przypadku pracy w bardzo zapylonym powietrzu.
• Przed sprawdzeniem filtra powietrza należy najpierw złożyć siedzenie.
• Otwórz pokrywę filtra powietrza (Rys. 23, poz. A), wyjmij wkład filtra powietrza (Rys. 23, poz. B).

• Oczyść filtr papierowy (Rys. 23, poz. B) wyłącznie sprężonym powietrzem o niskim ciśnieniu lub przez uderzenia.

OSTRZEŻENIE

Nigdy nie czyść filtra powietrza benzyną lub w łatwopalnych środkach czyszczących. Wyczyść filtr papierowy za pomocą sprężonego powietrza o niskim ciśnieniu lub po prostu wytrzepując wszelkie zanieczyszczenia.

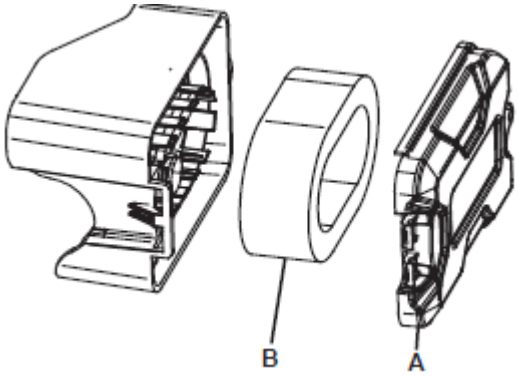

Rys. 23

7.2.6 Wymiana bezpiecznika

• Rozruch elektryczny jest chroniony bezpiecznikiem.
• Nigdy nie używaj innego bezpiecznika ani nie omijaj bezpiecznika.

WSKAZÓWKA

Przepalony bezpiecznik należy zawsze wymieniać na bezpiecznik tego samego typu i wartości prądu, a nigdy na inny o innej wartości.

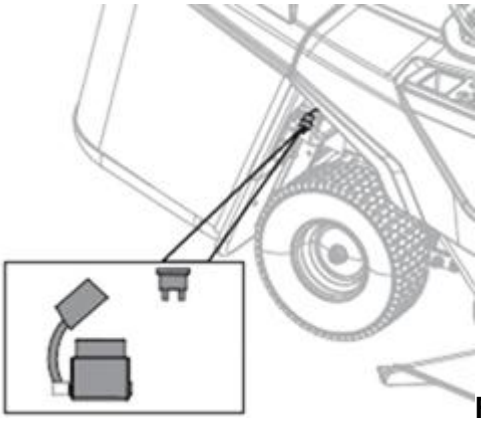

Rys. 24

7.2.7 Świeca zapłonowa

Po pierwszych 10 godzinach pracy sprawdź świecę zapłonową pod kątem zanieczyszczeń i w razie potrzeby wyczyścić miedzianą szczotką drucianą.
Następnie serwisuj świecę zapłonową co 50 godzin pracy.
Zdejmij osłonę świecy zapłonowej, przekręcając ją. Usuń świecę (Rys. 2, poz. 22) kluczem do świec zapłonowych

Za pomocą szczelinomierza ustaw odstęp na 0,75 mm.
Przykręć świecę zapłonową, uważając, aby nie dokręcić jej zbyt mocno.

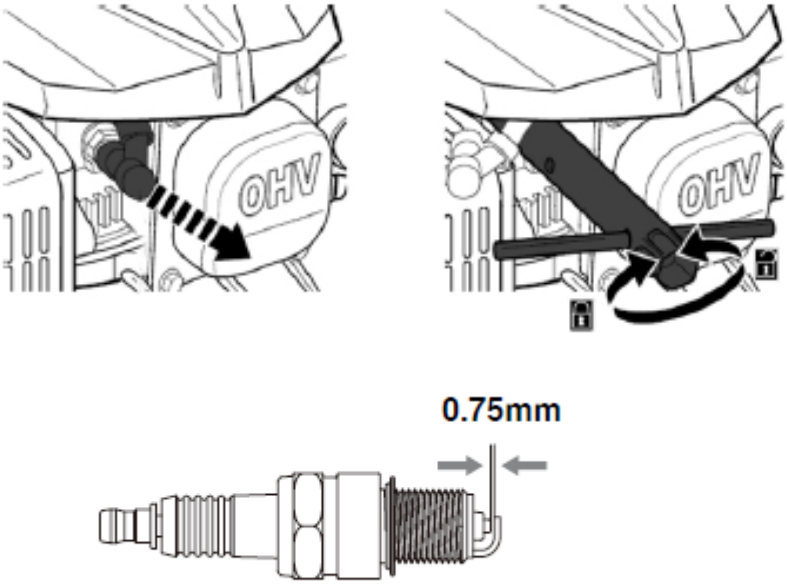

Rys. 25

7.2.8 Ładowarka i akumulator

Wilgotne obszary mogą powodować korozję zacisków i elementów elektrycznych
W przypadku długotrwałego przechowywania w wysokich temperaturach (120°C) dojdzie do trwałego uszkodzenie obudowy akumulatora
Sprawdź zaciski elektryczne i styki akumulatora
Wytrzyj czystą szmatką lub przedmuchaj skompresowanym powietrzem.
Po przechowywaniu może być wymagane normalne ładowanie. Sprawdź poziom naładowania i w razie potrzeby naładuj.

7.2.9 Ciśnienie w oponach

Przed uruchomieniem sprawdź ciśnienie w oponach!
Prawidłowe ciśnienie w oponach to 1,5 bara w przednich kołach i 1,8 w tylnych kołach.
Ważne: Jeśli ciśnienie w oponach jest zbyt niskie, istnieje ryzyko uszkodzenia zaworów.

7.2.10 Po naprawach

Po każdej naprawie lub konserwacji należy sprawdzić, czy wszystko jest zgodne z wymogami bezpieczeństwa i czy części są na swoim miejscu i są sprawne. Wszystkie części, które mogą spowodować obrażenia, należy przechowywać w miejscu niedostępnym dla dzieci i innych osób.

⚠ OSTRZEŻENIE

Zgodnie z przepisami dotyczącymi odpowiedzialności za produkt nie ponosimy odpowiedzialności za jakiekolwiek szkody spowodowane niewłaściwym użytkowaniem, naprawą lub użycia części zamiennych, które nie są oryginalnymi częściami zamiennymi lub częściami zatwierdzonymi przez nas. Ponadto nie ponosimy również odpowiedzialności za powstałe szkody wynikające z

niewłaściwych napraw. Prace takie powinien wykonywać autoryzowany serwis. To samo dotyczy akcesoriów.
Należy pamiętać, że następujące części tego produktu podlegają normalnemu lub naturalnemu zużyciu i że następujące części są traktowane jako materiały eksploatacyjne.
* Świeca zapłonowa, filtr powietrza, filtr paliwa, ostrze, pasek klinowy, akumulator, opony
* Niekoniecznie objęte zakresem dostawy

7.3 Transport

Maszyna może powodować pod wpływem własnego ciężaru poważne obrażenia czy zmiażdżenia.
Należy zachować szczególną ostrożność, podczas załadunku lub rozładunku maszyny na/z pojazdu lub przyczepy do celów transportowych.
Maszyny nie wolno holować. Do transportu po drogach publicznych, musi być odpowiedni pojazd lub odpowiednia przyczepa
Podczas transportu należy zabezpieczyć maszynę na obszarze załadunku.
Zawsze zaciągaj hamulec postojowy.
Przed transportem lub przechowywaniem należy odłączyć napęd od ostrza tnącego lub przystawki.
Podczas transportu maszyny należy zawsze przestrzegać regionalnych przepisów ustawodawstwa, w szczególności dotyczących bezpieczeństwa ładunku i transportu przedmiotów drogach.
Pozwól maszynie, w szczególności silnikowi i tłumikowi, całkowicie ostygnąć przed załadowaniem i przed dalszym transportem.
Silnik należy chronić przed materiałami palnymi, takimi jak słoma, liście lub resztki suchej trawy.
Zawsze wyjmuj kluczyk ze stacyjki.

7.4 Przechowywanie

• Przed przechowywaniem poczekaj, aż silnik ostygnie.
• Przechowuj urządzenie i jego akcesoria w ciemnym, suchym i chronionym przed mrozem miejscu, niedostępnym dla dzieci. Optymalna temperatura przechowywania wynosi od 5 do 30 ˚C.
• Przechowuj instrukcję obsługi razem z narzędziem.
• Nigdy nie przechowuj maszyny z benzyną w zbiorniku ani w budynku, w którym opary paliwa mogą mieć kontakt z otwartym płomieniem lub iskrami
• Aby zmniejszyć ryzyko pożaru, należy utrzymywać silnik, układ wydechowy, akumulator i obszar otaczający zbiornik paliwa oczyszczony z trawy, słomy, mchu, liści lub oleju.

Przygotowanie maszyny do długotrwałego przechowywania

⚠ OSTRZEŻENIE

Nie opróżniaj zbiornika benzyny w zamkniętych pomieszczeniach, w pobliżu ognia lub podczas palenia. Opary benzyny mogą spowodować eksplozję i pożar.
• Opróżnij zbiornik benzyny za pomocą odsysarki.
• Uruchom silnik i pozwól mu pracować, aż cała benzyna zostanie zużyta.
• Wyjmij akumulator z komory.
• Wymień olej na koniec każdego sezonu. Aby to zrobić, usuń zużyty olej silnikowy z ciepłego silnika i uzupełnij świeżym olejem (według instrukcji)
• Wykręć świecę zapłonową z głowicy cylindrów.

• Napełnij cylinder ok. 20 ml oleju świeżym olejem.
• Powoli pociągnij uchwyt rozrusznika (aby rozprowadzić olej w komorze cylindra)
• Wkręć ponownie świecę zapłonową.
• Oczyścić żebra chłodzące cylindra i obudowy.
• Pamiętaj o wyczyszczeniu całej maszyny, aby zabezpieczyć farbę.
• Przechowuj maszynę w dobrze wentylowanym miejscu.

Zestaw akumulatorów i ładowarka

Jeśli nie używasz ładowarki, odłącz ją i przechowuj w chłodnym i suchym miejscu
Mokre i wilgotne obszary mogą powodować korozję zacisków i styków elektrycznych. W przypadku przechowywania przez dłuższy czas w wysokiej temperaturze - temperatury > 50° C, może dojść do trwałego uszkodzenia akumulatora. Sprawdź zaciski elektryczne i styki akumulatorów i ładowarki. Wytrzeć czystą, suchą szmatką lub przedmuchać sprężonym powietrzem.
Po przechowywaniu może być wymagane normalne ładowanie.
Nieprawidłowe przechowywanie może spowodować uszkodzenie akumulatora i jest wykluczone z gwarancji.

7.5 Zamawianie części

Przy zamawianiu części zamiennych podaj następujące dane urządzenia z tabliczki znamionowej, umieszczonej na obudowie:

- Typ urządzenia
- Numer artykułu
- Numer identyfikacyjny

W celu przyspieszenia realizacji zamówienia podaj numer części zamiennej, którą potrzebujesz. Możesz również dosłać zdjęcie uszkodzonego elementu na adres mailowy producenta: czesci@krysiak.pl – ułatwi to jednoznaczną identyfikację zwłaszcza w przypadku nieznajomości numeru części.
Zamówienia części możesz dokonać również w autoryzowanych punktach serwisowych, których wykaz znajdziesz na stronie internetowej producenta: www.krysiak.pl

⚠ OSTRZEŻENIE

UŻYWAJ TYLKO ORYGINALNYCH CZĘŚCI ZAMIENNYCH.
Części zamienne złej jakości mogą uszkodzić urządzenie i skrócić jego żywotność.

Producent nie ponosi odpowiedzialności za szkody wywołane przez urządzenie, jeżeli zostaną one wywołane z powodu nieprawidłowo wykonanej samodzielnej naprawy, zastosowania nieoryginalnych części zamiennych, względnie zastosowania urządzenia niezgodnie z jego przeznaczeniem.

8. Rozwiązywanie problemów

⚠OSTRZEŻENIE

⚠NIEBEZPIECZEŃSTWO

Ryzyko obrażeń w przypadku przypadkowego uruchomienia silnika
Chroń się przed obrażeniami. Przed przystąpieniem do jakichkolwiek prac na tej maszynie:
- Wyłącz silnik.
- Wyjmij kluczyk ze stacyjki.
- Uruchom hamulec postojowy.
- Poczekaj, aż wszystkie ruchome części zatrzymają się i silnik całkowicie ostygnie.
- Wyciągnij nasadkę świecy zapłonowej z silnika, aby silnik nie mógł przypadkowo się uruchomić.

Usterki, które pojawiają się podczas użytkowania maszyny, często mają proste przyczyny, o których należy wiedzieć i które możesz być w stanie samodzielnie naprawić. Jeśli jednak masz jakiekolwiek wątpliwości, sprzedawca lub centrum serwisowe chętnie udzieli pomocy.

Problem	Możliwa przyczyna	Rozwiązanie
Głośna praca, maszyna mocno wibruje	• Śruby są poluzowane • Mocowania ostrzy są poluzowane • Ostrze noża jest niewyważone • Uszkodzony pasek klinowy. • Zablokowany kanał wylotowy.	• Sprawdź śruby • Sprawdź mocowania ostrzy • Wymień nóż • Wymień pasek klinowy. • Oczyścić rynnę wyrzutową.
Silnik nie uruchamia się	• Nieprawidłowa sekwencja startowa • Nieprawidłowe ustawienie ssania • Dźwignia hamulca nie jest wciśnięta • Dźwignia prędkości w złym położeniu • Świeca zapłonowa jest uszkodzona • Zbiornik paliwa jest pusty • Cięgna Bowdena są za długie • Stare paliwo, przechowywanie bez opróżniania zbiornika paliwa, nieprawidłowy rodzaj benzyny	• Sprawdź proces uruchamiania • Sprawdź ustawienie ssania • Naciśnij dźwignię hamulca • Sprawdź ustawienie przestawiając na N • Wymienić świecę zapłonową • Uzupełnij paliwo • Wyreguluj cięgna Bowdena za pomocą nakrętek złączkowych. • Opróżnij zbiornik paliwa i gaźnik. Napełnij świeżym paliwem. • Oczyść świecę, sprawdź wartość cieplną wtyczki, w razie potrzeby wymienić świecę

	• Zabrudzona świeca zapłonowa (pozostałości węgla na elektrodach), szczelina za duża • Świeca zapłonowa jest mokra od benzyna (silnik zalany). • Silnik uszkodzony	zapłonową, ustawić szczelinę na 0,75 lub na 0,6 - 0,8 mm • Wysuszyć świecę zapłonową i włożyć ją ponownie. • Skontaktuj się z autoryzowanym działem obsługi klienta
Silnik przegrzewa się	• Zabrudzone żebra chłodzące. • Zbyt niski poziom oleju silnikowego. • Zużyty pasek klinowy.	• Oczyścić żebra chłodzące. • Sprawdź poziom oleju silnikowego i uzupełnij • Wymienić pasek klinowy.
Maszyna nie jeździ.	• Przekładnia wyłączona. • Odłączony pasek klinowy (skrzynia biegów). • Pasek klinowy (skrzynia biegów) zużyty lub uszkodzony. • Brak klina-wpustu pomiędzy tyłem oś i tylne koła.	• Włączyć skrzynię biegów (dźwignia wolnego biegu). • Założyć pasek klinowy (skrzynia biegów). • Wymienić pasek klinowy (skrzynia biegów). • Zainstaluj klin.
Silnik pracuje niestabilnie	• Filtr powietrza jest zanieczyszczony • Świeca zapłonowa jest zabrudzona	• Wyczyść filtr powietrza • Oczyść świecę zapłonową
Słabe koszenie, trawnik robi się żółty po koszeniu.	• Ostrze jest tępe • Wysokość cięcia jest zbyt niska	• Naostrz ostrze • Ustaw prawidłową wysokość
Wyrzut trawy ścinki są nieczyste	• Wysokość cięcia jest zbyt niska • Ostrze jest zużyte • Kosz jest zatkany • Zsyp zablokowany • Trawa jest zbyt mokra • Zbyt duża prędkość jazdy	• Ustaw prawidłową wysokość • Wymień ostrze • Opróżnij kosz • Oczyść rynnę wyrzutową • Kosić podczas suchej pogody • Wybierz niższy bieg
Maszyna nie uruchamia się przez elektrostart	• Akumulator został rozładowany • Przepalony bezpiecznik	• Naładować • Wymienić bezpiecznik
Moc silnika spada podczas koszenia	• Prędkość jazdy w stosunku do wysokość koszenia jest zbyt duża	• Zmniejsz prędkość jazdy i zwiększ wysokość cięcia
Niewystarczająca siła hamowania	• Hamulec nie jest już prawidłowo ustawiony	• Skontaktuj się ze specjalistycznym sprzedawcą/obsługą klienta

Jeżeli po wykonaniu powyższych czynności problemy utrzymują się, należy skontaktować się z dealerem lub centrum serwisowym.

9. Gwarancja

Na niniejsze urządzenie obowiązuje 24-miesięczna gwarancja. W ramach gwarancji gwarant zapewnia kupującemu nieodpłatne usunięcie usterek w funkcjonowaniu urządzenia wynikających z jego wadliwości konstrukcyjnych i materiałowych. Niektóre części konstrukcyjne ulegające normalnemu zużyciu oraz szkody wywołane naturalnym zużyciem, przeciążeniem lub nieprawidłową obsługą, a także uszkodzenia mechaniczne, są wykluczone z zakresu gwarancji. Warunkiem skorzystania ze świadczeń gwarancyjnych jest przestrzeganie podanych w instrukcji obsługi wskazówek dotyczących oczyszczania, konserwacji i napraw urządzenia. Próby samodzielnej naprawy urządzenia względnie jego rozebranie albo otwarcie obudowy silnika przez osoby nieupoważnione, powodują wygaśnięcie gwarancji.

Warunkiem skorzystania ze świadczenia gwarancyjnego jest przekazanie nierozmontowanego urządzenia wraz z dowodem zakupu naszemu centrum serwisowemu lub sprzedawcy. Wykonanie obowiązków wynikających z gwarancji nastąpi w terminie 30 dni, licząc od dnia dostarczenia urządzenia przez Użytkownika.
W przypadku reklamacji gwarancyjnej lub zlecenia naprawy należy dostarczyć oczyszczone urządzenie wraz z informacją o usterce pod adres naszego punktu serwisowego. W celu ustalenia wskazówek dotyczących nadania przesyłki należy skontaktować się z gwarantem.

Utylizację Twojego urządzenia przeprowadzimy bezpłatnie.
Naprawy nie objęte gwarancją można zlecać odpłatnie naszemu centrum serwisowemu.

10. Usuwanie odpadów i recycling

Każde gospodarstwo jest użytkownikiem sprzętu elektrycznego i elektronicznego, a co za tym idzie potencjalnym wytwórcą niebezpiecznego dla ludzi i środowiska odpadu, z tytułu obecności w sprzęcie niebezpiecznych substancji, mieszanin oraz części składowych. Z drugiej strony zużyty sprzęt to cenny materiał, z którego możemy odzyskać surowce takie jak miedź, cyna, szkło, żelazo i inne.
Obowiązkiem użytkownika jest przekazanie zużytego sprzętu do wyznaczonego punktu zbiórki w celu właściwego jego przetworzenia. Informacje o dostępnym systemie zbierania zużytego sprzętu elektrycznego i elektronicznego można znaleźć w punkcie informacyjnym sklepu oraz w urzędzie miasta/ gminy. Użytkownik urządzenia zgodnie z przepisami o ochronie środowiska zobowiązany jest do prowadzenia prawidłowej gospodarki odpadami uzgodnionej zgodnie z przepisami krajowymi. Przekaż niepotrzebne urządzenie, jego akcesoria i opakowanie do zgodnej z przepisami o ochronie środowiska naturalnego utylizacji.
Użyte w produkcji elementy z tworzyw sztucznych, metalu itp można od siebie oddzielić i poddać wybiórczej utylizacji. Zwróć się o poradę do naszego centrum serwisowego.
Akumulatorów nie wolno wyrzucać razem z odpadami domowymi. Oddaj akumulator do odpowiedniego punktu utylizacji odpadów. Nie wyrzucaj go do śmieci domowych, nie wrzucaj do ognia (niebezpieczeństwo wybuchu) ani wody. Usuwaj tylko rozładowane akumulatory. Nie otwieraj akumulatora. Nie zwieraj biegunów. Uszkodzone akumulatory mogą być szkodliwe dla środowiska i Twojego zdrowia, jeżeli wydostaną się z nich

trujące pary lub ciecze. Oddaj akumulator do punktu zbiórki zużytych baterii, gdzie zostanie zapewniona jego przepisowa utylizacja. Zwróć się po poradę do lokalnego zakładu oczyszczania albo do naszego centrum serwisowego.
Odpowiednie postępowanie ze zużytym sprzętem zapobiega negatywnym konsekwencjom dla środowiska naturalnego i ludzkiego zdrowia!
Utylizację przesłanych nam uszkodzonych urządzeń przeprowadzamy bezpłatnie.

11. Ryzyko resztkowe

Mimo tego, iż producent ponosi odpowiedzialność za konstrukcję urządzenia, pewne elementy ryzyka są podczas pracy nie do uniknięcia:
- odrzucenie przedmiotu,
- uszkodzenie słuchu w przypadku długotrwałej pracy bez ochraniaczy,
- uszkodzenie wzroku i twarzy przez odpryskujące elementy,
- pochwycenie i wplątanie odzieży w ruchome części.

Ocena ryzyka resztkowego
W przypadku przestrzegania wskazówek znajdujących się w niniejszej instrukcji zagrożenie resztkowe podczas użytkowania urządzenia jest ograniczone. Niestosowanie się do zasad tu opisanych zwiększa ryzyko resztkowe.

13. Załącznik 1 - Rysunek złożeniowy

PRODUCENT: KRYSIAK SP. Z O.O., UL. ROLNA 6, 62-081 BARANOWO, POLSKA

Krysiak Sp. z o.o.
Tel.: 61 650 75 30
www.krysiak.pl
e-mail: info@krysiak.pl

Serwis centralny:
Tel.: 61 650 75 39
serwis@krysiak.pl

Dział części zamiennych:
Tel.: 61 650 75 34
czesci@krysiak.pl