INSTRUKCJA ORYGINALNA PL

Faworyt

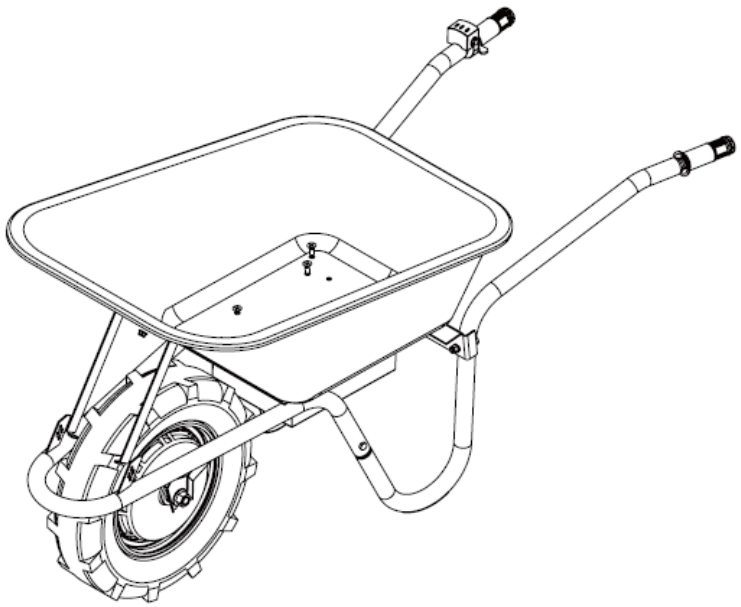

TACZKA

AT150

Numer katalogowy: 39 060 821

Wyprodukowano w ChRL., Instrukcja obsługi: Wydanie 1, październik 2025 rok

Przed rozpoczęciem eksploatacji urządzenia przeczytaj uważnie i ze zrozumieniem instrukcję obsługi.

Producent: Krysiak Sp. z o.o., ul. Rolna 6, 62-081 Baranowo, tel.: 61 650 75 30, e-mail: info@krysiak.pl

INSTRUKCJA ORYGINALNA PL

CE DEKLARACJA ZGODNOŚCI WE

Zgodnie z Rozporządzeniem Ministra Gospodarki z dnia 21 października 2008r. w sprawie zasadniczych wymagań dla maszyn (Dz. U. Nr 199, poz. 1228) i Dyrektywą 2006/42/WE Parlamentu Europejskiego i Rady

Producent: Krysiak Sp. z o.o., ul. Rolna 6, 62-081 Baranowo

Osoba odpowiedzialna za przygotowanie dokumentacji technicznej maszyny na terenie UE:

Andrzej Krysiak, Rolna 6, 62-081, Baranowo

deklaruje z pełną odpowiedzialnością, że:

Maszyna:	Taczka Faworyt AT150
Model:	T15-22151
Numer seryjny:	2026010250001-2026010259999
Funkcja:	Transport materiałów (w ramach maksymalnej, dopuszczalnej ładowności) na terenach przydomowych

do której odnosi się niniejsza deklaracja, spełnia wymagania:

2006/42/EC – Dyrektywa Parlamentu Europejskiego i Rady z dnia 17 maja 2006r. w sprawie maszyn

2014/30/EU – Dyrektywa kompatybilności elektromagnetycznej

2011/65/EU i 2015/863EU – Dyrektywa ROHS

Do oceny zgodności zastosowano następujące normy zharmonizowane:

EN 55014-1:2021, EN 55014-2:2021

EN 62841-1:2015/A11:2022, EN ISO 12100:2010

IEC 62321-4:2013+AMD1:2017, IEC 62321-5:2013, IEC 62321-6:2015, EN 62321-3-1:2013, EN 62321-7-1:2015, EN 62321-7-2:2017, 62321-8:2017

Niniejsza deklaracja zgodności WE traci swoją ważność, jeżeli maszyna zostanie zmieniona lub przebudowana bez zgody producenta. Niniejsza deklaracja wystawiona zostaje na wyłączną odpowiedzialność producenta. Integralnym elementem maszyny jest instrukcja obsługi.

25/10/2025, Baranowo
Data i miejsce wystawienia

Andrzej Krysiak
Prezes Zarządu

Imię, nazwisko oraz podpis osoby upoważnionej do sporządzenia deklaracji zgodności

Jednostka biorąca udział w procesie oceny zgodności:

MD: TUV SUD Product Service GmbH, Ridlerstrasse 65, 80339, Munich Germany

EMC: SGS-CSTC Standards Technical Services (Qingdao) Co., Ltd. SGS Center, No.143 Zhuzhou Road, Laoshan District, Qingdao, 266101, China

INSTRUKCJA ORYGINALNA PL

⚠ OSTRZEŻENIE Przeczytaj uważnie niniejszą instrukcję przed rozpoczęciem eksploatacji urządzenia. Zawarte są tu ważne informacje dotyczące zasad właściwego montażu, sposobu pracy i konserwacji urządzenia, bezpiecznych dla użytkownika. Przechowuj instrukcję w bezpiecznym miejscu, aby w razie potrzeby móc do niej wrócić lub przekazać ją kolejnym użytkownikom wraz z urządzeniem.

⚠ OSTRZEŻENIE

Zwracaj szczególną uwagę na rozdziały, które zawierają sygnały ostrzegawcze i uwagi.
Wszelkie regulacje lub czynności konserwacyjne nie opisane w niniejszej instrukcji muszą być wykonywane przez dealera lub specjalistyczne centrum serwisowe. Posiadają oni niezbędną wiedzę i sprzęt, aby zapewnić prawidłowe wykonanie pracy bez wpływu na bezpieczeństwo maszyny.
Pomoże to utrzymać najwyższą wydajność zakupionego urządzenia i utrzymać jego wartość podczas eksploatacji.

⚠ OSTRZEŻENIE

Urządzenie to, używane zgodnie z jego przeznaczeniem, odpowiada stanowi techniki oraz aktualnym wymogom bezpieczeństwa w momencie jego wprowadzenia.
Nie nadaje się do użytku komercyjnego ani przemysłowego.
Każdy inny sposób użytkowania jest niewłaściwy. Niewłaściwe użycie lub modyfikacje urządzenia lub użycie komponentów, które nie są przetestowane i zatwierdzone przez producenta, może spowodować nieprzewidziane uszkodzenia!
Każde użycie niezgodne z przeznaczeniem i nieuwzględnione w niniejszej instrukcji jest uważane za użycie bez zezwolenia i zwalnia producenta z odpowiedzialności prawnej.

⚠ UWAGA

Przedstawione w instrukcji rysunki mają charakter poglądowy i mogą różnić się od wyglądu rzeczywistego urządzenia.
Nie ma to wpływu na zalecenia dotyczące obsługi, konserwacji i montażu.

INSTRUKCJA ORYGINALNA PL

Spis treści

Spis treści 4
1. Zawartość opakowania 5
2. Przeznaczenie 5
3. Opis ogólny 6
3.1 Opis działania 6
3.2 Elementy urządzenia (budowa urządzenia) 6
3.3 Dane techniczne 7
4. Podstawowe zalecenia bezpieczeństwa 8
4.1 Symbole dotyczące urządzenia: 8
4.2 Symbole w instrukcji obsługi 9
4.3 Ogólne wskazówki bezpieczeństwa 10
4.4 Dodatkowe wskazówki bezpieczeństwa 12
4.5 Specjalne zasady bezpieczeństwa dotyczące urządzeń zasilanych akumulatorami 14
5. Montaż 15
5.1 Montaż ramy 15
5.2 Montaż kół 16
5.3 Montaż pojemnika na akumulator 16
5.4 Montaż pojemnika do ramy 17
5.5 Podłączenie przewodów 17
5.6 Ładowarka 18
6. Praca z urządzeniem 19
6.1 Uruchomienie urządzenia 19
7. Czyszczenie, konserwacja, przechowywanie i zamawianie części zamiennych 20
7.1 Czyszczenie 20
7.2 Konserwacja 20
7.1 Przechowywanie 21
7.2 Przygotowanie do transportu 21
7.3 Zamawianie części 21
8. Plan wyszukiwania usterek 22
9. Gwarancja 22
10. Usuwanie odpadów i recykling 23
11. Ryzyko resztkowe 23
12. Rysunek złożeniowy nr 1 25

INSTRUKCJA ORYGINALNA PL

1. Zawartość opakowania

Ostrożnie otwórz opakowanie i wyciągnij z niego wszystkie elementy urządzenia. Komplet powinien zawierać następujące elementy:

1. Misa ładunkowa- pojemnik
2. Rama
3. Uchwyt prawy
4. Uchwyt lewy
5. Obudowa systemu akumulatorowego
6. Przedni wspornik
7. Koło silnikowe (napędowe)
8. Ładowarka

- instrukcja obsługi
- karta gwarancyjna

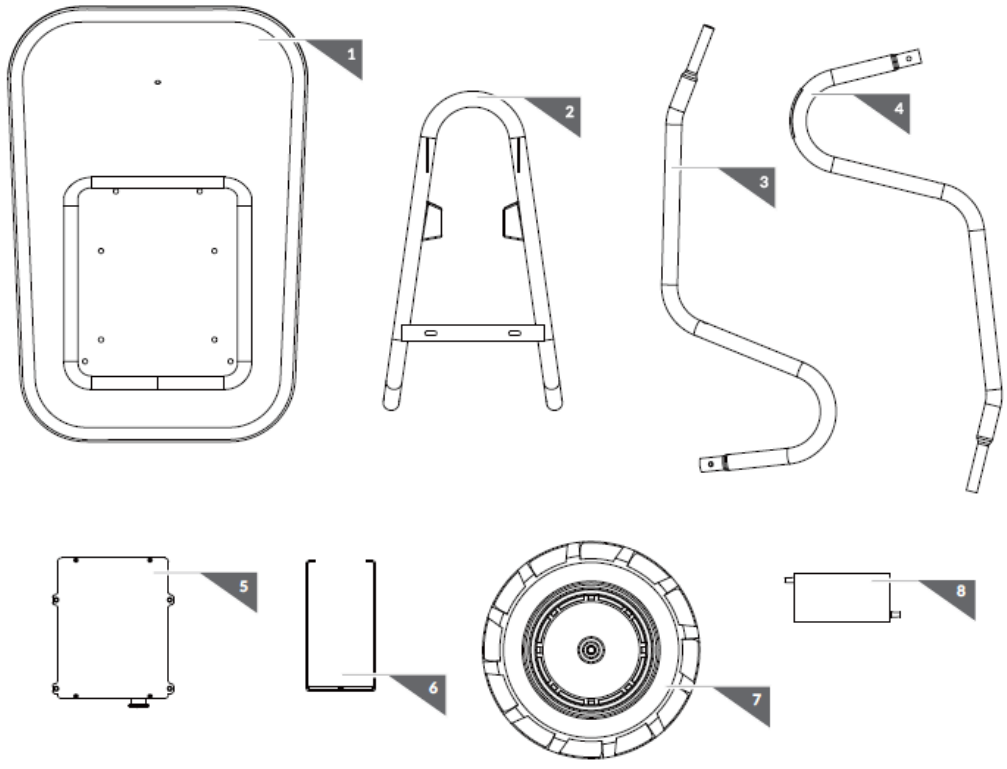

Rys. 1

2. Przeznaczenie

⚠ OSTRZEŻENIE Taczka akumulatorowa jest przeznaczona wyłącznie do przewozu towarów w ramach maksymalnej dopuszczalnej ładowności na terenach przydomowych. Każde inne jej wykorzystanie jest sprzeczne z przeznaczeniem i może stanowić poważne zagrożenie dla użytkownika, a także prowadzić do uszkodzenia urządzenia.

Maszynę można obsługiwać w następujących warunkach:
wilgotność maks. 70%
temperatura od +5°C do +40°C
Taczka nie jest przeznaczona do użytkowania przez dzieci oraz osoby dorosłe znajdujące się pod wpływem alkoholu, środków odurzających lub leków ograniczających możliwość prowadzenia pojazdów mechanicznych i obsługiwania maszyn. Urządzenie może obsługiwać wyłącznie osoba dorosła, która zapoznała się z niniejszą instrukcją i jest świadoma ryzyka zranień i uszkodzeń, jakie mogą wystąpić w wyniku nieprzestrzegania zasad w niej zawartych.

Producent nie ponosi odpowiedzialności za szkody zaistniałe w wyniku użycia urządzenia niezgodnego z przeznaczeniem oraz jego nieprawidłowej obsługi. Za wszelkie wypadki lub szkody poniesione przez innych ludzi na zdrowiu lub mieniu odpowiada wyłącznie właściciel taczki i/lub osoba ją obsługująca.

Taczka nie jest przystosowana do użytku komercyjnego. Umowa gwarancyjna nie obowiązuje w przypadku, gdy urządzenie było stosowane w zakładach rzemieślniczych, przemysłowych lub do innej działalności zarobkowej.

⚠ OSTRZEŻENIE Urządzenie nie jest przystosowane do użytku komercyjnego. Umowa gwarancyjna nie obowiązuje w przypadku, gdy urządzenie było stosowane w zakładach rzemieślniczych, przemysłowych lub do innej działalności zarobkowej.

3. Opis ogólny

3.1 Opis działania

Taczka akumulatorowa działa dzięki silnikowi elektrycznemu umieszczonemu w kole, który jest zasilany z akumulatora 24 V prądu stałego, co ułatwia transport ciężkich ładunków do 150 kg. Napęd jest sterowany za pomocą manetki przy kierownicy. Taczka jest wyposażona włącznik bezpieczeństwa oraz w misę ładunkową do transportu towarów.

3.2 Elementy urządzenia (budowa urządzenia)

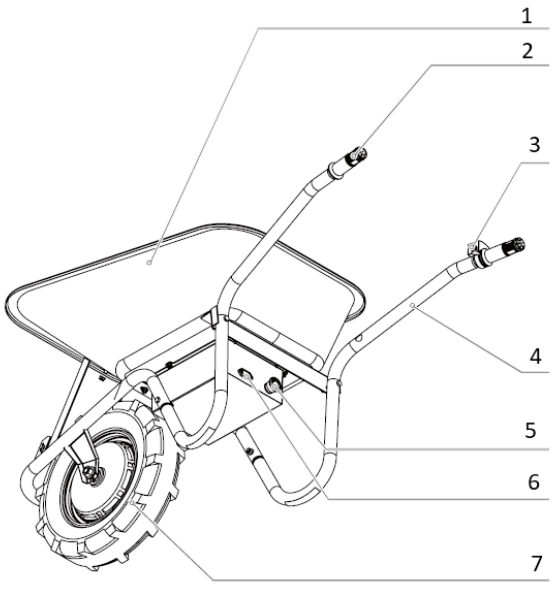

Rys. 2

1. Misa ładunkowa - pojemnik
2. Uchwyt
3. Element sterujący silnika
4. Rama
5. Przycisk bezpieczeństwa
6. Gniazdo do przewodu od ładowania akumulatora
7. Koło silnikowe

 Przed złożeniem urządzenia zapoznaj się z Rys.2 przedstawiającym elementy urządzenia

3.3 Dane techniczne

Model:	AT150/39 060 821
Wymiary misy pojemnika (dł. x szer. x wys.)	880 x 580 x 240 mm
Wymiary całej taczki (dł. x szer. x wys.)	1499 x 608 x 718
Pojemność misy pojemnika	70 L
Napięcie	24V DC prąd stały
Akumulator/typ	12 Ah ,24V DC /kwasowo- ołowiowy
Czas pracy akumulatora/czas ładowania/ prąd ładowania	8h/4,5h/ 1,2A
Ładowarka	240V~/24V DC
Moc silnika/typ silnika	500 W/ bezszczotkowy prądu stałego DC
Prędkość obrotowa silnika	90 obr./min
Prędkość max. do przodu	do 7 km/h
Prędkość max. do tyłu	do 3 km/h
Max kąt podjazdu	Do 12°
Znamionowy moment obrotowy wyjściowy silnika	50,9Nm
Średnica koła	4.00 x 10”
Maksymalna ładowność	150 kg
Stopień ochrony przed wodą	IPX4
Waga netto	33 kg

W przypadku potrzeby dokupienia zapasowych ładowarek lub akumulatora używaj wyłącznie oryginalnych części zamiennych i części wyposażenia, które zostały dostarczone i/lub są zalecone przez producenta. Użycie innych części zamiennych prowadzi do utraty roszczeń z tytułu gwarancji.

⚠ OSTRZEŻENIE Ze względów bezpieczeństwa nie zostawiaj ładującego się akumulatora na noc (tym bardziej bez nadzoru).
Od razu po zakończeniu ładowania akumulatora, odłącz wtyczkę ładowarki od źródła zasilania.

*Producent zastrzega sobie prawo do zmian poprawiających funkcjonalność i bezpieczeństwo urządzenia, które niekoniecznie są odzwierciedlone na rysunkach i w opisach niniejszej instrukcji.

4. Podstawowe zalecenia bezpieczeństwa

Zawarte są tu podstawowe zasady bezpieczeństwa, konieczne do zachowania podczas pracy urządzenia.
Urządzenie jest zaopatrzone w naklejki ostrzegawcze i informacje w postaci piktogramów – umownych znaków ostrzegawczych, które mają przypominać o bezpieczeństwie użytkowania i obsługi. Naklejki te należy utrzymywać w czystości i nie wolno ich odklejać. W przypadku uszkodzenia, zabrudzenia czy utraty czytelności należy dokupić je u importera i ponownie umieścić na maszynie.
Znaki bezpieczeństwa oraz napis ostrzegawczy są umieszczone na obudowie.

4.1 Symbole dotyczące urządzenia:

Dbaj o to, aby były czytelne: (nie wszystkie są na urządzeniu)

	**UWAGA!** **Przeczytaj uważnie instrukcję obsługi przed uruchomieniem urządzenia.**
	**OSTRZEŻENIE!** **Ryzyko zranienia - niebezpieczeństwo wyrzutu kamieni i innych przedmiotów spod urządzenia.** **Osoby postronne, dzieci i zwierzęta domowe powinny znajdować się w bezpiecznej odległości.**
	**Nie pal w pobliżu. Ni używaj ognia ani iskier.**
	**NIEBEZPIECZEŃSTWO!** **Trzymaj ręce i nogi z dala od toru jazdy!**
	**Nie narażaj urządzenia na działanie wilgoci.** **Nie pracuj w deszczu.**
	**Chroń przed deszczem i rozbryzgami wody, nie myj myjką ciśniniową (klasa ochrony przed wodą: IPX4)**

  	**OSTRZEŻENIE!** **Zakładaj odpowiednie środki ochrony osobistej.** **Zakładaj odpowiednią odzież ochronną.** **Zakładaj ochronę na głowę np. kask.** **Zakładaj ochronniki słuchu i okulary ochronne.** **Pracuj w obuwiu roboczym z przeciwpoślizgową podeszwą oraz w rękawicach ochronnych.**
	**NIEBEZPIECZEŃSTWO!** **Materiały korozyjne (kwas z akumulatora).** **Ten symbol ostrzega przed zagrożeniem związanym z substancjami żrącymi zawartymi w akumulatorze kwasowo-ołowiowym. Kontakt kwasu z skórą, oczami lub odzieżą może powodować poważne oparzenia chemiczne.**
	Oznakowanie CE jest potwierdzeniem spełnienia wymagań wszystkich, mających zastosowanie dyrektyw. Poprzez umieszczenie tego oznakowania na wyrobie producent wskazuje, że produkt spełnia wymagania określone w prawodawstwie unijnym.
	Symbol przekreślonego kosza na śmieci umieszczany na sprzęcie, opakowaniu lub dokumentach do niego dołączonych oznacza, że produktu nie wolno wyrzucać łącznie z innymi odpadami. **Przekaż niepotrzebne urządzenie, jego akcesoria i opakowanie do zgodnej z przepisami o ochronie środowiska naturalnego utylizacji.** **Nie wyrzucaj urządzeń razem ze śmieciami domowymi.** **Należy oddać zużyte urządzenie elektryczne w punkcie recyklingu.**

4.2 Symbole w instrukcji obsługi



Symbol ostrzegawczy wskazuje informacje dotyczące zagrożeń, które mogą prowadzić do uszkodzeń ciała lub mienia. Słowo ostrzegawcze (NIEBEZPIECZEŃSTWO, OSTRZEŻENIE, UWAGA) stosowane jest razem z symbolem ostrzegawczym w celu wskazania prawdopodobnej i potencjalnej możliwości uszkodzenia ciała lub mienia. Dodatkowo symbol zagrożenia może być stosowany do wskazania rodzaju zagrożenia.

⚠ NIEBEZPIECZEŃSTWO

Ten piktogram oznacza zagrożenie poważnym lub wręcz śmiertelnym wypadkiem.

- Oznaczone nim środki mogą zapobiec poważnemu lub śmiertelnemu wypadkowi.

⚠ OSTRZEŻENIE

Ten piktogram oznacza **możliwe** zagrożenie poważnym lub wręcz śmiertelnym wypadkiem.

- Oznaczone nim środki mogą zapobiec poważnemu lub śmiertelnemu wypadkowi.

⚠ UWAGA

Ten piktogram sygnalizuje zagrożenie, które w razie jego nieuniknięcia, może spowodować uszkodzenia produktu.

4.3 Ogólne wskazówki bezpieczeństwa

⚠ NIEBEZPIECZEŃSTWO **Zaznajom się z wszystkimi ostrzeżeniami, wskazówkami, ilustracjami i przepisami dostarczonymi z tym urządzeniem.** *Nieprzestrzeganie poniższych wskazówek może spowodować porażenie prądem, pożar i/lub ciężkie obrażenia ciała.*

Maszynę mogą obsługiwać wyłącznie osoby przeszkolone (znające i rozumiejące niniejszą instrukcję), które nie mają ograniczeń w zakresie zdolności motorycznych.

⚠ OSTRZEŻENIE Urządzenie akumulatorowe w czasie pracy wytwarza pole elektromagnetyczne. Pole to może w określonych warunkach wpływać na stymulatory serca. Aby zmniejszyć niebezpieczeństwo poważnych lub śmiertelnych obrażeń, zalecamy osobom je posiadającym konsultację z lekarzem przed rozpoczęciem obsługiwania urządzenia.

Przeczytaj uważnie niniejszą instrukcję. Przechowuj ją, aby móc do niej zaglądać w dowolnej chwili.
Przechowuj wszystkie przepisy i wskazówki bezpieczeństwa dla dalszego zastosowania.

Jeśli przekazujesz maszynę osobie trzeciej, niniejsza instrukcja musi być dołączona do maszyny.

Niezależnie od wszelkich przepisów bezpieczeństwa, zdrowy rozsądek i odpowiednie kwalifikacje techniczne/wyszkolenie są i pozostaną najważniejszymi czynnikami bezpieczeństwa dla bezbłędnej obsługi maszyny. Bezpieczna praca zależy przede wszystkim od Ciebie!

Użyte w poniższym tekście pojęcie „urządzenie elektryczne“, odnosi się do urządzenia zasilanego energią elektryczną z sieci (z przewodem zasilającym) i do urządzenia zasilanego akumulatorem (bez przewodu zasilającego).

1. Bezpieczeństwo miejsca pracy

a) Stanowisko pracy utrzymuj w czystości i dobrze oświetlone. *Nieporządek w miejscu pracy lub nieoświetlona przestrzeń robocza mogą być przyczyną wypadków*.

b) **Nie pracuj w otoczeniu zagrożonym wybuchem, w którym znajdują się np. łatwopalne ciecze, gazy lub pyły.** *Podczas pracy urządzeniem elektrycznym wytwarzają się iskry, które mogą spowodować zapłon (z pyłu albo oparów).*

c) **Podczas użytkowania urządzenia zwrócić uwagę na to, aby dzieci i inne osoby postronne znajdowały się w bezpiecznej odległości.** *Odwrócenie uwagi może spowodować utratę kontroli nad urządzeniem elektrycznym.*

d) **Unikaj kontaktu z uziemionymi powierzchniami jak rury, grzejniki, piece i lodówki.** *Ryzyko porażenia prądem jest większe, gdy ciało użytkownika jest uziemione.*

e) **Zabezpiecz urządzenie elektryczne przed deszczem i wilgocią.** *Przedostanie się wody do urządzenia elektrycznego podwyższa ryzyko porażenia prądem.*

2. Bezpieczeństwo osób

a) **Podczas pracy zachowaj ostrożność, każdą czynność wykonuj uważnie i z rozwagą. Nie używaj urządzenia elektrycznego, gdy jesteś zmęczony lub pod wpływem narkotyków, alkoholu lub lekarstw.** *Moment nieuwagi przy użyciu urządzenia elektrycznego może stać się przyczyną poważnych urazów ciała.*

b) **Noś osobiste wyposażenie ochronne. Zawsze noś okulary ochronne.** *Noszenie osobistego wyposażenia ochronnego tj. maski przeciwpyłowej, obuwia z podeszwami przeciwpoślizgowymi, kasku ochronnego lub środków ochrony słuchu (w zależności od rodzaju i zastosowania urządzenia elektrycznego) – zmniejsza ryzyko obrażeń ciała.*

c) **Unikaj niezamierzonego uruchomienia urządzenia elektrycznego. Przed włożeniem akumulatorów, a także przed podniesieniem lub przeniesieniem urządzenia elektrycznego, upewnij się, że urządzenia elektryczne jest wyłączone (wyłącznik w pozycji „OFF/ O").** *Trzymanie palca na wyłączniku podczas przenoszenia urządzenia elektrycznego lub podłączenie do prądu włączonego urządzenia elektrycznego (wyłącznik w pozycji „ON/I"), może stać się przyczyną wypadków.*

d) **Przed włączeniem urządzenia elektrycznego, usuń narzędzia nastawcze lub klucze.** *Narzędzie lub klucz, znajdujący się w ruchomych częściach urządzenia elektrycznego mogą doprowadzić do obrażeń ciała.*

e) **Unikaj nienaturalnych pozycji przy pracy. Dbaj o stabilną pozycję i zachowuj równowagę przez cały czas pracy.** *To umożliwia lepszą kontrolę urządzenia elektrycznego w nieprzewidzianych sytuacjach.*

f) **Noś odpowiednie ubranie. Nie noś luźnego ubrania ani biżuterii. Włosy, ubranie i rękawice trzymaj z daleka od ruchomych części.** *Luźne ubranie, biżuteria lub długie włosy mogą zostać wciągnięte przez ruchome części.*

g) **Nie pozwól, aby znajomość uzyskana dzięki częstemu korzystaniu z urządzenia elektrycznego pozwoliła Ci na ignorowanie zasad bezpieczeństwa urządzenia elektrycznego.** *Bezwzględne działanie może spowodować poważne obrażenia w ciągu jednej sekundy.*

3. Prawidłowa obsługa i eksploatacja urządzeń elektrycznych

a) **Nie przeciążaj urządzenia elektrycznego. Do pracy używaj urządzenia elektrycznego, które jest do tego przewidziane.** *Odpowiednio dobranym urządzeniem elektrycznym pracuje się w danym zakresie mocy lepiej i bezpieczniej.*

b) **Nie używaj urządzenia elektrycznego, którego włącznik/wyłącznik jest uszkodzony.** *Urządzenie elektryczne, którego nie można włączyć lub wyłączyć jest niebezpieczne i musi zostać naprawione.*

c) **Przed regulacją urządzenia elektrycznego, wymianą osprzętu lub po zaprzestaniu pracy urządzeniem elektrycznym, odłącz akumulator.** *Ten środek ostrożności zapobiega niezamierzonemu włączeniu urządzenia elektrycznego.*

d) **Przechowuj urządzenie elektryczne w miejscu niedostępnym dla dzieci. Nie udostępniaj urządzenia elektrycznego osobom, które go nie znają lub nie zaznajomiły się z niniejszymi przepisami.** *Urządzenia elektryczne używane przez niedoświadczone osoby są niebezpieczne.*

e) **Starannie konserwuj urządzenie elektryczne i jego akcesoria. Sprawdzaj czy ruchome części urządzenia elektrycznego prawidłowo funkcjonują i nie są zablokowane, czy części nie są połamane, poluzowane lub inaczej uszkodzone i czy prawidłowe działanie urządzenia elektrycznego nie jest zakłócone. Przed użyciem urządzenia zleć naprawę uszkodzonych części.** Przyczyną wielu wypadków są źle konserwowane urządzenia elektryczne.

f) **Elementy tnące urządzenia elektrycznego muszą być zawsze ostre i czyste.** *Starannie pielęgnowane elementy tnące z ostrymi ostrzami rzadziej się blokują i są łatwiejsze w prowadzeniu.*

g) **Używaj urządzenia elektrycznego, akcesoriów, oprzyrządowania itd. tylko zgodnie z tymi wskazówkami. Zwracaj przy tym uwagę na warunki pracy i uwzględniaj rodzaj wykonywanej pracy**. *Używanie urządzeń elektrycznych do celów niezgodnych z ich przeznaczeniem może prowadzić do niebezpiecznych sytuacji.*

h) **Dbaj o to, by uchwyty i inne obszary służące do chwytania były suche, czyste i nie były zanieczyszczone olejem ani smarem**. *Tłuste, zabrudzone olejem uchwyty są śliskie i prowadzą do utraty kontroli nad urządzeniem.*

4. Serwis

Naprawę urządzenia elektrycznego zlecaj jedynie wykwalifikowanemu fachowcowi i przy użyciu oryginalnych części zamiennych. *To gwarantuje, że bezpieczeństwo urządzenia zostanie zachowane.*

4.4 Dodatkowe wskazówki bezpieczeństwa

1. Wskazówki bezpieczeństwa dotyczące pracy taczką

- Urządzenie nie jest przeznaczone do używania przez osoby (włącznie z dziećmi) o ograniczonych zdolnościach umysłowych, fizycznych lub osoby nie posiadające odpowiedniej wiedzy i/lub doświadczenia, chyba że będą pracować pod nadzorem odpowiedzialnej za ich bezpieczeństwo osoby lub otrzymają od niej wskazówki, jak powinno być używane urządzenie.
- Nie używaj urządzenia do innych czynności niż zostało zaprojektowane.
- Noś rękawice robocze przy pracy urządzeniem.
- Wiedz, jak zatrzymać urządzenie i upewnij się, że wiesz, jak wygląda zatrzymanie awaryjne.
- Zatrzymaj urządzenie, jeśli ktoś pojawi się w obrębie obszaru pracy.
- Pamiętaj, że to użytkownik i/lub właściciel ponoszą odpowiedzialność za wypadki i urazy innych osób

oraz ich mienia.

- Przed każdym użyciem przeprowadź kontrolę wzrokową urządzenia. Nie uruchamiaj urządzenia, jeśli jest uszkodzone lub brak w nim elementów ochronnych, albo gdy wkręty są zużyte, uszkodzone lub niedokręcone.
- Przestrzegaj przepisów dotyczących ochrony przed hałasem i przepisów lokalnych. Możliwość eksploatacji urządzenia w określone dni (np. w niedziele i święta), w określonych porach dnia (w porze obiadowej, w czasie ciszy nocnej) oraz w określonych obszarach (np. kurortach lub klinikach) jest ograniczona.
- Nie używaj urządzenia w deszczu, przy złej pogodzie, w wilgotnym otoczeniu.
- Pracuj wyłącznie w świetle dziennym lub przy bardzo dobrym sztucznym oświetleniu.
- Nigdy nie zostawiaj urządzenia w miejscu pracy bez nadzoru.
- Włączaj i wyłączaj silnik zgodnie z zasadami podanymi w niniejszej instrukcji i nie opuszczaj bezpośredniego obszaru roboczego podczas wykonywania prac.
- Urządzenie jest przeznaczone do pracy oburęcznej. Kciuk i palce muszą mocno obejmować uchwyty. Nigdy nie pracuj jedną ręką.
- Przenoś urządzenie wyłącznie chodząc, nie biegaj z urządzeniem.
- Nie pracuj w pobliżu palnych cieczy i gazów - niebezpieczeństwo pożaru lub wybuchu.
- Nie pracuj w pobliżu wysypisk, kanałów czy wałów - możesz stracić równowagę i spaść.
- Zachowaj szczególną ostrożność podczas pracy w pobliżu basenów lub oczek wodnych.
- Uważaj na dziury, koleiny, ukryte przedmioty lub wyboje - wysoka trawa może je łatwo ukryć.
- Pracuj, zachowując stabilną pozycję, w szczególności na pochyłościach terenu. Poślizgnięcie się lub upadek może spowodować poważne obrażenia ciała.
- Nie uruchamiaj urządzenia, gdy jest ono obrócone lub gdy nie znajduje się w pozycji roboczej.
- Silnik nagrzewa się podczas pracy i może spowodować poparzenia - nie dotykaj go.
- Usuwaj nieczystości tylko przy wyłączonym urządzeniu.
- Przed uruchomieniem, po awarii lub porażeniu prądem, należy sprawdzić urządzenie i upewnić się, że jest w dobrym stanie.
- Narażenie na wibracje poprzez długotrwałe stosowanie narzędzi ręcznych może powodować uszkodzenie naczyń krwionośnych lub nerwów w palcach, dłoniach i stawach u osób szczególnie narażonych na wady układu krążenia lub opuchlizny. Dłuższa praca urządzenia może powodować zakłócenia w ukrwieniu rąk spowodowane wibracjami. Jeśli pojawią się symptomy takie jak odrętwienie, ból, osłabienie, przebarwienia lub zmiany skóry, brak czucia w palcach, dłoniach lub stawach należy przerwać pracę i skonsultować się z lekarzem. Użytkownicy, którzy regularnie używają narzędzi ręcznych z napędem mechanicznym muszą kontrolować stan zdrowia oraz stan stosowanych przez nich narzędzi. Czas pracy można wydłużyć używając odpowiednich rękawic lub robiąc regularne przerwy, aby uniknąć ryzyka „białych palców”.
- Jeśli urządzenie zacznie wibrować w odmienny, nieprawidłowy sposób, zatrzymaj silnik i szybko poszukaj przyczyny. Wibracje są ostrzeżeniem przed problemem.
- Zawsze wyłącz urządzenie ze źródła zasilania i akumulator:
  - gdy oddalasz się od urządzenia elektrycznego;
  - jeżeli urządzenie jest nieużywane;
  - przed czyszczeniem;
  - przed sprawdzaniem i przechowywaniem;

- jeżeli w trakcie pracy urządzenie natrafia na ciało obce lub pojawiają się anormalne wibracje. W takim przypadku sprawdź urządzenie pod kątem uszkodzeń lub ewentualnie napraw - oddaj do autoryzowanego serwisu.
- Jeśli powstanie sytuacja nieopisana w tym podręczniku zwróć się o pomoc na infolinię serwisową producenta.

2. Bezpieczna konserwacja, przechowywanie i transport

- Nie podejmuj samodzielnych prób naprawiania urządzenia, o ile nie posiadasz właściwego przygotowania zawodowego w tym zakresie. Wszystkie prace, które nie są podane w tej instrukcji, powinien przeprowadzić autoryzowany serwis upoważniony przez dealera.
- Nie transportuj urządzenia w czasie, gdy silnik pracuje. Staranne obchodzenie się z urządzeniem zmniejsza niebezpieczeństwo zranienia.
- Dbaj o urządzenie. Utrzymuj je tak, aby zawsze było czyste, co umożliwia łatwiejsze i bezpieczniejsze wykonywanie pracy. Uważaj, by otwory wentylacyjne na obudowie silnika nie były zatkane. Przestrzegaj instrukcji konserwacyjnych.
- Regularnie sprawdzaj stan urządzenia. Ze względów bezpieczeństwa zużyte i uszkodzone części bezzwłocznie wymieniaj.
- Używaj tylko kompatybilnych komponentów. Każde inne użycie może skutkować porażeniem elektrycznym lub pożarem.
- Używaj wyłącznie oryginalnych części zamiennych i części wyposażenia, które zostały dostarczone i/lub są zalecone przez producenta. Użycie innych części zamiennych prowadzi do utraty roszczeń z tytułu gwarancji.

4.5 Specjalne zasady bezpieczeństwa dotyczące urządzeń zasilanych akumulatorami

1. **Upewnij się, że urządzenie jest wyłączone podczas instalowania akumulatora.** Instalowanie akumulatora we włączonym urządzeniu elektrycznym może spowodować wypadek.
2. **Ładuj akumulatory tylko wewnątrz pomieszczeń, ponieważ ładowarka jest przeznaczona tylko do takiego ładowania.**
3. **Aby zmniejszyć ryzyko porażenia prądem elektrycznym, zawsze odłącz akumulator zanim zaczniesz czyszczenie itp. urządzenia.**
4. **Nie wystawiaj narzędzia elektrycznego przez dłuższy czas na silne promieniowanie słoneczne i nie kładź go na kaloryferze.** Gorąco może spowodować uszkodzenie akumulatora i wybuch.
5. **Przed rozpoczęciem ładowania zaczekaj, aż nagrzany akumulator ostygnie.**
6. **Nie otwieraj akumulatora i chroń go przed mechanicznymi uszkodzeniami.** Niebezpieczeństwo zwarcia i wydzielenia par drażniących drogi oddechowe. Zapewnij sobie dopływ świeżego powietrza, a razie wystąpienia dolegliwości skorzystaj dodatkowo z pomocy lekarskiej.
7. Ładowarka jest przeznaczona wyłącznie do ładowania akumulatora tego urządzenia. Ładowanie innych akumulatorów jest zabronione.
8. Nigdy nie używaj ładowarki w wilgotnym lub mokrym otoczeniu.
9. Rozłączaj przewody wyłącznie poprzez pociągnięcie za wtyczkę. Ciągnięcie za przewód może uszkodzić kabel i wtyczkę, a bezpieczeństwo elektryczne nie będzie już zagwarantowane.
10. Nigdy nie używaj ładowarki, jeśli przewód, wtyczka lub samo urządzenie są uszkodzone przez czynniki zewnętrzne. Wówczas udaj się z ładowarką do autoryzowanego serwisu.
11. Nie używaj urządzenia w pobliżu źródeł ciepła.

12. Nie używaj przedłużacza do zasilania stacji ładującej.
13. Nie umieszczaj metalowych przedmiotów w pobliżu styków ładowania ładowarki.
14. Nie otwieraj ładowarki. Udaj się do autoryzowanego serwisu w razie uszkodzenia.
15. Do ładowania akumulatora używaj wyłącznie oryginalnej ładowarki. Używanie innych ładowarek może spowodować usterki lub zagrożenie pożarem.
16. W przypadku dolegliwości związanych z wyciekającymi oparami wyjdź na świeże powietrze i zasięgnij porady lekarza. Opary mogą podrażniać drogi oddechowe.
17. NIEBEZPIECZEŃSTWO POŻARU! Nigdy nie ładuj akumulatorów w pobliżu kwasów i materiałów łatwopalnych.
18. Ładuj akumulator tylko w temperaturze otoczenia od 0°C do +40°C. Po dużym obciążeniu pozostaw do ostygnięcia.
19. NIEBEZPIECZEŃSTWO WYBUCHU! Chroń akumulator przed ciepłem i ogniem.
20. Używaj akumulatora tylko w temperaturze otoczenia od 0°C do +45°C.
21. ZWARCIE! W celu utylizacji, transportu lub przechowywania, akumulator musi być zapakowany (w plastikową torbę, pudełko) lub jego styki muszą być zabezpieczone taśmą.
22. Nigdy nie otwieraj akumulatora.

5. Montaż

⚠ OSTRZEŻENIE Przed wykonaniem jakichkolwiek czynności montażowych i regulacyjnych z urządzeniem zasilanym akumulatorowo odłącz akumulator. Podłącz akumulator i włącz urządzenie dopiero gdy urządzenie jest prawidłowo zmontowane, kompletne i nie jest uszkodzone.

5.1 Montaż ramy

1. Połącz poszczególne części za pomocą śrub, podkładek i nakrętek, a następnie włóż przednią podporę w przewidziane do tego otwory.

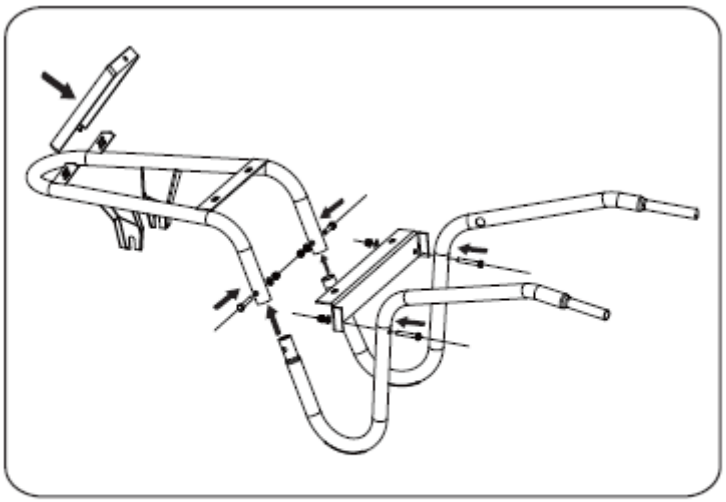

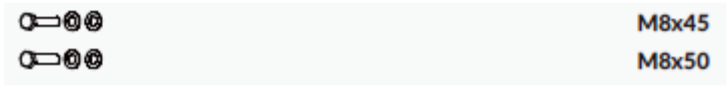

Rys. 3

5.2 Montaż kół

Przymocuj koło do ramy, używając jednej podkładki i nakrętki po każdej stronie.

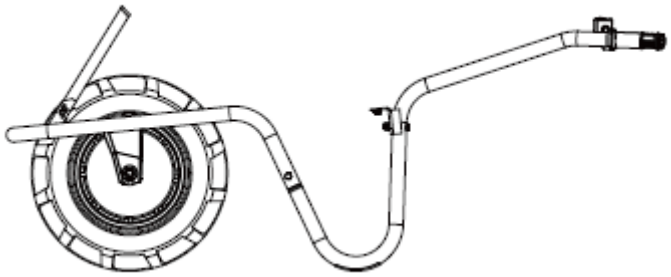

Rys. 4

5.3 Montaż pojemnika na akumulator

Przymocuj obudowę akumulatora do misy, używając 4 śrub, nakrętek i 2 podkładek.

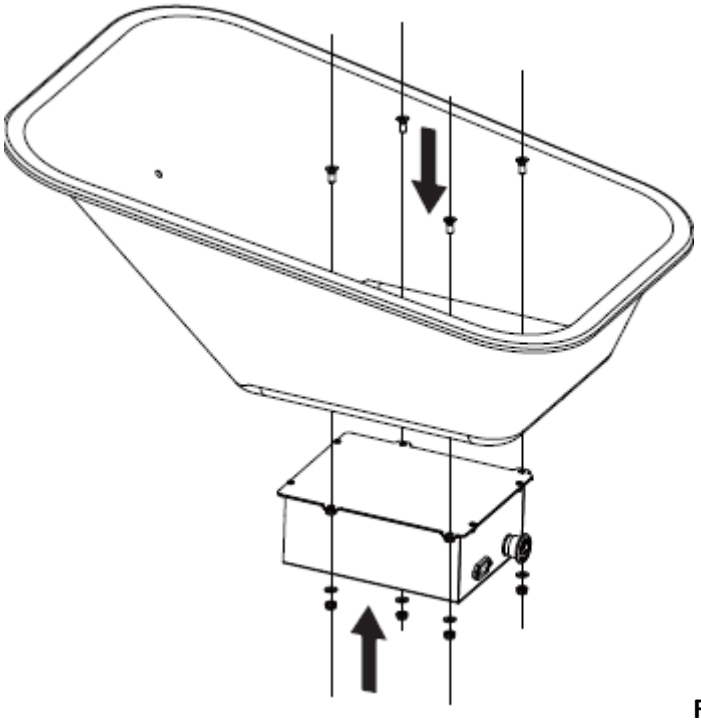

Rys. 5

5.4 Montaż pojemnika do ramy

Przymocuj pojemnik do ramy za pomocą 5 śrub, nakrętek i podkładek

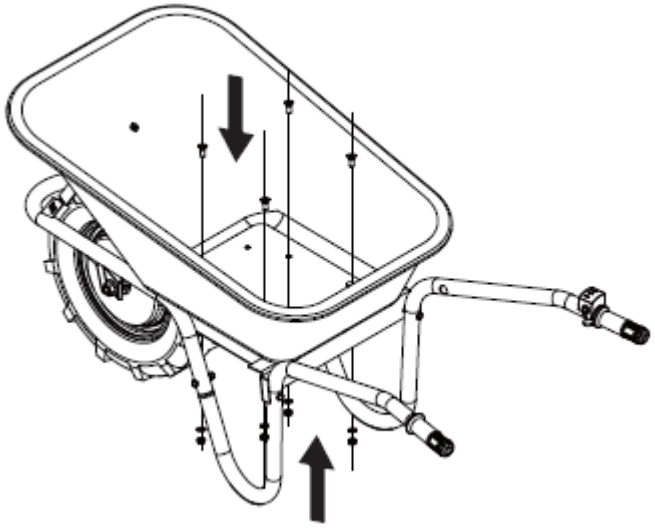

Rys. 6

5.5 Podłączenie przewodów

Podłącz wtyczkę 6-bolcową w pozycji do gniazda 1, wtyczkę 5-bolcową w pozycji do gniazda 2, wtyczkę 3-bolcową w pozycji do gniazda 3. Przewód należy przymocować opaskami kablowymi do ramy.



Rys. 7

5.6 Ładowarka

Ładowarka jest zintegrowana z systemem pojemnika na akumulator.

ŁADOWANIE AKUMULATORA

1. Podłącz ptrzewód ładowarki do źródła zasilania (gniazdo sieciowe) 240 V/50Hz i gniazda ładowarki.
2. Naładuj akumulator.
3. Po pełnym naładowaniu akumulatora (wskaźnik na ładowarce) można wyjąć przewód ładowarki.

WSKAŹNIKI LED NA ELEMENTACH STERUJĄCYCH:

Wszystkie 3 diody LED zapalają się po naciśnięciu czerwonego przycisku zasilania.

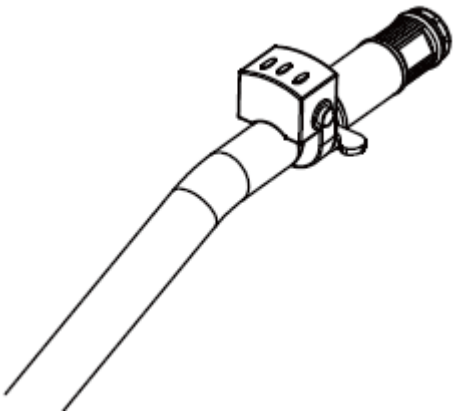

Rys. 8

Gdy urządzenie jest uruchamiane poprzez obrót dźwigni, wskazywana jest pojemność akumulatora (Rys. 8):

-> wszystkie 3 diody LED świecą się, pojemność akumulatora wynosi 100%-51%

-> czerwona i pomarańczowa dioda LED świecą się, pojemność akumulatora wynosi 50%-10%

-> świeci się tylko czerwona dioda LED, należy naładować akumulator

6. Praca z urządzeniem

6.1 Uruchomienie urządzenia

⚠ OSTRZEŻENIE Urządzenie może być używane wyłącznie w idealnym stanie. Przed każdym użyciem należy przeprowadzić kontrolę wizualną urządzenia. W szczególności należy sprawdzić, czy urządzenia zabezpieczające, elementy sterujące, kable elektryczne i połączenia śrubowe nie są uszkodzone i czy są prawidłowo dokręcone. Przed użyciem urządzenia należy wymienić wszelkie uszkodzone części.

⚠ OSTRZEŻENIE Nie pracuj podczas opadów atmosferycznych.

⚠ OSTRZEŻENIE Przed przystąpieniem do jakichkolwiek prac konserwacyjnych i ustawień odłączaj akumulator!

⚠ OSTRZEŻENIE Nigdy nie wyjmuj akumulatora podczas pracy maszyny.

W przypadku dłuższego postoju naciśnij przycisk wyłączania.

Używaj silnika elektrycznego tylko z wystarczająco naładowanym akumulatorem

Prawidłowo zmontowaną maszynę uruchom w następujący sposób:

1. Odblokuj wyłącznik bezpieczeństwa (Rys. 9).

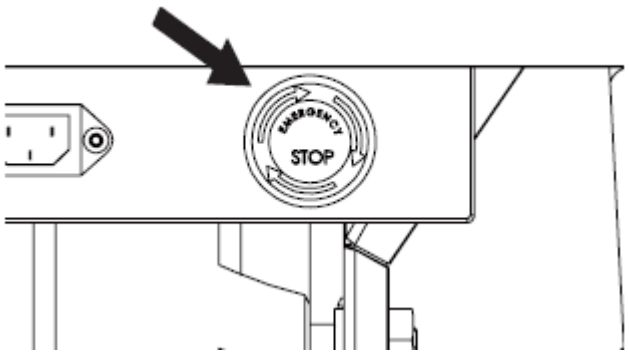

Rys. 9

2. Wciśnij czerwony przycisk (Rys. 10, poz. k) -przycisk ten służy również do zmiany biegu przedniego na tylny.

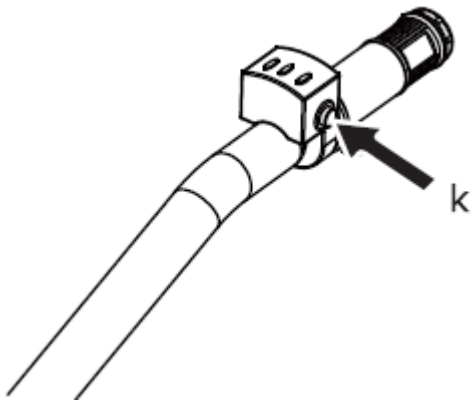

Rys. 10

Obróć dźwignię elementu sterującego, aby wyregulować wspomaganie elektryczne. Im bardziej obrócisz

dźwignię sterującą, tym silniejsze będzie wspomaganie elektryczne.

3. Do wyłączenia maszyny zmniesz wspomaganie elektryczne do zera i wyłącz akumulator taczki wyłącznikiem-przyciskiem bezpieczeństwa.

7. Czyszczenie, konserwacja, przechowywanie i zamawianie części zamiennych

⚠ OSTRZEŻENIE **Odłącz akumulator przed serwisowaniem, przechowywaniem i transportem!**
Poważne obrażenia spowodowane niezamierzonym lub automatycznym uruchomieniem urządzenia.

⚠ UWAGA Zleć prace, które nie są opisane w tej instrukcji, upoważnionej placówce serwisowej (autoryzowanemu przez importera lub producenta serwisowi).

- Przed każdym użyciem sprawdź urządzenie pod kątem widocznych usterek, takich jak nieprzytwierdzone lub uszkodzone części. Regularnie sprawdzaj dokręcenie wszystkich śrub i wkrętów. Zużyte bądź źle dokręcone nakrętki mogą spowodować bardzo niebezpieczne uszkodzenia silnika bądź ramy.
- Sprawdzaj regularnie stan obudowy, urządzeń bezpieczeństwa i pojemnika pod kątem uszkodzeń i stabilności przymocowania. Wymień na nowe, jeśli zachodzi taka potrzeba.
- Poczekaj aż ostygnie silnik zanim odstawisz taczkę w miejsce przechowywania.
- Podczas dłuższego postoju, ale co najmniej po miesiącu, naładuj akumulator.

7.1 Czyszczenie

- Regularnie czyść maszynę po każdym użyciu – przedłuża to jej żywotność i jest warunkiem koniecznym zapewnienia bezpiecznego środowiska pracy.
- Stosowanie niektórych roztworów zawierających składniki, które mogą uszkodzić powierzchnie metalowe, a także stosowanie środków szorujących, może uszkodzić powierzchnię maszyny!
  Czyść powierzchnię maszyny wilgotną szmatką nasączoną łagodnym roztworem.
  Nigdy nie używaj bieżącej wody ani myjki wysokociśnieniowej do czyszczenia maszyny.
- Części zewnętrzne należy czyścić wilgotną gąbką.
  Nigdy nie czyść części elektronicznych wodą!
  Sprawdź urządzenie i usuń osady i/lub pozostałości za pomocą szczotki.

⚠ UWAGA **Nie spryskuj urządzenia wodą. Nie myj wężem z wodą czy myjką ciśnieniową!**

7.2 Konserwacja

Maszyna nie wymaga intensywnej konserwacji. W przypadku awarii i usterek, serwis powinien być przeprowadzany wyłącznie przez przeszkolony personel.

- Sprawdź kable (czy są dobrze dopasowane, i czy nie są uszkodzone)

Zalecenia bezpieczeństwa dotyczące akumulatora kwasowo – ołowiowego :

- Unikaj kontaktu z elektrolitem akumulatora.

- Podczas obsługi, konserwacji lub wymiany akumulatora stosuj **rękawice ochronne i okulary ochronne**. W przypadku kontaktu kwasu ze skórą lub oczami natychmiast przemyć dużą ilością wody i skontaktować się z lekarzem. Uszkodzony lub nieszczelny akumulator należy **natychmiast wyłącz z użytkowania** i zutylizuj zgodnie z obowiązującymi przepisami.

7.1 Przechowywanie

1. Urządzenie przechowuj w suchym, chłodnym, zabezpieczonym przed pyłem i poza zasięgiem dzieci miejscu.
2. Przechowywanie taczki pod plandeką, nylonowym workiem czy podobną osłoną nie jest zalecane; może się pod nią zbierać wilgoć, która będzie powodować rdzewienie.
3. Przed ustawieniem urządzenia w zamkniętym pomieszczeniu odłącz akumulator i poczekaj aż ostygnie silnik.
4. Przechowuj urządzenie w temperaturze od 10°C do 25°C. Podczas przechowywania unikaj ekstremalnego zimna lub gorąca, aby nie dopuścić do zmniejszenia wydajności akumulatora.
   Nie przechowuj urządzenia i jego akumulatora przez dłuższy czas pod działaniem bezpośredniego światła słonecznego.
   Urządzenie, a zwłaszcza akumulator, nie może być narażone na działanie temperatury około 80°C. Nie przechowywać w palącym słońcu ani przez dłuższy czas w bagażniku samochodu
5. Starannie oczyścić urządzenie i elementy wyposażenia, aby zapobiec powstaniu pleśni.
6. Nie zawijaj urządzenia w worki foliowe – może w nich powstać wilgoć i pleśń. Możesz włożyć urządzenie do oryginalnego bądź zastępczego kartonu.
7. Przed dłuższym okresem nieużywania urządzeniem odłącz akumulator od urządzenia i całkowicie go naładuj.
8. Podczas dłuższego przechowywania akumulator powinien być tylko częściowo naładowany (40-60%)
9. Podczas dłuższego składowania sprawdzaj co ok. 1-2 miesiące poziom naładowania akumulatora i w razie potrzeby doładuj go.

7.2 Przygotowanie do transportu

1. Oczyść taczkę z brudu.
2. Odłącz akumulator.
3. Włóż urządzenie do oryginalnego bądź zastępczego kartonu.

7.3 Zamawianie części

Przy zamawianiu części zamiennych podaj następujące dane urządzenia z tabliczki znamionowej, umieszczonej na obudowie:

- Typ urządzenia
- Numer artykułu
- Numer identyfikacyjny

W celu przyspieszenia realizacji zamówienia podaj numer części zamiennej, którą potrzebujesz. Możesz również dosłać zdjęcie uszkodzonego elementu na adres mailowy producenta: czesci@krysiak.pl – ułatwi to jednoznaczną identyfikację zwłaszcza w przypadku nieznajomości numeru części.
Zamówienia części możesz dokonać również w autoryzowanych punktach serwisowych, których wykaz znajdziesz na stronie internetowej producenta: www.krysiak.pl

⚠ OSTRZEŻENIE **UŻYWAJ TYLKO ORYGINALNYCH CZĘŚCI ZAMIENNYCH.**

Części zamienne złej jakości mogą uszkodzić urządzenie i skrócić jego żywotność.

Producent nie ponosi odpowiedzialności za szkody wywołane przez urządzenie, jeżeli zostaną one wywołane z powodu nieprawidłowo wykonanej samodzielnej naprawy, zastosowania nieoryginalnych części zamiennych, względnie zastosowania urządzenia niezgodnie z jego przeznaczeniem.

8. Plan wyszukiwania usterek

Poniższa tabela przedstawia objawy problemu, możliwe przyczyny i działania naprawcze, jeśli urządzenie nie działa prawidłowo. Jeśli poniższe zestawienie nie pomoże zidentyfikować i nie rozwiąże problemu, skontaktuj się z autoryzowanym serwisem.

● Ostrzeżenie: Przed weryfikacją usterki wyłącz urządzenie, odłącz akumulator.

Problem	**Możliwe przyczyny**	**Rozwiązanie**
Urządzenie nie działa	Akumulator nie jest w pełni naładowany	Naładuj akumulator
	Silnik zablokowany	Sprawdź silnik
	Uszkodzony wyłącznik zasilania	Sprawdź zasilanie.
Akumulator nie jest ładowany	Poluzowane okablowanie	Sprawdź okablowanie

9. Gwarancja

Na niniejsze urządzenie obowiązuje 24-miesięczna gwarancja. W ramach gwarancji gwarant zapewnia kupującemu nieodpłatne usunięcie usterek w funkcjonowaniu urządzenia wynikających z jego wadliwości konstrukcyjnych i materiałowych. Niektóre części konstrukcyjne ulegające normalnemu zużyciu oraz szkody wywołane naturalnym zużyciem, przeciążeniem lub nieprawidłową obsługą, są wykluczone z zakresu gwarancji. Warunkiem skorzystania ze świadczeń gwarancyjnych jest przestrzeganie podanych w instrukcji obsługi wskazówek dotyczących oczyszczania, konserwacji i napraw urządzenia. Próby samodzielnej naprawy urządzenia względnie jego rozebranie albo otwarcie obudowy silnika przez osoby nieupoważnione, powodują wygaśnięcie gwarancji.

Warunkiem skorzystania ze świadczenia gwarancyjnego jest przekazanie nierozmontowanego urządzenia wraz z dowodem zakupu naszemu centrum serwisowemu lub sprzedawcy. Wykonanie obowiązków wynikających z gwarancji nastąpi w terminie 30 dni, licząc od dnia dostarczenia urządzenia przez Użytkownika.

W przypadku reklamacji gwarancyjnej lub zlecenia naprawy należy dostarczyć oczyszczone urządzenie wraz z informacją o usterce pod adres naszego punktu serwisowego. W celu ustalenia wskazówek dotyczących nadania przesyłki należy skontaktować się z gwarantem.

Utylizację Twojego urządzenia przeprowadzimy bezpłatnie.
Naprawy nie objęte gwarancją można zlecać odpłatnie naszemu centrum serwisowemu.

10. Usuwanie odpadów i recykling

Każde gospodarstwo jest użytkownikiem sprzętu elektrycznego i elektronicznego, a co za tym idzie potencjalnym wytwórcą niebezpiecznego dla ludzi i środowiska odpadu, z tytułu obecności w sprzęcie niebezpiecznych substancji, mieszanin oraz części składowych. Z drugiej strony zużyty sprzęt to cenny materiał, z którego możemy odzyskać surowce takie jak miedź, cyna, szkło, żelazo i inne.
Obowiązkiem użytkownika jest przekazanie zużytego sprzętu do wyznaczonego punktu zbiórki w celu właściwego jego przetworzenia. Informacje o dostępnym systemie zbierania zużytego sprzętu elektrycznego i elektronicznego można znaleźć w punkcie informacyjnym sklepu oraz w urzędzie miasta/ gminy. Użytkownik urządzenia zgodnie z przepisami o ochronie środowiska zobowiązany jest do prowadzenia prawidłowej gospodarki odpadami uzgodnionej zgodnie z przepisami krajowymi. Przekaż niepotrzebne urządzenie, jego akcesoria i opakowanie do zgodnej z przepisami o ochronie środowiska naturalnego utylizacji.
Odpowiednio usuń urządzenie z wyjętym akumulatorem. Urządzeń nie należy wyrzucać razem z odpadami domowymi. Oddaj zużyte urządzenie w punkcie recyklingu.
Użyte w produkcji elementy z tworzyw sztucznych, metalu itp można od siebie oddzielić i poddać wybiórczej utylizacji. Zwróć się o poradę do naszego centrum serwisowego.
Ładowarek i akumulatorów również nie wolno wyrzucać razem z odpadami domowymi. Oddaj ładowarkę i akumulator do odpowiedniego punktu utylizacji odpadów. Nie wyrzucaj ich do śmieci domowych, nie wrzucaj ich do ognia (niebezpieczeństwo wybuchu) ani wody. Usuwaj tylko rozładowane akumulatory. Zalecamy zaklejenie biegunów taśmą w celu wyeliminowania niebezpieczeństwa zwarcia. Nie otwieraj urządzenia ani akumulatora. Uszkodzone akumulatory mogą być szkodliwe dla środowiska i Twojego zdrowia, jeżeli wydostaną się z nich trujące pary lub ciecze. Oddaj urządzenie do punktu zbiórki zużytych baterii, gdzie zostanie zapewniona jego przepisowa utylizacja. Zwróć się po poradę do lokalnego zakładu oczyszczania albo do naszego centrum serwisowego.
Przekaż wycięty materiał do kompostowania, nie wyrzucaj go do kontenera na śmieci.
Odpowiednie postępowanie ze zużytym sprzętem zapobiega negatywnym konsekwencjom dla środowiska naturalnego i ludzkiego zdrowia!
Utylizację przesłanych nam uszkodzonych urządzeń przeprowadzamy bezpłatnie.

11. Ryzyko resztkowe

Mimo tego, iż producent ponosi odpowiedzialność za konstrukcję urządzenia eliminującą niebezpieczeństwo, pewne elementy ryzyka są podczas pracy nie do uniknięcia:

- problemy zdrowotne spowodowane zbyt dużą wibracją urządzenia w przypadku używania go przez bardzo długi czas albo w wyniku niewłaściwej obsługi lub nieprawidłowej konserwacji;
- uszkodzenie słuchu w przypadku długotrwałej pracy bez ochraniaczy;
- uszkodzenie wzroku i twarzy przez odpryskujące elementy obrabianego materiału;
- pochwycenie i wplątanie odzieży w ruchome części;
- obrażenia i uszkodzenia w wyniku odrzucenia ciętego materiału albo nagłego odrzutu ukrytego przedmiotu;
- niebezpieczeństwo albo obrażenie lub uszkodzenie mienia spowodowane przez odrzucony przedmiot.

Ocena ryzyka resztkowego

W przypadku przestrzegania wskazówek znajdujących się w niniejszej instrukcji zagrożenie resztkowe podczas użytkowania urządzenia jest ograniczone. Niestosowanie się do zasad tu opisanych zwiększa ryzyko resztkowe.

12. Rysunek złożeniowy nr 1

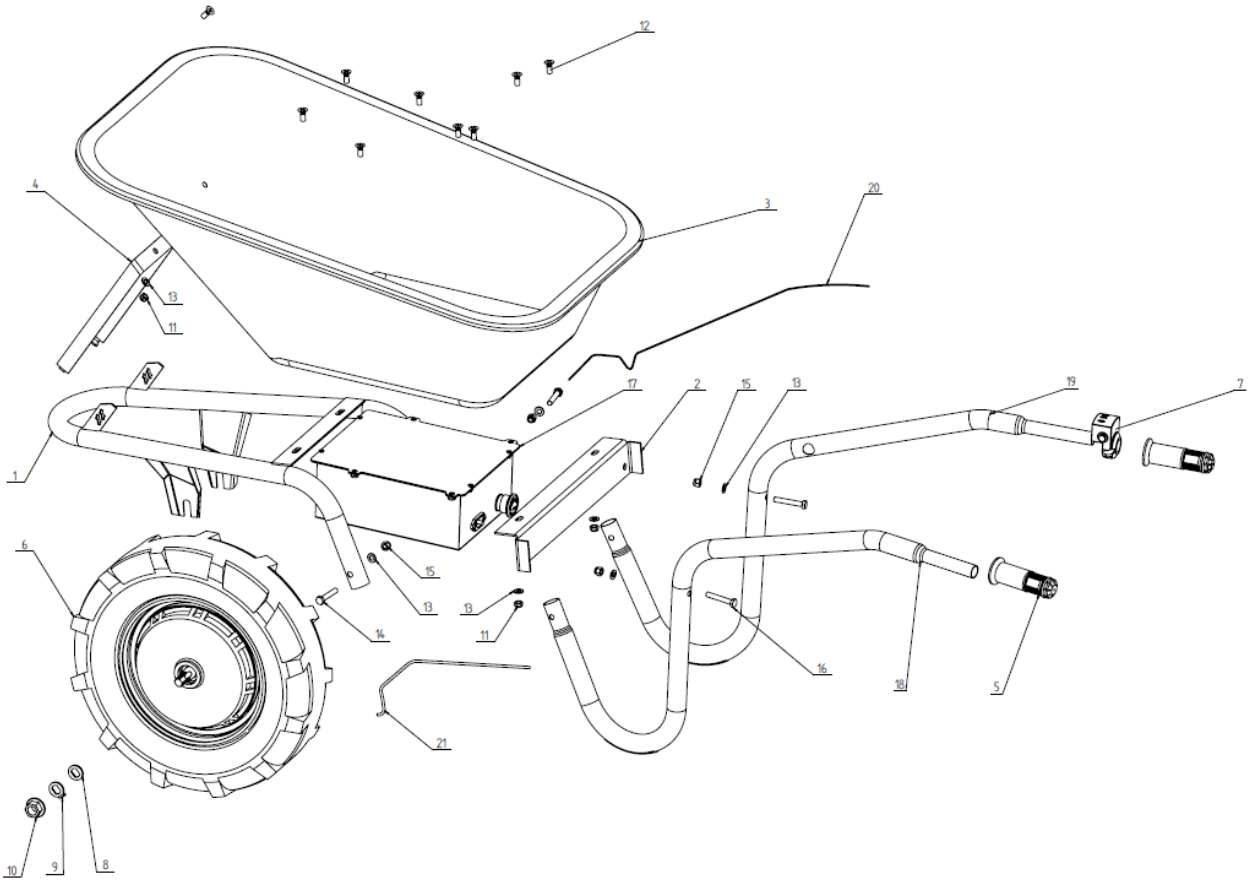

INSTRUKCJA ORYGINALNA PL

INSTRUKCJA ORYGINALNA PL

KRYSIAK
SKUTECZNY W OGRODZIE

PRODUCENT: KRYSIAK SP. Z O.O., UL. ROLNA 6, 62-081 BARANOWO, POLSKA

Krysiak Sp. z o.o.
Tel.: 61 650 75 30
www.krysiak.pl
e-mail:info@krysiak.pl

Serwis centralny:
Tel.: 61 650 75 39
serwis@krysiak.pl

Dział części zamiennych:
Tel.: 61 650 75 34
części@krysiak.pl