FaVora

Садовий будиночок 4’x4’

ПОСІБНИК

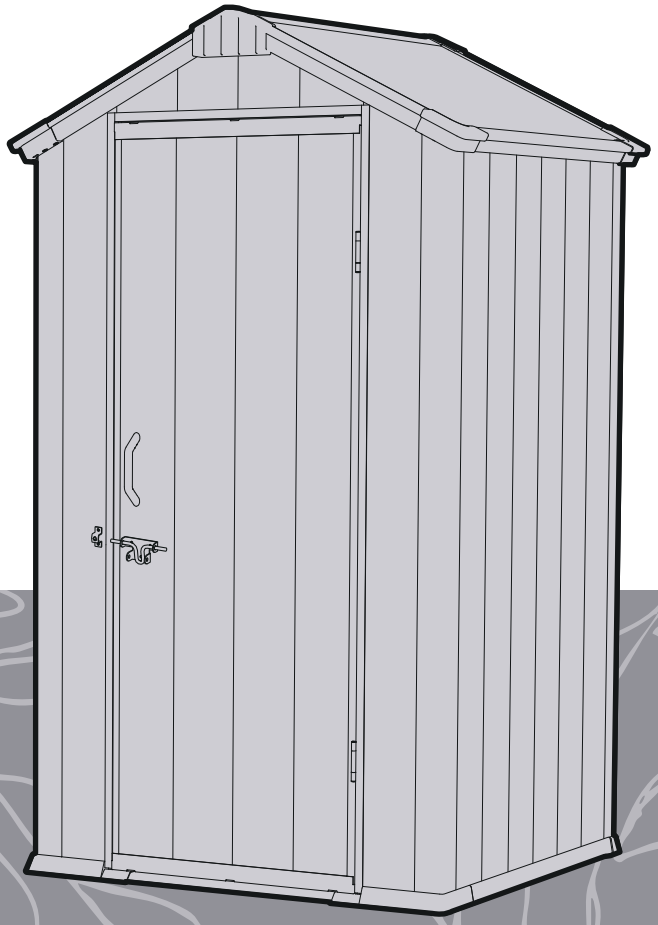

ЗМІСТ

ІЛЮСТРАЦІЇ ПЕРЕД ЗБІРКОЮ 02

СПИСОК ДЕТАЛЕЙ 03

ЗБІРКА ПІДЛОГИ 09

ЗБІРКА РАМИ 13

ЗБІРКА СТІН 20

ЗБІРКА ДАХУ 26

ЗБІРКА ДВЕРЕЙ 37

РЕКОМЕНДАЦІЇ ТА ІНСТРУКЦІЇ 43

Підготовка майданчика

Вирівняйте поверхню землі

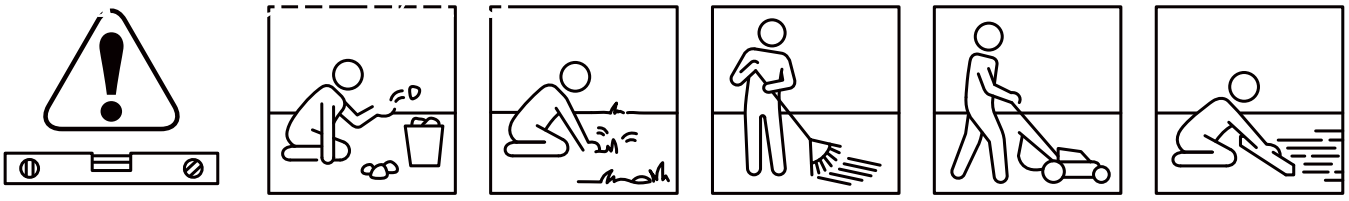

Рекомендація щодо платформи

Варіант A
Дерево

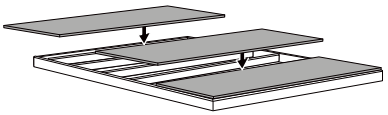

Варіант B
Бетон

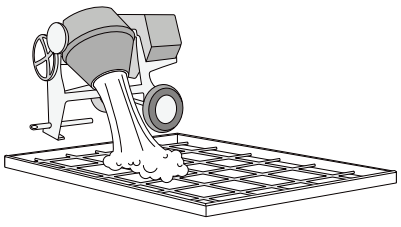

Варіант C
Грунт

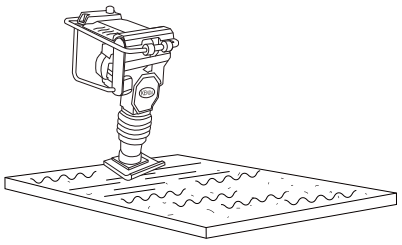

Перед початком складання

Ознайомтеся з інструкціями з догляду та безпеки в кінці цього посібника. Перш ніж розпочати або організувати складання, перевірте, чи немає відсутніх або пошкоджених деталей.
Перегляньте всі інструкції зі складання.
Зберіть усі деталі відповідно до інструкцій у цьому посібнику. Не пропускайте жодних кроків.

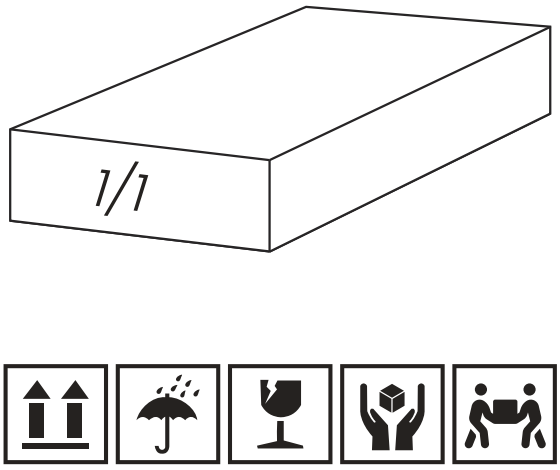

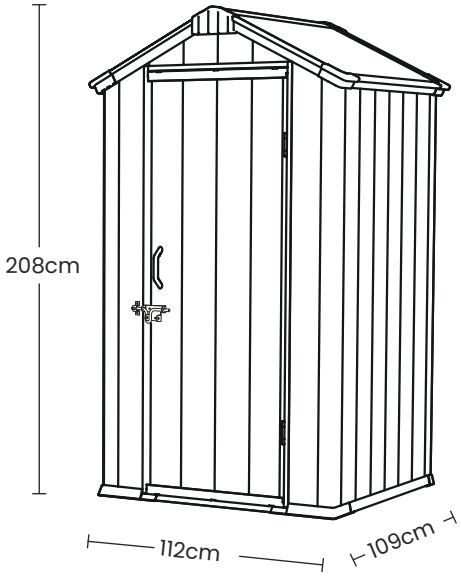

Для зовнішнього доступу під час збирання обов'язково залиште достатньо вільного місця навколо майданчика для збірки.

Потрібно 2 людини	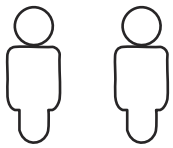
Необхідні інструменти	

Перелік деталей

Дістаньте всі деталі з упаковки і розкладіть їх на чистій робочій поверхні. Для зручності ідентифікації на кожній деталі нанесені літери-коди.

Деталі підлоги

KD132	KD133
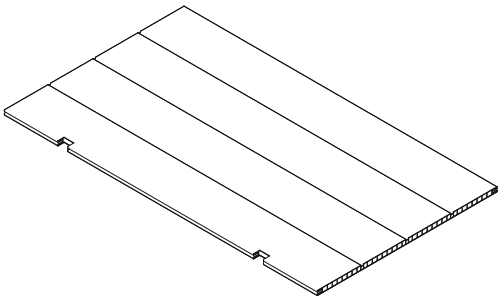	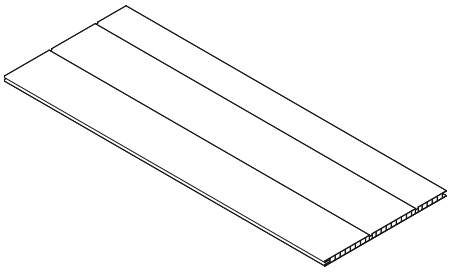

KD015	KD138	KD139
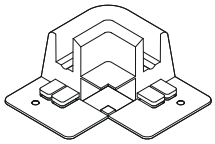 x2	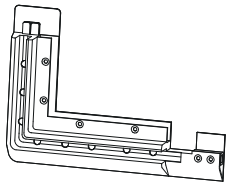	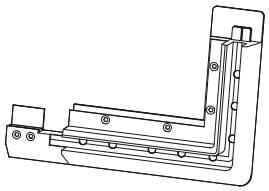

KD134	KD135	KD136	KD137
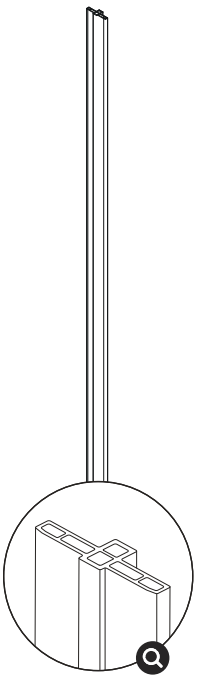	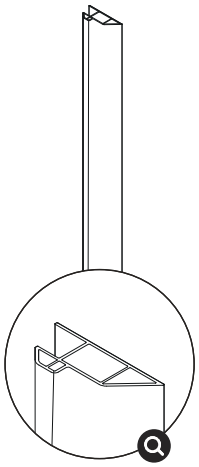	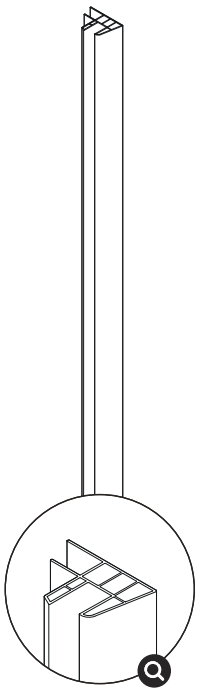 x2	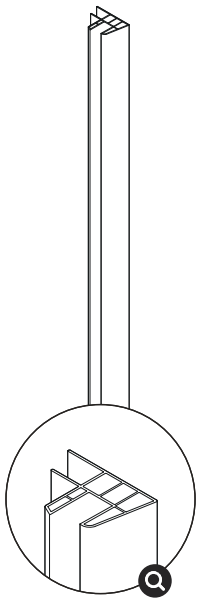

Деталі рами

KD140	KD141	KD142	KD029
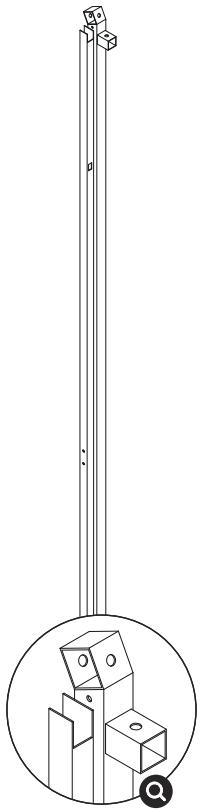	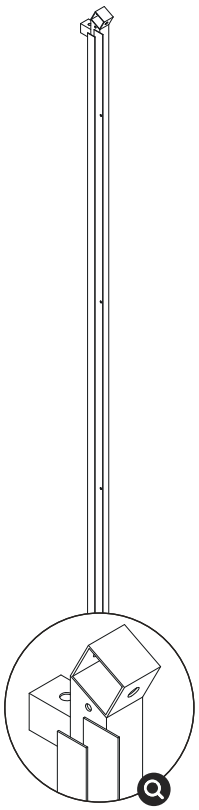	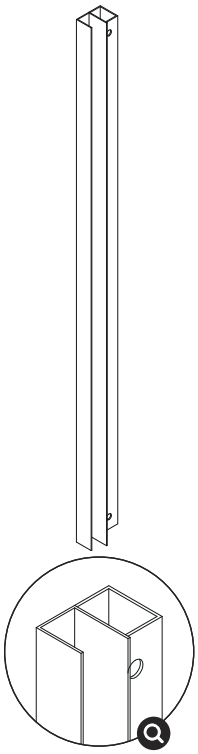	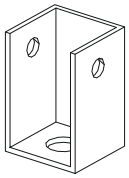 x2

Деталі даху

KD150	KD294	KD152	KD153
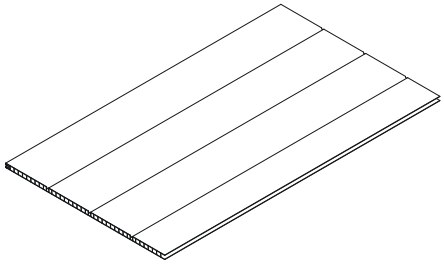 x2	 x2 KD295  x2	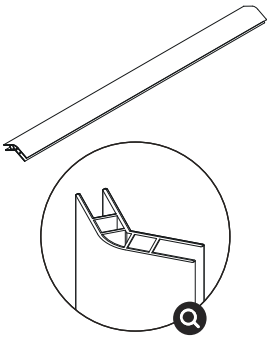	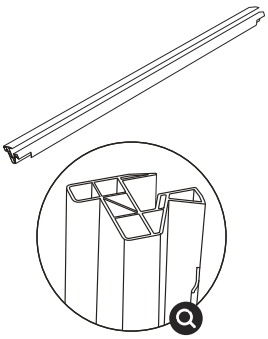 x2

KD052	KD053	KD054
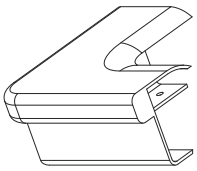 x2	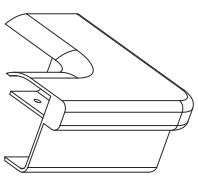 x2	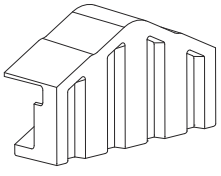 x2

Деталі стін

KD143	KD144	KD145
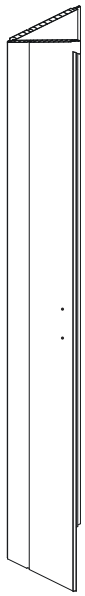	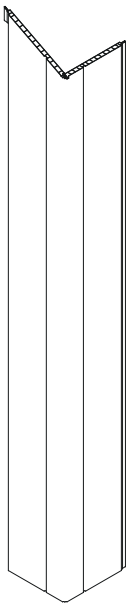	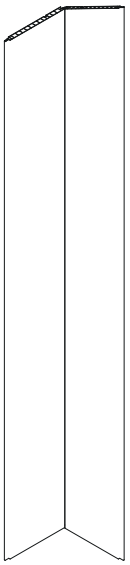
KD146	KD147	KD148
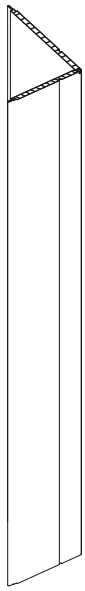	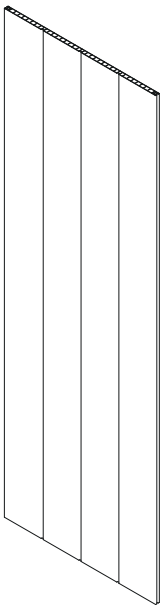 x2	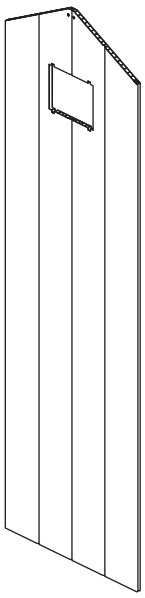

KD292	KD293	KD149	KD045	KD046
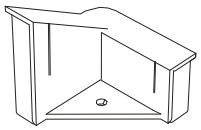 x2	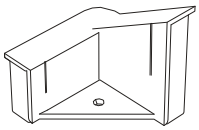 x2	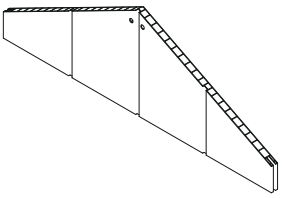	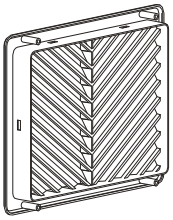	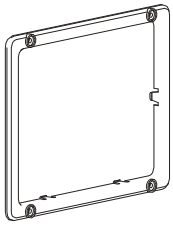

Деталі дверей

KD062	KD069	KD193
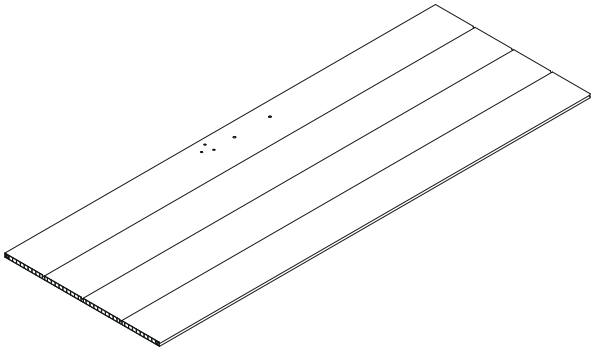	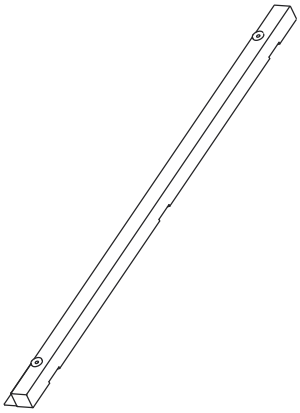	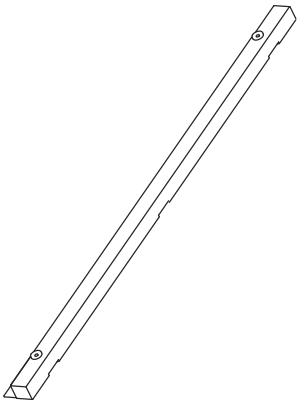

KD066	KD067
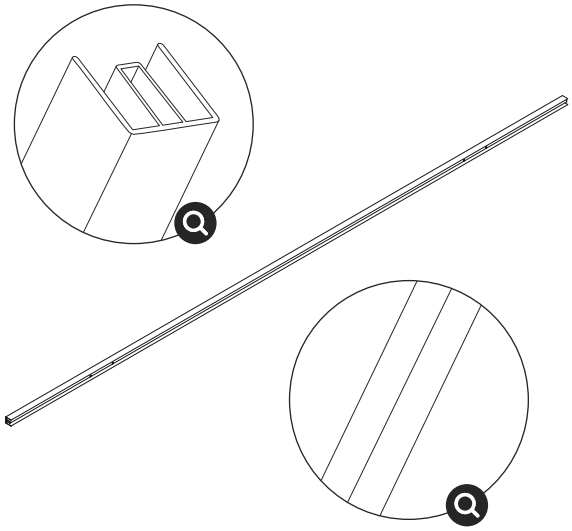	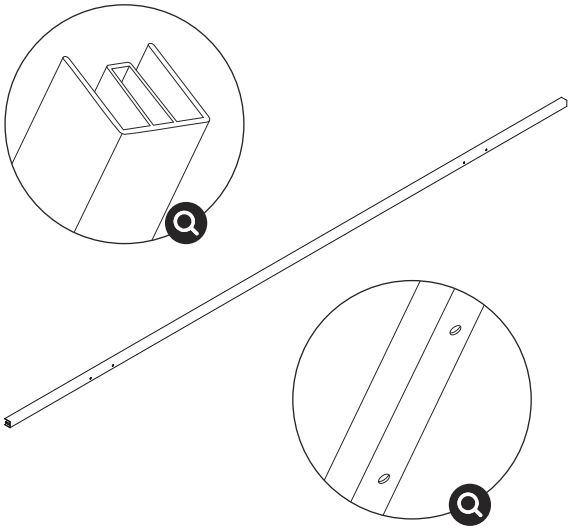

KD070	KD071	KD073
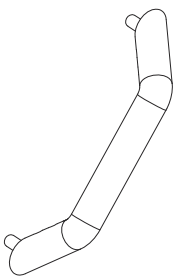	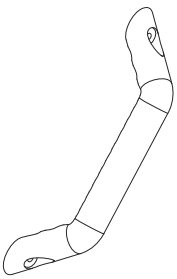	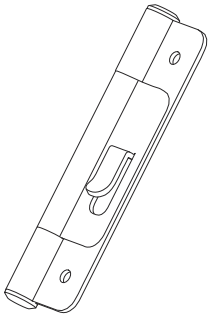 x2

Фурнітура

KD238	KD239	KD240
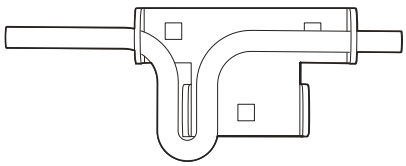	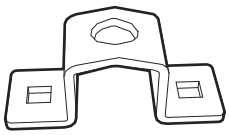	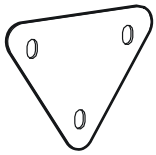

KD080	KD635	KD393	KD395	KD396
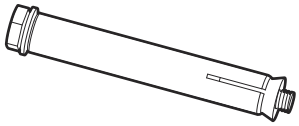 x5	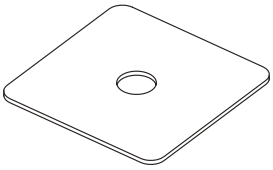 x2	 x5	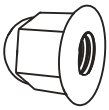 x5	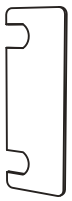

KD118	KD081	KD082	KD225	KD226
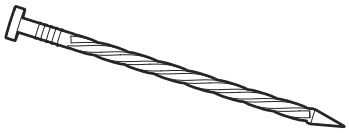 x2	 M6 X 35мм x8	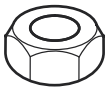 x8		

KD083	KD084	KD085
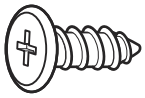 5ммX 13мм x108	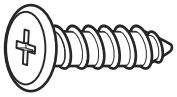 4ммX 18мм x12	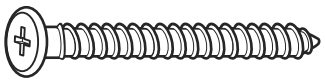 5мм X 38мм x22

KD074	KD131	KD119	KD120
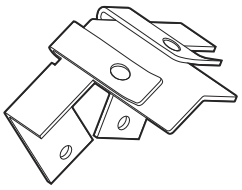 x2	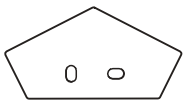 x2	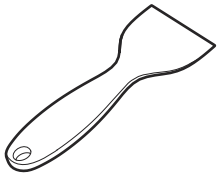 x2	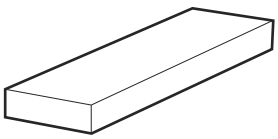

Перед збіркою переконайтеся, що всі деталі є в наявності.

Ілюстрація додаткових інструментів

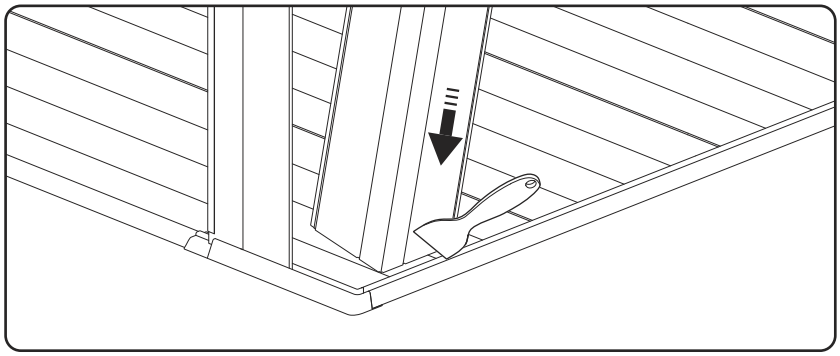

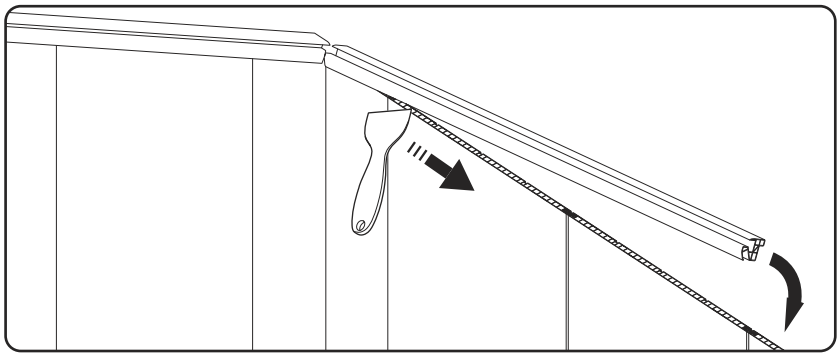



KD119

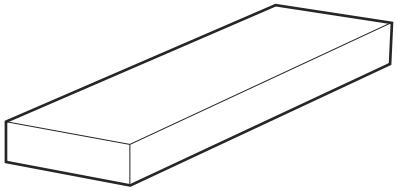

KD120

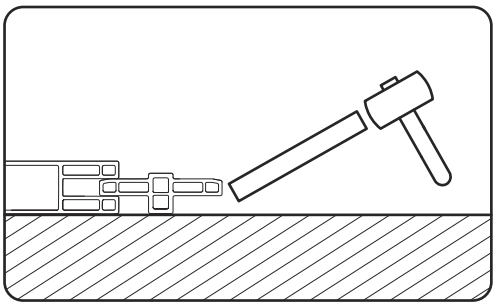

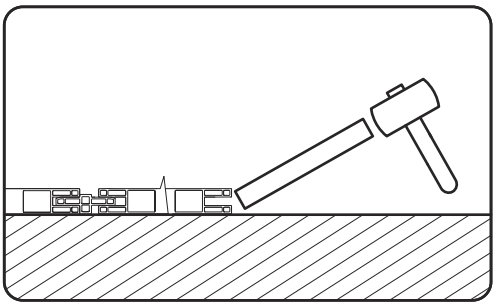

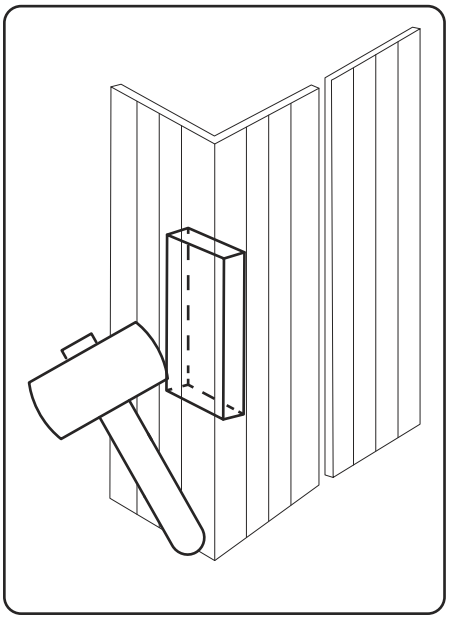

Бажаємо приємного користування!

Збірка підлоги

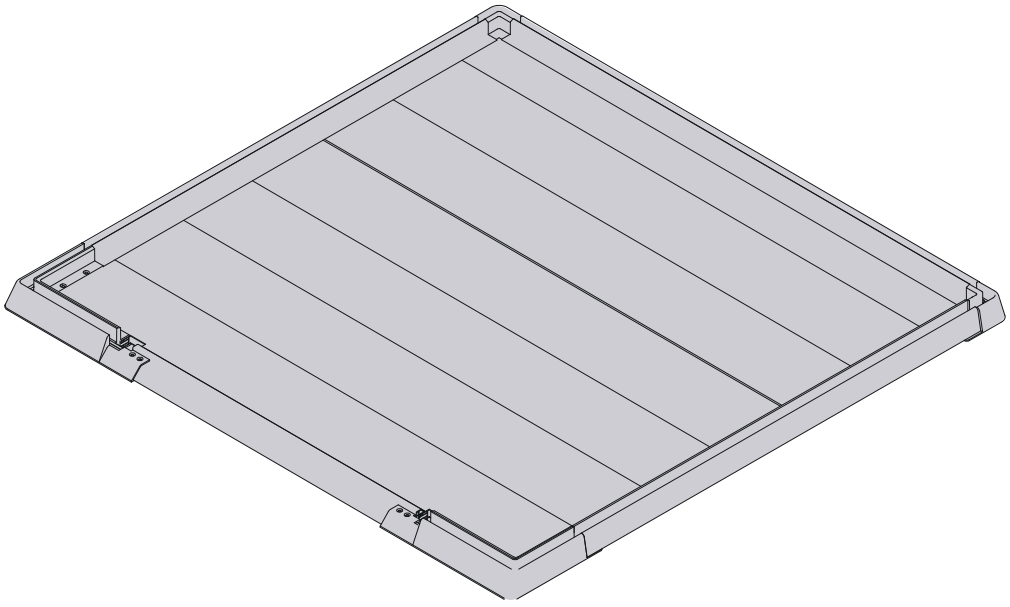

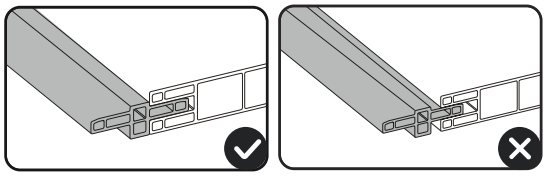

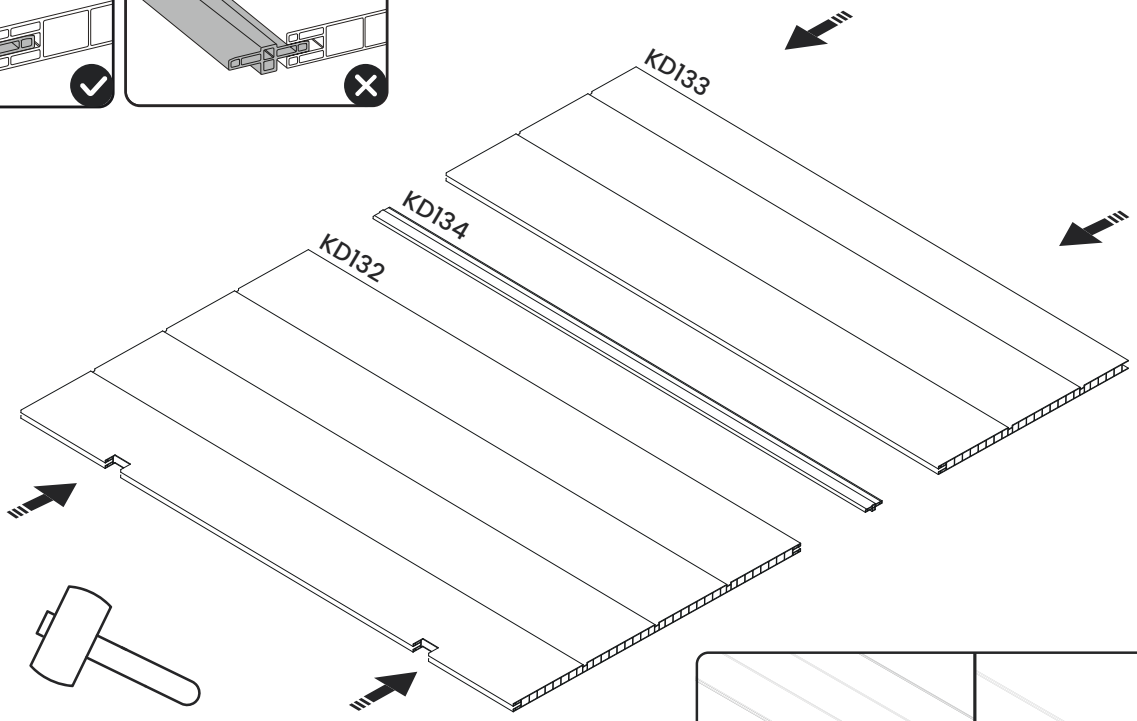

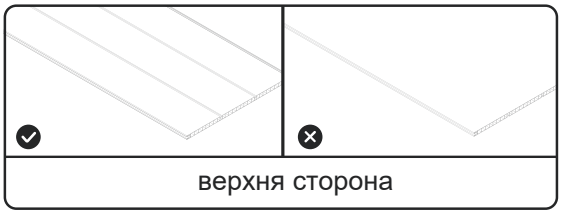

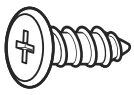	KD083	x4

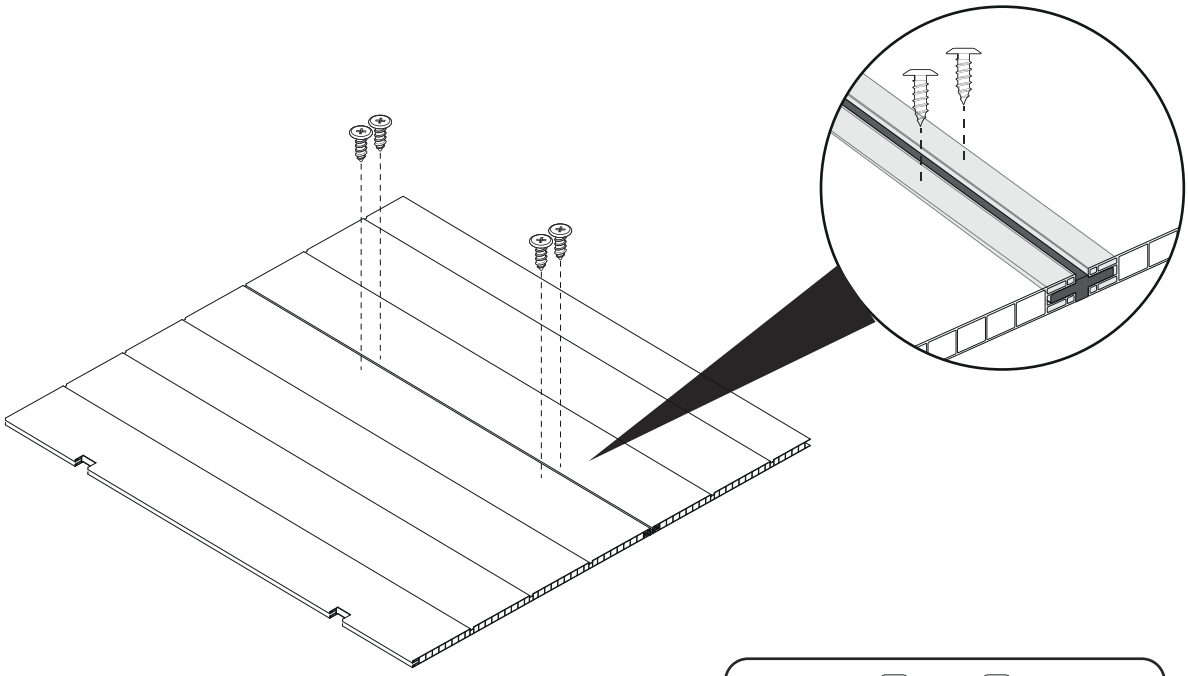

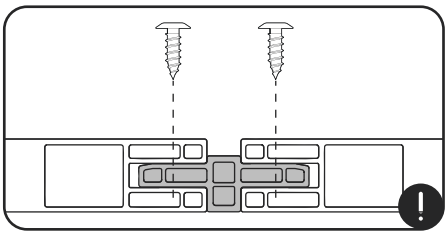

Демонстрація
встановлення

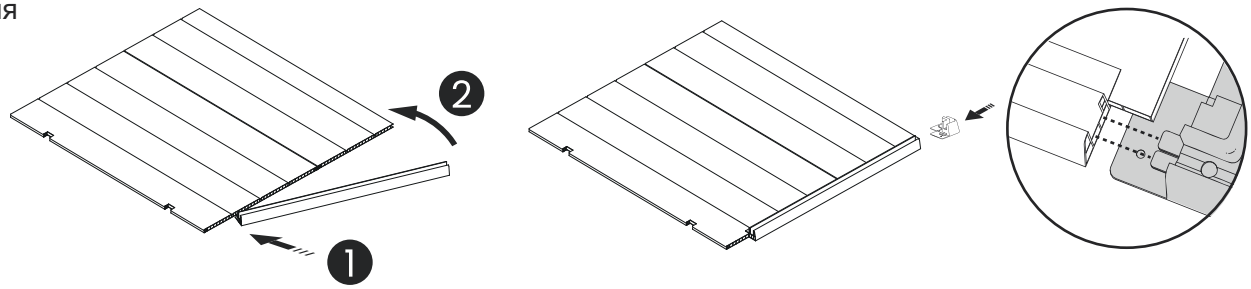

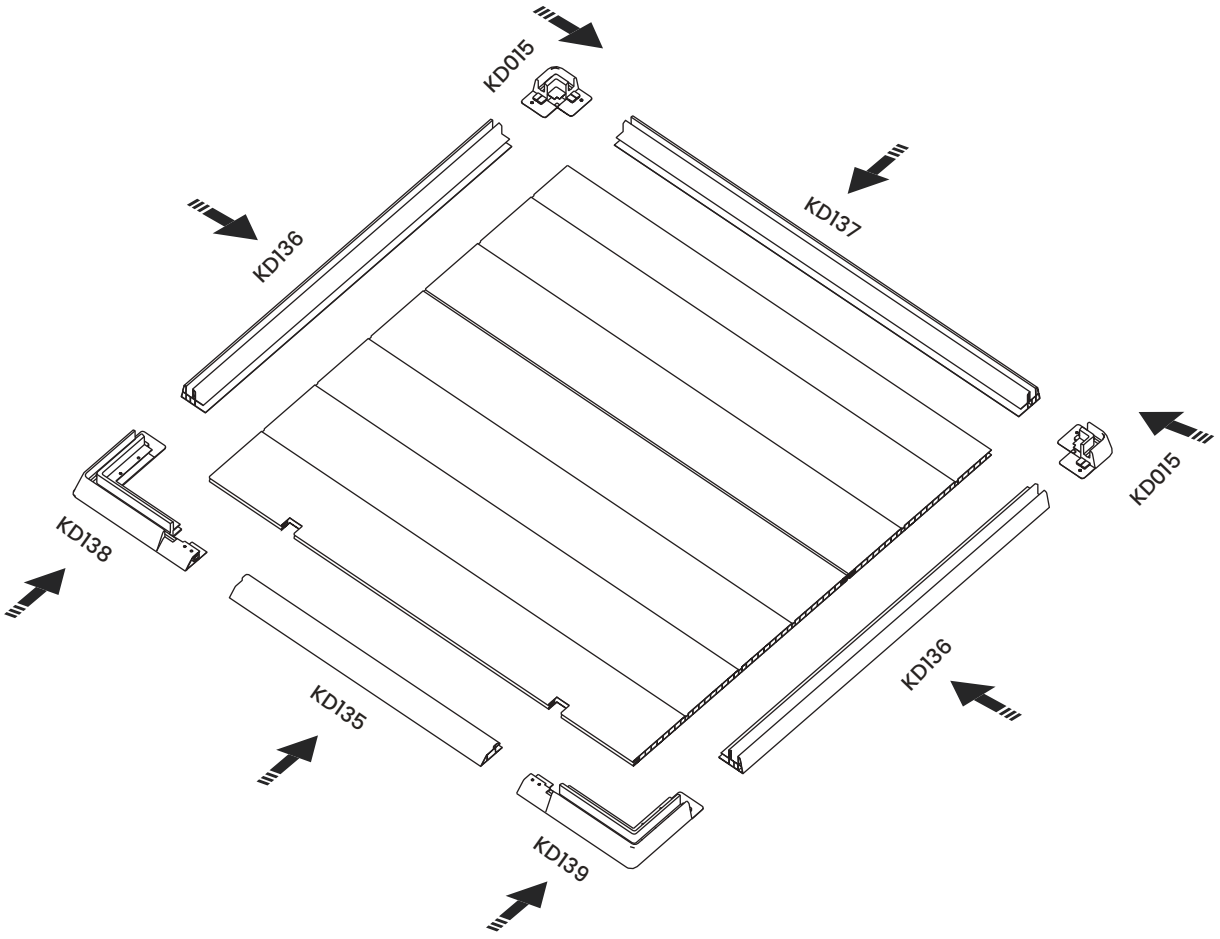

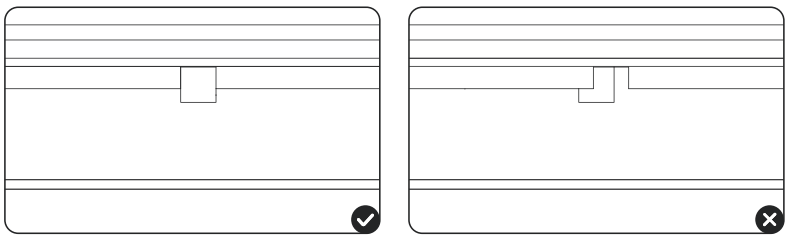

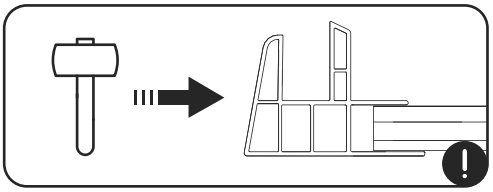

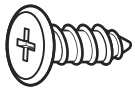	KD083	x12

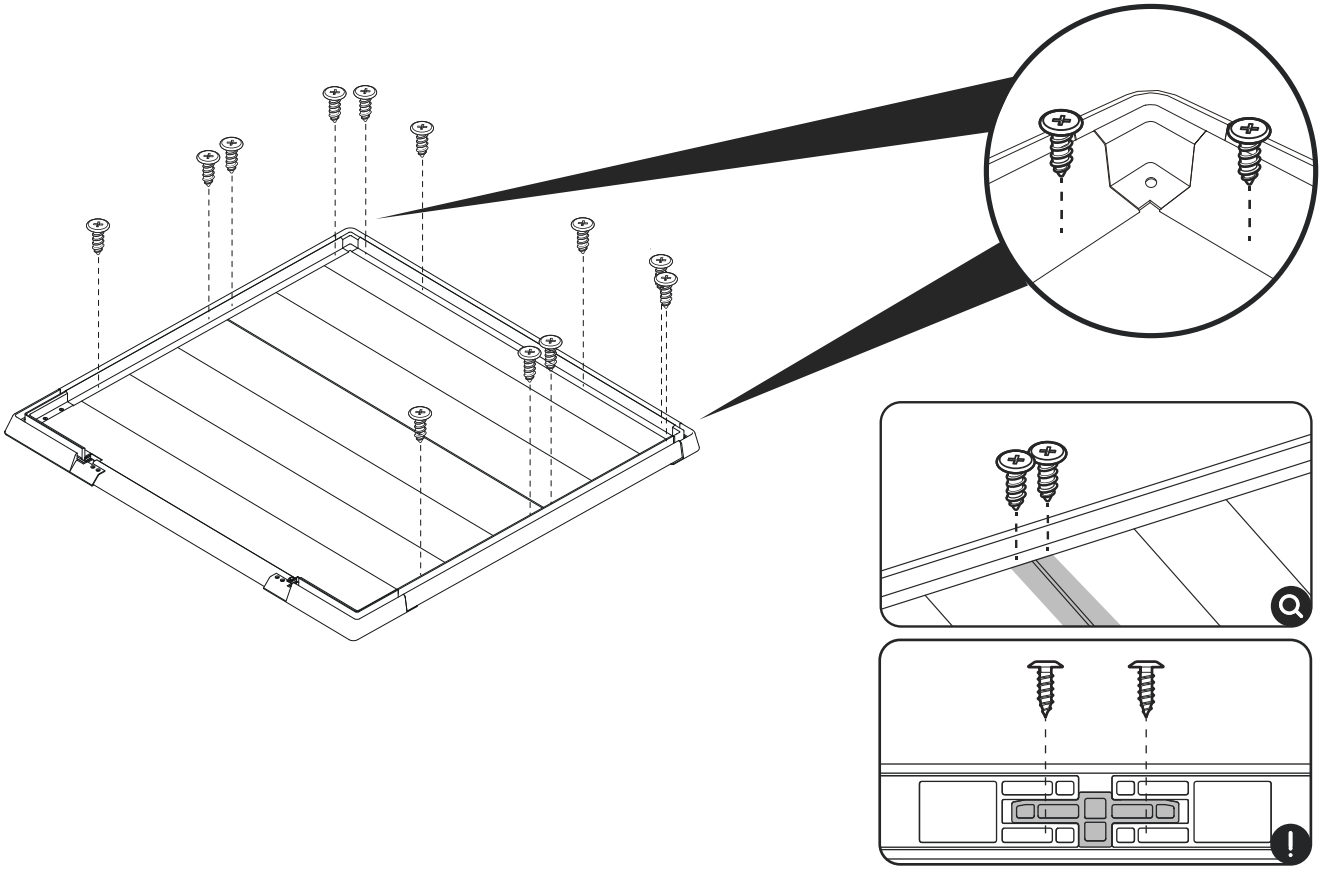

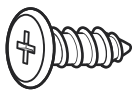	KD083	x14

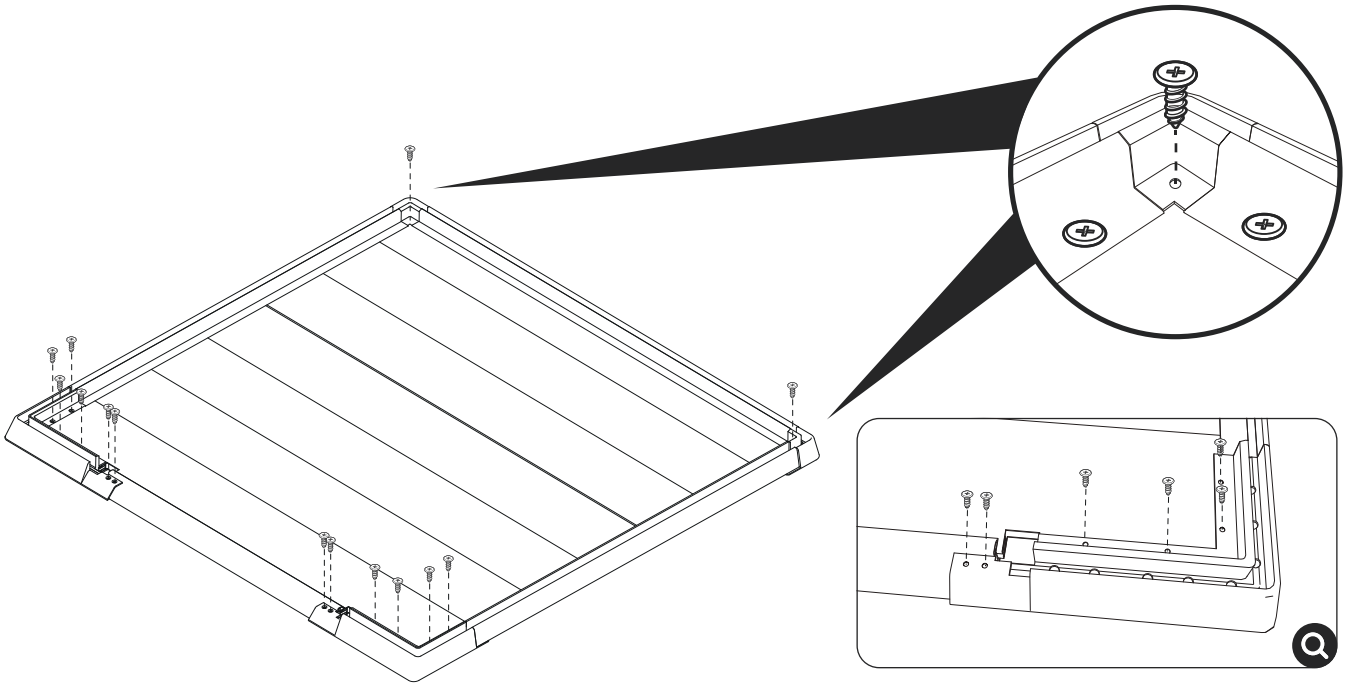

Збірка рами

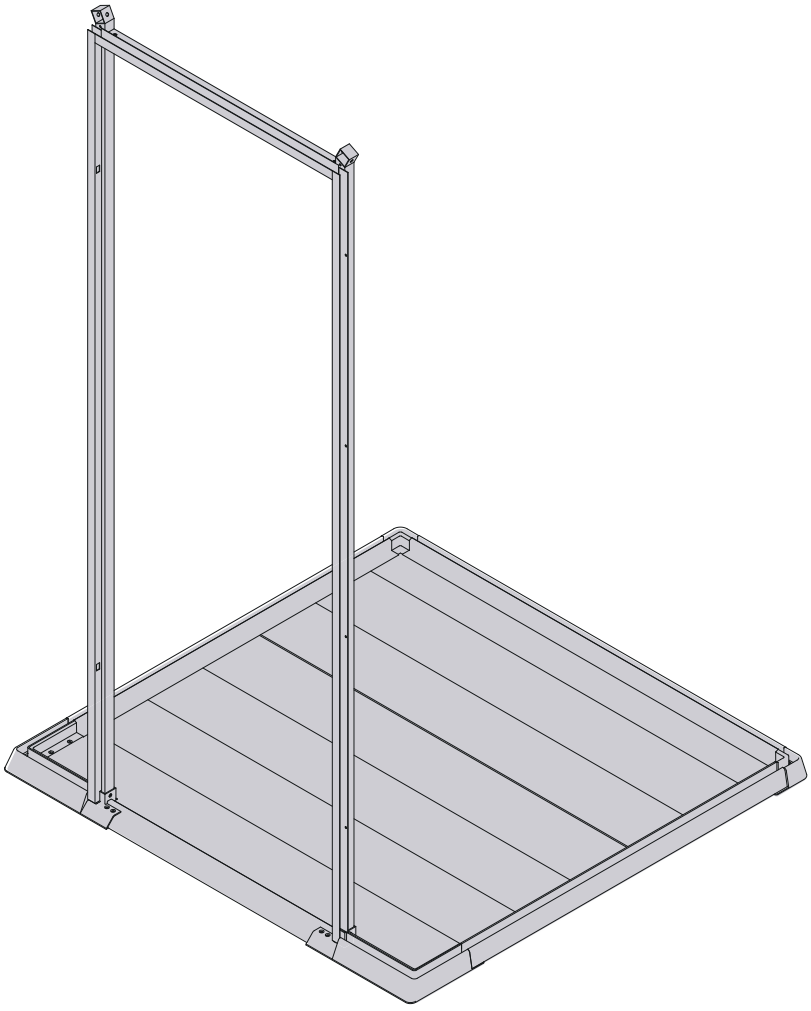

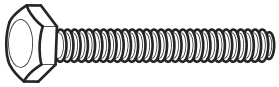	KD081	x2		KD082	x2

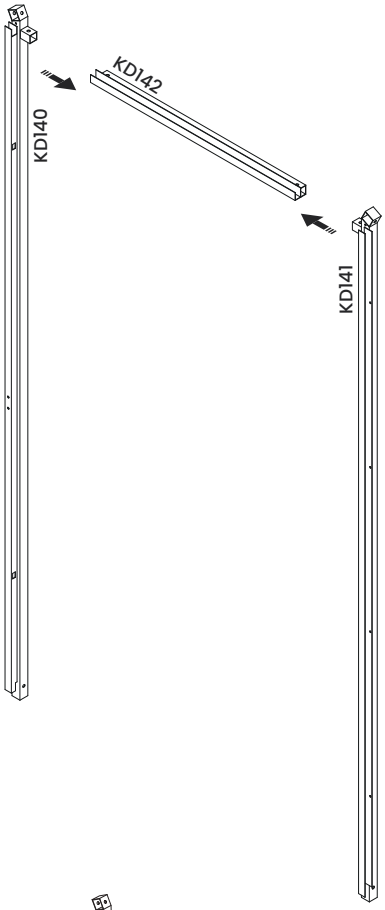

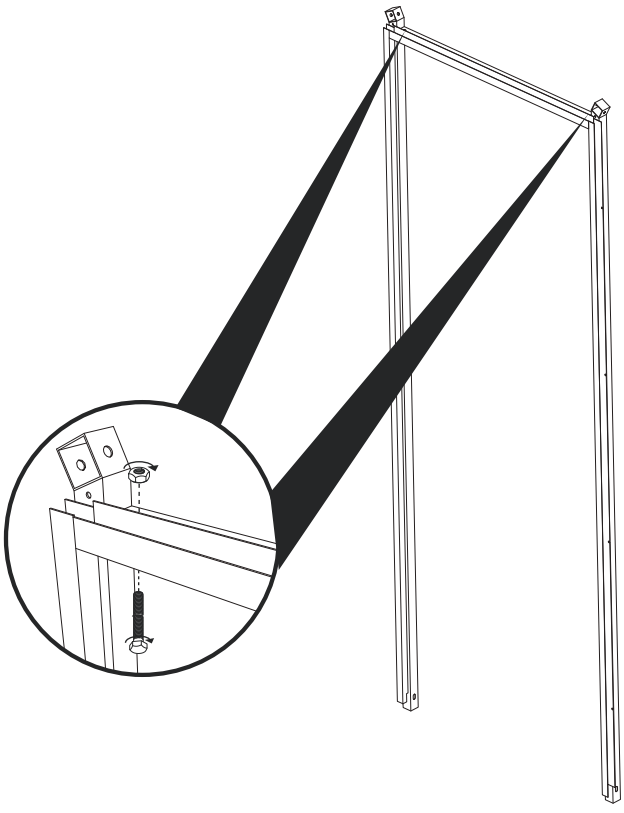

Варіанти кріплення

Виберіть один із варіантів нижче

Варіант A

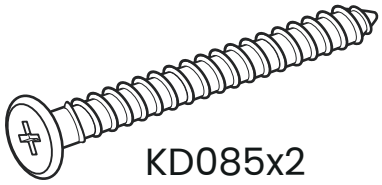

KD085x2

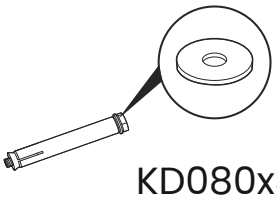

знімiть проставку

KD080x3

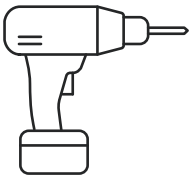

Шурупокрут

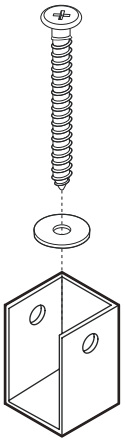

Варіант B

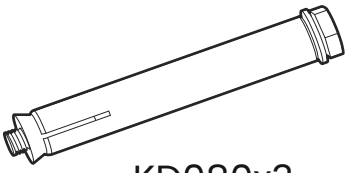

KD080x3

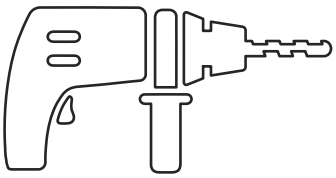

Дриль

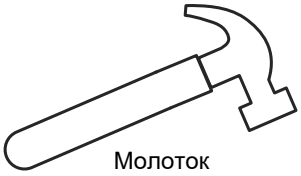

Молоток

Встановіть кріплення рами в отвори підлоги, після чого за допомогою свердла просвердліть отвори відповідно до їхнього розташування..

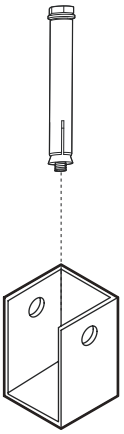

Варіант C

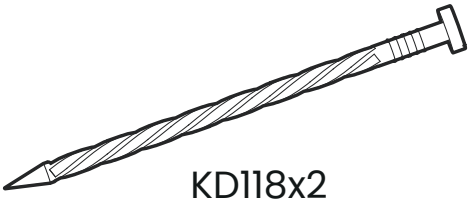

KD118x2

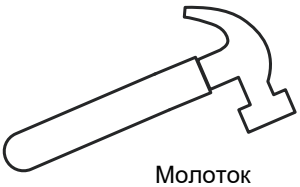

Молоток

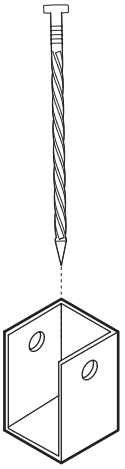

Для встановлення кілків KD080 або KD118 використовуйте відповідний інструмент.
Додатковий кілок KD080 входить до комплекту для полегшення монтажу.

Варіант B

Якщо будиночок встановлюється на бетонну основу і необхідно просвердлити отвори під анкерні болти, розмістіть кріплення каркаса (KD029), позначте місця свердління заотворами в кріпленнях, а потім просвердліть отвори відповідним свердлом.

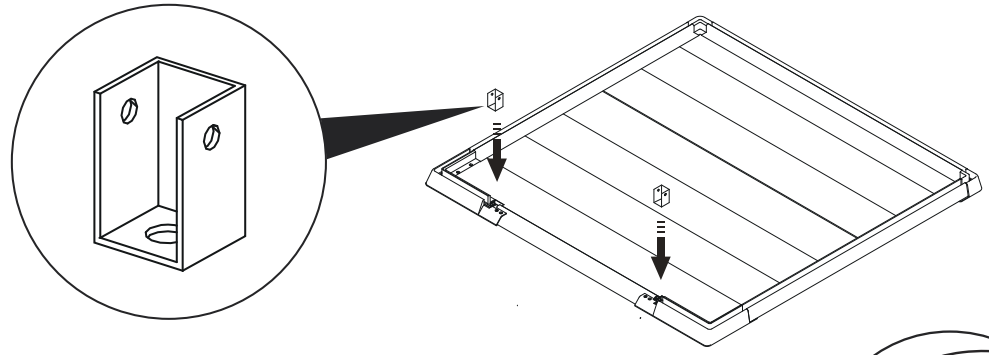

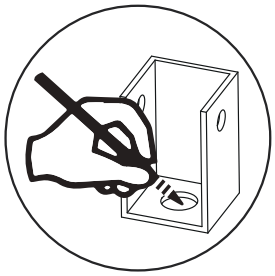

Вирівняйте отвір та зробіть позначку на землі маркером

φ10 мм ударне свердло ▶

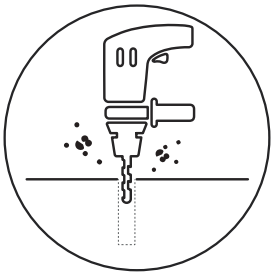

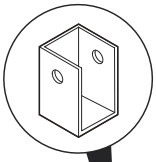

Сторона з виїмкою завжди звернена назовні.

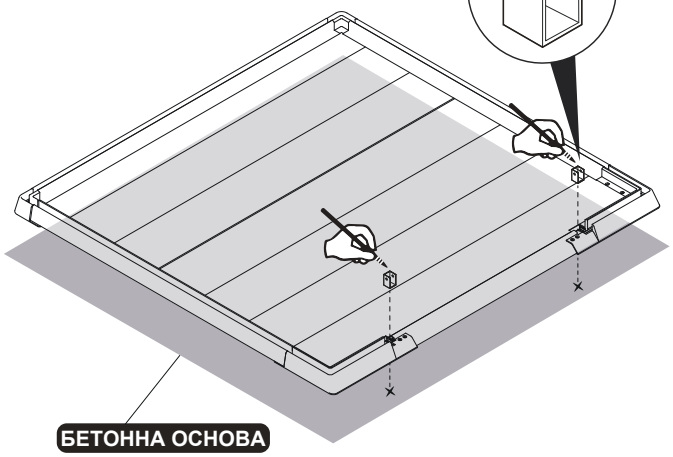

БЕТОННА ОСНОВА



Підмітіть місце встановлення

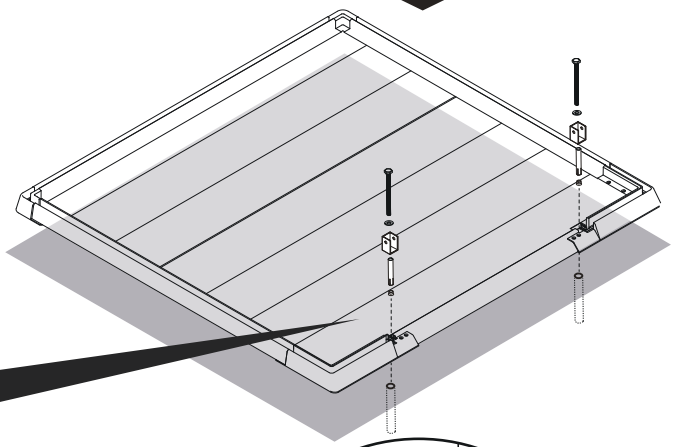

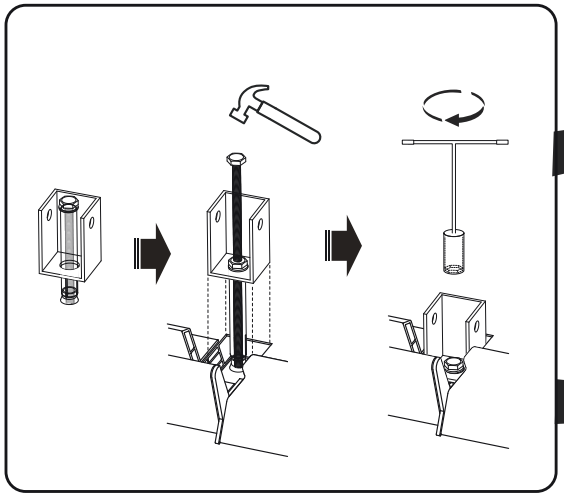

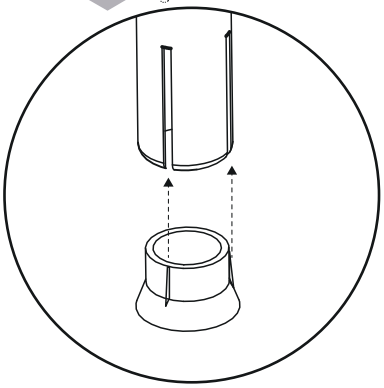

Варіант A/C

KD085 x 2	KD029 x 2

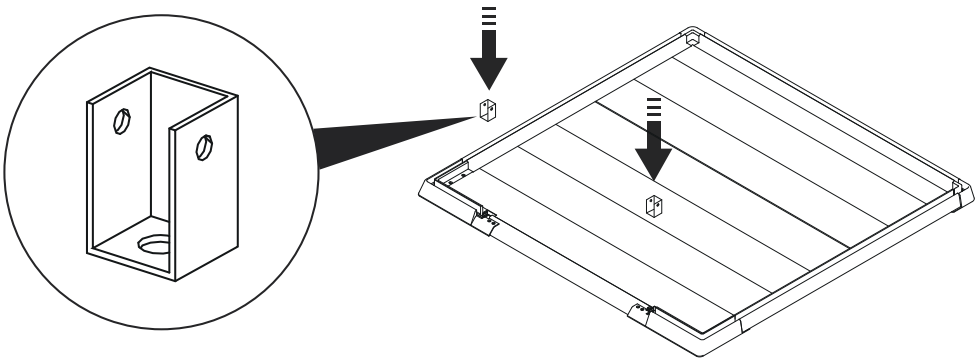

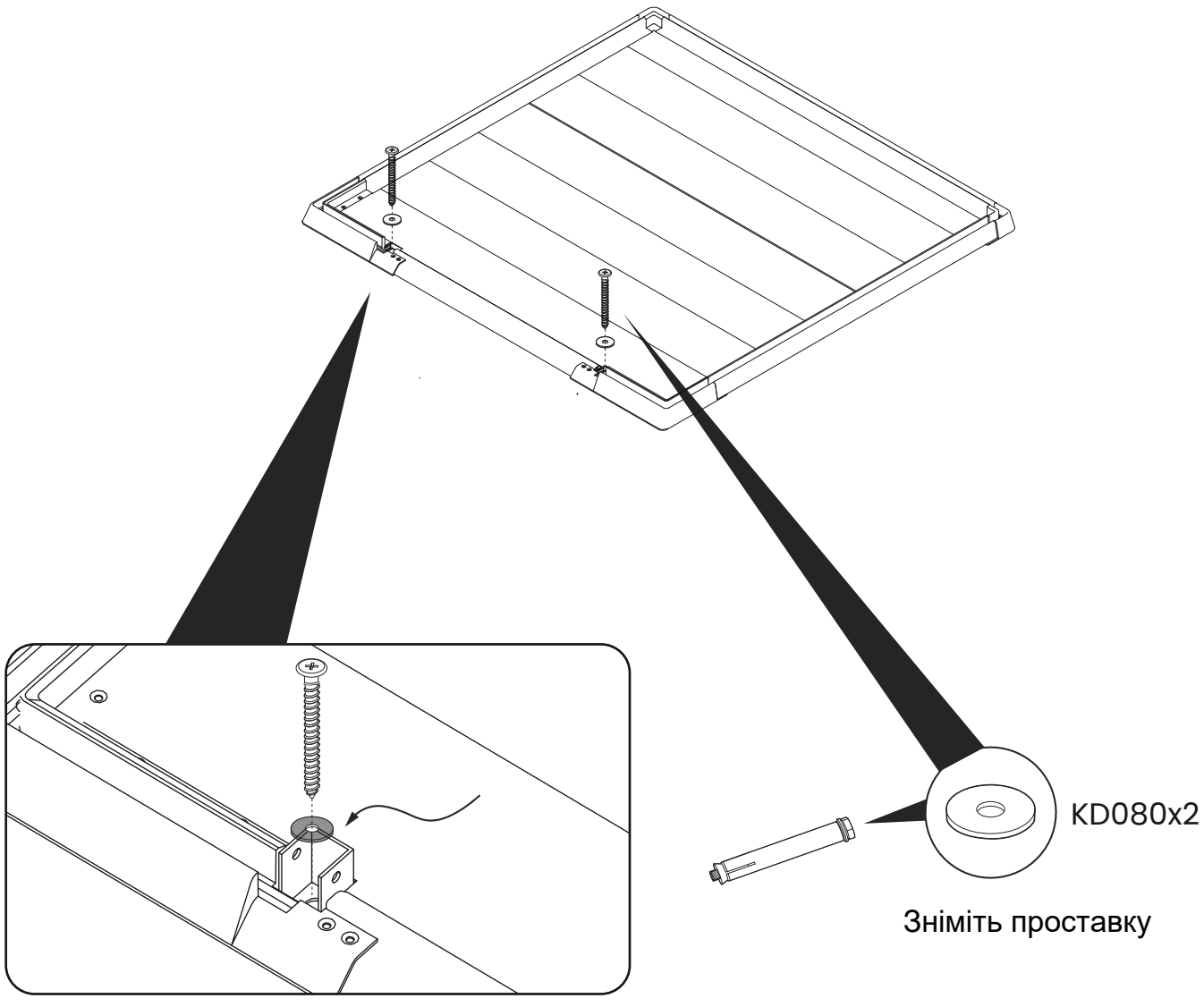

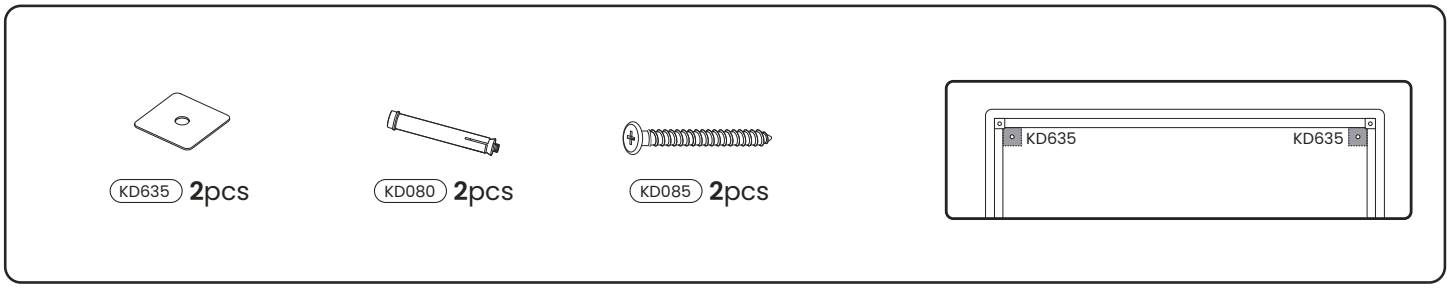

Варіант A

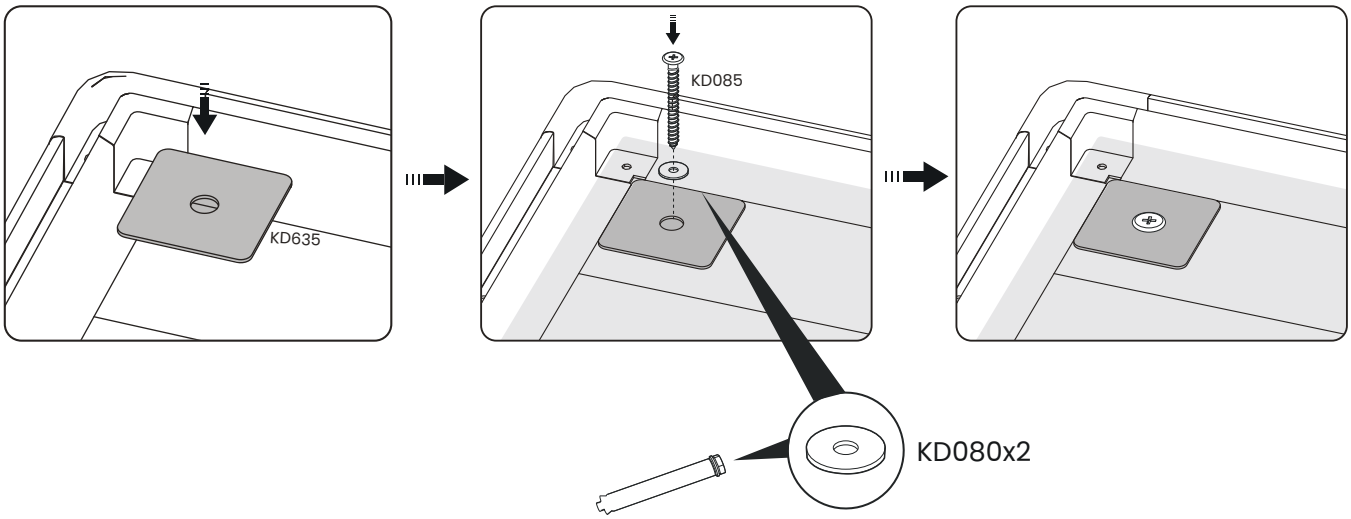

Зніміть проставку

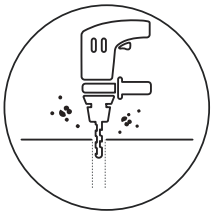

Варіант B

Вирівняйте отвір та зробіть позначку на землі маркером

φ 10 мм ударне свердло

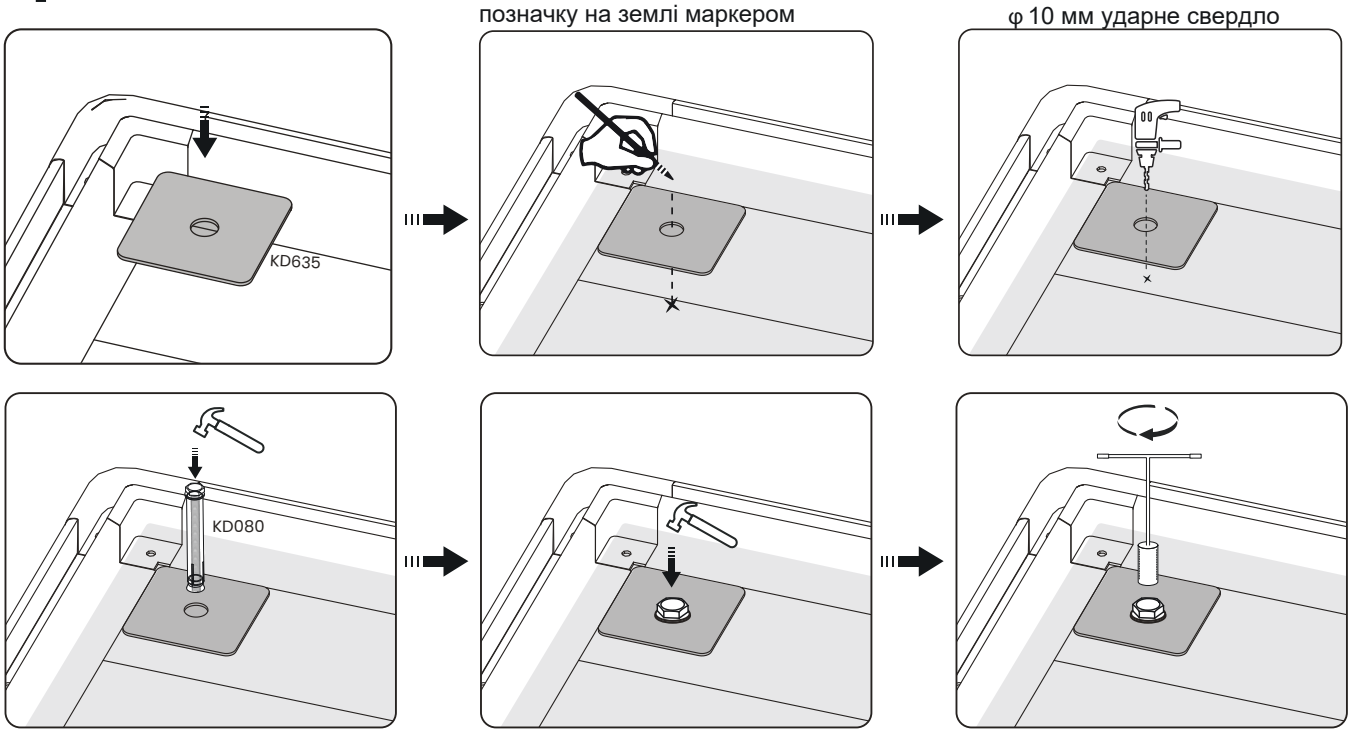

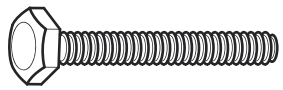	KD081	x2		KD082	x2

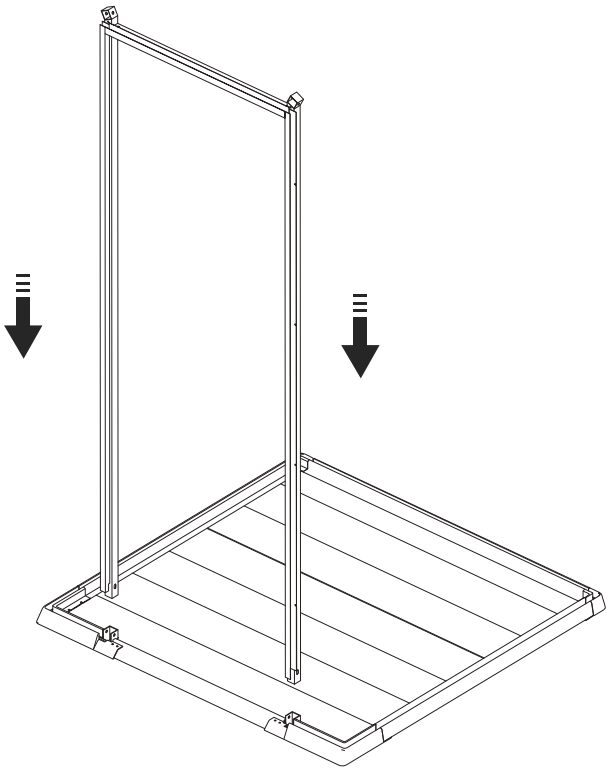

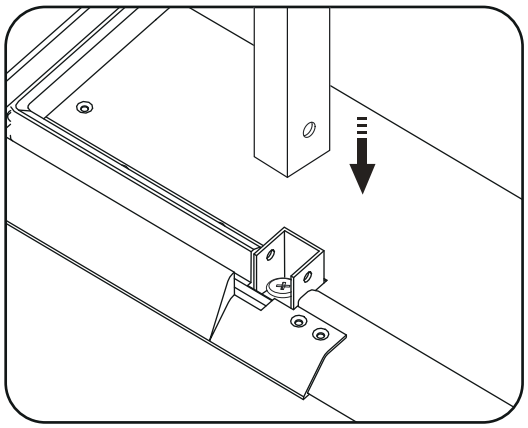

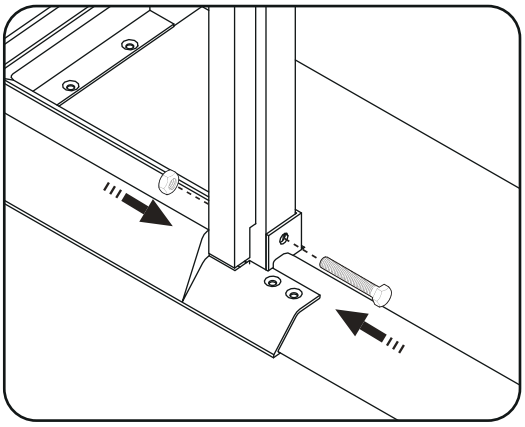

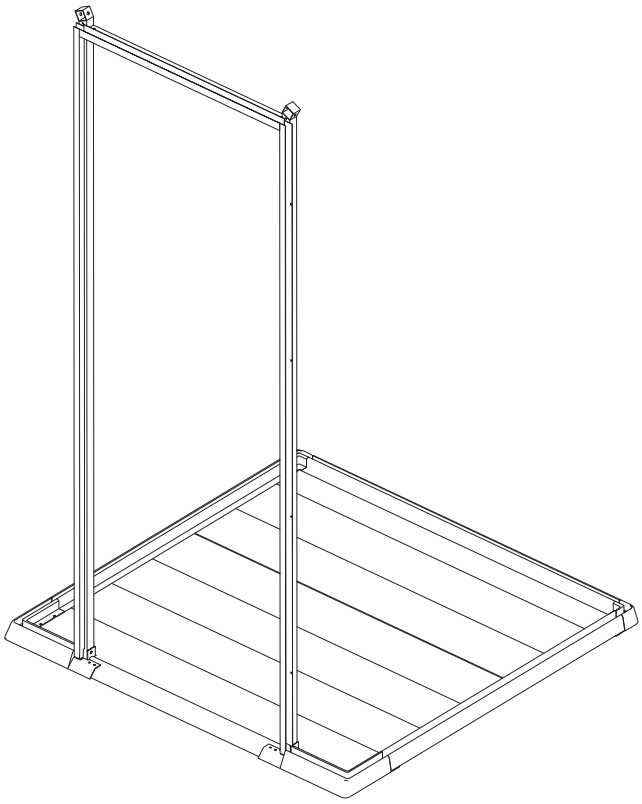

Збірка стін

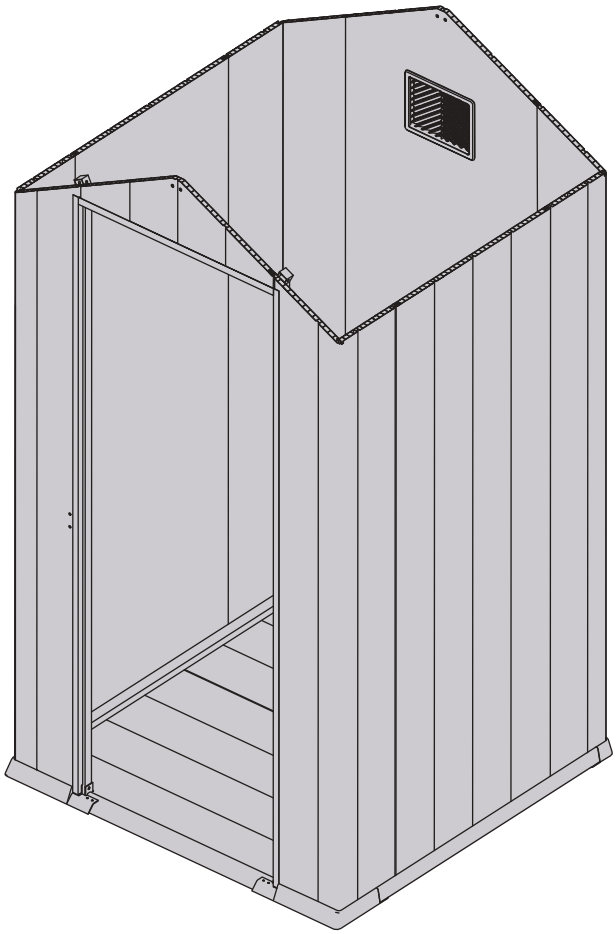

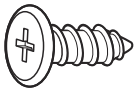	KD084	x4

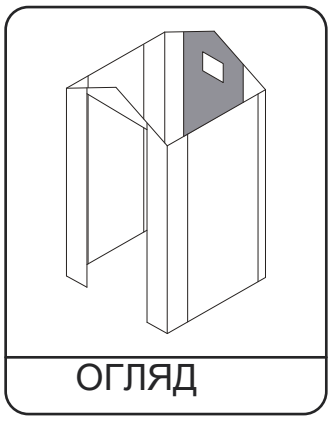

ОГЛЯД

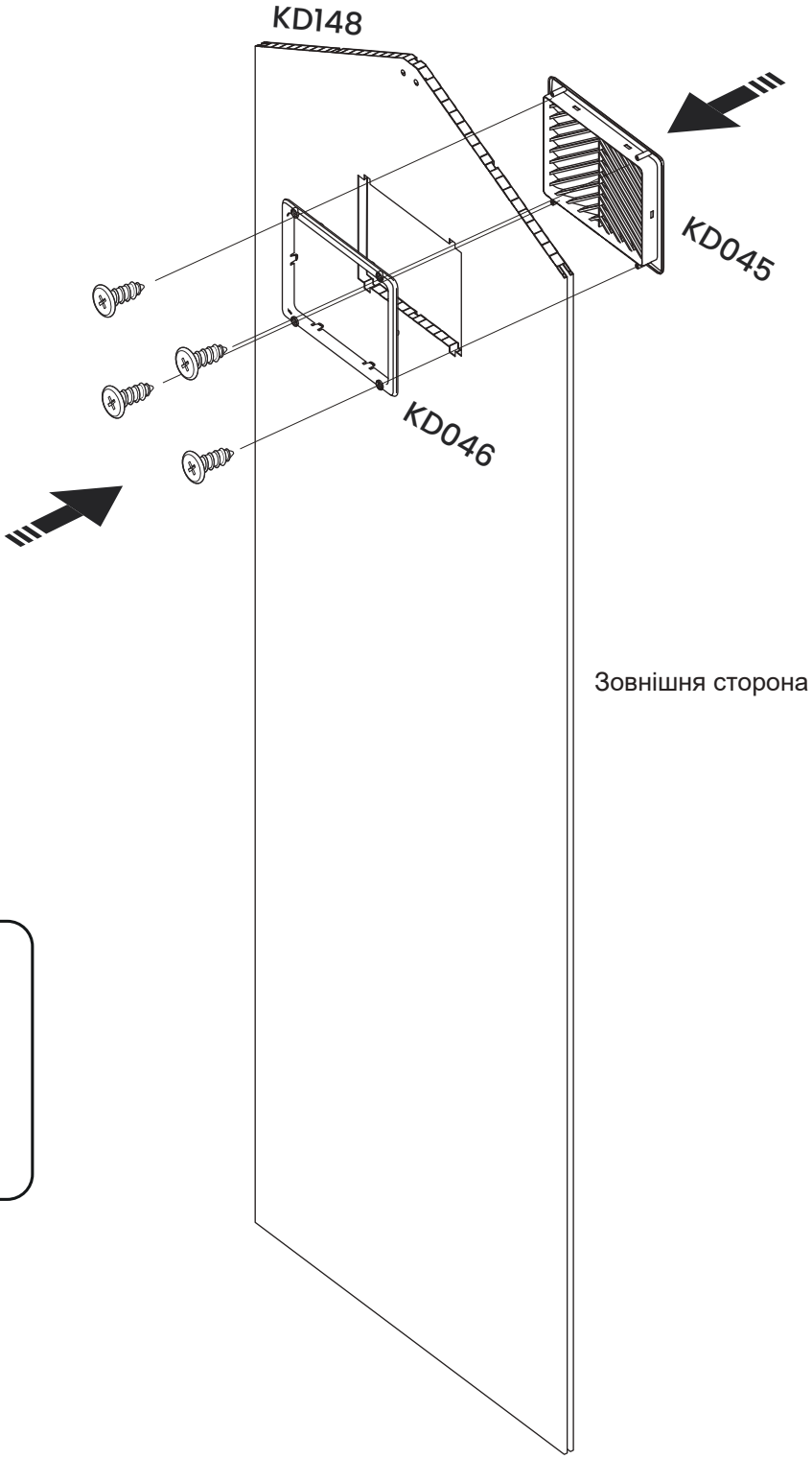

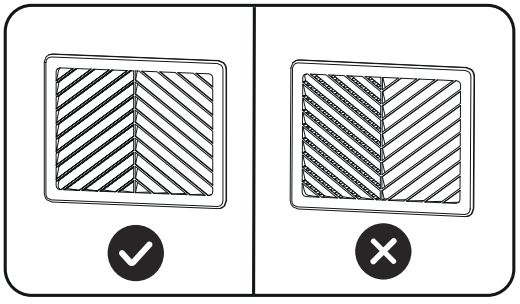

Демонстрація
встановлення

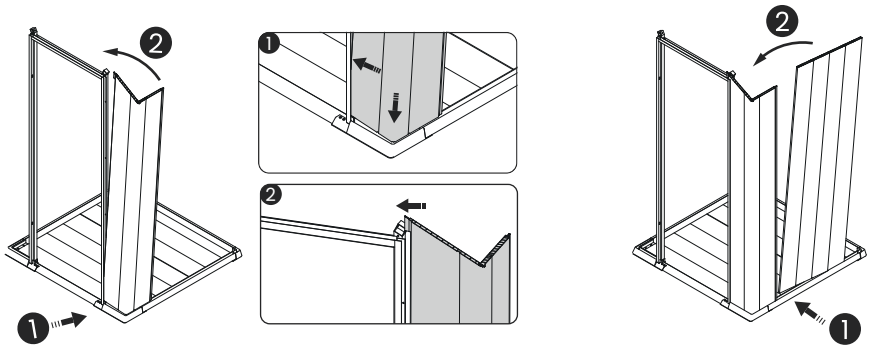

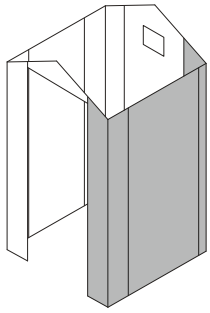

ОГЛЯД

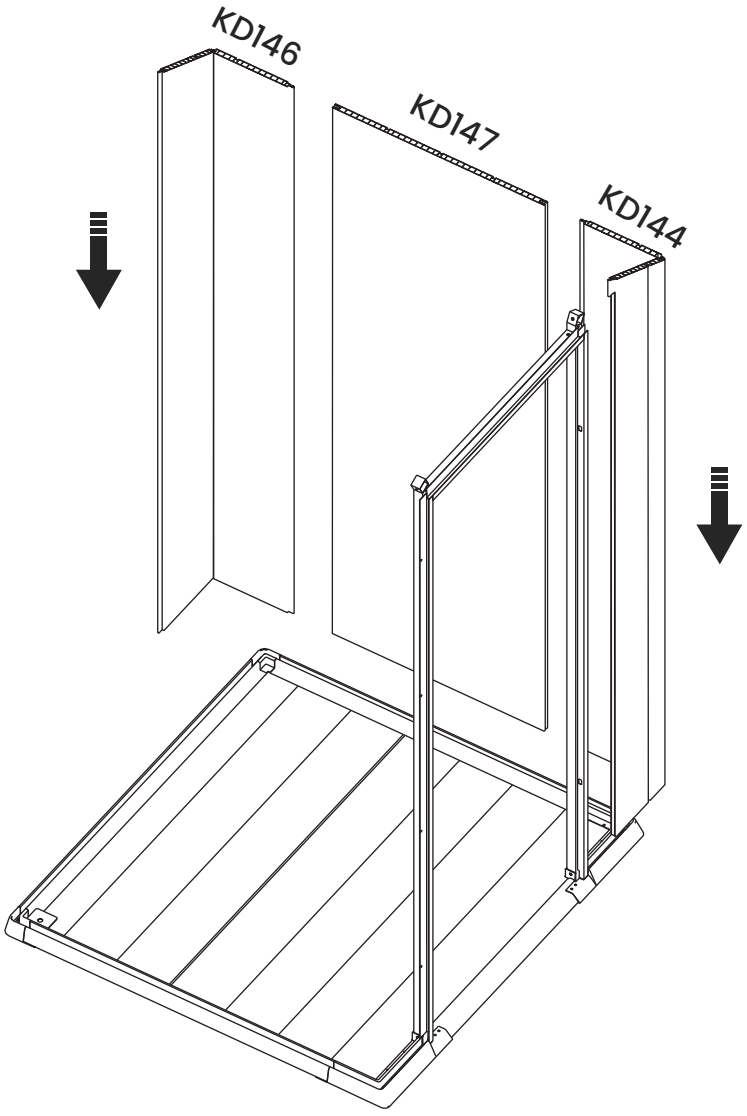

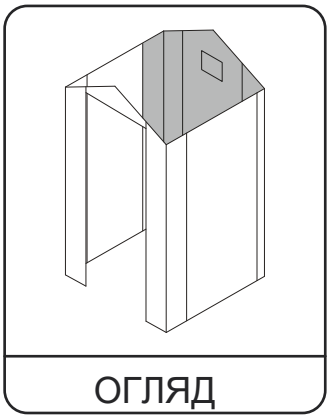

ОГЛЯД

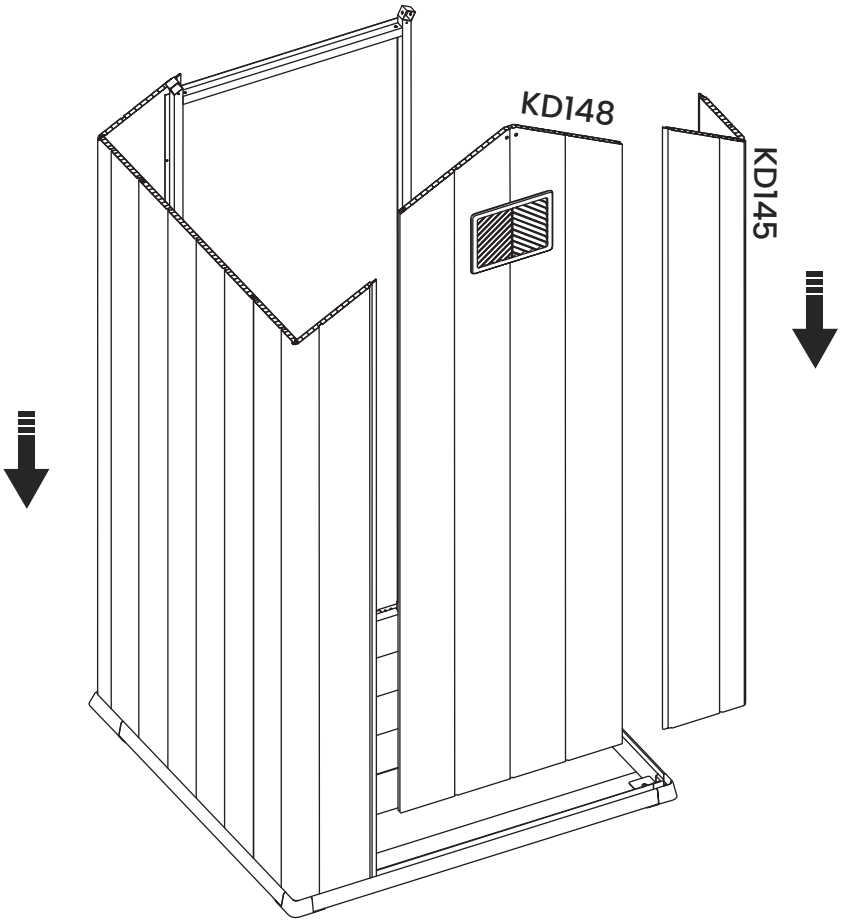

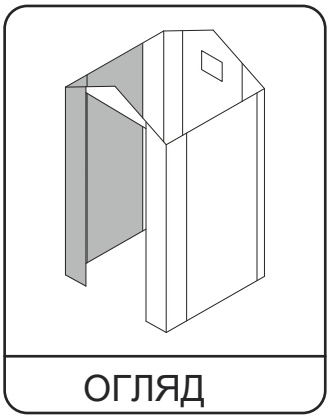

ОГЛЯД

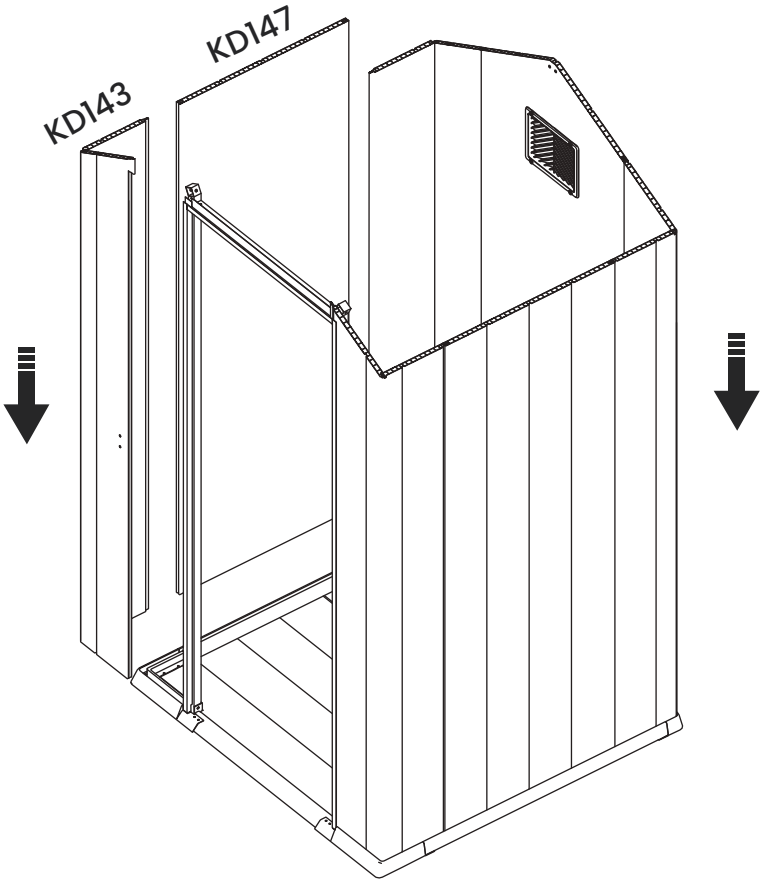

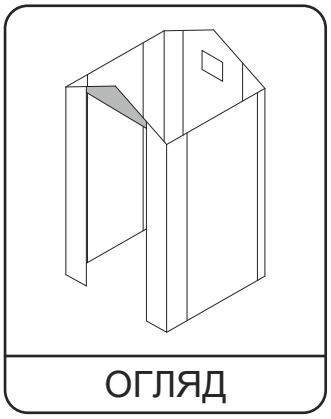

ОГЛЯД

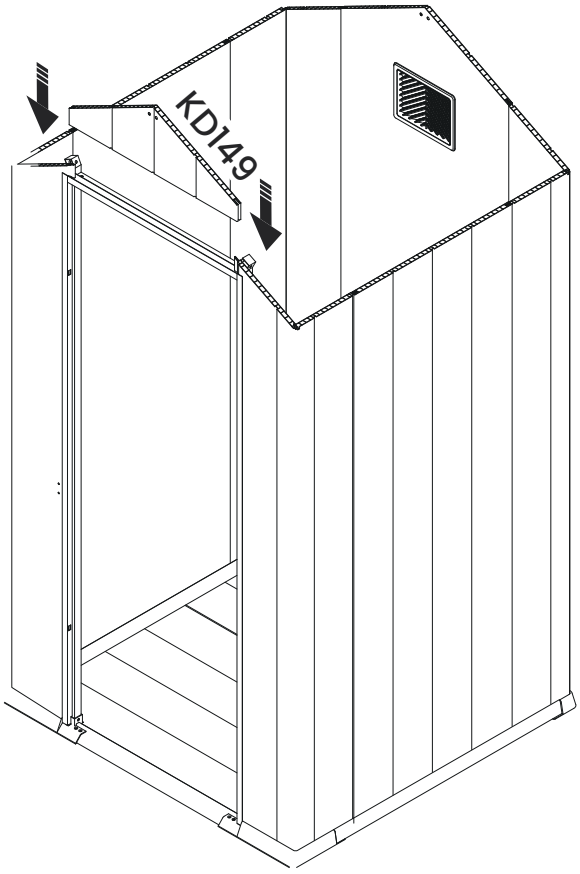

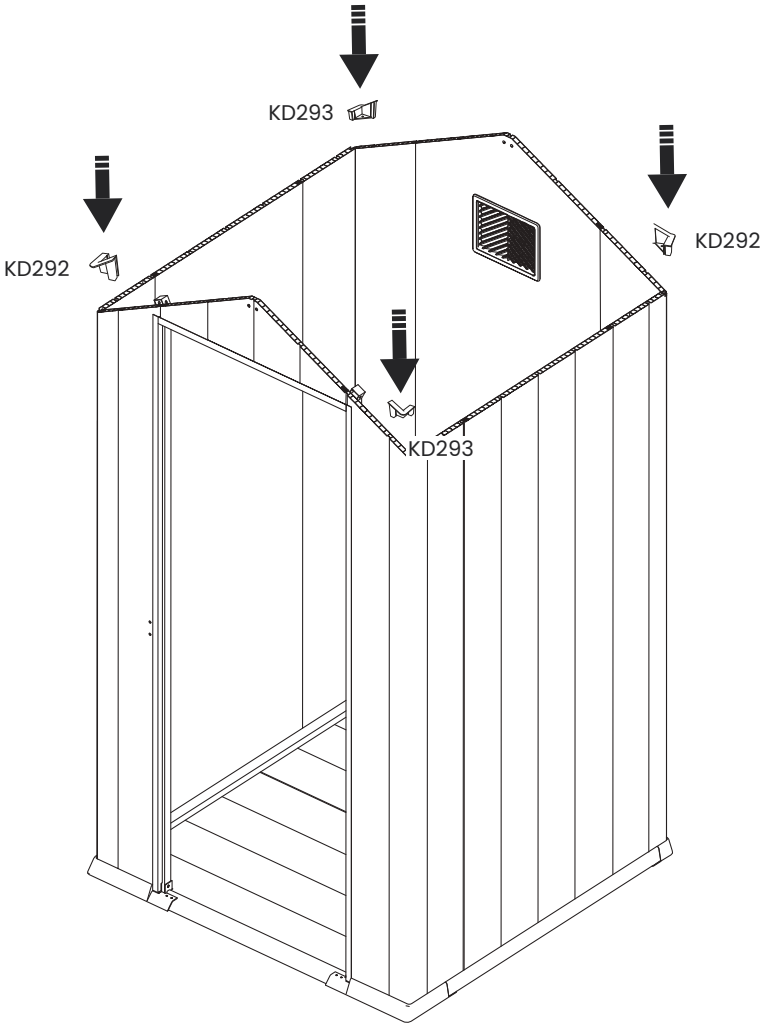

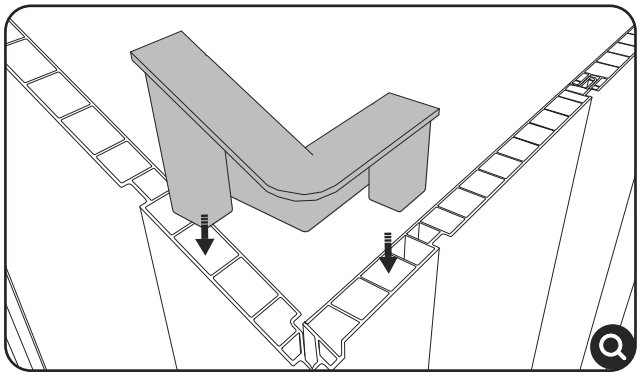

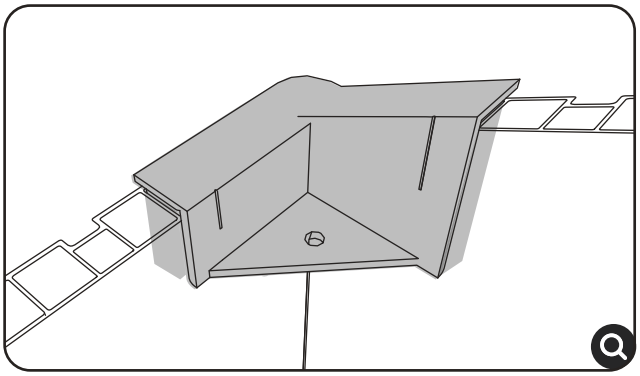

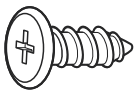	KD083	x24

Попередньо просвердлених отворів немає. Будь ласка, дотримуйтесь середньої відстані.

Одна людина повинна притискати стіну ззовні.

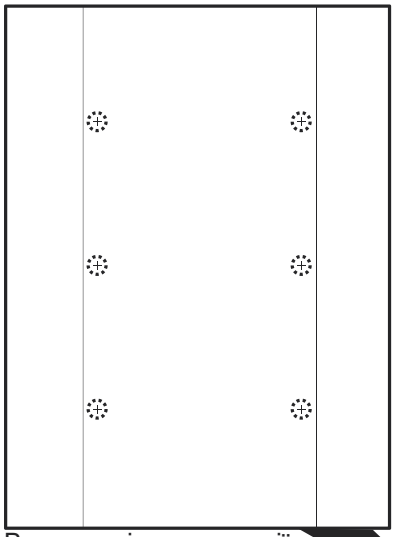

Вигляд зліва у проекції

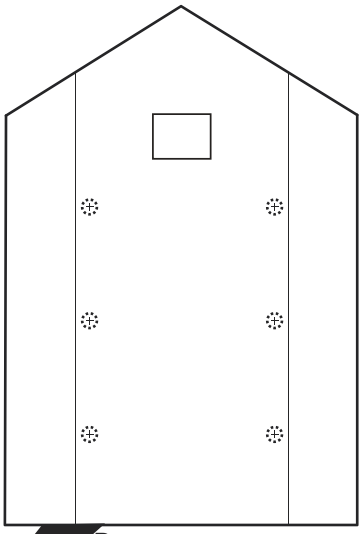

Вигляд ззаду у проекції

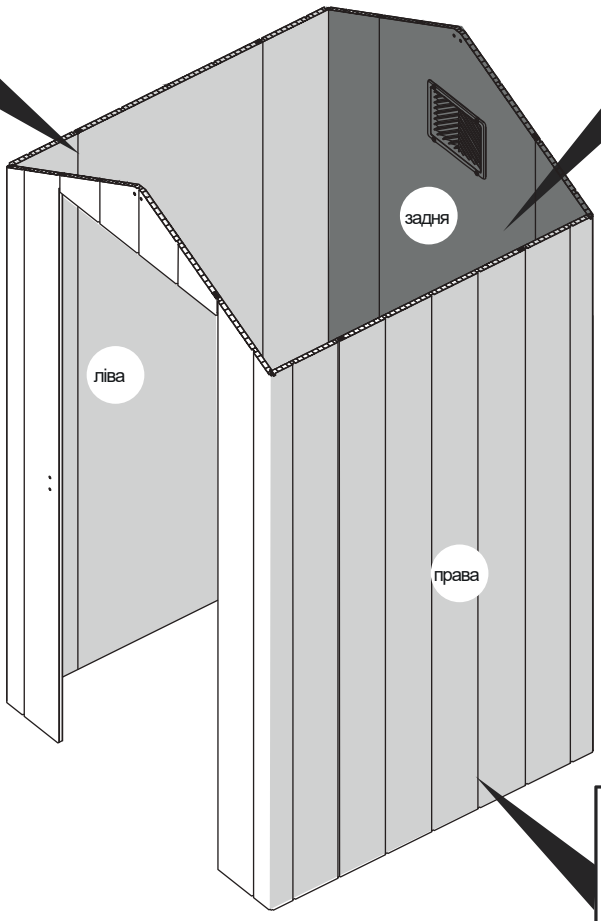

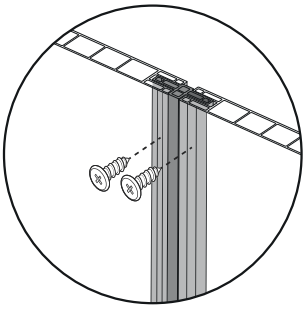

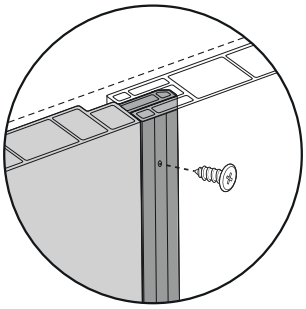

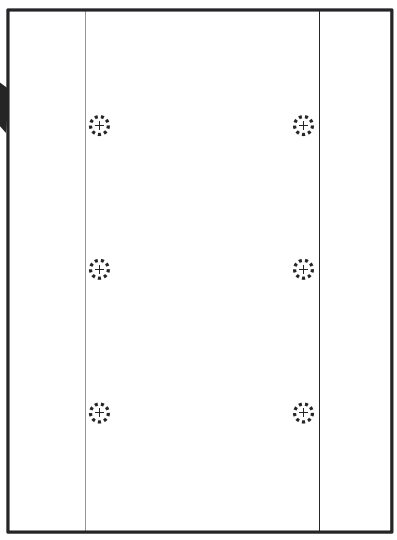

Вигляд зправа у проекції

Збірка даху

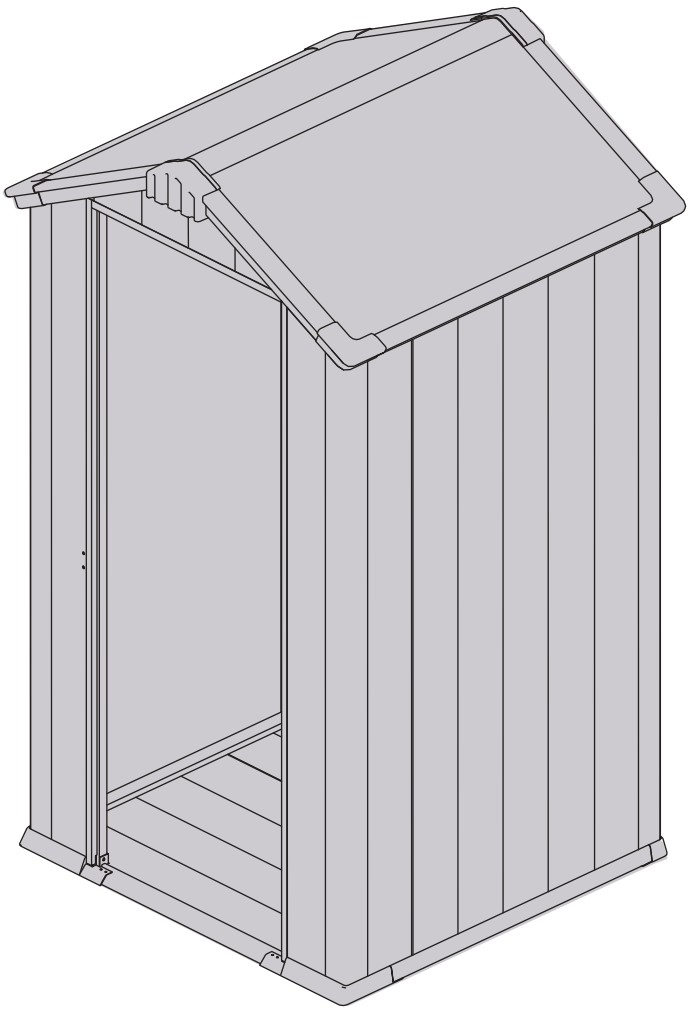


Верхня сторона

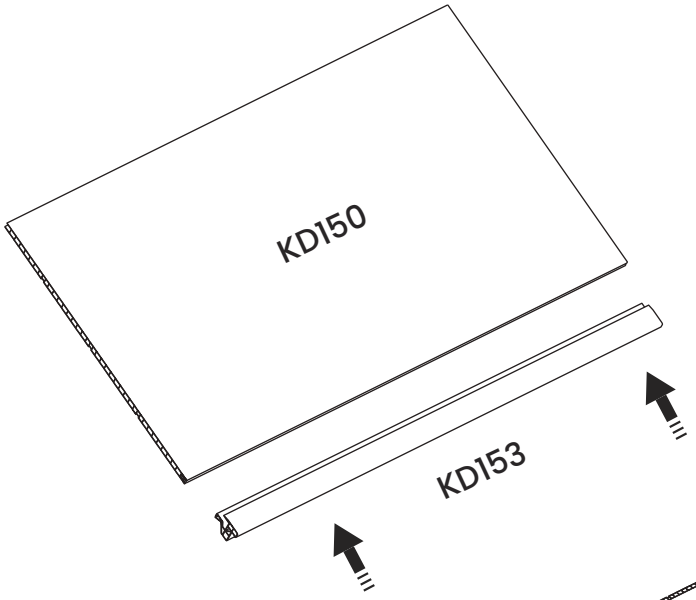
KD150
KD153

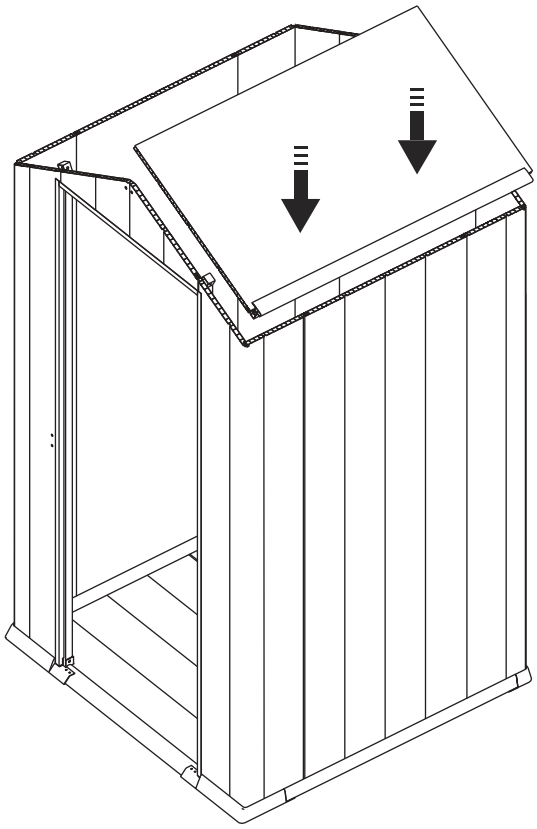

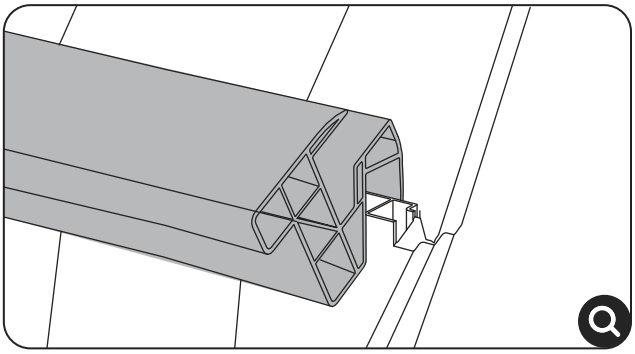

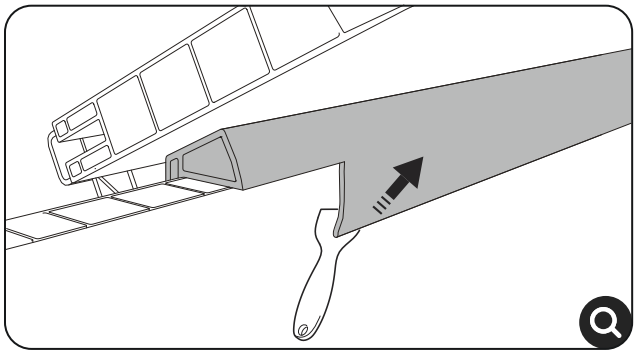

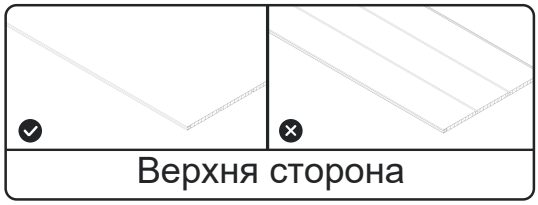
Верхня сторона

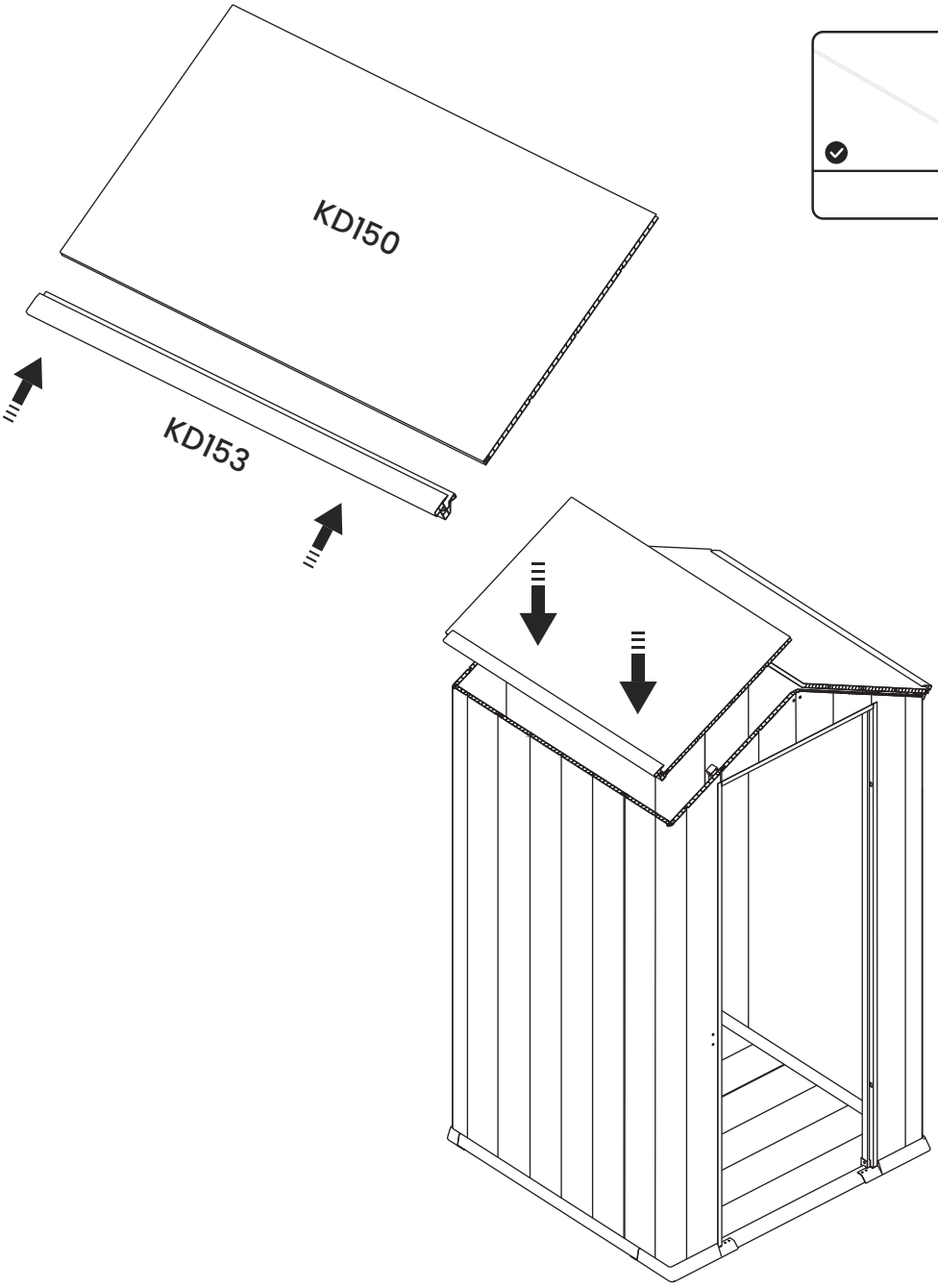
KD150
KD153

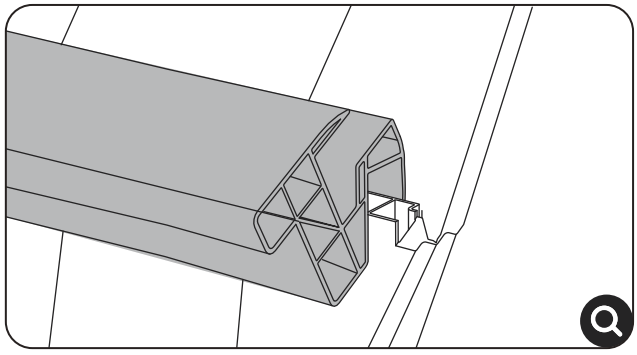

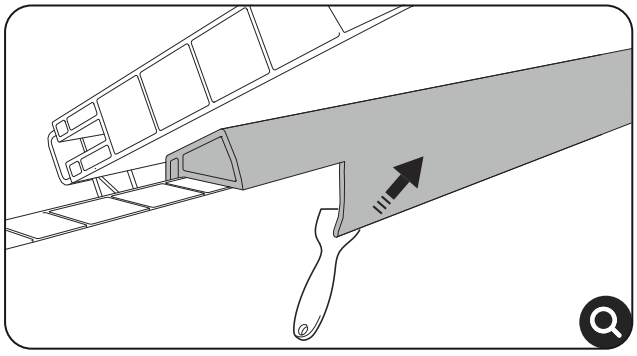

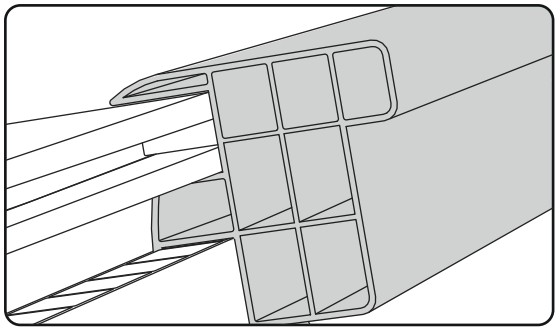

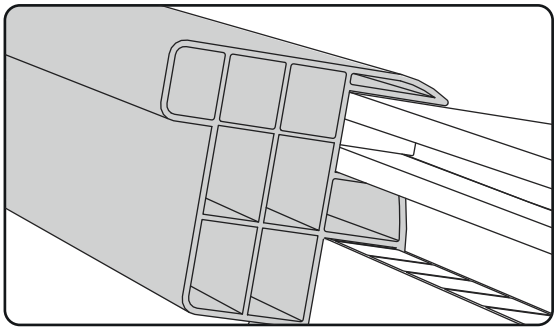

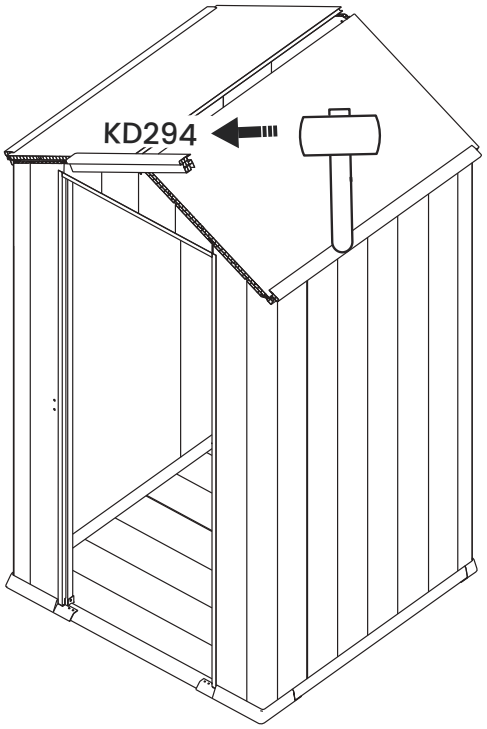
KD294

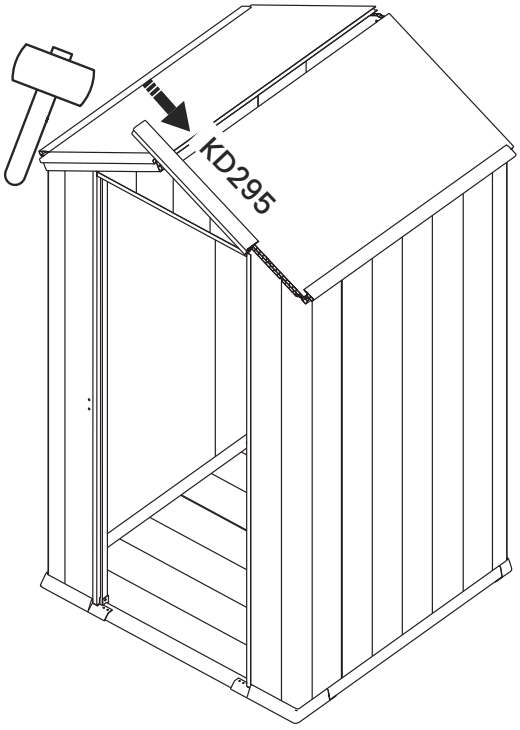
KD295

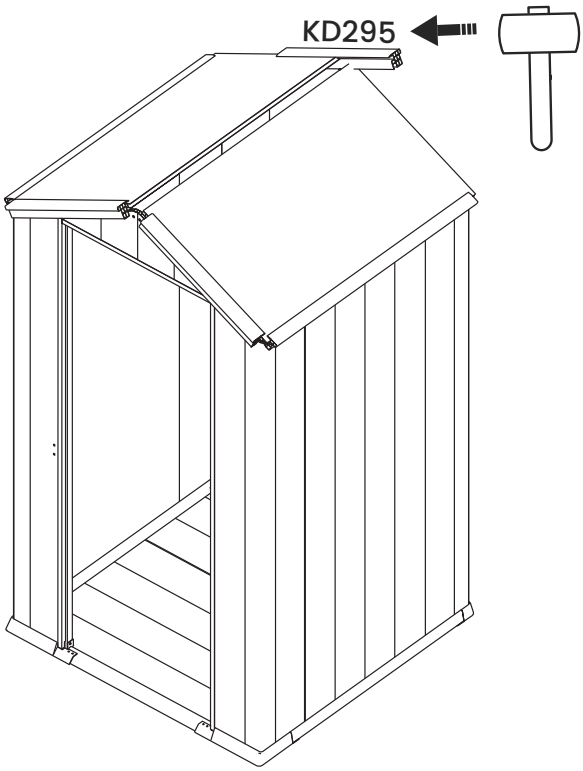
KD295

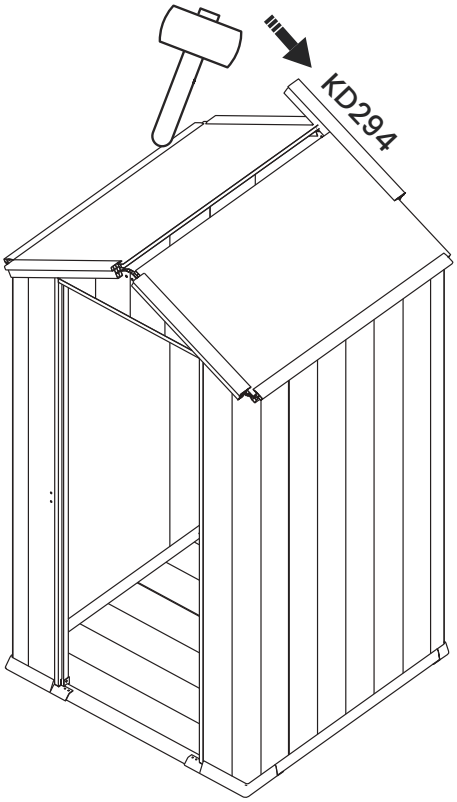
KD294

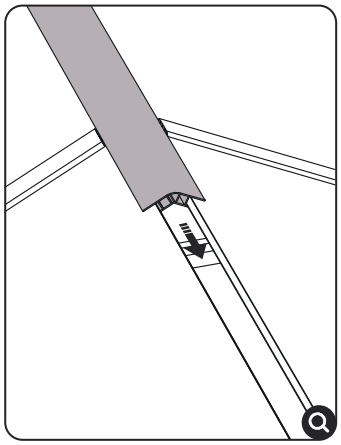

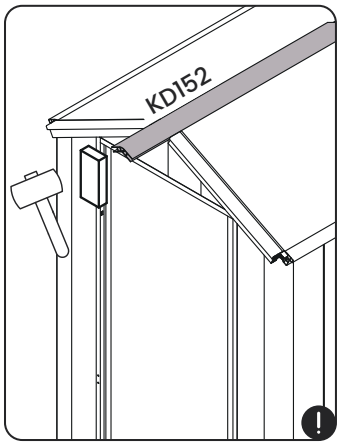

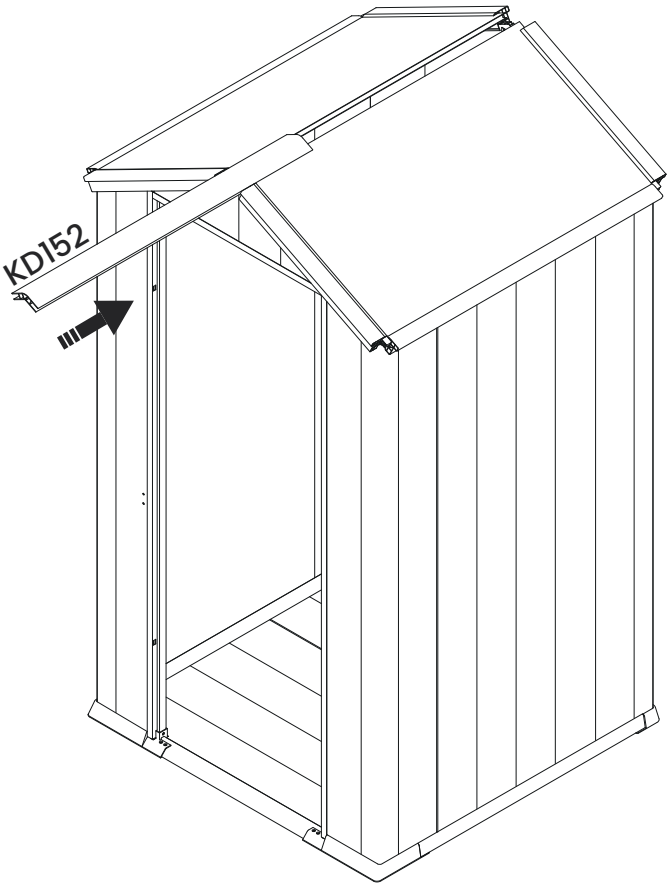

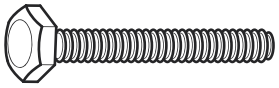	KD081	x4		KD082	x4

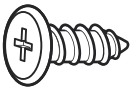	KD083	x4

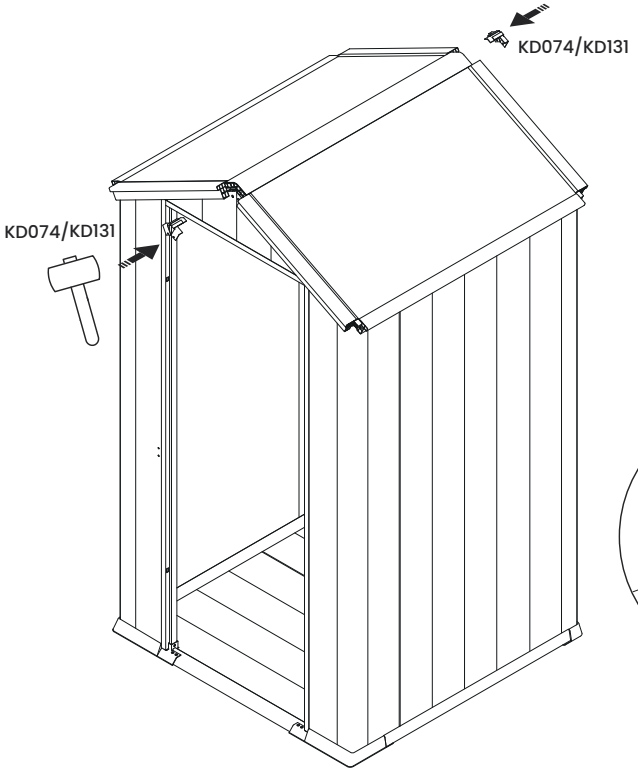

зовнішній вигляд

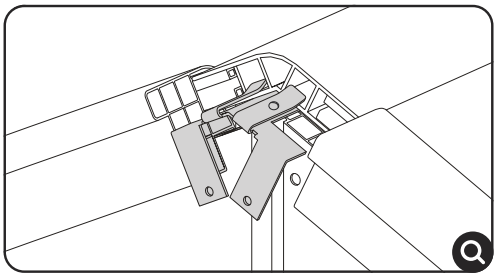

внутрішній вигляд

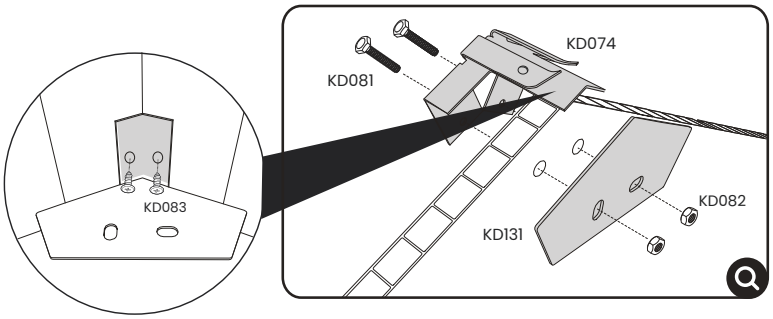

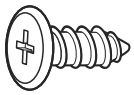	KD083	x12

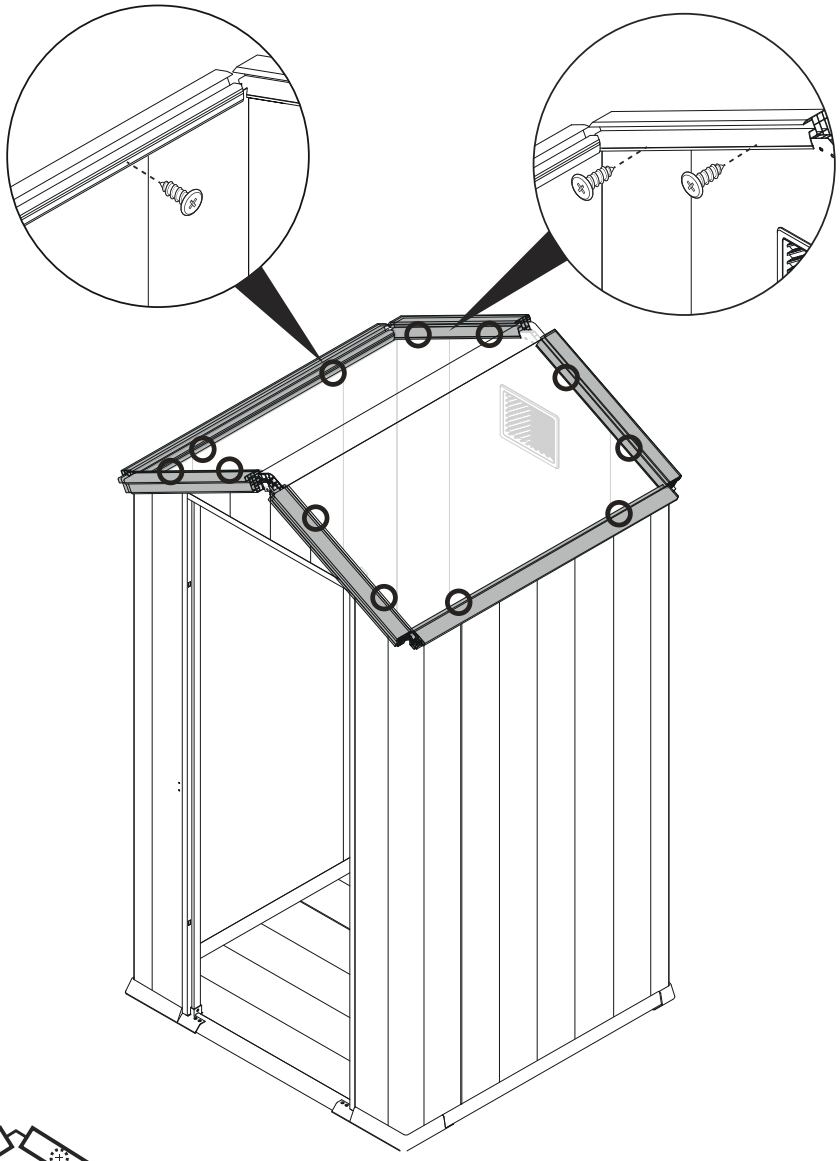

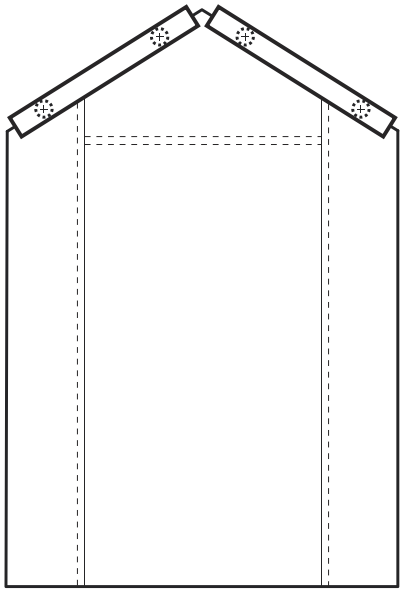

Внутрішній гвинти

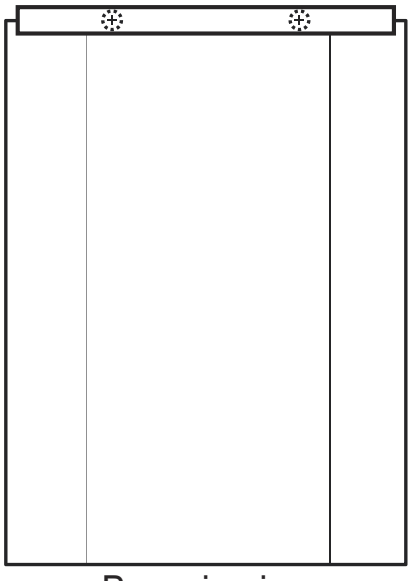

Внутрішні гвинти

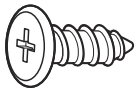	KD083	x16

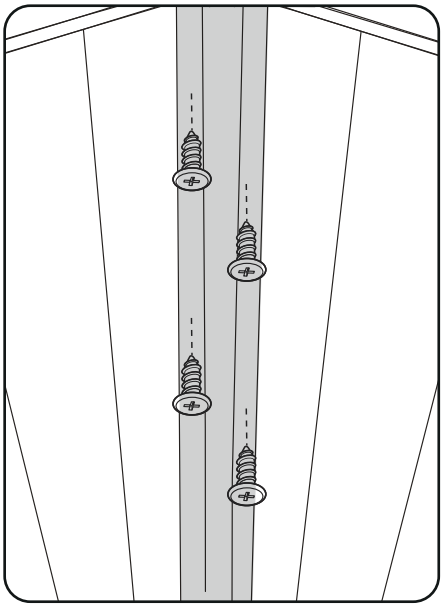

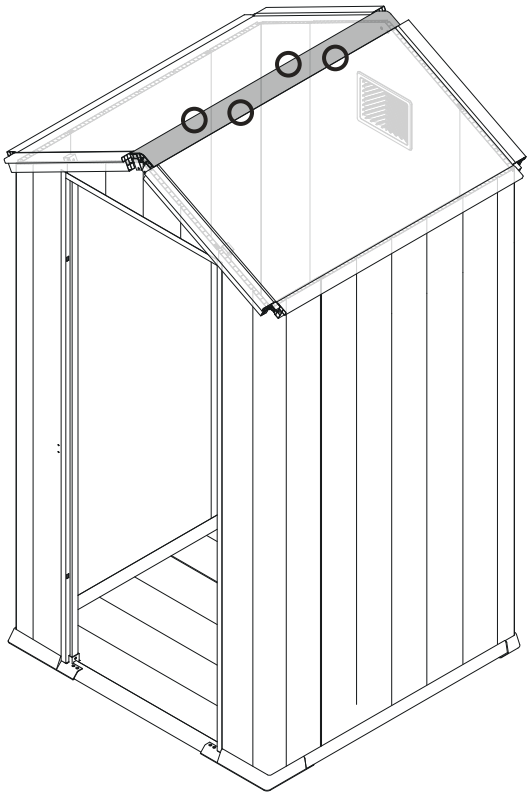

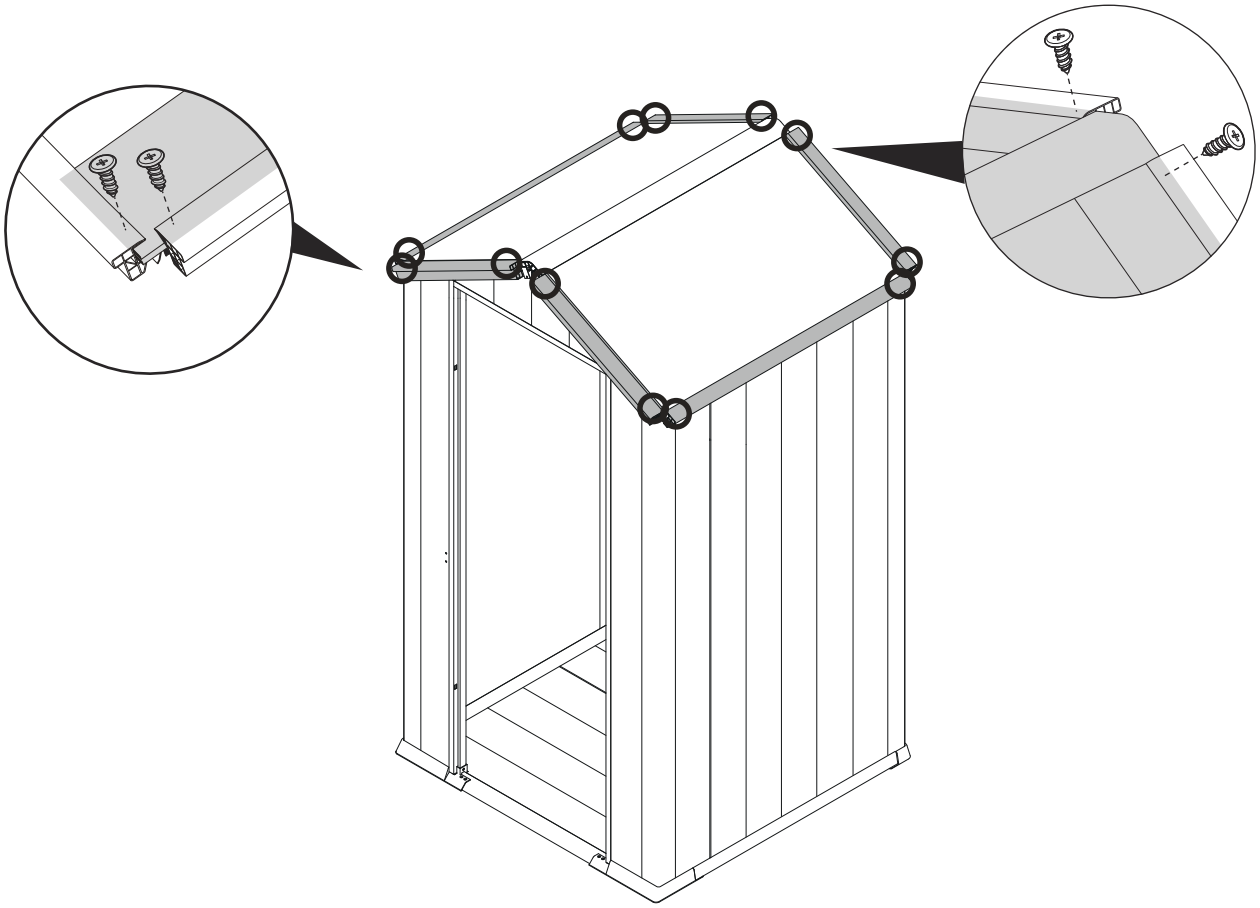

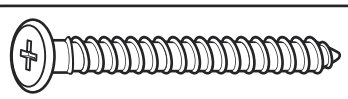	KD085	x12

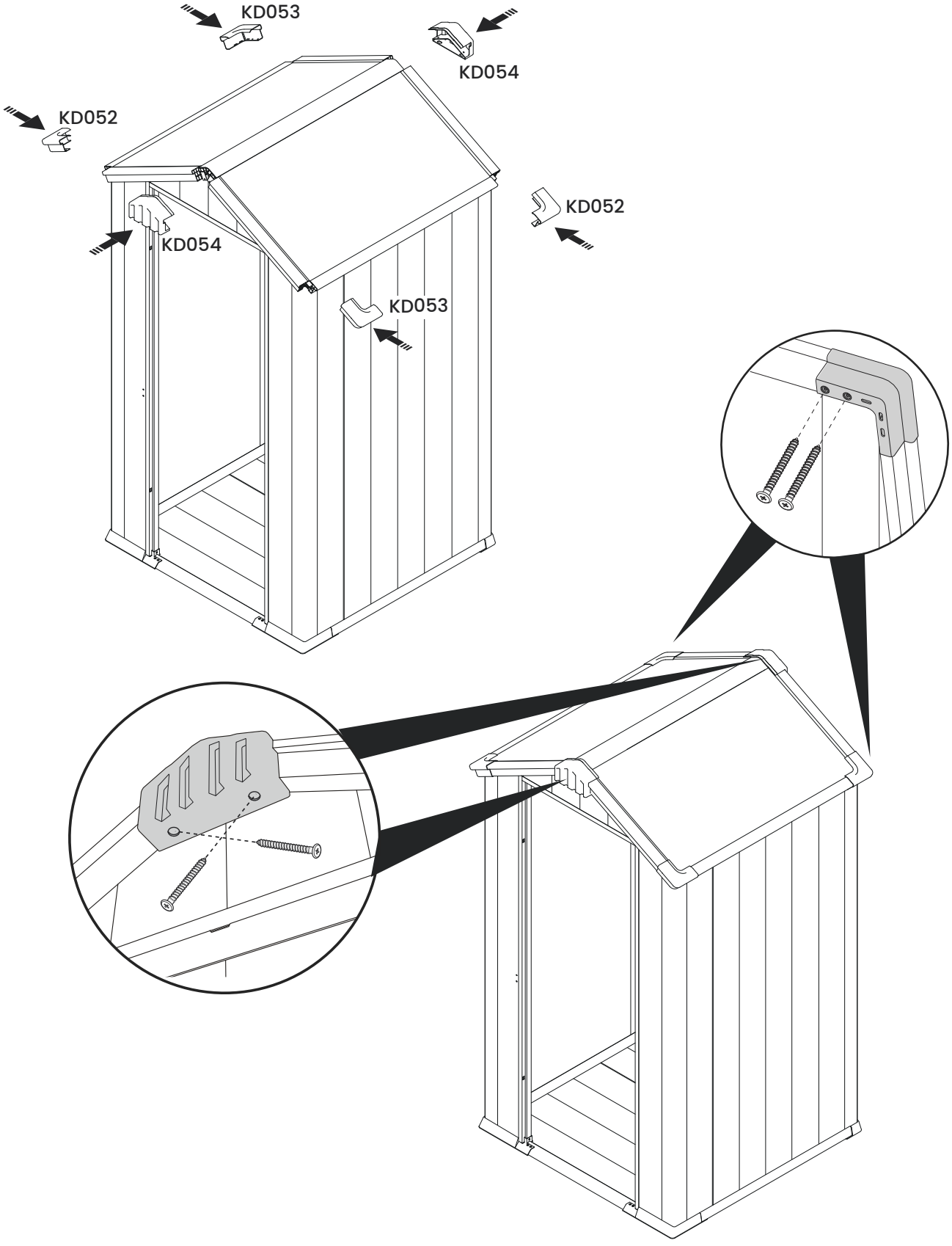

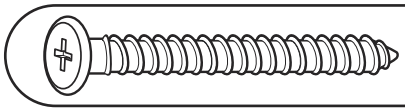	KD085	x2

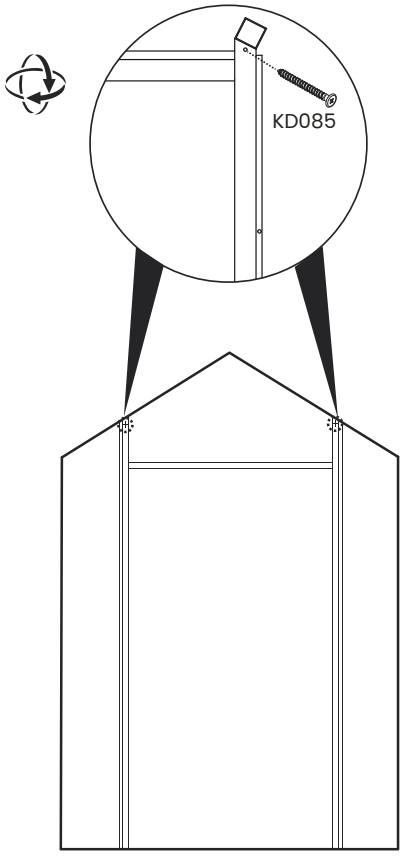

Вигляд зсередини спереду

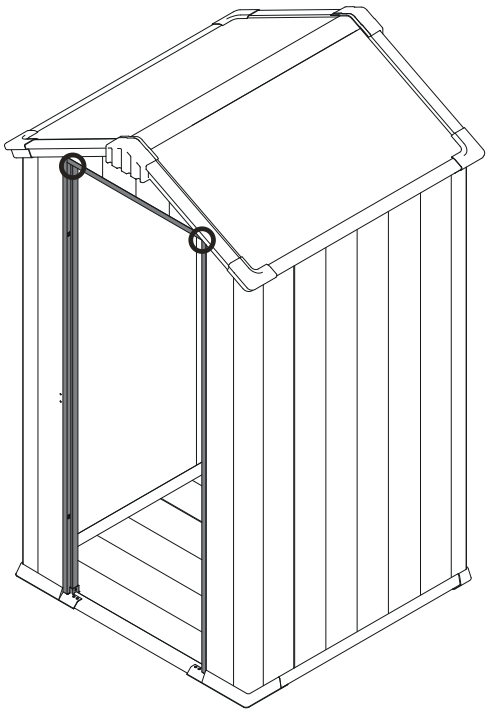

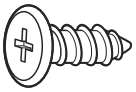	KD083	x8

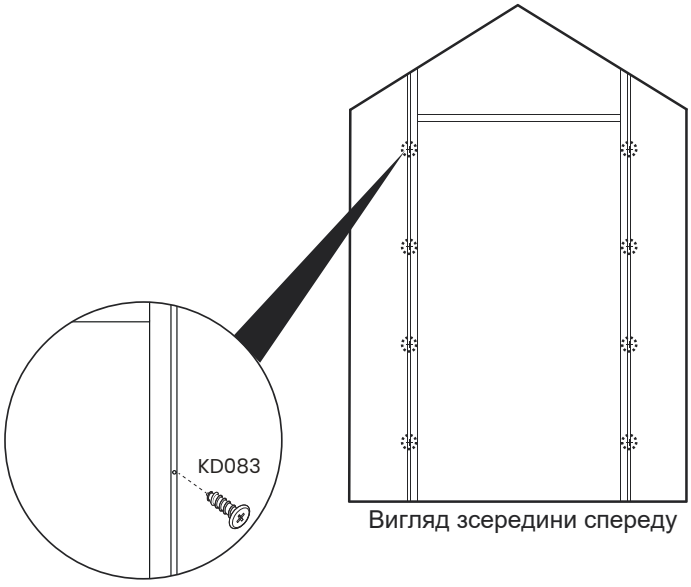

Вигляд зсередини спереду

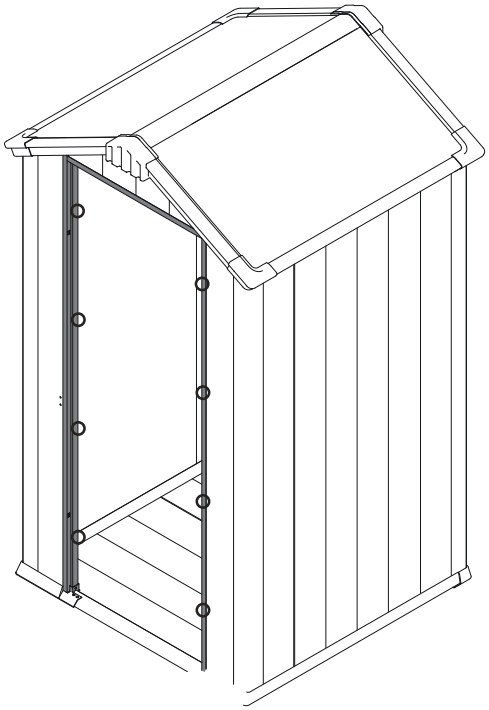

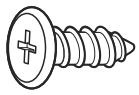	KD084	x4

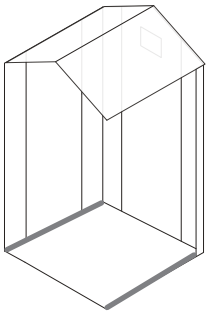

ОГЛЯД

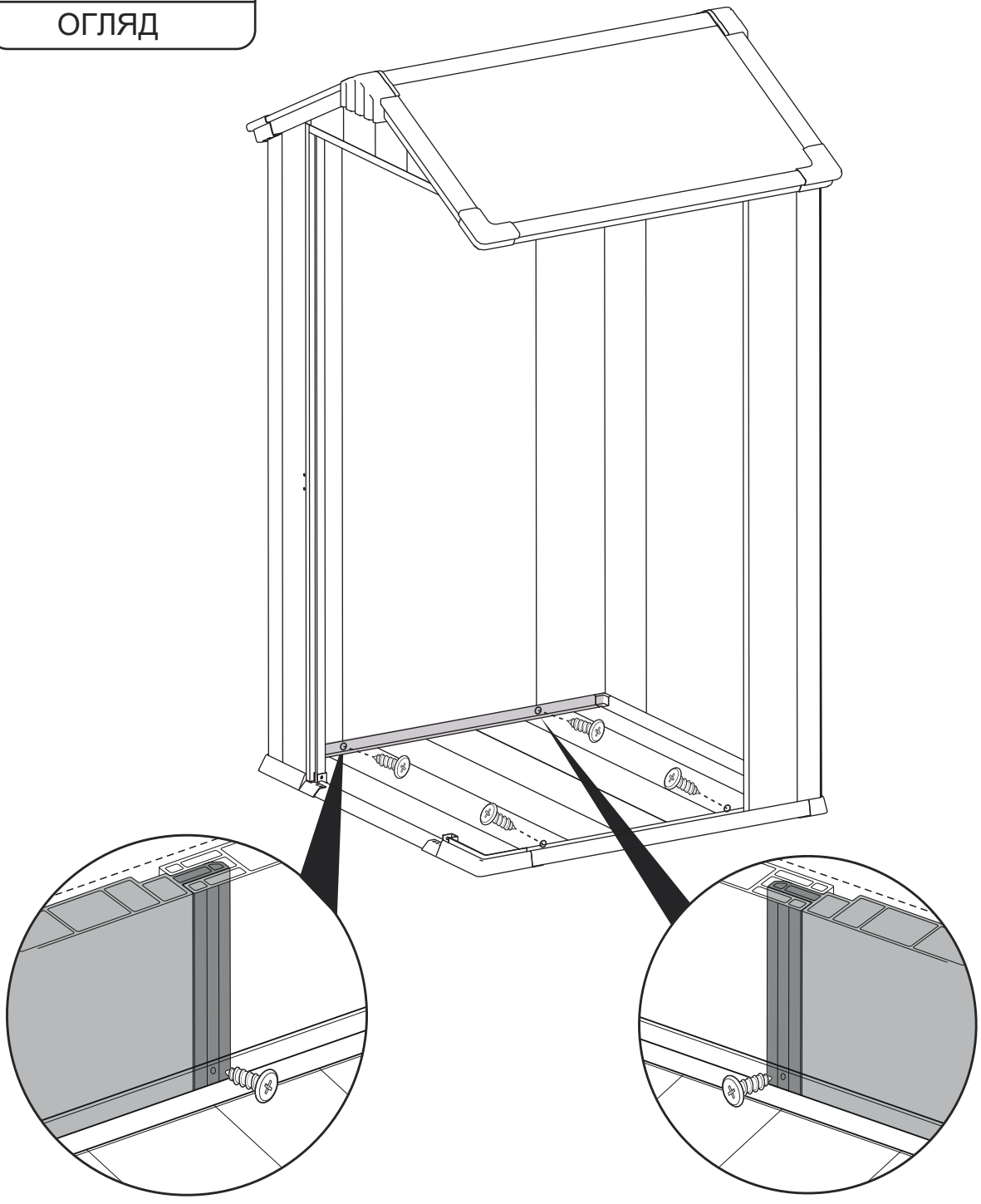

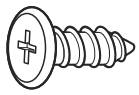	KD084	x2

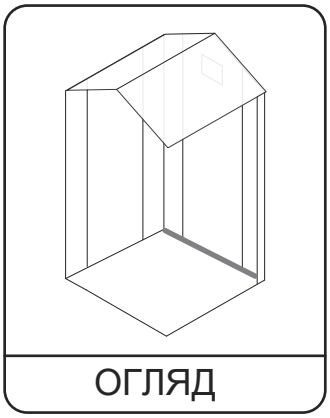

Збірка дверей

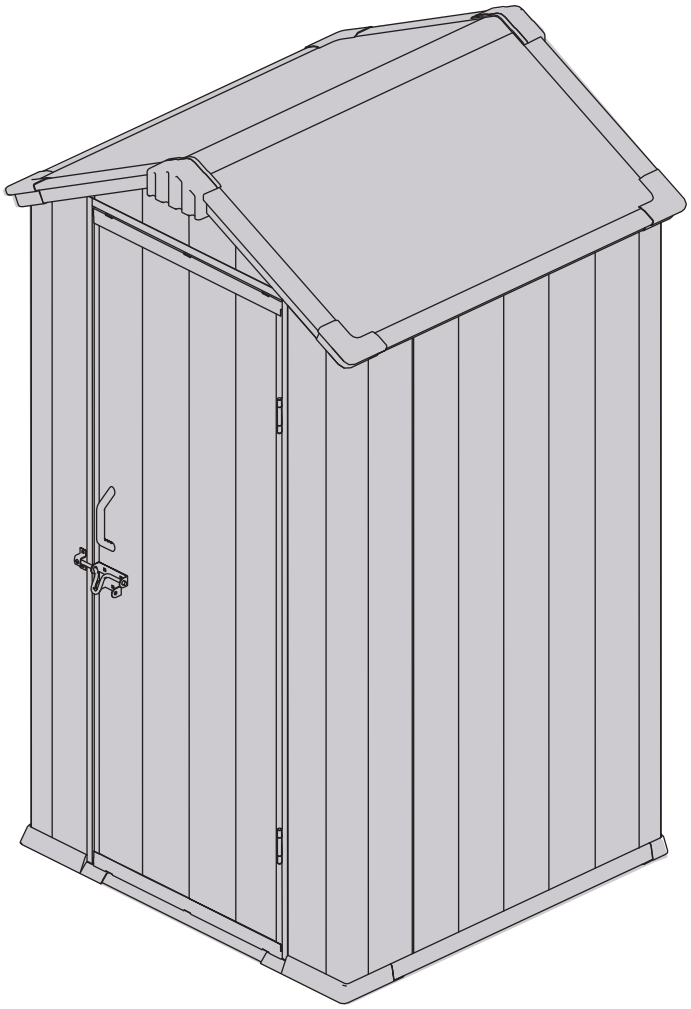

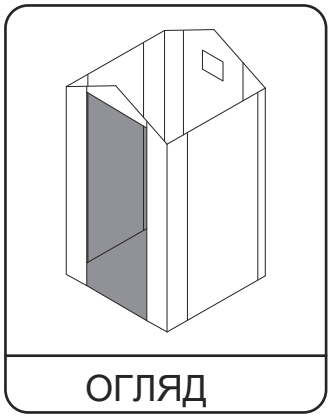

ОГЛЯД

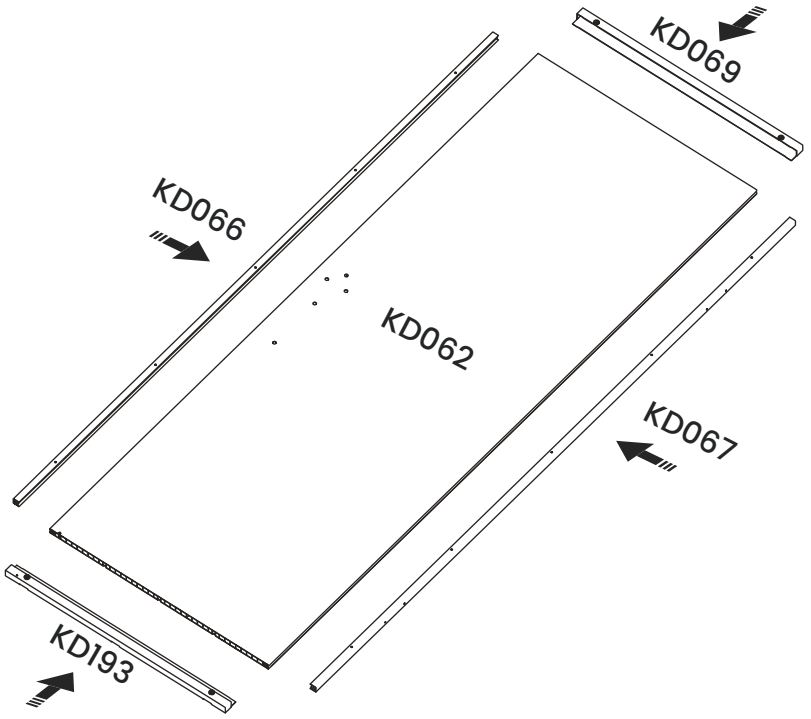

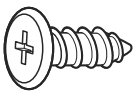	KD083	x14

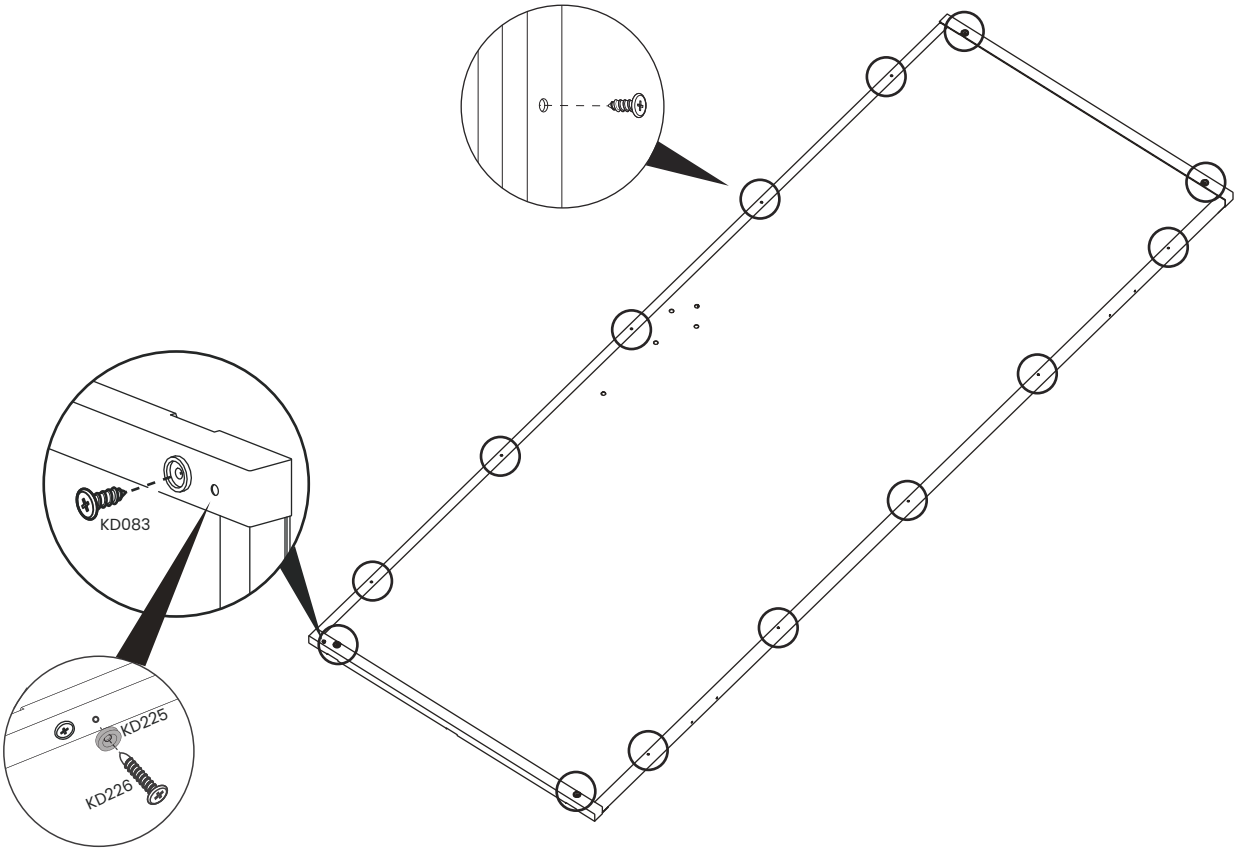

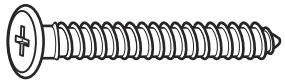	KD085	x4

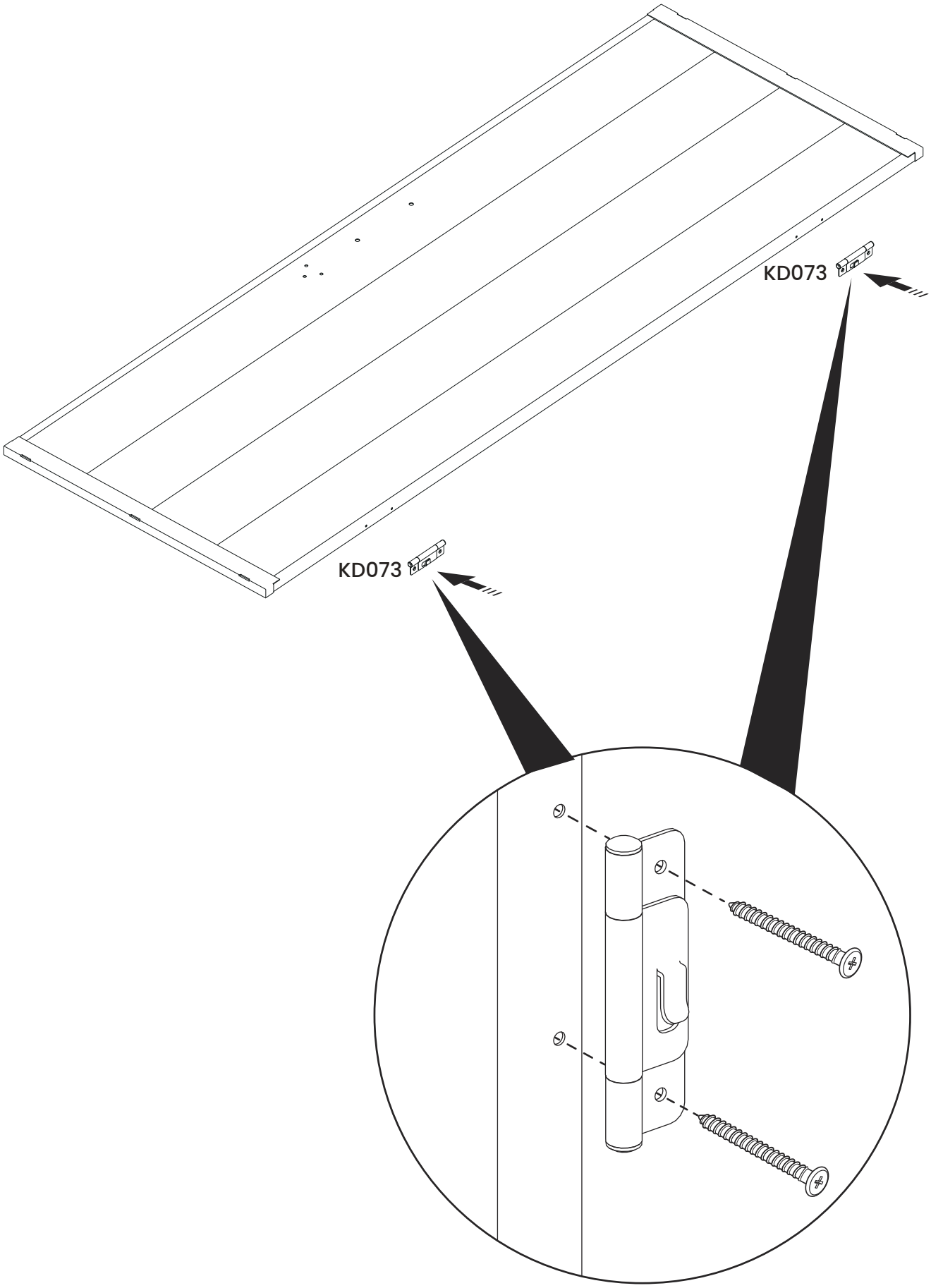

	KD393	x2		KD395	x2

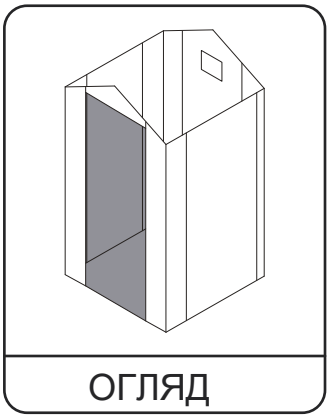

ОГЛЯД



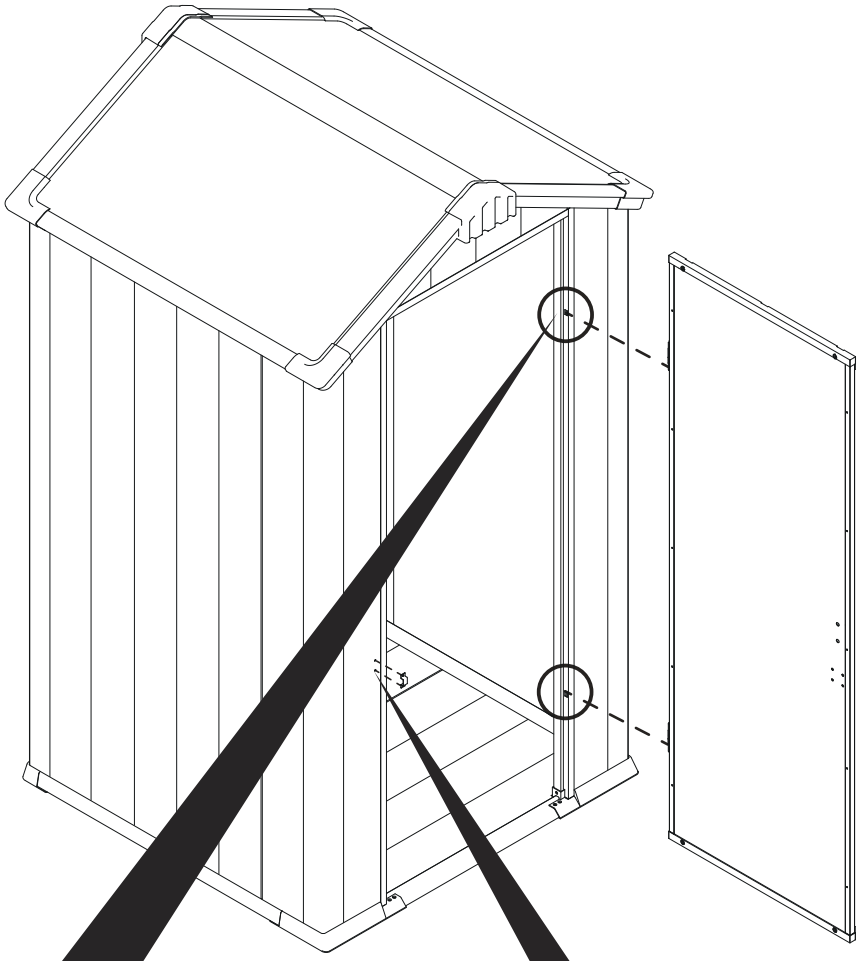

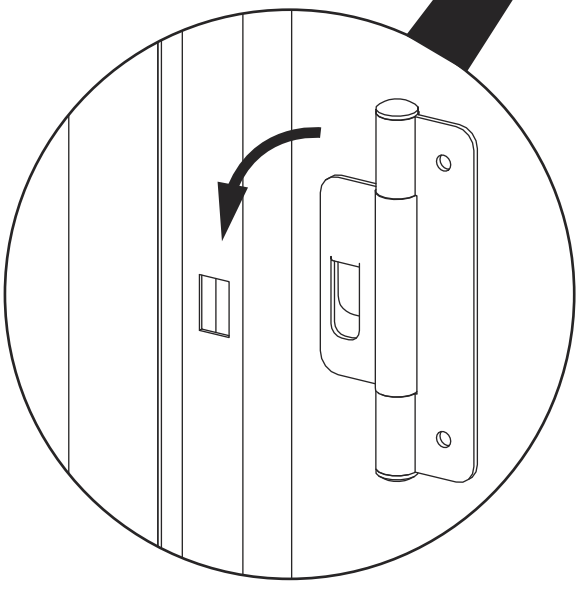

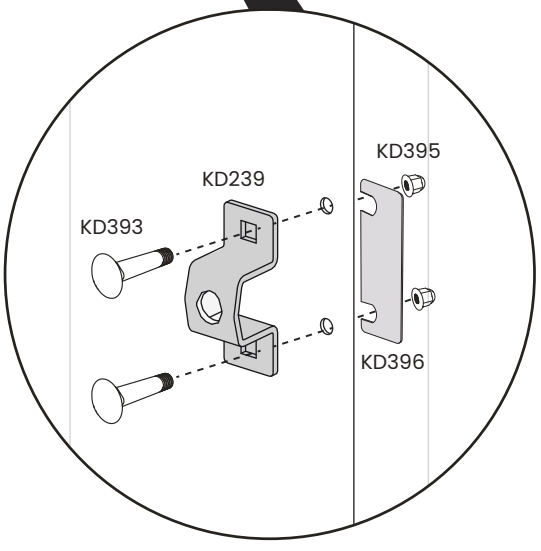

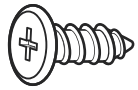	KD084	x2

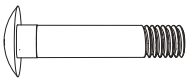	KD393	x3		KD395	x3

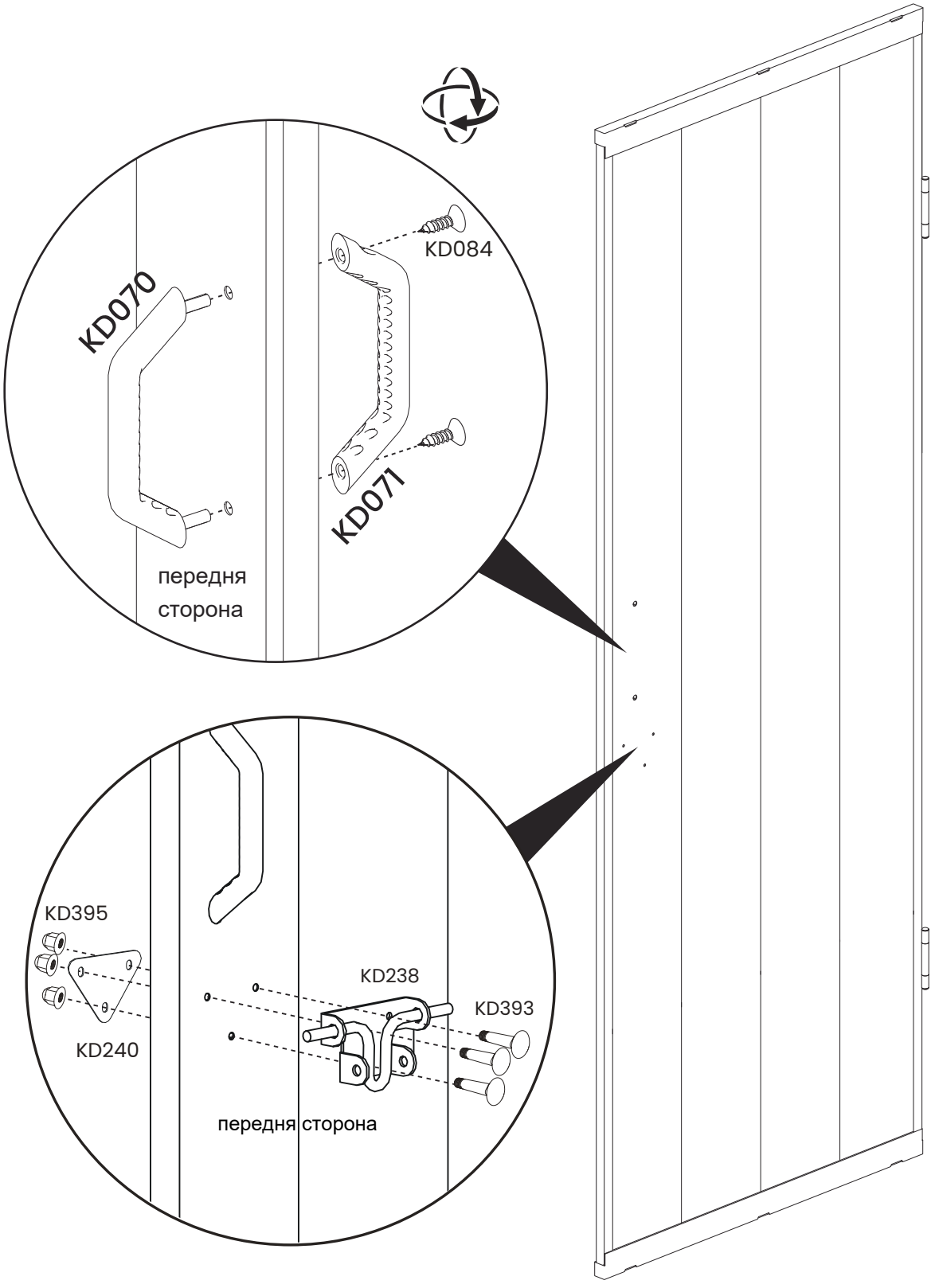

Схема захисту

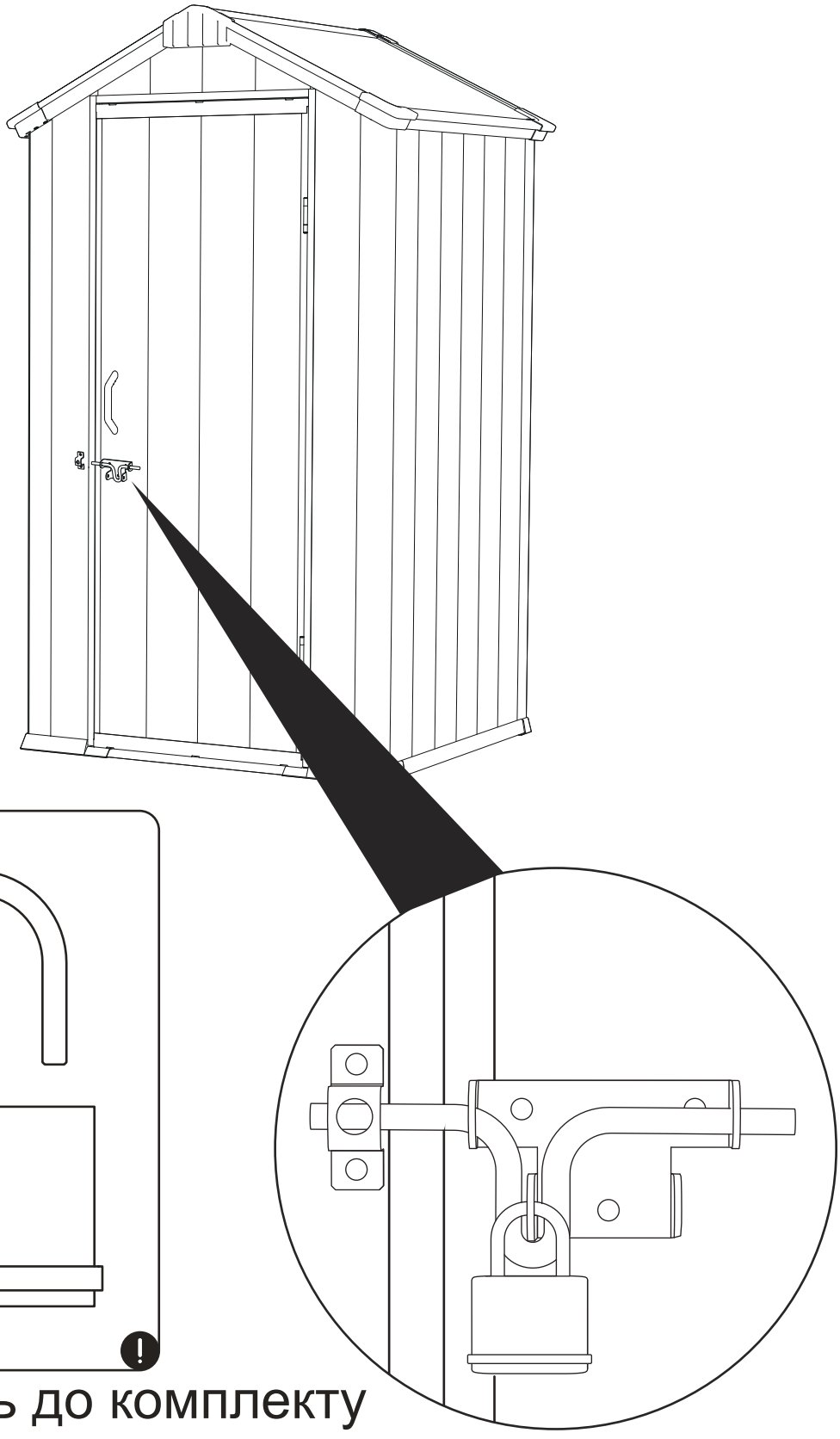

Не входить до комплекту

Рекомендації та інструкції

Конструкція, що не потребує обслуговування
Будиночок виготовлений із матеріалу, який не потребує спеціального догляду, тому його не потрібно фарбувати чи покривати захисними складами. Водночас стіни можна пофарбувати для індивідуального оформлення. Для збереження міцності та зовнішнього вигляду сараю жодна додаткова обробка не потрібна.

Унікальні стіни, придатні до фарбування
Будиночок виготовлений з унікального композитного матеріалу, що не потребує обслуговування та дозволяє фарбувати текстуровані стінові панелі. Ви можете залишити будиночок у його заводському кольорі або пофарбувати його відповідно до дизайну подвір'я, тераси, патіо чи іншого зовнішнього простору.

Інструкція з фарбування
Тип фарби
Використовуйте акрилову фарбу на водній основі, призначену для зовнішніх робіт. Рекомендується застосовувати суцільні світлі кольори із сатиновим або напівглянцевим покриттям. За потреби зверніться до консультанта з підбору кольору або спеціаліста з лакофарбових матеріалів.
Нанесення
Наносьте фарбу валиком на суху поверхню стін. Не фарбуйте заглиблення, що імітують балки, на стінових панелях.
Поверхні, які не можна фарбувати: вікна; двері; дверну балку; дах; підлогу; будь-які інші частини сараю, окрім призначених для цього стінових панелей.

Нагадування щодо догляду
Пофарбовані поверхні можуть потребувати періодичного підфарбовування або повторного фарбування для підтримання належного зовнішнього вигляду сараю.
Перед фарбуванням обов'язково ознайомтеся з рекомендаціями виробника фарби щодо її використання та правил безпеки.
Дотримуючись цих рекомендацій, ви зможете надати сараю індивідуального вигляду та гармонійно поєднати його з вашим зовнішнім простором.

Інструкції з догляду та безпеки

Будиночок розроблений виключно для цілей зберігання і не призначений для проживання. Будь ласка, дотримуйтесь наступних інструкцій з догляду та безпеки, щоб забезпечити оптимальну продуктивність і безпеку:

Збирання та забезпечення стійкості
- Прикріпіть будиночок до нерухомого об'єкта або закріпіть його на землі, просвердливши отвори в заздалегідь позначених місцях на підлозі та вставивши відповідні гвинти.
- Уникайте збірки будиночка у вітряні або холодні дні.
- Регулярно оглядайте будиночок, щоб переконатися в його стабільності та рівності землі.

Безпечне поводження та збирання
- Будьте обережні з деталями зі сталевими краями, щоб уникнути травм.
- Під час збірки або роботи використовуйте лише інструменти, перелічені в посібнику.
- Тримайте газонокосарки та механічні коси подалі від будиночка, щоб уникнути випадкових пошкоджень.
- Одягайте захисні окуляри та дотримуйтесь інструкцій виробника під час роботи з електроінструментами.

Очищення та догляд
- Очищайте будиночок за допомогою садового шланга або розчину м’якого миючого засобу.
- Уникайте використання жорстких щіток або абразивних миючих засобів, зокрема знежирювачів та засобів на основі олії або ацетону, оскільки вони можуть залишити плями або пошкодити матеріал.

Правила зберігання

- Не зберігайте гарячі предмети, наприклад щойно використаний гриль або паяльну лампу, а також легкозаймисті чи леткі хімічні речовини.
- Не притуляйте важкі предмети до стін будиночка, оскільки це може призвести до їх деформації.
- Регулярно очищайте дах від снігу та листя, щоб запобігти пошкодженню конструкції та забезпечити безпечний доступ.

Врахування погодних умов

- Під час вибору місця для встановлення будиночка враховуйте переважний напрямок вітру, особливо щодо сторони з дверима, щоб зменшити вітрове навантаження.
- Коли будиночок не використовується, тримайте двері зачиненими та замкненими, щоб запобігти їх пошкодженню вітром.
- Не ставайте на дах будиночка.

Дозволи

- Перед встановленням будиночка зверніться до відповідних місцевих органів влади, щоб з'ясувати, чи потрібен дозвіл на його встановлення у вашій місцевості

Дотримання цих рекомендацій допоможе забезпечити безпечну експлуатацію та тривалий строк служби вашого будиночка

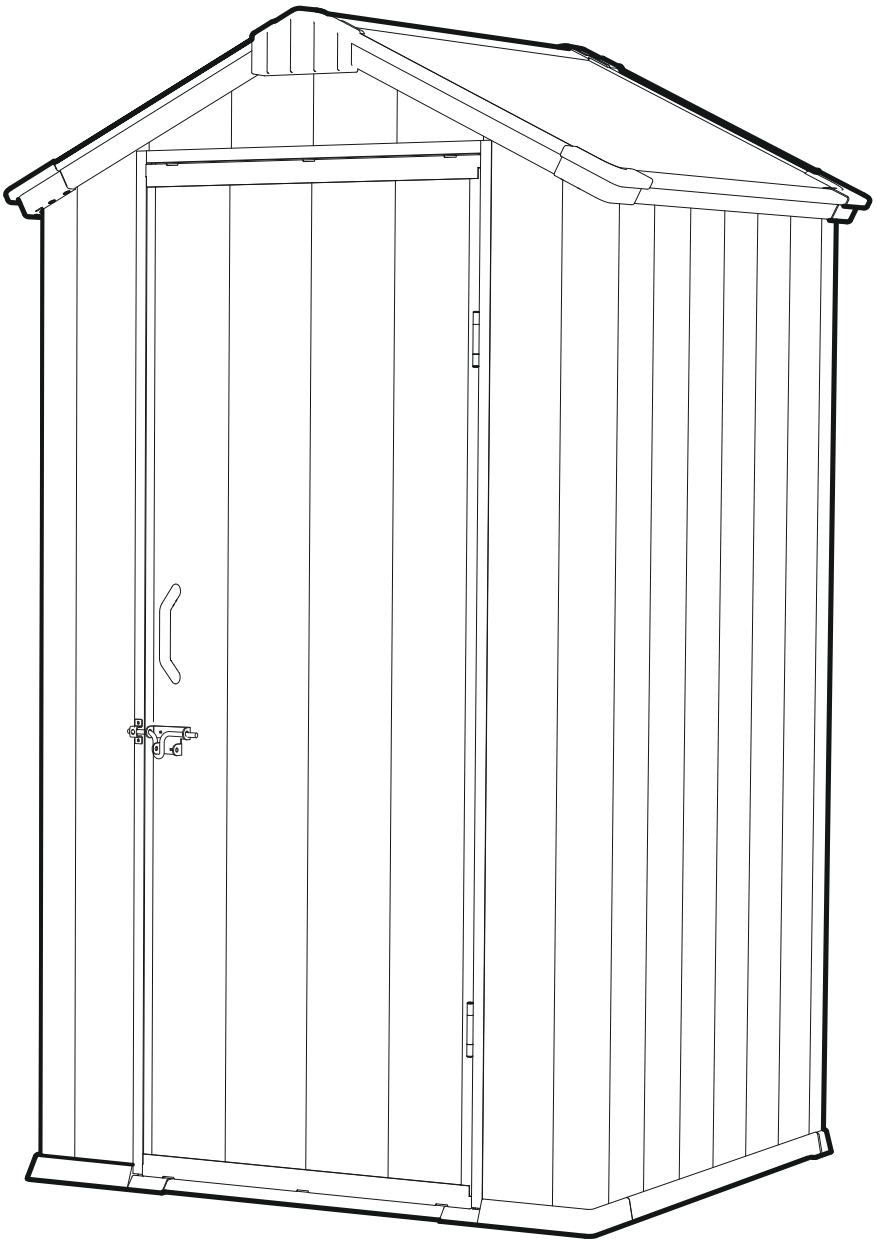

Version 3.0
Revised 25.Apr.2026