STHOR

78180
78181

PL AKUMULATOROWA PODKASZARKA DO TRAWY
EN CORDLESS GRASS TRIMMER
DE AKKU-RASENTRIMMER
RU АККУМУЛЯТОРНЫЙ ТРИММЕР
UA АКУМУЛЯТОРНИЙ ТРИМЕР
LT AKUMULIATORINIS ŽOLIAPJOVĖ
LV AKUMULATORA ZĀLIENA TRIMMERIS
CZ AKUMULÁTOROVÁ STRUNOVÁ SEKAČKA
SK AKUMULÁTOROVÁ STRUNOVÁ KOSAČKA
HU AKKUS SZEGÉLYNYÍRÓ
RO TRIMMER DE GAZON CU ACUMULATOR
ES DESBROZADORA A BATERÍA
FR DÉBROUSSAILLEUSE SANS-FIL
IT TAGLIABORDI A BATTERIA
NL ACCU GRASTRIMMER
GR ΧΟΡΤΟΚΟΠΤΙΚΟ ΜΠΑΤΑΡΙΑΣ
BG АКУМУЛАТОРЕН ТРИМЕР ЗА ТРЕВА
PT APARADOR DE RELVA SEM FIO
HR AKUMULATORSKA KOSILICA ZA TRAVU
AR ماكينة تشذيب العشب اللاسلكي



CE

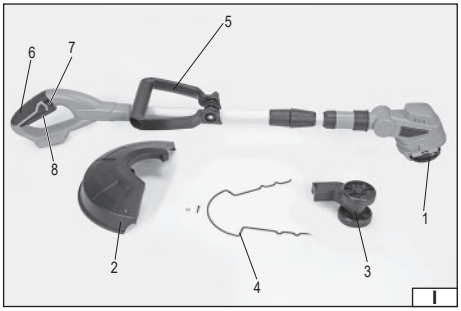

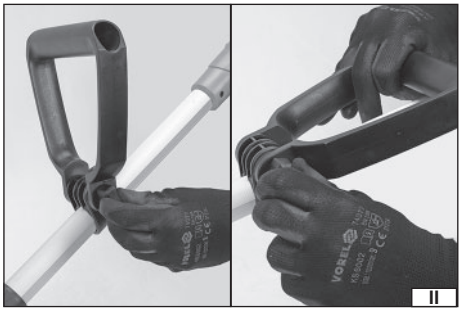

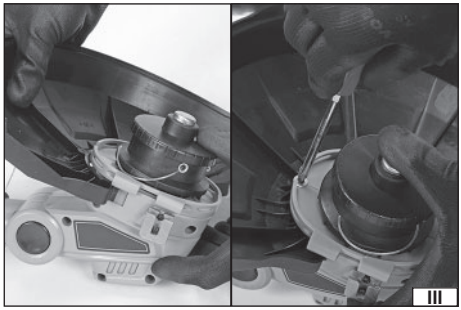



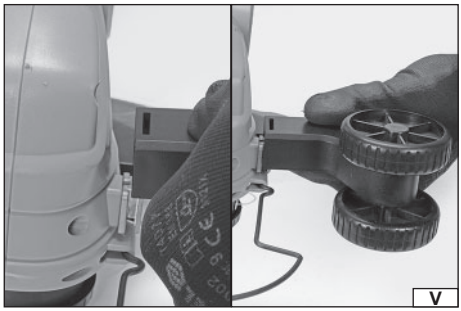







TOYA S.A. ul. Sołtysowicka 13-15, 51-168 Wrocław, Polska

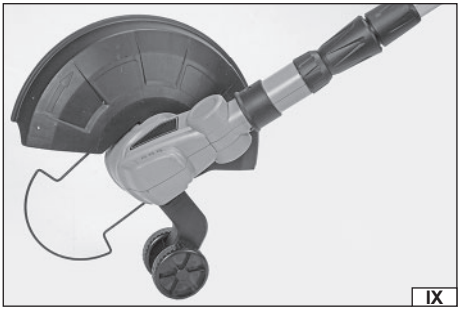
IX

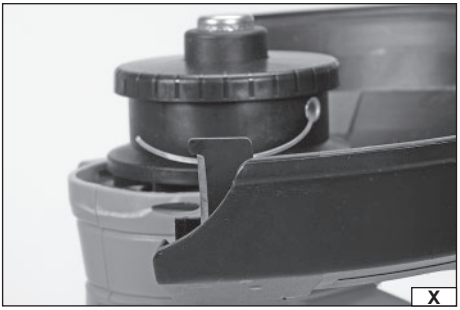
X


XI


XII

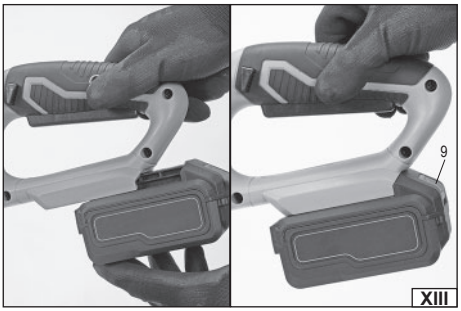

XIII


XIV

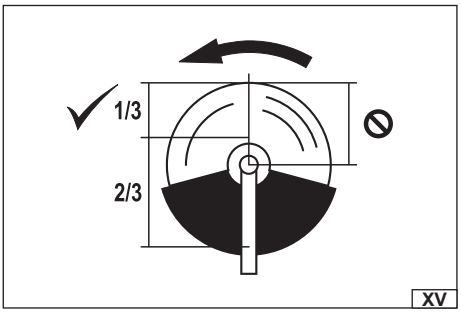

XV

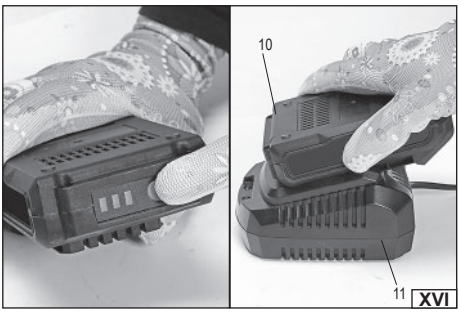

XVI

PL EN DE RU UA LT LV CZ SK HU RO ES FR IT NL GR BG PT HR AR

PL

1. głowica tnąca
2. osłona elementu tnącego
3. kółko pomocnicze
4. osłona dystansowa
5. uchwyt przedni
6. uchwyt tylny
7. blokada włącznika
8. włącznik
9. zatrzask akumulatora
10. akumulator
11. stacja ładująca

EN

1. cutting head
2. cutting element guard
3. auxiliary wheel
4. spacer cover
5. front handle
6. back handle
7. power switch lock
8. power switch
9. battery latch
10. battery
11. charging station

DE

1. Schneidkopf
2. Schutzabdeckung des Schneideelements
3. Hilfsrad
4. Abstandhalter
5. Vorderer Handgriff
6. Hinterer Handgriff
7. Schaltersperre
8. Ein-/Aus-Schalter
9. Akkuverriegelung
10. Akku
11. Ladestation

RU

1. скашивающая головка
2. кожух режущего элемента
3. вспомогательное колесо
4. распорная крышка
5. передняя рукоятка
6. задняя рукоятка
7. блокировка выключателя
8. выключатель
9. защелка аккумулятора
10. аккумулятор
11. зарядная станция

UA

1. ріжуча головка
2. захисна кришка ріжучого елементу
3. допоміжне колесо
4. розпірна кришка
5. передній тримач
6. задній тримач
7. блокування вимикача
8. вимикач
9. фіксатор акумулятора
10. акумулятор
11. зарядна станція

LT

1. kirpimo galvutė
2. pjovimo elemento dangtis
3. pagalbinis ratelis
4. distancinis dangtelis
5. priekinė rankena
6. galinė rankena
7. jungiklio užraktas
8. jungiklis
9. akumuliatoriaus fiksatorius
10. akumuliatorius
11. įkrovimo stotis

LV

1. griezējgalva
2. griezējelementa pārsegs
3. palīgritenis
4. distances pārsegs
5. priekšējais rokturis
6. aizmugurējais rokturis
7. slēdža bloķētājs
8. slēdzis
9. akumulatora fiksators
10. akumulators
11. lādēšanas stacija

CZ

1. řezná hlava
2. kryt řezné hlavy
3. pomocné kolečko
4. distanční kryt
5. přední rukojeť
6. zadní rukojeť
7. blokáda spínače
8. spínač
9. západka baterie
10. akumulátor
11. nabíjecí stanice

SK

1. rezná hlava
2. kryt rezného prvku
3. pomocné koliesko
4. dištančná clona
5. predná rúčka
6. zadná rúčka
7. blokáda zapínača
8. zapínač
9. západka akumulátora
10. akumulátor
11. nabíjacia stanica

HU

1. vágófej
2. vágóelem burkolat
3. segédkerék
4. távtartó fedél
5. elülső fogantyú
6. hátsó fogantyú
7. bekapcsolás reteszelő
8. kapcsológomb
9. akkumulátor retesz
10. akkumulátor
11. töltőállomás

RO

1. cap tăietor
2. apărătoare element tăietor
3. roată auxiliară
4. capacul distanțier
5. mâner frontal
6. mâner posterior
7. blocare comutator electric
8. comutator de alimentare
9. închizătoare acumulator
10. acumulator
11. stație de încărcare a acumulatorului

ES

1. cabezal de corte
2. cubierta del elemento de corte
3. rueda auxiliar
4. espaciador
5. mango frontal
6. mango trasero
7. bloqueo del interruptor
8. interruptor de encendido
9. cierre de la batería
10. batería
11. estación de carga

FR

1. tête de coupe
2. capot de protection de l'élément de coupe
3. roulette auxiliaire
4. couvercle d'espacement
5. poignée avant
6. poignée arrière
7. verrouillage de l'interrupteur marche-arrêt
8. interrupteur marche-arrêt
9. loquet de la batterie
10. batterie
11. station de charge

IT

1. testina di taglio
2. protezione dell'elemento di taglio
3. rotella ausiliaria
4. coperchio distanziatore
5. impugnatura anteriore
6. impugnatura posteriore
7. blocco del pulsante di accensione
8. pulsante di accensione
9. fermo della batteria
10. batteria
11. stazione di ricarica

NL

1. snijkop
2. beschermkap snijelement
3. hulpwiel
4. afstandsdeksel
5. voorste handgreep
6. achterste handgreep
7. schakelaarvergrendeling
8. schakelaar
9. accuklem
10. accu
11. laadstation

GR

1. κεφαλή κοπής
2. προστατευτικό στοιχείου κοπής
3. βοηθητικός τροχός
4. προστατευτικός αποστάτης
5. μπροστινή λαβή
6. οπίσθια λαβή
7. ασφάλιση διακόπτη
8. διακόπτης λειτουργίας
9. κλείστρο μπαταρίας
10. μπαταρία
11. σταθμός φόρτισης

BG

1. режеща глава
2. защита на режещия елемент
3. спомагателно колело
4. дистанционен капак
5. предна ръкохватка
6. задна ръкохватка
7. блокировка на бутона за включване
8. бутон за включване
9. скоба на акумулатора
10. акумулатор
11. зарядна станция

PT

1. cabeça de corte
2. proteção do elemento de corte
3. roda auxiliar
4. espaçador
5. cabo dianteiro
6. cabo traseiro
7. bloqueio do interruptor
8. botão ligar / desligar
9. trinco da bateria
10. bateria
11. estação de carga

HR

1. glava za rezanje
2. zaštita reznog elementa
3. pomoćni kotač
4. distansna zaštita
5. prednja ručka
6. stražnja ručka
7. zaključavanje prekidača
8. prekidač
9. zatvarač akumulatora
10. akumulator
11. postaja za punjenje

AR

١. رأس القطع
٢. غطاء عنصر القطع
٣. عجلة المساعدة
٤. غطاء المباعد
٥. المقبض الأمامي
٦. المقبض الخلفي
٧. مفتاح القفل
٨. مفتاح التشغيل
٩. مزلاج البطارية
١٠. البطارية
١١. محطة الشحن



Przeczytać instrukcję
Read the operating instruction
Bedienungsanleitung durchgelesen
Прочитать инструкцию
Прочитать інструкцію
Perskaityti instrukciją
Jālasa instrukciju
Přečtet návod k použití
Prečítať návod k obsluhe
Olvasni utasítást
Citeşti instrucţunile
Lea la instrucción
Lisez la notice d'utilisation
Leggere il manuale d'uso
Lees de instructies
Διαβάστε τις οδηγίες χρήσης
Прочетете ръководството
Ler as presentes instruções
Pročitajte priručnik
اقرأ الدليل



Używaj gogle ochronne
Wear protective goggles
Schutzbrille verwenden
Пользоваться защитными очками
Користуйтесь захисними окулярами
Vartok apsauginius akinius
Jālieto drošības brilles
Používej ochranné brýle
Používaj ochranné okuliare
Használjon védőszemüveget!
Intrebuinţează ochelari de protejare
Use protectores del oído
Portez des lunettes de protection
Utilizzare gli occhiali di protezione
Draag een veiligheidsbril
Χρησιμοποιήστε τα γυαλιά προστασίας
Използвайте защитни очила
Usar óculos de proteção
Koristite zaštitne naočale
استخدم نظارات السلامة



Używać ochrony słuchu
Wear hearing protectors
Tragen Sie Gehörschutz
Пользоваться средствами защиты слуха
Користуйтесь засобами захисту слуху
Vartoti ausines klausai apsaugoti
Jālieto dzirdes drošības līdzekļu
Používej chrániče sluchu
Používaj chrániče sluchu
Használjon fülvédőt!
Intrebuinţează antifoane
Use protectores de la vista
Portez une protection auditive
Utilizzare i dispositivi di protezione dell'udito
Draag gehoorbescherming
Χρησιμοποιήστε τις ωτασπίδες
Използвайте средства за защита на слуха
Use proteção auditiva
Nosite zaštitu za sluh
قم بارتداء واقي السمع



Stosować rękawice ochronne
Use protective gloves
Schutzhandschuhe verwenden
Необходимо пользоваться защитными перчатками
Слід користуватися захисними рукавицями
Vartoti apsaugines pirštines
Lietot aizsardzības cimdus
Používejte ochranné rukavice
Používajte ochranné rukavice
Használjon védőkesztyűt
Utilizarea mănuşilor de protrcţie
Use guantes de protección
Portez des gants de protection
Utilizzare i guanti di protezione
Gebruik beschermende handschoenen
Φορέστε τα γάντια προστασίας
Използвайте защитни ръкавици
Use luvas de proteção
Nosite zaštitne rukavice
ارتد القفازات الواقية



Ostrzeżenie!
Warning!
Warnung!
Внимание!
Увага!
Įspėjimas!
Brīdinājums!
Upozornění!
Varovanie!
Figyelmeztetés!
Avertizare!
¡Advertencia!
Avertissement
Avvertenza!
Waarschuwing!
Προειδοποίηση!
Aviso!
Upozorenje!
إنحذير



Strzec się wyrzucanych przedmiotów
Beware of ejected objects.
Vorsicht vor springenden Gegenständen.
Остерегайтесь выбрасываемых предметов
Остерігайтеся предметів, що викидаються
Saugokitės išmetamų daiktų
Sargieties no izsviežamiem priekšmetiem.
Pozor na odhozené předměty
Dávajte pozor na prípadné vymrštované predmety
Óvakodjon a kidobott tárgyaktól
Feriţi-vă de obiectele care pot fi proiectate.
Tenga cuidado con los elementos expulsados
Méfiez-vous des articles mis au rebut
Attenzione agli elementi proiettati
Pas op voor weggegooide voorwerpen
Προσοχή για αντικείμενα που εκτοξεύονται
Пазете се от изхвърляни предмети
Cuidado com os objetos lançados
Čuvajte se izbacivanih predmeta
احذر من المقذوفات



Utrzymywać dystans przynajmniej 15 m pomiędzy miejscem pracy, a osobami postronnymi
Keep at least 15 m distance between the workplace and bystanders
Es ist ein Abstand von mindestens 15 m zwischen dem Arbeitsort und unbeteiligten Personen einzuhalten
Необходимо соблюдать расстояние минимум 15 м между местом работы и посторонними лицами
Слід дотримуватися відстані мінімум 15 м між місцем роботи та сторонніми особами
Tarp darbo vietos ir pašalinių asmenų užtikrinti mažiausiai 15 m atstumą
Saglabāt distanci vismaz 15 m starp darba vietu un nepiederošām personām
Mezi pracovištěm a nezúčastněnými osobami dodržujte minimální bezpečnou vzdálenost 15 m
Medzi pracoviskom a nezúčastnenými osobami je potrebné udržiavať bezpečnú vzdialenosť minimálne 15 m
Tartson legalább 15 m távolságot a munka helye és a kívülálló személyek között
In timpul utilizării coasei trebuie menţinută o distanţă de siguranţă de cel puţin 15 metri faţa de alte persoane
Guarde la distancia de al menos 15 metros entre el lugar de trabajo y los terceros
Garder la distance d'au moins 15 m entre le lieu du travail et autres personnes
Mantenere una distanza di minimo 15 m tra la postazione di lavoro ed i terzi
Houd een veilige afstand van tenminste 15 m tussen de werkplek en aanwezigen
Διατηρείτε απόσταση τουλάχιστον 15μ μεταξύ του χώρου εργασίας και ατόμων τρίτων
Спазвайте разстояние най-малко 15 м между работното място и външни лица
Mantenha uma distância de pelo menos 15 m entre a zona de trabalho e os terceiros.
Održavajte razmak od najmanje 15 m između radnog mjesta i promatrača
احتفظ بمسافة لا تقل عن ١٥ مترا بين مكان العمل والمارة



Hałas - moc L_{wA}
Noise - power L_{wA}
Lärm – Leistung L_{wA}
Сила шума L_{wA}
Сила шуму L_{wA}
Triukšmas - galia L_{wA}
Trokšņa līmenis - jauda L_{wA}
Hluk – výkon L_{wA}
Hluk – výkon L_{wA}
Zaj - L_{wA} teljesítmény
Zgomotul - puterea L_{wA}
Ruido - potencia L_{wA}
Bruit - puissance L_{wA}
Rumore - potenza L_{WA}
Lawaai - vermogen L_{wA}
Θόρυβος - ισχύς L_{wA}
Ruído - potência L_{wA}
Buka - snaga L_{wA}
الضوضاء - استطاعة L_{wA}



Nie wystawiać na działanie opadów atmosferycznych
Do not expose to precipitation
Die Kettensäge nicht auf die Einwirkung von atmosphärischen Niederschlägen aussetzen
Не подвергать влиянию атмосферных осадков
Не піддавати дії атмосферних опадів
Neštatyti pjūklo į atmosferinių kritulių poveikio pavojų
Nedrīkst atstāt zem atmosfēriskiem nokrišņiem
Nevystavovat působení atmosférických srážek
Nevystavovať pôsobeniu atmosférických zrážok
Soha ne tegye ki csapadék hatásának
Evitaţi expunerea ferăstrăului la precipitaţiile atmosferice
No exponga la herramienta a la humedad
Ne pas exposer aux pluies atmosphériques
Non esporre all'azione delle precipitazioni.
Niet blootstellen aan de werking van weersomstandigheden
Μην εκτίθεται σε βροχόπτωση
Да не се излага на валежи
Não exponha o produto à precipitação
Nemojte izlagati alat na padavine
لا تعرض المنتج لهطول الأمطار



Zabronione jest stosowanie metalowych ostrzy tnących, stosować tylko żyłkę tnącą
It is forbidden to use metal cutting blades, use only the cutting line
Verboten ist die Verwendung von Schneidelementen aus Metall, sondern nur der Schneiddraht aus Kunststoff
Запрещается пользоваться металлическими резцами, применять исключительно режущую леску
Заборонено користуватися металевими різцями, дозволено лише ріжучою жилкою
Draudžiama pjovimui vartoti metalinius ašmenis, vartoti vien tik pjovimo valą
Nedrīkst lietot metāla griešanas elementu, lietot tikai makšķerauklu
Používání kovových sekacích nástrojů je zakázáno. Používejte výhradně sekací strunu
Používanie kovových sekacích prvkov je zakázané. Používajte výhradne sekacie struny
Tilos fém vágó éleket alkalmazni, kizárólag vágóhúrt használjon
Se interzice întrebuinţarea tăişelor de metal, numai fire tăietoare artificiale
Se prohíbe usar cuchillas de metal, se permite usar solamente hilo cortador
Il est interdit d'utiliser les lames coupantes en métal, n'utiliser que le fil de nylon coupant
È vietato utilizzare le lame metalliche; usare solo il filo falciante
Het is verboden om metalen snijbladen te gebruiken. Gebruik enkel trimmerdraad
Απαγορεύεται η χρήση μεταλλικού δίσκου κοπής, χρησιμοποιείτε μόνο μεσινέζα κοπής
Забранено е използването на метални режещи остриета, използвайте само режеща линия
É proibido utilizar lâminas de corte metálicas, utilize apenas a linha de corte.
Zabranjeno je koristiti metalne oštrice za rezanje, koristite samo reznu žicu.
يحظر استخدام شفرات القطع المعدنية، واستخدام سلك القطع فقط



Ten symbol informuje o zakazie umieszczania zużytego sprzętu elektrycznego i elektronicznego (w tym baterii i akumulatorów) łącznie z innymi odpadami. Zużyty sprzęt powinien być zbierany selektywnie i przekazany do punktu zbierania w celu zapewnienia jego recyklingu i odzysku, aby ograniczać ilość odpadów oraz zmniejszyć stopnień wykorzystania zasobów naturalnych. Niekontrolowane uwalnianie składników niebezpiecznych zawartych w sprzęcie elektrycznym i elektronicznym może stanowić zagrożenie dla zdrowia ludzkiego oraz powodować negatywne zmiany w środowisku naturalnym. Gospodarstwo domowe pełni ważną rolę w przyczynianiu się do ponownego użycia i odzysku, w tym recyklingu zużytego sprzętu. Więcej informacji o właściwych metodach recyklingu można uzyskać u władz lokalnych lub sprzedawcy.

This symbol indicates that waste electrical and electronic equipment (including batteries and storage cells) cannot be disposed of with other types of waste. Waste equipment should be collected and handed over separately to a collection point for recycling and recovery, in order to reduce the amount of waste and the use of natural resources. Uncontrolled release of hazardous components contained in electrical and electronic equipment may pose a risk to human health and have adverse effects for the environment. The household plays an important role in contributing to reuse and recovery, including recycling of waste equipment. For more information about the appropriate recycling methods, contact your local authority or retailer.

Dieses Symbol weist darauf hin, dass Elektro- und Elektronik-Altgeräte (einschließlich Batterien und Akkumulatoren) nicht zusammen mit anderen Abfällen entsorgt werden dürfen. Altgeräte sollten getrennt gesammelt und bei einer Sammelstelle abgegeben werden, um deren Recycling und Verwertung zu gewährleisten und so die Abfallmenge und die Nutzung natürlicher Ressourcen zu reduzieren. Die unkontrollierte Freisetzung gefährlicher Stoffe, die in Elektro- und Elektronikgeräten enthalten sind, kann eine Gefahr für die menschliche Gesundheit darstellen und negative Auswirkungen auf die Umwelt haben. Der Haushalt spielt eine wichtige Rolle bei der Wiederverwendung und Verwertung, einschließlich des Recyclings von Altgeräten. Weitere Informationen zu den geeigneten Recyclingverfahren erhalten Sie bei den örtlichen Behörden oder Ihrem Händler.

Этот символ информирует о запрете помещать изношенное электрическое и электронное оборудование (в том числе батареи и аккумуляторы) вместе с другими отходами. Изношенное оборудование должно собираться селективно и передаваться в точку сбора, чтобы обеспечить его переработку и утилизацию, для того, чтобы ограничить количество отходов, и уменьшить использование природных ресурсов. Неконтролируемый выброс опасных веществ, содержащихся в электрическом и электронном оборудовании, может представлять угрозу для здоровья человека, и приводить к негативным изменениям в окружающей среде. Домашнее хозяйство играет важную роль при повторном использовании и утилизации, в том числе, утилизации изношенного оборудования. Подробную информацию о правильных методах утилизации можно получить у местных властей или у продавца.

Цей символ повідомляє про заборону розміщення відходів електричного та електронного обладнання (в тому числі акумуляторів), у тому числі з іншими відходами. Відпрацьоване обладнання повинно бути вибірково зібрано і передано в пункт збору для забезпечення його переробки і відновлення, щоб зменшити кількість відходів і зменшити ступінь використання природних ресурсів. Неконтрольоване вивільнення небезпечних компонентів, що містяться в електричному та електронному обладнанні, може представляти небезпеку для здоров'я людини і викликати негативні зміни в навколишньому середовищі. Господарство відіграє важливу роль у розвитку повторного використання та відновлення, включаючи утилізацію використаного обладнання. Більш детальну інформацію про правильні методи утилізації можна отримати у місцевої влади або продавця.

Šis simbolis rodo, kad draudžiama išmesti panaudotą elektrinę ir elektroninę įrangą (įskaitant baterijas ir akumuliatorius) kartu su kitomis atliekomis. Naudota įranga turėtų būti renkama atskirai ir siunčiama į surinkimo punktą, kad būtų užtikrintas jos perdirbimas ir utilizavimas, siekiant sumažinti atliekas ir sumažinti gamtos išteklių naudojimą. Nekontroliuojamas pavojingų komponentų, esančių elektros ir elektroninėje įrangoje, išsiskyrimas gali kelti pavojų žmonių sveikatai ir sukelti neigiamus natūralios aplinkos pokyčius. Namų ūkis vaidina svarbų vaidmenį prisidedant prie pakartotinio įrenginių naudojimo ir utilizavimo, įskaitant perdirbimą. Norėdami gauti daugiau informacijos apie tinkamus perdirbimo būdus, susisiekite su savo vietos valdžios institucijomis ar pardavėju.

Šīs simbols informē par aizliegumu izmest elektrisko un elektronisko iekārtu atkritumus (tostarp baterijas un akumulatorus) kopā ar citiem atkritumiem. Nolietotas iekārtas ir jāsavāc atsevišķi un jānodod savākšanas punktā ar mērķi nodrošināt atkritumu otrreizējo pārstrādi un reģenerāciju, lai ierobežotu to apjomu un samazinātu dabas resursu izmantošanas līmeni. Elektriskajās un elektroniskajās iekārtās ietverto bīstamo sastāvdaļu nekontrolēta izdalīšanās var radīt cilvēku veselības apdraudējumu un izraisīt negatīvas izmaiņas apkārtējā vidē. Mājsaimniecība pilda svarīgu lomu otrreizējās izmantošanas un reģenerācijas, tostarp nolietoto iekārtu pārstrādes veicināšanā. Vairāk informācijas par atbilstošām otrreizējās pārstrādes metodēm var saņemt pie vietējo varas iestāžu pārstāvjiem vai pārdevēja.

Tento symbol informuje, že je zakázáno likvidovat použité elektrické a elektronické zařízení (včetně baterií a akumulátorů) společně s jiným odpadem. Použité zařízení by mělo být shromažďováno selektivně a odesíláno na sběrné místo, aby byla zajištěna jeho recyklace a využití, aby se snížilo množství odpadu a snížil stupeň využívání přírodních zdrojů. Nekontrolované uvolňování nebezpečných složek obsažených v elektrických a elektronických zařízeních může představovat hrozbu pro lidské zdraví a způsobit negativní změny v přírodním prostředí. Domácnost hraje důležitou roli při přispívání k opětovnému použití a využití, včetně recyklace použitého zařízení. Další informace o vhodných způsobech recyklace Vám poskytne místní úřad nebo prodejce.

PL EN DE RU UA LT LV CZ SK HU RO ES FR IT NL GR BG PT HR AR



Tento symbol informuje o zákaze vyhadzovania opotrebovaných elektrických a elektronických zariadení (vrátane batérií a akumulátorov) do komunálneho (netriedeného) odpadu. Opotrebované zariadenia musia byť separované a odovzdané do príslušných zberných miest, aby mohli byť náležite recyklované, čím sa znižuje množstvo odpadov a zmenšuje využívanie prírodných zdrojov. Nekontrolované uvoľňovanie nebezpečných látok, ktoré sú v elektrických a elektronických zariadeniach, môže ohrozovať ľudské zdravie a mať negatívny dopad na životné prostredie. Každá domácnosť má dôležitú úlohu v procese opätovného použitia a opätovného získavania surovín, vrátane recyklácie, z opotrebovaných zariadení, Bližšie informácie o správnych metódach recyklácie vám poskytne miestna samospráva alebo predajca.

Ez a szimbólum arra hívja fel a figyelmet, hogy tilos az elhasznált elektromos és elektronikus készüléket (többek között elemeket és akkumulátorokat) egyéb hulladékokkal együtt kidobni. Az elhasznált készüléket szelektíven gyűjtse és a hulladék mennyiségének, valamint a természetes erőforrások felhasználásának csökkentése érdekében adja le a megfelelő gyűjtőpontban újrafeldolgozás és újrahasznosítás céljából. Az elektromos és elektronikus készülékben található veszélyes összetevők ellenőrizetlen kibocsátása veszélyt jelenthet az emberi egészségre és negatív változásokat okozhat a természetes környezetben. A háztartások fontos szerepet töltenek be az elhasznált készülék újrafeldolgozásában és újrahasznosításában. Az újrahasznosítás megfelelő módjaival kapcsolatos további információkat a helyi hatóságoktól vagy a termék értékesítőjétől szerezhet.

Acest simbol indică faptul că deșeurile de echipamente electrice și electronice (inclusiv baterii și acumulatori) nu pot fi eliminate împreună cu alte tipuri de deșeuri. Deșeurile de echipamente trebuie colectate și predate separat la un punct de colectare în vederea reciclării și recuperării, pentru a reduce cantitatea de deșeuri și consumul de resurse naturale. Eliberarea necontrolată a componentelor periculoase conținute în echipamentele electrice și electronice poate prezenta un risc pentru sănătatea oamenilor și are efect advers asupra mediului. Gospodăriile joacă un rol important prin contribuția lor la reutilizare și recuperare, inclusiv reciclarea deșeurilor de echipamente. Pentru mai multe informații în legătură cu metodele de reciclare adecvate, contactați autoritățile locale sau distribuitorul dumneavoastră.

Este símbolo indica que los residuos de aparatos eléctricos y electrónicos (incluidas las pilas y acumuladores) no pueden eliminarse junto con otros residuos. Los aparatos usados deben recogerse por separado y entregarse a un punto de recogida para garantizar su reciclado y recuperación a fin de reducir la cantidad de residuos y el uso de los recursos naturales. La liberación incontrolada de componentes peligrosos contenidos en los aparatos eléctricos y electrónicos puede suponer un riesgo para la salud humana y causar efectos adversos en el medio ambiente. El hogar desempeña un papel importante en la contribución a la reutilización y recuperación, incluido el reciclado de los residuos de aparatos. Para obtener más información sobre los métodos de reciclaje adecuados, póngase en contacto con su autoridad local o distribuidor.

Ce symbole indique que les déchets d'équipements électriques et électroniques (y compris les piles et accumulateurs) ne peuvent être éliminés avec d'autres déchets. Les équipements usagés devraient être collectés séparément et remis à un point de collecte afin d'assurer leur recyclage et leur valorisation et de réduire ainsi la quantité de déchets et l'utilisation des ressources naturelles. La dissémination incontrôlée de composants dangereux contenus dans des équipements électriques et électroniques peut présenter un risque pour la santé humaine et avoir des effets néfastes sur l'environnement. Le ménage joue un rôle important en contribuant à la réutilisation et à la valorisation, y compris le recyclage des équipements usagés. Pour plus d'informations sur les méthodes de recyclage appropriées, contactez votre autorité locale ou votre revendeur.

Questo simbolo indica che l'apparecchiatura elettrica e elettronica usurata (comprese le batterie e gli accumulatori) non può essere smaltita insieme con altri rifiuti. Le apparecchiature usurate devono essere raccolte separatamente e consegnate al punto di raccolta specializzato per garantire il riciclaggio e il recupero, al fine di ridurre la quantità di rifiuti e diminuire l'uso delle risorse naturali. Il rilascio incontrollato dei componenti pericolosi contenuti nelle apparecchiature elettriche e elettroniche può costituire il rischio per la salute umana e causare gli effetti negativi sull'ambiente naturale. Il nucleo familiare svolge il ruolo importante nel contribuire al riutilizzo e al recupero, compreso il riciclaggio dell'apparecchiatura usurata. Per ottenere le ulteriori informazioni sui metodi di riciclaggio appropriate, contattare l'autorità locale o il rivenditore.

Dit symbool geeft aan dat afgedankte elektrische en elektronische apparatuur (inclusief batterijen en accu's) niet samen met ander afval mag worden weggegooid. Afgedankte apparatuur moet gescheiden worden ingezameld en bij een inzamelpunt worden ingeleverd om te zorgen voor recycling en terugwinning, zodat de hoeveelheid afval en het gebruik van natuurlijke hulpbronnen kan worden beperkt. Het ongecontroleerd vrijkomen van gevaarlijke componenten in elektrische en elektronische apparatuur kan een risico vormen voor de menselijke gezondheid en schadelijke gevolgen hebben voor het milieu. Het huishouden speelt een belangrijke rol bij het bijdragen aan hergebruik en terugwinning, inclusief recycling van afgedankte apparatuur. Voor meer informatie over de juiste recyclingmethoden kunt u contact opnemen met uw gemeente of detailhandelaar.

Αυτό το σύμβολο δείχνει ότι απαγορεύεται η απόρριψη χρησιμοποιημένου ηλεκτρικού και ηλεκτρονικού εξοπλισμού (συμπεριλαμβανομένων των μπαταριών και συσσωρευτών) με άλλα απόβλητα. Ο χρησιμοποιούμενος εξοπλισμός θα πρέπει να συλλέγεται επιλεκτικά και να αποστέλλεται σε σημείο συλλογής για να εξασφαλιστεί η ανακύκλωσή του και η ανάκτησή του για τη μείωση των αποβλήτων και τη μείωση του βαθμού χρήσης των φυσικών πόρων. Η ανεξέλεγκτη απελευθέρωση επικίνδυνων συστατικών που περιέχονται στον ηλεκτρικό και ηλεκτρονικό εξοπλισμό μπορεί να αποτελέσει απειλή για την ανθρώπινη υγεία και να προκαλέσει αρνητικές αλλαγές στο φυσικό περιβάλλον. Το νοικοκυριό διαδραματίζει σημαντικό ρόλο στην συμβολή στην επαναχρησιμοποίηση και ανάκτηση, συμπεριλαμβανομένης της ανακύκλωσης, χρησιμοποιημένου εξοπλισμού. Για περισσότερες πληροφορίες σχετικά με τις κατάλληλες μεθόδους ανακύκλωσης, επικοινωνήστε με τις τοπικές αρχές ή τον πωλητή.

Този символ информира, че изхвърлянето на изхабеното електрическо и електронно оборудване (включително батерии и акумулатори) заедно с битовите отпадъци е забранено. Изхабеното оборудване трябва да се събира отделно и да се предаде в пункта за събиране на такива отпадъци, за да се осигури неговото рециклиране и оползотворяване, да се намали количеството на отпадъците и да се намали разхода на природни ресурси. Неконтролираното изпускане на опасни съставки, съдържащи се в електрическото и електронното оборудване, може да представлява заплаха за човешкото здраве и да причини отрицателни промени в околната среда. Домакинството играе важна роля в приноса за повторната употреба и оползотворяването, включително рециклирането на изхабеното оборудване. За повече информация относно правилните методи за рециклиране, моля, свържете се с местните власти или с продавача.

Este símbolo indica que os resíduos de equipamentos elétricos e eletrónicos (incluindo pilhas e baterias) não podem ser colocados juntamente com outros resíduos. Os resíduos de equipamentos devem ser recolhidos separadamente e entregues a um ponto de recolha para garantir a sua reciclagem e recuperação, a fim de reduzir a quantidade de resíduos e a utilização de recursos naturais. A libertação não controlada de componentes perigosos contidos em equipamentos elétricos e eletrónicos pode representar um risco para a saúde humana e causar efeitos ambientais adversos. O lar desempenha um papel importante ao contribuir para a reutilização e recuperação, incluindo a reciclagem de resíduos de equipamentos. Para mais informações sobre os métodos de reciclagem apropriados, contacte a sua autoridade local ou revendedor.

Ovaj simbol označava da se otpadna električna i elektronička oprema (uključujući baterije i akumulatore) ne smije odlagati s ostalim otpadom. Rabljenu opremu treba skupljati selektivno i predati na sabirno mjesto kako bi se osiguralo njezino recikliranje i oporaba, kako bi se smanjila količina otpada i smanjio stupanj korištenja prirodnih resursa. Nekontrolirano ispuštanje opasnih komponenti sadržanih u električnoj i elektroničkoj opremi može predstavljati prijetnju ljudskom zdravlju i uzrokovati negativne promjene u prirodnom okolišu. Kućanstvo ima važnu ulogu u doprinosu ponovnoj uporabi i oporabi, uključujući recikliranje otpadne opreme. Za više informacija o ispravnim metodama recikliranja obratite se lokalnim vlastima ili prodavaču.

يشير هذا الرمز إلى أنه يجب عدم التخلص من نفايات المعدات الكهربائية والإلكترونية (بما في ذلك البطاريات والمراكم) مع النفايات الأخرى. يجب جمع المعدات المستخدمة بشكل انتقائي وتسليمها إلى نقطة التجميع لضمان إعادة تدويرها واستعادتها ، لتقليل كمية النفايات وتقليل مستوى استخدام الموارد الطبيعية. يمكن أن يشكل الإطلاق غير المنضبط للمكونات الخطرة الموجودة في المعدات الكهربائية والإلكترونية تهديدًا لصحة الإنسان ويسبب تغيرات سلبية في البيئة الطبيعية. تلعب الأسر دورًا مهمًا في المساهمة في إعادة الاستخدام والاسترداد ، بما في ذلك إعادة تدوير معدات النفايات. لمزيد من المعلومات حول طرق إعادة التدوير الصحيحة ، يرجى الاتصال بالسلطة المحلية أو بائع التجزئة.

CHARAKTERYSTYKA PRODUKTU

Akumulatorowa podkaszarka do trawy służy do dekoracyjnego formowania trawników za pomocą żyłki z tworzywa sztucznego wirującej z wysoką prędkością. Ze względu na elektryczny napęd podkaszarki praca jest znacznie cichsza niż w przypadku narzędzia spalinowego, możliwa jest także w pobliżu zabudowań. Dzięki akumulatorowemu zasilaniu podkaszarka umożliwia prace w miejscach niedostępnych dla produktów zasilanych sieciowo. Prawidłowa, niezawodna i bezpieczna praca narzędziem jest zależna od właściwej eksploatacji, dlatego:

Przed przystąpieniem do pracy z narzędziem należy przeczytać całą instrukcję i zachować ją.

Za wszelkie szkody i obrażenia powstałe w wyniku używania narzędzia niezgodnie z przeznaczeniem, nie przestrzegania przepisów bezpieczeństwa i zaleceń niniejszej instrukcji, dostawca nie ponosi odpowiedzialności. Używanie narzędzia niezgodnie z przeznaczeniem powoduje także utratę praw użytkownika do gwarancji i rękojmi.

WYPOSAŻENIE PRODUKTU

Produkt jest dostarczany w stanie kompletnym, ale przed pierwszym użyciem wymagany jest montaż. Wraz z produktem dostarczane są: osłona elementu tnącego, osłona dystansowa, szpula, akumulator oraz stacja ładująca.
Uwaga! Produkt o numerze katalogowym: 78180 nie został wyposażony w akumulator i stację ładującą.

DANE TECHNICZNE

Parametr	Jednostka miary	Wartość
Numer katalogowy		78180, 78181
Napięcie znamionowe	[V d.c.]	20
Prędkość cięcia	[min^{-1}]	8000
Długość cięcia	[mm]	250
Średnica żyłki	[mm]	1,2
Długość żyłki na szpuli	[m]	6
Klasa ochronności elektrycznej		III
Stopień ochrony		IPX0
Masa	[kg]	2,5
Poziom hałasu		
- LpA ± K (ciśnienie)	[dB] (A)	72,3 ± 3,0
- LwA ± K (moc)	[dB] (A)	90,0 ± 1,96
Drgania ah ± K (uchwyt tylny / przedni)	[m/s^2]	3,293 ± 1,5 / 3,117 ± 1,5
Rodzaj akumulatora*		Li-ION
Pojemność akumulatora*	[Ah]	2
Energia akumulatora	[Wh]	40
Stacja ładująca*		
Napięcie wejściowe	[V~]	220-240
Częstotliwość sieci	[Hz]	50/60
Moc znamionowa	[W]	1,2
Napięcie wyjściowe	[V d.c.]	21,5
Prąd wyjściowy	[A]	2,2
Czas ładowania**	[h]	1

* tylko w modelach wyposażonych w akumulator i ładowarkę
** podany czas ładowania dotyczy tylko akumulatora o pojemności wymienionej w tabeli

INSTRUKCJE BEZPIECZEŃSTWA

WAŻNE
PRZED UŻYTKOWANIEM DOKŁADNIE PRZECZYTAĆ
ZACHOWAĆ DO PRZYSZŁEGO WYKORZYSTANIA

Praktyki bezpiecznej obsługi

Szkolenie

Przeczytać dokładnie instrukcje. Zapoznać się z elementami sterowniczymi i prawidłowym użytkowaniem maszyny. Nigdy nie pozwalać na użytkowanie maszyny przez dzieci lub osoby niezaznajomione z instrukcjami. Przepisy krajowe mogą ograniczać wiek operatora.
Pamiętać, że operator lub użytkownik są odpowiedzialni za wypadki lub zagrożenia występujące w stosunku do innych osób lub ich własności.
Maszyna może być przyczyną poważnych obrażeń. Należy przeczytać uważnie instrukcję obsługi. Zapoznać się z poprawnym trzymaniem, obsługą, konserwacją, uruchamianiem i zatrzymywaniem urządzenia. Zapoznać się z poprawną obsługą wszystkich elementów sterujących.
Maszyna nie jest przeznaczona do obsługi przez dzieci oraz osoby o ograniczonej sprawności fizycznej, sensorycznej lub umysłowej albo osoby pozbawione doświadczenia i wiedzy lub osoby, które nie zapoznały się z instrukcjami dotyczącymi użytkowania maszyny.

Przygotowanie

Przed użyciem sprawdzać przewód zasilający i przedłużacz pod kątem oznak uszkodzenia lub zużycia.
Jeżeli przewód zostanie uszkodzony podczas użytkowania, natychmiast odłączyć przewód od zasilania.
NIE DOTYKAĆ PRZEWODU PRZED ODŁĄCZENIEM ZASILANIA. Nie używać maszyny, jeżeli przewód jest uszkodzony lub zniszczony.
Przed użyciem zawsze skontrolować wizualnie maszynę pod względem uszkodzonych, brakujących łub niewłaściwie umieszczonych osłon lub zabezpieczeń.
Nigdy nie obsługiwać maszyny, gdy w pobliżu są osoby, szczególnie dzieci, lub zwierzęta domowe.
Stosować tylko akcesoria przewidziane przez producenta: szpula z żyłką z tworzywa sztucznego. Nie stosować innego wyposażenia niż przewidziane przez producenta, jak na przykład ostrzy, tarcz tnących lub tarcz wyposażonych w łańcuch tnący. Nie zastępować żyłki drutem metalowym lub sznurkiem. Stosowanie innego wyposażenia niż wymienione może spowodować poważne zagrożenie bezpieczeństwa operatora oraz osób postronnych. Nigdy nie zastępować niemetalowych akcesoriów tnących metalowymi. Przed montażem elementu tnącego i osłony upewnić się, że nie są one uszkodzone, nie posiadają pęknięć, nie są wygięte. Upewnić się, że na szpuli znajduje się co najmniej 1 metr żyłki.
Przed podłączeniem maszyny do zasilania należy upewnić się, że parametry sieci elektrycznej są takie same jak parametry zasilania wymienione na tabliczce znamionowej maszyny.
Podczas pracy istnieje ryzyko wyrzucenia przedmiotów w kierunku operatora i osób postronnych. Operator jest odpowiedzialny za wypadki lub występujące zagrożenie wobec innych osób lub otoczenia. Nie pracować urządzeniem, jeśli w pobliżu znajdują się osoby postronne, szczególnie dzieci i zwierzęta. Przed pracą wyznaczyć strefę bezpieczeństwa o promieniu, co najmniej 15 metrów od miejsca pracy.
Mimo podjętych środków bezpieczeństwa podczas projektowania i konstrukcji maszyny zawsze pozostaje ryzyko resztkowe. Dlatego należy stosować techniczne oraz uzupełniające środki ochronne.

Zawsze zakładać osłony oczu i twarzy, ochroni to oczy, twarz i drogi oddechowe przed pyłem i przedmiotami wyrzucanymi podczas pracy. Zawsze zakładać odpowiednie, przylegające do ciała ubranie ochronne. Stosować tylko spodnie z długimi nogawkami. Nie nosić luźnej odzieży ani biżuterii, które mogą zostać pochwycone przez poruszające się części maszyny. Zakładać rękawice ochronne i ochronniki słuchu. Zakładać obuwie ochronne z antypoślizgową podeszwą, nie pracować z bosymi stopami lub w sandałach.
Podczas pracy należy stosować ochronniki słuchu. Narażenie na nadmierny hałas może doprowadzić do trwałego uszkodzenia słuchu.
Należy stosować okulary ochronne. Powstające podczas pracy odpadki mogą stworzyć zagrożenie uszkodzenia oczu.
Przed użyciem należy zawsze sprawdzić czy element tnący, śruby, osłony i inne elementy nie są zużyte lub uszkodzone. Należy wymienić zużyte części przed rozpoczęciem pracy. Należy także sprawdzić czy połączenia śrubowe nie poluzowały się. Dokręcić poluzowane śruby.

Obsługa
Utrzymywać przewód zasilający i przedłużacz z dala od zespołu tnącego.
Nosić okulary ochronne oraz solidne obuwie przez cały czas, gdy obsługuje się maszynę.
Unikać użytkowania maszyny w złych warunkach atmosferycznych, szczególnie gdy istnieje ryzyko wyładowań atmosferycznych.
Używać maszyny tylko w świetle dziennym lub przy dobrym oświetleniu sztucznym.
Nigdy nie obsługiwać maszyny z uszkodzonymi osłonami lub obudowami albo bez osłon lub obudów na właściwym miejscu.
Włączać silnik tylko wtedy, gdy ręce i stopy są z dala od zespołu tnącego.
Zawsze odłączać maszynę od zasilania (tj. wyciągnąć wtyczkę z sieci zasilającej, usunąć urządzenie blokujące lub odejmowalny akumulator)
- ilekroć maszynę pozostawia się bez nadzoru;
- przed usunięciem niedrożności;
- przed sprawdzaniem, czyszczeniem lub pracą maszyną;
- po uderzeniu w obcy przedmiot;
- jeżeli maszyna zaczyna nadmiernie drgać.

Uważać, aby nie zranić stóp i rąk zespołem tnącym.
Zawsze upewnić się, czy otwory wentylacyjne są wolne od zanieczyszczeń.
Podczas pracy kabel może być ukryty w trawie, istnieje, zatem możliwość jego przypadkowego uszkodzenia lub przecięcia. Jeżeli kabel zasilający zostanie uszkodzony lub poplątany należy wyłączyć maszynę włącznikiem i wyciągnąć wtyczkę z gniazdka sieciowego.
Podczas pracy maszyną nie przechylać i utrzymywać cały czas w stanie równowagi. zawsze pewnie stawiać stopy na zboczu i chodzić, nigdy nie biegać. Podczas koszenia zbocza należy poruszać się zawsze w poprzek nachylenia, nigdy wzdłuż.
Nigdy nie dotykać niebezpiecznych części ruchomych przed odłączeniem maszyny od zasilania i całkowitym zatrzymaniem się wszystkich niebezpiecznych części ruchomych.
Element tnący wiruje jeszcze jakiś czas po zatrzymaniu pracy silnika.
Odłączenie maszyny od zasilania polega na wyłączeniu maszyny włącznikiem oraz odłączeniu źródła zasilania. Wyjęcie wtyczki przewodu zasilającego z gniazda sieciowego w przy-

padku urządzeń zasilanych sieciowo lub odłączeniu akumulatora w przypadku urządzeń zasilanych akumulatorowo.
Nie wystawiać maszyny na działanie opadów atmosferycznych. Maszyna nie jest zabezpieczona przed wnikaniem wody. Woda, która przedostanie się do wnętrza maszyny może spowodować zwarcie elektryczne, które może być przyczyną porażenia elektrycznego i może spowodować poważne obrażenia.
Należy się zapoznać z instrukcjami wyłączania urządzenia w nagłych przypadkach.

Konserwacja i przechowywanie

Odłączać maszynę od zasilania (tj. wyciągnąć wtyczkę z sieci zasilającej, usunąć urządzenie blokujące lub odejmowalny akumulator) przed przeprowadzaniem prac konserwacyjnych lub związanych z czyszczeniem.
Używać tylko części zamiennych i wyposażenia zalecanych przez wytwórcę.
Regularnie kontrolować i konserwować maszynę. Napraw dokonywać tylko w autoryzowanym zakładzie.
Gdy maszyna nie jest użytkowana, przechowywać ją w miejscu niedostępnym dla dzieci.
Urządzenie należy regularnie poddawać przeglądom zgodnie z informacjami zawartymi w dalszej części instrukcji. Pozwoli to na wydajniejszą i bezpieczniejszą pracę.

Zalecenia (w przypadku maszyn zasilanych z sieci i z integralną ładowarką).

Zaleca się, aby maszyna była zasilana przez wyłącznik różnicowoprądowy (RCD) z prądem wyzwalania nie większym niż 30 mA.

OBSŁUGA PRODUKTU

Przygotowanie podkaszarki do pracy
Uwaga! Przed wszystkimi czynnościami montażowymi i regulacyjnymi należy odłączyć podkaszarkę od zasilania. **Zdemontować akumulator z gniazda elektronarzędzia!**
Dokonać oględzin elektronarzędzia, jeżeli zostaną zauważone jakiekolwiek uszkodzenia nie należy przystępować do pracy przed ich usunięciem.

Montaż i regulacja uchwytu przedniego (II)
Jeżeli uchwyt nie został zamontowany, należy przełożyć go przez osłonę przewodów zasilających, wyregulować jego położenie, a następnie zablokować dokręcając blokadę uchwytu przedniego. Położenie uchwytu należy dobrać w sposób doświadczalny, dopasowując go do warunków fizycznych operatora oraz terenu w jakim będzie używana podkaszarka. Położenie uchwytu powinno umożliwiać pracę przy zgiętych w łokciach rękach i wyprostowanych plecach. Powinno także zapewniać swobodę ruchu podkaszarką w płaszczyźnie pracy.

Montaż osłony elementu tnącego (III)
Zaczepy osłony wsunąć w obudowę podkaszarki, a następnie zabezpieczyć za pomocą wkrętu.
Przy krawędzi osłony znajduje się ostrze, które służy do automatycznego skracania żyłki. Przed rozpoczęciem pracy należy zdemontować z niego osłonę (X).

Montaż osłony dystansowej (IV)
Osłonę dystansową należy wsunąć w otwory montażowe które znajdują się po dwóch stronach w pobliżu głowicy tnącej.

Montaż kółka pomocniczego (V)
Zaczep kółka należy wsunąć w obudowę kółka pomocniczego.

Czynności regulacyjne
Oprócz regulacji położenia uchwytu przedniego, podkaszarka umożliwia regulację długości osłony przewodów zasilających, obrót dolnej części osłony przewodów zasilających, regulację kąta głowicy tnącej.

Możliwe jest płynne ustawienie długości osłony przewodów zasilających, co przekłada się na długość całego narzędzia. Należy odkręcić tuleję blokady regulacji wysokości (VI), wyregulować długość, dokręcić tuleję regulacji wysokości. Upewnić się, że długość podkaszarki nie zmieni się samoistnie podczas pracy.
W celu bardziej ergonomicznego wykorzystania podkaszarki do koszenia krawędziowego można obrócić dolną osłonę przewodów zasilających. W tym celu należy odciągnąć blokadę w kierunku wskazanym przez strzałkę (VII), przytrzymać, a następnie obrócić. Możliwe są dwie pozycje do zablokowania 0 st. i 180 st. Opuścić pierścień blokady i upewnić się, że wrócił do położenia początkowego, a pozycja osłony przewodów zasilających została zablokowana w nowym położeniu. Dodatkowo możliwa jest regulacja kąta głowicy tnącej. W tym celu należy nacisnąć przycisk umieszczony na głowicy (VIII). Spowoduje to zwolnienie blokady, a wewnętrzna sprężyna rozpocznie obrót głowicy tnącej. Należy ręcznie obrócić głowicę do momentu zablokowania jej w nowym położeniu. Przywrócenie poprzedniego położenia następuje przez naciśnięcie przycisku, a następnie ręczne obrócenie głowicy do momentu zadziałania blokady położenia pierwotnego.

W przypadku wykorzystania podkaszarki, do przycinania krawędziowego w pionie (IX), można użyć kółka pomocniczego zamocowanego w krawędzi osłony elementu tnącego, które ułatwi prowadzenie podkaszarki. Podczas normalnego ścinania trawy w poziomie zalecane jest rozłożenie osłony dystansowej, umieszczonej z przodu głowicy tnącej. Ułatwi ochronę powierzchni pionowej przed uderzeniem żyłki.

Wymiana żyłki
W celu rozwinięcia żyłki należy pociągnąć za wystający ze szpuli odcinek żyłki, a następnie nacisnąć na przycisk blokady szpuli. Każde naciśnięcie powoduje rozwinięcie żyłki o kilka milimetrów. Nie zaleca się rozwijania żyłki ponad długość wystarczająca do sięgnięcia ostrza osłony. Po uruchomieniu podkaszarki odcinek żyłki wystający poza ostrze osłony zostanie odcięty.
Jeżeli nie będzie możliwe dalsze rozwijanie żyłki, oznacza to, że żyłka na szpuli została zużyta i należy ją wymienić.
Przygotować nową szpulę z żyłką. Następnie zdemontować pokrywę osłony przekręcając ją do momentu odblokowania (XI). Pod szpulą znajduje się sprężyna, należy zwrócić uwagę, aby jej nie zgubić. Wyciągnąć szpulę, a następnie oczyścić ją oraz wnętrze osłony szpuli. Założyć sprężynę, a następnie szpulkę na głowicę tnącą. Wychodzące ze szpulki końce żyłek należy przełożyć przez otwory w głowicy tnącej (XII). Ostrożnie założyć pokrywę osłony, docisnąć i przekręcić do momentu zadziałania zatrzasku, będzie słyszalny dźwięk kliknięcia. Wyregulować długość ramion żyłki. Upewnić się, że żyłka jest prawidłowo zamocowana. W razie wystąpienia problemów ponowić wszystkie czynności.

Przygotowanie miejsca pracy
Przed przystąpieniem do pracy należy przygotować miejsce pracy. Wyznaczyć strefę bezpieczeństwa o promieniu co najmniej 15 m od miejsca pracy, do której nie będą miały dostępu osoby postronne. Upewnić się, że wokół miejsca pracy nie znajdują się przeszkody, które mogą spowodować kolizję operatora lub podkaszarki w trakcie pracy.

Podłączanie podkaszarki do zasilania (XIII)
Akumulator wsunąć w gniazdo zasilania stykami skierowanymi do wnętrza podkaszarki oraz do góry, aż do momentu zdziałania zatrzasku akumulatora. Upewnić się, że akumulator nie wysunie się podczas pracy.
Odłączyć akumulator należy przez naciśnięcie i przytrzymanie zatrzasku, a następnie wysunięcie akumulatora z obudowy podkaszarki.

Uruchamianie i zatrzymywanie podkaszarki
Upewnić się, że akumulator został podłączony do podkaszarki, a z ostrza osłony elementu tnącego zostało zdemontowane zabezpieczenie oraz element tnący nie ma styczności z żadną częścią ciała oraz innymi przedmiotami.
Przyjąć postawę gwarantująca równowagę. Jedną ręką chwycić za przedni uchwyt. Drugą ręką chwycić za uchwyt tylny. Nacisnąć kciukiem blokadę włącznika elektrycznego, a pozostałymi palcami nacisnąć włącznik, spowoduje to uruchomienie podkaszarki (XIV).
Podczas pracy nie jest konieczne przytrzymywanie blokady.

Zatrzymanie podkaszarki następuje po zwolnieniu nacisku na włącznik. Element tnący może wirować jeszcze jakiś czas po zatrzymaniu pracy silnika. Zabronione jest zatrzymywanie elementu tnącego przez dociskanie szpuli do podłoża lub do innego przedmiotu.

Po całkowitym zatrzymaniu elementu tnącego, należy odłączyć podkaszarkę od zasilania poprzez odłączenie akumulatora. Następnie przystąpić do konserwacji.

Praca podkaszarką
Nie należy pozwalać na pracę urządzenia na niskich obrotach lub podczas uruchamiania.
Zalecane jest, aby podkaszarkę przesuwać podczas pracy z prawej strony do lewej. Należy natomiast unikać koszenia, przy ruchu podkaszarki z lewej do prawej strony. Pozwoli to uniknąć operatorowi wyrzucanych, podczas cięcia, resztek ściętej trawy.
Należy unikać koszenia krzewów i krzaków. Praca podkaszarką w pobliżu drzew może uszkodzić korę. Uderzanie żyłką w kamienie, cegły, mury lub inne podobne powierzchnie, może doprowadzić do bardzo szybkiego zużycia się żyłki.
Należy unikać cięcia prawą, górną ćwiartką ostrza (XV). Zapobiegnie to zjawisku odbicia podkaszarki w stronę operatora w przypadku zablokowania elementu tnącego podczas pracy.

Porady przydatne podczas pracy
Należy się zadbać o równowagę i właściwą postawę podczas pracy. Zachować szczególną uwagę podczas pracy na śliskim, nachylonym lub nierównym podłożu.
Podczas pracy należy stale obserwować element tnący. Nie należy przeprowadzać cięcia w miejscach pozostających poza zasięgiem wzroku.
Przed rozpoczęciem pracy należy dokładnie obejrzeć miejsce pracy, usunąć wszystkie luźne gałęzie oraz pozostałości po poprzednim ścinaniu.
Podczas pracy należy stosować regularne przerwy. Urządzenie podczas pracy emituje hałas oraz drgania, które mają wpływ na operatora sprzętu. Stosowanie regularnych przerw oraz środków ochrony osobistej takich jak rękawice, ochronniki słuchu oraz ochrona oczu pozwala zredukować wpływ pracy urządzenia na kondycję operatora.
Należy przystępować do pracy będąc zdrowym i w dobrej kondycji. W przypadku wystąpienia nudności, bólu głowy, zaburzenia widzenia (np. zmniejszone pole widzenia) problemów ze słuchem, zawrotów głowy należy natychmiast zaprzestać pracy urządzeniem.
Wysoką trawę należy ścinać stopniowo od góry, zmniejszy to ryzyko nawijania się ściętej trawy na szpulę z żyłką.
Starać się ścinać trawę tylko końcem żyłki, zmniejszy to ryzyko nawijania się ściętej trawy na szpulę z żyłką.
Jeżeli w trakcie pracy jakikolwiek element podkaszarki lub osłony ulegnie uszkodzeniu lub odkształceniu należy go wymienić bądź naprawić, przed ponownym rozpoczęciem pracy.

Instrukcje bezpieczeństwa ładowania akumulatora
Uwaga! Przed rozpoczęciem ładowania upewnić się, czy korpus zasilacza, przewód i wtyczka nie są popękane i uszkodzone. Zabrania się używania niesprawnej lub uszkodzonej stacji ładującej i zasilacza! Do ładowania akumulatorów wolno używać jedynie stacji ładującej i zasilacza dostarczonych w zestawie. Używanie innego zasilacza może spowodować powstanie pożaru lub zniszczenie narzędzia. Ładowanie akumulatora może odbywać się jedynie w pomieszczeniu zamkniętym, suchym i zabezpieczonym przed dostępem osób niepowołanych, a zwłaszcza dzieci. Nie wolno używać stacji ładującej i zasilacza bez stałego dozoru osoby dorosłej! W razie konieczności opuszczenia pomieszczenia, w której odbywa się ładowanie, należy odłączyć ładowarkę od sieci elektrycznej przez wyjęcie zasilacza z gniazda sieci elektrycznej. W przypadku wydobywania się z ładowarki dymu, podejrzanego zapachu itp. należy natychmiast wyjąć wtyczkę ładowarki z gniazda sieci elektrycznej!
Wiertarko - wkrętarka dostarczana jest z akumulatorem nie naładowanym, dlatego przed rozpoczęciem pracy należy go ładować zgodnie z procedura opisaną poniżej za pomocą znajdujących się w zestawie zasilacza i stacji ładującej. Akumulatory typu Li-Ion (litowo – jonowe) nie wykazują tzw. “efekt pamięciowego”, co pozwala je doładowywać w dowolnym momencie. Zalecane jest jednak rozładowanie akumulatora podczas normalnej pracy, a następnie naładowanie do pełnej pojemności. Jeżeli ze względu na charakter pracy nie jest możliwe za każdym razem takie potraktowanie akumulatora, to należy to zrobić przynajmniej co kilka, kilkanaście cykli pracy. W żadnym wypadku nie wolno rozładowywać akumulatorów zwierając elektrody, gdyż powoduje to nieodwracalne uszkodzenia! Nie wolno także sprawdzać stanu naładowania akumulatora, przez zwieranie elektrod i sprawdzanie iskrzenia.

Przechowywanie akumulatora
Aby wydłużyć czas życia akumulatora należy zapewnić właściwe warunki przechowywania. Akumulator wytrzymuje około 500 cykli „ładowanie - rozładowanie”. Akumulator należy przechowywać w zakresie temperatur od 0 do 30 stopni Celsjusza, przy względnej wilgotności powietrza 50%. Aby przechowywać akumulator przez dłuższy czas, należy go naładować do ok 70% pojemności. W przypadku dłuższego przechowywania należy okresowo, raz w roku naładować akumulator. Nie należy doprowadzać do nadmiernego rozładowania akumulatora, gdyż skraca to jego żywotność i może spowodować nieodwracalne uszkodzenie.
W trakcie przechowywania akumulator będzie się stopniowo rozładowywał, ze względu na upływność. Proces samoistnego rozładowania zależy od temperatury przechowywania, im wyższa temperatura, tym szybszy proces rozładowania. W przypadku niewłaściwego przechowywania akumulatorów może dojść do wycieku elektrolitu. W przypadku wycieku należy zabezpieczyć wyciek za pomocą środka neutralizującego, w przypadku kontaktu elektrolitu z oczami, należy obficie przemyć oczy wodą, a następnie niezwłocznie skorzystać z pomocy lekarskiej. **Zabronione jest korzystanie z narzędzia z uszkodzonym akumulatorem.**
W przypadku całkowitego zużycia akumulatora należy go oddać do specjalistycznego punktu zajmującego się utylizacją tego typu odpadów.

Transport akumulatorów
Akumulatory litowo – jonowe wg przepisów prawnych są traktowane jak materiały niebezpieczne. Użytkownik narzędzia może transportować narzędzie z akumulatorem oraz same akumulatory drogą lądową. Nie muszą być wtedy spełnione dodatkowe warunki. W przypadku zlecenia transportu osobom trzecim (na przykład wysyłka za pomocą firmy kurierskiej) należy postępować zgodnie z przepisami dotyczącymi transportu materiałów niebezpiecznych. Przed wysyłką należy skontaktować się w tej sprawie z osobą o odpowiednich kwalifikacjach.
Zabronione jest transportowanie uszkodzonych akumulatorów. Na czas transportu demontowane akumulatory należy usunąć z narzędzia, odsłonięte styki zabezpieczyć, np. zakleić taśmą izolacyjną. Akumulatory zabezpieczyć w opakowaniu w taki sposób, aby nie przemieszczały się wewnątrz opakowania w trakcie transportu. Należy także przestrzegać przepisów krajowych dotyczących transportu materiałów niebezpiecznych.

Ładowanie akumulatora
Do zasilania można użyć tylko jednego z wymienionych akumulatorów Li-Ion STHOR 20 V: 78250, 78252, które można ładować tylko za pomocą ładowarek STHOR 78260 lub 78261. Zabronione jest użytkowanie innych akumulatorów o innym napięciu znamionowym i nie pasujących do gniazda akumulatora urządzenia. Zabronione jest przerabianie gniazda i/lub akumulatora, aby je dopasować do siebie.
Uwaga! Przed ładowaniem należy odłączyć zasilacz stacji ładującej od sieci elektrycznej przez wyciągnięcie wtyczki zasilacza z gniazda sieci elektrycznej. Ponadto należy oczyścić akumulator i jego zaciski z brudu i pyłu za pomocą miękkiej, suchej szmatki. Akumulator posiada wbudowany wskaźnik naładowania. Naciskając przycisk zaświecą się diody (XVI), im więcej, tym bardziej naładowany akumulator. Jeżeli po naciśnięciu przycisku diody się nie świecą oznacza to rozładowany akumulator.
Odłączyć akumulator od narzędzia.
Wsunąć akumulator w gniazdo ładowarki (XVI).
Podłączyć ładowarkę do gniazda sieci elektrycznej.
Zaświeci się czerwona dioda, co oznacza proces ładowania.
Po zakończeniu ładowania zgaśnie dioda czerwona, a zaświeci się dioda zielona, oznaczająca pełne naładowanie akumulatora.
Należy wyciągnąć wtyczkę zasilacza z gniazda sieci elektrycznej.
Wysunąć akumulator ze stacji ładującej, naciskając przycisk zatrzasku akumulatora.

Uwaga! Jeżeli po podłączeniu ładowarki do sieci elektrycznej zaświeci się zielona dioda oznacza to w pełni naładowany akumulator. W takim wypadku ładowarka nie rozpocznie procesu ładowania.

KONSERWACJA I PRZECHOWYWANIE PRODUKTU

Uwaga! Przed rozpoczęciem jakiejkolwiek czynności opisanej poniżej należy odłączyć podkaszarkę od zasilania. Narzędzia zasilane sieciowo należy odłączyć od gniazdka, od narzędzi zasilanych akumulatorowo należy odłączyć akumulator.
Po każdym użyciu należy dokonać przeglądu stanu narzędzia ze szczególnym uwzględnieniem drożności otworów wentylacyjnych. Należy sprawdzić ułożenie wszystkich elementów narzędzia. Ewentualne luźne połączenia śrubowe dokręcić. Sprawdzić stan elementu tnącego. Osłonę elementu tnącego oraz szpulę oczyścić z resztek trawy. W przypadku zauważenia uszkodzeń osłony elementu tnącego i/ lub szpuli należy je wymienić przed podjęciem dalszej pracy. Zabronione jest używanie podkaszarki z uszkodzoną osłoną elementu tnącego i/ lub szpulą. Obudowę narzędzia należy czyścić miękką suchą szmatką. Obudowę należy wyczyścić z resztek trawy, oleju, smaru oraz innych zanieczyszczeń. Narzędzie należy przechowywać w suchym, zamkniętym pomieszczeniu, odłączone od zasilania. Narzędzie należy przechowywać w miejscach zacienionych, suchych i wyposażonych w odpowiednią wentylację zapobiegającą kondensacji pary wodnej. Miejsce powinno być niedostępne dla osób postronnych zwłaszcza dzieci. W trakcie przechowywania ostrza zawsze powinny być zabezpieczone osłoną.

PRODUCT OVERVIEW

The cordless grass trimmer is used for decorative lawn formation with a plastic string rotating at high speed. Thanks to the electric drive, the trimmer is much quieter than a petrol one, and can also be used near buildings. Thanks to the battery power supply, the trimmer allows you to work in places where mains-powered products could not be used. Proper, reliable and safe operation of the tool depends on appropriate use, that is why you should

Read the entire instructions manual before the first use of the tool and keep it for future reference.

The supplier shall not be held liable for any damage or injury resulting from improper use of the tool, failure to observe the safety regulations and recommendations of this manual. Using the tool for purposes other than those for which it was intended shall cause the loss of the user's rights to a warranty and statutory warranty.

PRODUCT EQUIPMENT

The product is supplied complete but requires assembly before first use. The cutting element guard, spacer, spool, battery and charging station are supplied with the product.
Caution! The product with the following catalogue number: 78180 is not supplied with a battery and charging station.

TECHNICAL DATA

Parameter	Unit	Value
Part No.		78180, 78181
Rated voltage	[V DC]	20
Cutting speed	[min^{-1}]	8000
Cutting length	[mm]	250
String diameter	[mm]	1.2
String length on the spool	[m]	6
Electrical protection class		III
Protection rating		IPX0
Weight	[kg]	2.5
Noise level		
- LpA ± K (pressure)	[dB] (A)	72.3 ± 3.0
- LwA ± K (power)	[dB] (A)	90.0 ± 1.96
Vibration ah ± K (rear mount/front mount)	[m/s^2]	3.293 ± 1.5/3.117 ± 1.5
Battery type*		Li-ION
Battery capacity*	[Ah]	2
Battery energy	[Wh]	40
Charging station*		
Input voltage	[V~]	220-240
Mains frequency	[Hz]	50/60
Rated power	[W]	1.2
Output voltage	[V DC]	21.5
Output current	[A]	2.2
Charging time**	[h]	1

* only for models equipped with a battery and charger
** the specified charging time applies only to the battery with the capacity listed in the table

SAFETY INSTRUCTIONS

IMPORTANT
READ CAREFULLY BEFORE USE
SAVE FOR FUTURE REFERENCE

Safe operating practices

Training

Read the instructions manual carefully. Familiarise yourself with the controls and the correct use of the machine. Never allow children or persons not familiar with the instructions to use the product. National regulations may restrict the operator's age.
Remember that it is the operator or the user who is responsible for accidents of or hazards to other people or the properties.
The machine can cause serious injuries. Please read the instruction manual carefully. Read and understand the correct holding method, operation, maintenance, starting, and stopping of the device. Familiarise yourself with the proper use of all the controls.
The machine is not intended for use by children and persons with reduced physical, sensory or mental capabilities or lack of experience and knowledge or who have not read the instructions for use of the machine.

Preparation

Inspect the power cord and extension cord for damage or wear before use.
If the cord is damaged during use, immediately disconnect it from the power supply.
DO NOT TOUCH THE CORD BEFORE DISCONNECTING THE POWER SUPPLY. Do not use the machine if the cord is defective or damaged.
Always visually inspect the machine for damaged, missing or improperly placed guards or protections before use.
Never operate the machine when persons, in particular, children or pets are in the vicinity.
Use only the accessories provided by the manufacturer: a spool with a plastic string. Do not use any equipment other than that provided by the manufacturer, such as blades, cutting discs or discs equipped with a cutting chain. Do not replace the string with metal wire or rope. The use of other equipment than that described may pose a serious threat to the operator and bystanders' safety. Never replace non-metallic cutting accessories with metal ones. Before installing the cutting element and guard, make sure they are not damaged, deformed, and do not have cracks. Make sure that there is at least 1 meter of string on the spool.
Before plugging the machine in, make sure that the power supply parameters are the same as the ones listed on the machine's nameplate.
When working, there is a risk of ejecting objects in the direction of the operator and bystanders. The operator is responsible for accidents or hazards to other people or the environment. Do not operate the device if there are bystanders, especially children and animals in the vicinity. Before commencing work, designate a safety zone with a radius of at least 15 meters from the workplace.
Despite the safety measures taken during the design and construction of the machine, there is always a residual risk. Therefore, technical and complementary protective measures should be applied.
Always use eye and face protection – these will protect eyes, face, and respiratory tract against dust and objects ejected during work. Always wear suitable protective clothing adhering to the body. Wear trousers only with long legs. Do not wear loose clothing or jewellery, which may

be caught by the device's moving parts. Use protective gloves and hearing protectors. Wear protective footwear with a slip-resistant sole. Do not work barefoot or wearing sandals.
Use hearing protectors during work. Exposure to excessive noise may lead to permanent hearing damage.
Wear safety glasses. The waste generated during work can create a risk of eye damage.
Before use, check whether the cutting element, screws, guard, and other components are not worn or damaged. Replace worn parts before starting work. Check also whether the screw connections are not loose. Tighten the loose screws.

Operation
Keep the power and extension cord away from the cutting unit.
Wear safety goggles and sturdy footwear at all times when operating the machine.
Avoid using the machine in bad weather, especially when there is a risk of lightning.
Operate the machine only in daylight or in good artificial lighting.
Never operate the machine with damaged guards or enclosures or without the guards or enclosures in place.
Only switch on the motor when hands and feet are away from the cutting unit.
Always disconnect the machine from the power supply (i.e. pull the plug out of the mains, remove the lockout device or the removable battery)
- whenever the machine is left unattended;
- before the obstruction is removed;
- before checking, cleaning or working with the machine:
- after hitting a foreign object;
- if the machine starts to vibrate excessively.

Take care not to injure the feet and hands with the cutting unit.
Always make sure that the vents are free of dirt.
When working, the power cord must be hidden in the grass; therefore, its accidental damage or cutting is possible. If the power cord is damaged or tangled, turn off the machine with the switch and unplug it from the mains.
When working with the machine, do not tilt and keep balance at all times. Always place your feet firmly on the slope and walk, never run. When trimming a slope, always move across it, never along.
Never touch the dangerous moving parts before disconnecting the machine from the power supply and until all dangerous moving parts stop.
The cutting element rotates for some time after the motor is stopped.
Disconnecting the machine from the power supply requires turning it off with the power switch and disconnecting the power source. In the case of mains-powered devices, it is done by disconnecting the power cord plug from the mains socket. However, in the case of battery-powered devices, it is done by disconnecting the battery.
Do not expose the machine to precipitation. The machine is not protected against ingress of water. Water which enters the machine can cause a short-circuit which can cause electric shock and serious injury.
Read the instructions on stopping the device in case of emergency.

Maintenance and storage

Disconnect the machine from mains (i.e. pull the plug out of the mains, remove the lockout device or the removable battery) before carrying out any maintenance or cleaning.
Use spare parts and equipment recommended by the manufacturer only.
Regularly inspect and maintain the machine. Repair should only be carried out at an authorised workshop.
When the machine is not in use, keep it out of the reach of children.
Regularly inspect the device according to the information contained in the further part of the instructions manual. This will allow for more efficient and safe work.

Recommendations (for machines powered from the mains and with an integral charger).

It is recommended that the machine be supplied by a residual current device (RCD) with a trip current of 30 mA or less.

PRODUCT OPERATION

Preparing the grass trimmer for operation
Caution! Unplug the trimmer from the power supply before performing any assembly and adjustment work. **Remove the battery from the power tool socket!**
Visually inspect the tool. If any damage is discovered, do not commence work before removing them.

Front handle (II) installation and adjustment
If the handle has not been fitted, put it through the power cord cover, adjust its position and then lock it in place by tightening the front handle lock. The position of the handle should be selected experimentally, adjusting it to the physical conditions of the operator and the area where the trimmer will be used. The position of the handle should allow you to work with your elbows bent and your back straight. It should also ensure freedom of movement of the trimmer in the working plane.

Installation of the cutting element guard (iii)
Insert the guard lugs into the trimmer housing and secure with a screw.
There is a blade at the edge of the guard that is used to automatically shorten the line. The cover (X) must be removed from it before starting work.

Installation of the spacer (IV)
The spacer must be inserted into the mounting holes which are located on two sides near the cutting head.

Installation of the auxiliary wheel (V)
Slide the wheel clip into the auxiliary wheel housing.

Adjustment
In addition to adjusting the position of the front handle, the trimmer allows you to adjust the length of the power cord guard, rotate the lower part of the power cord guard, as well as adjust the angle of the cutting head.

It is possible to smoothly adjust the length of the power cord guard which translates into the length of the entire tool. Unscrew the height adjustment locking sleeve (VI), adjust the length, tighten the height adjustment sleeve. Make sure that the trimmer length will not change on its own during operation.
In order to use the trimmer in a more ergonomic manner, the lower guard of the power cord can be rotated. To do this, pull back the lock in the direction of the arrow (VII), hold and then rotate. Two positions are possible for locking 0 degrees and 180 degrees. Lower the locking ring and ensure that it has returned to its initial position and that the position of the power cord cover has been locked in its new position. In addition, it is possible to adjust the angle of the cutting head. To do this, press the button located on the head (VIII). This will release the lock and the internal spring will start the rotation of the cutting head. Manually rotate the head until it locks into the new position. The previous position is restored by pressing the button and then manually rotating the head until the original position lock is engaged.

When using the trimmer, for vertical edge trimming (IX), an auxiliary wheel fixed in the edge of the cutting element guard can be used to help guide the trimmer. During normal horizontal grass cutting, it is advisable to unfold the spacer, located at the front of the cutting head. It will make it easier to protect the vertical surface from line impact.

Replacing the line
To unwind the line, pull the line section protruding from the spool and then press the spool lock button. Each press of the button expands the line by a few millimetres. It is not recommended to unwind the line beyond the length sufficient to reach the blade guard. The section of the line protruding beyond the blade guard will be cut off after turning the trimmer on.
If it is not possible to further unwind the line, it means that the line on the spool is used and must be replaced.
Prepare a new spool of line. Then remove the cover by twisting it until it unlocks (XI). There is a spring under the spool; make sure not to lose it. Pull out the spool and clean the spool and the inside of the spool guard. Fit the spring and then the spool onto the cutting head. Pass the ends of the line coming out of the spool through the holes in the cutting head (XII). Carefully replace the cover, press down and twist until the latch engages, a clicking sound will be heard. Adjust the length of the line arms. Ensure that the line is correctly attached. If problems occur, repeat all steps.

Preparing the workplace
Before commencing work, prepare the workplace. Designate a safety zone with a radius of at least 15 m from the workplace, which will be inaccessible to unauthorised persons. Ensure that there are no obstacles around the workplace that could cause the operator or grass trimmer collision during work.

Connecting the trimmer to the power supply (XIII)
Slide the battery into the power socket with the contacts facing inside the trimmer and upwards until the battery latch engages. Make sure that the battery will not slide out on its own during operation.
Disconnect the battery by pressing and holding the latch and then pulling the battery out of the trimmer housing.

Starting and stopping the grass trimmer
Make sure that the battery has been connected to the trimmer, that the protection has been removed from the blade of the cutting element guard and that the cutting element does not come into contact with any body part or other objects.
Adopt a posture which guarantees balance. Grasp the front handle with one hand. Grasp the rear handle with the other hand. Press the electric switch lock with your thumb and press the switch with the remaining fingers to start the trimmer.
It is not necessary to hold the lock during operation.

The grass trimmer stops when the pressure on the power switch is released. The cutting element can rotate for some time after the motor is stopped. It is forbidden to stop the cutting element by pressing the spool against the ground or against another object.

After the cutting element has come to a complete stop, disconnect the trimmer from the power supply by removing the battery. Next, proceed with maintenance.

Operating the grass trimmer
Do not allow the device to operate at low speed or during start-up.
It is recommended to move the grass trimmer from right to left during work. Avoid trimming by moving the grass trimmer from left to right. This will allow the operator to avoid ejected mowed grass residues during mowing.
Avoid mowing shrubs and bushes. Operating the grass trimmer near trees may damage the bark. Hitting the stones, bricks, brickworks, or other similar surfaces with the line may lead to the line's very fast wear.
Avoid trimming with the upper right quarter of the blade (XV). This will prevent the grass trimmer from kickback towards the operator if the cutting element is blocked during operation.

Working tips
Maintain balance and proper posture during work. Exercise particular caution when working on a slippery, inclined, or uneven surface.
Continuously monitor the cutting element during work. Do not mow in places which are out of sight.
Before starting work, inspect the workplace thoroughly, remove all loose branches and residues from the previous mowing.
Take regular breaks when working. During operation, the tool emits noise and vibration, which impact the tool's operator. Taking regular breaks and wearing personal protective equipment such as gloves, hearing protectors and eye protection allows to reduce the impact of the tool on the operator's well-being.
Start work when healthy and in good shape. In case of nausea, headache, sight problems (e.g., reduced visual range), hearing problems, or dizziness, immediately stop operating the tool.
Mow high grass gradually from above; this will reduce the risk of the grass mowed being wound on the spool with the string.
Try to mow the grass only with the string end; this will reduce the risk of the grass mowed being wound on the spool with the string.
If, during operation, any part of the trimmer or guard is damaged or deformed, replace or repair it before resuming work.

Safety instructions for battery charging
Caution! Before starting charging, make sure that the power unit body, cable and plug are not cracked or damaged. It is forbidden to use a defective or damaged charging station and power unit! Use only the supplied charging station and power unit to charge the batteries. The use of another power unit may result in fire or damage to the tool. The battery should only be charged in a

closed, dry room, protected against unauthorised access, especially by children. Do not use the charging station and power unit without the constant supervision of an adult! If you need to leave the room where the product is being charged, disconnect the charger from the mains by removing the power unit's plug from the mains socket. If smoke, suspicious odours, etc. are escaping from the charger, remove the charger plug from the mains socket immediately!
The device is supplied with an uncharged battery and should therefore be charged according to the procedure described below with the included power unit and charging station before use. Li-ion (lithium-ion) batteries do not have the so-called "memory effect", which means they can be recharged at any time. However, it is recommended to discharge the battery during normal operation and then charge it to full capacity. If, due to the nature of work, it is not possible to use the battery in such a manner every time, it should be done at least every several work cycles. Never discharge any batteries by short-circuiting the battery plates, as this will cause irreparable damage! In addition, do not check the battery charge status by short-circuiting the electrodes and checking their sparking.

Storing the battery
Ensure the proper storage conditions to extend the battery's life. The battery can withstand approximately 500 charge-discharge cycles. Store the battery at a temperature ranging from 0ºC to 30ºC at a relative air humidity of 50%. Charge the battery to approx. 70% of its total capacity to store it for a longer period of time. In case of prolonged storage, the battery should be periodically charged once a year. Do not over-discharge the battery as this will shorten its life and may cause irreparable damage.
During storage, the battery will gradually discharge due to leakage. The self-discharge process depends on the storage temperature – the higher the temperature is, the faster the discharge process is. If the batteries are stored incorrectly, the electrolyte may leak. In case of leakage, secure the leak with a neutralising agent. In the case of electrolyte contact with eyes, rinse eyes thoroughly with water, and immediately seek medical attention. **It is not allowed to use the tool with a damaged battery.**
If the battery is completely worn, return it to a specialist waste disposal centre.

Transporting the batteries
Lithium-ion batteries are treated as hazardous goods according to legal regulations. The user of the tool can transport the product together with the battery and the batteries alone by land. In that case, no additional conditions have to be met. If you entrust transport to third parties (e.g. a courier company), follow the regulations regarding the transport of hazardous goods. Before shipping, please contact a properly qualified person.
It is not allowed to transport damaged batteries. For the duration of transport, remove the demountable batteries from the product and secure the exposed contacts, e.g. by covering them with insulation tape. Protect the batteries in the packaging in such a way that they do not move inside the packaging during transport. National regulations for the transport of hazardous materials must also be observed.

Charging the battery
Caution! Before charging, disconnect the charging station power unit from the mains by removing the plug from the mains socket. In addition, clean the battery and battery clamps of dirt and dust with a soft, dry cloth.
The battery has a built-in charge indicator. The LEDs will light up by pressing the button (XVI), the more of them come on, the more charged the battery is. If the LEDs do not light up when the button is pressed, the battery is discharged.
Disconnect the battery from the tool.
Slide the battery into the charger socket (XVI).
Plug the charger into a mains socket.
The red LED will light up, which indicates the charging process.
When charging is complete, the red LED will turn off and the green LED will light up to indicate that the battery is fully charged.
Pull the power unit plug out of the mains socket.
Pull the battery out of the charging station by pressing the battery latch button.

Caution! If the green LED lights up when the charger is connected to the mains, the battery is fully charged. In this case, the charger will not start the charging process.

PRODUCT MAINTENANCE AND STORAGE

Caution! Before starting any activities described below, disconnect the grass trimmer from the power supply. In the case of mains-powered tools, disconnect them from the socket, and for battery-powered tools - disconnect their batteries.
After each use, inspect the condition of the tool with particular attention to the patency of ventilation openings. Check the placement of all of the tool's components. Tighten all loose screw connections, if any. Check the condition of the cutting element. Clean the cutting element guard and the spool from grass residues. If the cutting element guard and/or the spool is damaged, replace it before performing further work. It is forbidden to use the trimmer with a damaged cutting element guard and/or the spool. Clean the tool's housing with a soft and dry cloth. Clean the housing from grass residues, oil, grease, and other contaminants. Store the disconnected tool in a dry and closed room. Store the tool in shaded and dry places with appropriate ventilation preventing steam condensation. Such place should not be accessible to unauthorised persons, especially children. During storage, the blades should always be protected with a cover.

PRODUKTBESCHREIBUNG

Der Akku-Rasentrimmer ist zur dekorativen Formgebung von Grasflächen, mit schnell rotierendem Kunststofffaden, bestimmt. Durch den elektrischen Antrieb des Rasentrimmers ist der Betrieb wesentlich leiser als bei den Benzinrasenmähern und ist auch in Gebäudenähe möglich. Durch Akkustromversorgung ermöglicht der Rasentrimmer das Arbeiten in Bereichen, die für netzbetriebene Produkte normalerweise unzugänglich sind. Der störungsfreie, zuverlässige und sichere Betrieb des Geräts hängt von dem ordnungsgemäßen Gebrauch ab, deshalb:

Lesen Sie daher vor dem Betrieb die gesamte Bedienungsanleitung durch und bewahren Sie sie auf.

Der Lieferant haftet nicht für jegliche Schäden und Verletzungen, die durch unsachgemäße Verwendung des Gerätes, Nichtbeachtung der Sicherheitsvorschriften und Empfehlungen dieser Bedienungsanleitung entstehen. Die unsachgemäße Verwendung des Gerätes führt ebenfalls zum Erlöschen der Garantie- und Gewährleistungsansprüche des Benutzers.

PRODUKTAUSSTATTUNG

Das Produkt wird komplett geliefert, muss aber vor dem ersten Gebrauch zusammenmontiert werden. Zum Lieferumfang des Produkts gehören: die Schutzabdeckung des Schneidelements, der Abstandshalter, die Spule, der Akku und die Ladestation. Achtung! Das Produkt mit der Katalognummer 78180 ist nicht mit einem Akku und einer Ladestation ausgestattet.

TECHNISCHE DATEN

Parameter	Maßeinheit	Wert
Artikel-Nr.		78180, 78181
Nennspannung	[V d.c.]	20
Schnittgeschwindigkeit	[min^{-1}]	8000
Schnittlänge	[mm]	250
Durchmesser des Fadens	[mm]	1,2
Fadenlänge auf der Spule	[m]	6
Schutzklasse		III
Schutzart		IPX0
Gewicht	[kg]	2,5
Lärmpegel		
- LpA ± K (Druck)	[dB] (A)	72,3 ± 3,0
- LwA ± K (Leistung)	[dB] (A)	90,0 ± 1,96
Vibrationen ah ± K (vorderer / hinterer Haltegriff)	[m/s^2]	3,293 ± 1,5 / 3,117 ± 1,5
Akkutyp*		Li-Ion
Akkukapazität*	[Ah]	2
Akkuleistung	[Wh]	40
Ladestation		
Eingangsspannung	[V~]	220-240
Netzfrequenz	[Hz]	50/60
Nennleistung	[W]	1,2
Ausgangsspannung	[V d.c.]	21,5
Ausgangsstrom	[A]	2,2
Ladezeit**	[h]	1

* nur bei Modellen mit Akku und Ladegerät
** Die angegebene Ladezeit gilt nur für den Akku mit der in der Tabelle angegebenen Kapazität

SICHERHEITSHINWEISE

WICHTIG
VOR GEBRAUCH SORGFÄLTIG DURCHLESEN
ZUM SPÄTEREN NACHSCHLAGEN AUFBEWAHREN

Praktiken des sicheren Betriebs

Schulung

Lesen Sie die Anweisungen sorgfältig durch. Machen Sie sich mit den Bedienelementen und der korrekten Verwendung der Maschine vertraut. Lassen Sie niemals Kinder oder Personen, die nicht mit den Anweisungen vertraut sind, die Maschine bedienen. Nationale Vorschriften können das Alter des Benutzers beschränken.
Denken Sie daran, dass der Betreiber oder Benutzer für Unfälle oder Gefahren für andere Personen oder deren Eigentum verantwortlich ist.
Die Maschine kann zu schweren Verletzungen führen. Lesen Sie die Bedienungsanleitung sorgfältig durch. Machen Sie sich mit dem richtigen Halten, Bedienen, Warten, Starten und Stoppen des Geräts vertraut. Machen Sie sich mit der korrekten Bedienung aller Bedienelemente vertraut.
Die Maschine ist nicht dafür bestimmt, durch Kinder und Personen mit eingeschränkten physischen, sensorischen oder geistigen Fähigkeiten oder mangels Erfahrung und mangels Wissen oder Personen, die die Bedienungsanleitung der Maschine nicht gelesen haben, benutzt zu werden.

Vorbereitung

Überprüfen Sie die Versorgungsleitung und die Verlängerungsleitung vor der Verwendung auf Beschädigungs- oder Verschleißanzeichen.
Wenn die Leitung während des Gebrauchs beschädigt wird, trennen Sie sie sofort vom Versorgungsnetz.
BERÜHREN SIE DIE LEITUNG NICHT, BEVOR SIE VON DER STROMVERSORGUNG GETRENNT IST. Verwenden Sie das Gerät nicht, wenn die Leitung beschädigt oder zerstört ist.
Überprüfen Sie die Maschine vor dem Gebrauch immer visuell auf beschädigte, fehlende oder falsch angebrachte Abdeckungen oder Schutzvorrichtungen.
Betreiben Sie die Maschine niemals, wenn Menschen, insbesondere Kinder, oder Haustiere in der Nähe sind.
Verwenden Sie nur das vom Hersteller gelieferte Zubehör: eine Spule mit dem Kunststofffaden. Verwenden Sie kein anderes Zubehör als das vom Hersteller vorgesehene, wie z.B. Messer, Trennscheiben oder Scheiben, die mit einer Schneidkette ausgestattet sind. Ersetzen Sie den Faden nicht durch Metalldraht oder Seil. Die Verwendung anderer als der genannten Geräte kann eine ernsthafte Gefahr für den Bediener und andere Personen darstellen. Ersetzen Sie niemals nichtmetallisches Schneidwerkzeug durch metallisches. Vergewissern Sie sich vor der Montage des Schneidelements, dass es selbst und die Abdeckung nicht beschädigt, gerissen oder verbogen sind. Stellen Sie sicher, dass auf der Spule mindestens 1 Meter Faden bleibt.
Bevor Sie das Gerät an das Stromnetz anschließen, vergewissern Sie sich, dass die Parameter der Netzspannung mit denen auf dem Typenschild übereinstimmen.
Während der Arbeit besteht die Gefahr, dass Gegenstände in Richtung des Bedieners und Umstehenden geworfen werden. Der Bediener ist für Unfälle oder Gefahren für andere Per-

sonen oder die Umgebung verantwortlich. Betreiben Sie das Gerät nicht, wenn in der Nähe Dritte, insbesondere Kinder, anwesend sind. Richten Sie vor der Arbeit einen Sicherheitsbereich mit einem Radius von mindestens 15 Metern vom Arbeitsplatz ein.
Trotz der bei der Entwicklung und Konstruktion der Maschine getroffenen Sicherheitsmaßnahmen besteht immer ein Restrisiko. Deswegen sind technische und ergänzende Schutzmaßnahmen anzuwenden.
Tragen Sie immer Augen- und Gesichtsschutz, um Augen, Gesicht und Atemwege vor Staub und den während der Arbeit herausgeschleuderten Gegenständen zu schützen. Tragen Sie immer geeignete, enganliegende Schutzkleidung. Tragen Sie nur Hosen mit langen Beinen. Tragen Sie keine lose Kleidung oder Schmuck, die von beweglichen Teilen des Geräts erfasst werden können. Tragen Sie Schutzhandschuhe und Gehörschutz. Tragen Sie Sicherheitsschuhe mit rutschfester Sohle. Arbeiten Sie nicht Barfuß oder in Sandalen.
Während der Arbeit mit dem Gerät Gehörschutz verwenden. Die Exposition gegenüber übermäßigem Lärm kann zu dauerhaften Hörschäden führen.
Tragen Sie eine Schutzbrille. Während des Betriebs entstehende Abfälle können zu einer Gefahr von Augenschäden führen.
Überprüfen Sie das Schneidelement, die Schrauben, Schutzabdeckungen und andere Komponenten vor dem Gebrauch immer auf Verschleiß oder Beschädigung. Vor Arbeitsbeginn Verschleißteile austauschen. Überprüfen Sie auch, ob die Schraubverbindungen nicht locker sind. Lose Schrauben anziehen.

Benutzung
Halten Sie die Versorgungsleitung und die Verlängerungsleitung von der Schneideinheit fern.
Tragen Sie während der Arbeit mit der Maschine stets eine Schutzbrille und feste Schuhe.
Benutzen Sie die Maschine nicht bei schlechten Wetterbedingungen, insbesondere bei Gefahr von Blitzschlägen.
Benutzen Sie die Maschine nur bei Tageslicht oder bei guter künstlicher Beleuchtung.
Betreiben Sie die Maschine niemals mit beschädigten Schutzabdeckungen oder Gehäusen oder ohne richtig monierten Schutzabdeckungen oder Gehäusen.
Schalten Sie den Motor nur ein, wenn Hände und Füße von der Schneideinheit entfernt sind.
Trennen Sie das Gerät immer von der Stromversorgung (d. h. ziehen Sie den Stecker aus der Steckdose, entfernen Sie die Verriegelungsvorrichtung oder den Wechselakku)
- immer dann, wenn die Maschine unbeaufsichtigt liegen bleibt;
- vor dem Entfernen des Hindernisses;
- vor der Überprüfung, Reinigung der Maschine oder den Arbeiten an der Maschine;
- nachdem ein Fremdkörper getroffen wurde;
- wenn die Maschine ungewöhnlich stark zu vibrieren beginnt.

Achten Sie darauf, dass Sie Ihre Füße und Hände nicht mit der Schneideinheit verletzen.
Achten Sie immer darauf, dass die Lüftungsschlitze frei von Verunreinigungen sind.
Während des Betriebs kann die Leitung im Gras versteckt werden, sodass es zu versehentlichen Beschädigungen oder Schnittverletzungen kommen kann. Wenn die Versorgungsleitung beschädigt oder verknotet ist, schalten Sie das Gerät mit dem Schalter aus und ziehen Sie den Stecker aus der Steckdose.

Bei der Arbeit mit der Maschine darf sie nicht gekippt und sollte immer im stabil gehalten werden. immer die Füße fest auf den Hang stellen und gehen, niemals laufen. Wenn Sie den Hang mähen, bewegen Sie sich immer quer über den Hang, nie entlang des Hangs.
Berühren Sie niemals gefährliche bewegliche Teile, bevor Sie das Gerät von der Stromversorgung trennen und alle gefährlichen beweglichen Teile vollständig stoppen.
Das Schneidelement dreht sich noch eine Zeitlang nach dem Abstellen des Motors.
Die Maschine von der Stromversorgung zu trennen bedeutet, dass das Gerät mit dem Schalter ausgeschaltet und die Stromversorgung unterbrechen wird. Ziehen Sie den Stecker des Geräts aus der Steckdose für netzbetriebene Geräte oder trennen Sie den Akku für batteriebetriebene Geräte.
Setzen Sie die Maschine keinen Niederschlägen aus. Die Maschine ist nicht gegen das Eindringen von Wasser geschützt. Das Wasser, das in die Maschine eindringt, kann zu elektrischen Kurzschlüssen führen, die zu Stromschlag und schweren Verletzungen führen können.
Bitte beachten Sie im Notfall die Anleitung zum Ausschalten des Gerätes.

Wartung und Lagerung

Trennen Sie die Maschine von der Stromversorgung (d. h. ziehen Sie den Stecker aus der Steckdose, entfernen Sie die Verriegelung oder entfernen Sie den Wechselakku), bevor Sie Wartungs- oder Reinigungsarbeiten durchführen.
Verwenden Sie nur die vom Hersteller empfohlenen Ersatzteile und Ausrüstung.
Überprüfen und warten Sie die Maschine regelmäßig. Die Reparaturen sollten nur in einer autorisierten Werkstatt durchgeführt werden.
Bewahren Sie die Maschine außerhalb der Reichweite von Kindern auf, wenn sie nicht in Betrieb ist.
Das Gerät sollte regelmäßig gemäß den Anweisungen im weiteren Teil der Bedienungsanleitung überprüft werden. Dadurch wird eine effizientere und sicherere Arbeit ermöglicht.

Empfehlungen (für netzbetriebene Maschinen und mit integriertem Ladegerät).

Es wird empfohlen, die Maschine über einem Fehlerstrom-Schutzschalter (RCD) mit einem Auslösestrom von nicht mehr als 30 mA zu versorgen.

BEDIENUNG DES PRODUKTS

Vorbereitung des Rasentrimmers für den Betrieb
Achtung! Trennen Sie vor allen Montage- und Einstellarbeiten den Rasentrimmer von der Stromversorgung. **Entfernen Sie den Akku aus der Steckdose des Geräts!**
Führen Sie eine Sichtprüfung des Geräts durch. Wenn eine Beschädigung festgestellt wird, fahren Sie nicht mit der Arbeit fort, bevor diese Beschädigung nicht beseitigt wird.

Montage und Einstellung des vorderen Handgriffs (II)
Wenn der Handgriff nicht montiert wurde, führen Sie ihn durch die Abdeckung des Netzkabels, justieren Sie seine Stellung und arretieren Sie ihn dann, indem Sie die Verriegelung des vorderen Handgriffs festziehen. Die Position des vorderen Handgriffs sollte versuchsweise gewählt werden, um ihn an die körperlichen Bedingungen des Benutzers und den Bereich, in dem der Trimmer verwendet wird, anzupassen. Die Handgriffstellung sollte die Arbeit mit gebeugten Ellbogen und geradem Rücken ermöglichen. Sie sollte auch die Bewegungsfreiheit des Rasentrimmers in der Arbeitsebene gewährleisten.

Anbringen des Schneidschutzes (III)
Stecken Sie den Schneidschutz in die Mulde des Trimmergehäuses und sichern Sie dann mit einer Schraube.

An der Kante des Schutzes befindet sich eine Klinge zum automatischen abkürzen des Fadens. Vor der Arbeit muss die Abdeckung (X) abgenommen werden.

Einbau des Abstandshalters (IV)
Der Abstandshalter muss in die Befestigungslöcher, die an beiden Seiten in der Nähe des Schneidkopfes zu finden sind, eingesetzt werden.

Montage des Hilfsrades (V)
Führen Sie den Hilfsradhacken in das Gehäuse des Hilfsrades ein.

Einstellarbeiten
Neben der Einstellung des vorderen Handgriffs kann an dem Rasentrimmer die Länge der Netzkabelabdeckung eingestellt, der untere Teils der Netzkabelabdeckung gedreht sowie der Winkel des Schneidkopfs eingestellt werden.

Es ist möglich, die Länge der Stromkabelabdeckung einzustellen, was sich auf die Länge des gesamten Geräts auswirkt. Lösen Sie die Arretierhülse für die Höhenverstellung (VI), stellen Sie die Länge ein und ziehen Sie die Arretierhülse wieder fest. Achten Sie darauf, dass sich die Länge des Rasentrimmers während des Betriebs nicht automatisch ändert.
Für einen ergonomischeren Einsatz des Rasentrimmers bei Rasenkanten kann die untere Abdeckung der Netzkabel gedreht werden. Ziehen Sie dazu den Riegel in Pfeilrichtung (VII) zurück, halten Sie ihn fest und dann drehen Sie ihn um. Die Arretierung ist in zwei Stellungen möglich: 0 Grad und 180 Grad. Senken Sie den Verriegelungsring ab und prüfen Sie nach, dass er in seine Ausgangsstellung zurückgekehrt ist und dass die Stellung der Netzkabelabdeckung in ihrer neuen Lage verriegelt worden ist. Zusätzlich ist di Einstellung des Schneidkopfwinkels möglich. Drücken Sie dazu die Taste auf dem Kopf (VIII). Dadurch wird die Verriegelung gelöst und die Innenfeder beginnt den Schneidkopfes zu drehen. Drehen Sie den Kopf von Hand, bis er in der neuen Stellung verriegelt wird. Die vorherige Stellung wird wiederhergestellt, wenn die Taste gedrückt und der Kopf manuell gedreht wird, bis die Verriegelung der ursprünglichen Stellung einspricht.

Beim Einsatz des Trimmers zum vertikalen Kantenschneiden (IX) kann ein Hilfsrad, das in der Kante des Schneidelementschutzes befestigt ist und die Führung des Trimmers vereinfacht, verwendet werden. Beim normalen waagerechten Grasschnitt wird empfohlen, den Abstandshalter an der Vorderseite des Schneidkopfes auszuklappen. Es vereinfacht den Schutz der vertikalen Fläche vor dem Fadenschlag.

Austausch des Fadens
Um den Faden abzuwickeln, ziehen Sie den aus der Spule herausragenden Fadenabschnitt und drücken Sie dann den Spulenarretierungsknopf (VIII). Mit jedem Knopfdruck wird der Faden um einige Millimeter erweitert. Es wird nicht empfohlen, den Faden über eine ausreichende Länge abzuspulen. Nach dem Starten des Rasentrimmers wird ein hinausrander Fadenabschnitt abgeschnitten.
Wenn es nicht möglich ist, den Faden weiter abzuwickeln, bedeutet dies, dass der Faden zu Ende geht und ersetzt werden muss. Bereiten Sie eine neue Spule mit dem Faden vor. Entfernen Sie dann die Schutzabdeckung, indem Sie sie drehen, bis sie gelöst ist (XI). Unter der Spule ist eine Feder montiert, achten Sie darauf, dass sie nicht verloren geht. Ziehen Sie die Fadenspule heraus und reinigen Sie die Fadenspule und die Innenseite der Abdeckung. Setzen Sie die Feder und dann die Spule auf den Schneidkopf ein. Führen Sie die aus der Spule herausragenden Enden des Fadens durch die Löcher im Schneidkopf (XII). Setzen Sie die Schutzabdeckung vorsichtig wieder auf, drücken Sie sie nach unten und drehen Sie sie, bis der Riegel einrastet; dabei ist ein Klickgeräusch zu hören. Stellen Sie die Länge der Fadenarme ein. Vergewissern Sie sich, dass der Faden richtig befestigt ist. Bei Problemen wiederholen Sie alle Schritte.

Vorbereitung des Arbeitsbereichs
Vor Beginn der Arbeiten den Arbeitsbereich vorbereiten. Es ist ein mindestens 15 m breiter Sicherheitsbereich am Arbeitsbereich zu errichten, zu dem umstehende Personen keinen Zugang haben werden. Stellen Sie sicher, dass sich keine Hindernisse am Arbeitsplatz befinden, die zu einer Kollision mit dem Bediener oder dem Trimmer während des Betriebs führen können.

Anschließen an die Stromversorgung (XIII)
Stecken Sie den Akku mit den Kontakten nach oben und innen in die Steckdose, bis die Akkuverriegelung einrastet. Stellen Sie sicher, dass der Akku während des Betriebs nicht herausrutscht.
Trennen Sie den Akku durch Drücken und Halten der Verriegelung und anschließendes Herausziehen des Akkus aus dem Trimmergehäuse.

Starten und Stoppen des Rasentrimmers
Stellen Sie sicher, dass der Akku an den Rasentrimmer angeschlossen ist, dass die Sicherheitsvorrichtung von dem Messer entfernt ist und dass das Schneideelement nicht mit Körperteilen oder anderen Gegenständen in Berührung kommt.
Nehmen Sie eine Haltung ein, die das Gleichgewicht garantiert. Halten Sie den vorderen Handgriff mit einer Hand. Halten Sie den hinteren Handgriff mit der anderen Hand. Drücken Sie die Schalterverriegelung mit dem Daumen und drücken Sie den Schalter

mit den anderen Fingern, dadurch wird der Rasentrimmer in Gang gesetzt (XIV).
Es ist nicht notwendig, die Schalterverriegelung während des Betriebs zu halten.

Der Rasentrimmer wird angehalten, wenn der Druck auf den Schalter losgelassen wird. Das Schneidelement kann sich nach dem Abstellen des Motors noch einige Zeit drehen. Es ist verboten, das Schneidelement durch Drücken der Spule gegen den Boden oder gegen einen anderen Gegenstand zu stoppen.

Nachdem das Schneidelement vollständig gestoppt ist, trennen Sie den Rasentrimmer von der Stromversorgung, indem Sie den Akku trennen. Dann führen Sie die Wartungsarbeiten durch.

Betrieb des Rasentrimmers
Lassen Sie das Gerät nicht mit niedriger Geschwindigkeit oder während der Inbetriebnahme arbeiten.
Es wird empfohlen, den Rasentrimmer beim Betrieb von rechts nach links zu bewegen. Das Mähen sollte jedoch vermieden werden, wenn sich den Rasentrimmer von links nach rechts bewegt. Dadurch wird verhindert, dass der Bediener mit den geschnittenen Grasresten in Berührung kommt.
Das Schneiden von Sträuchern und Büschen sollte vermieden werden. Die Mäharbeiten mit dem Rasentrimmer in der Nähe von Bäumen kann die Rinde beschädigen. Das Schlagen mit dem Faden gegen Steine, Ziegel, Wände oder ähnliche Gegenstände kann zu einem sehr schnellen Verschleiß des Fadens führen.
Vermeiden Sie bei der Verwendung des Messers das Schneiden mit dem oberen rechten Viertel des Messers (XV). Dadurch wird verhindert, dass der Rasentrimmer während des Betriebs in Richtung des Bedieners springt, wenn das Messer verriegelt ist.

Nützliche Tipps
Es ist darauf zu achten, dass während der Arbeit das richtige Gleichgewicht und die richtige Haltung gewährleistet werden. Seien Sie besonders vorsichtig bei Arbeiten auf rutschigem, schrägem oder unebenem Untergrund.
Beachten Sie während des Betriebs immer das Schneidelement. Schneiden Sie nicht in Bereichen, die nicht einsehbar sind.
Vor Arbeitsbeginn ist der Arbeitsbereich sorgfältig zu kontrollieren und alle losen Äste und Reste von der vorherigen Scherung zu entfernen.
Während des Betriebs sollten regelmäßige Pausen eingelegt werden. Während des Betriebs werden Geräusche und Vibrationen freigesetzt, die sich auf den Bediener auswirken. Durch regelmäßige Pausen und persönliche Schutzausrüstung wie Handschuhe, Gehörschutz und Augenschutz werden die Auswirkungen der Bedienung des Geräts auf den Zustand des Bedieners reduziert.
Arbeiten Sie in gutem Gesundheitszustand. Wenn Sie Übelkeit, Kopfschmerzen, Sehstörungen (z. B. eingeschränktes Sehfeld), Hörprobleme, Schwindel haben, stellen Sie die Arbeit mit dem Gerät sofort ein.
Hohes Gras sollte allmählich von oben abgeschnitten werden, um die Gefahr zu verringern, dass sich das abgeschnittene Gras auf die Spule aufwickelt.
Versuchen Sie, Gras nur am Ende des Fadens zu schneiden, um die Gefahr des Aufwickelns des geschnittenen Grases auf die Spule zu verringern.
Wenn ein Teil des Trimmers oder der Abdeckung während des Betriebs beschädigt oder verformt wird, muss er ersetzt oder repariert werden, bevor die Arbeit wieder aufgenommen wird.

Sicherheitshinweise zum Laden des Akkus
Achtung! Vergewissern Sie sich vor dem Aufladen, dass das Gehäuse des Netzteils, das Kabel und der Stecker keine Risse oder Schäden aufweisen. Es ist verboten, eine defekte oder beschädigte Ladestation und Stromversorgung zu verwenden! Zum Laden der Akkus dürfen nur die mitgelieferte Ladestation und das Netzteil verwendet werden. Die Verwendung eines anderen Netzteils kann zu einem Brand oder einer Beschädigung des Geräts führen. Der Akku darf nur in einem geschlossenen, trockenen und vor unbefugtem Zugriff, insbesondere von Kindern, geschützten Raum geladen werden. Benutzen Sie die Ladestation und das Netzteil nicht ohne ständige Aufsicht von Erwachsenen! Wenn es notwendig ist, den Laderaum zu verlassen, trennen Sie das Ladegerät vom Netz, indem Sie den Netzstecker aus der Steckdose ziehen. Wenn Rauch, Gerüche usw. aus dem Ladegerät austreten, ziehen Sie sofort den Ladestecker aus der Steckdose!
Das Gerät wird mit dem nicht geladenen Akku geliefert und sollte daher vor Gebrauch gemäß dem unten beschriebenen Verfahren mit der im Set enthaltenen Stromversorgung und Ladestation geladen werden. Lithium-Ionen-Akkus haben keinen sog. „Memory-Effekt", der es ermöglicht, sie jederzeit wieder aufzuladen. Es wird jedoch empfohlen, den Akku während des normalen Betriebs zu entladen und dann auf volle Kapazität aufzuladen. Wenn es aufgrund der Art der Arbeit nicht möglich ist, den Akku jedes Mal so zu behandeln, sollte dies mindestens alle Paar bis Dutzend Arbeitsgänge erfolgen. Akkus dürfen auf keinen Fall durch Kurzschließen der Elektroden entladen werden, da dies zu irreparablen Schäden führt! Es ist auch nicht erlaubt, den Ladezustand des Akkus durch Kurzschließen der Elektroden und Prüfen auf Funkenbildung zu kontrollieren.

Lagerung des Akkus
Es müssen richtige Lagerbedingungen geschaffen werden, um die Lebensdauer der Akkus zu verlängern. Der Akku reicht für ca. 500 Lade- und Entladezyklen. Lagern Sie den Akku in einem Temperaturbereich von 0 bis 30 Grad Celsius bei einer relativen Luftfeuchtigkeit von 50 %. Um den Akku über einen längeren Zeitraum zu lagern, sollte sie er ca. 70 % seiner Kapazität aufgeladen werden. Bei längerer Lagerung sollte der Akkus regelmäßig, einmal im Jahr geladen werden. Entladen Sie den Akku nicht zu

stark, da dies seine Lebensdauer verkürzt und zu irreparablen Schäden führen kann.
Während der Lagerung wird sich der Akku aufgrund von Ableitung allmählich entladen. Der Prozess der Selbstentladung hängt von der Lagerungstemperatur ab, je höher die Temperatur, desto schneller der Entladevorgang. Bei falscher Lagerung des Akkus kann der Elektrolyt auslaufen. Bei einem Auslauf sichern Sie das Leck mit einem Neutralisationsmittel, beim Elektrolytkontakt mit den Augen, spülen Sie die Augen gründlich mit Wasser ab und suchen Sie dann sofort einen Arzt auf. **Der Gebrauch des Geräts mit einem beschädigten Akku ist verboten.**
Wenn der Akku vollständig verbraucht ist, geben Sie ihn an eine spezialisierte Entsorgungsstelle zurück.

Transport von Akkus
Lithium-Ionen-Akkus werden nach den gesetzlichen Bestimmungen als Gefahrgut behandelt. Der Benutzer des Werkzeugs kann das Produkt mit dem Akku und den Akku selbst auf dem Landweg transportieren. Zusätzliche Bedingungen müssen dabei nicht erfüllt sein. Wenn Sie den Transport an Dritte (z. B. Spediteur) auslagern, beachten Sie die Vorschriften für den Transport von Gefahrgut. Vor dem Versand kontaktieren Sie diesbezüglich bitte eine qualifizierte Person.
Es ist verboten, beschädigte Akkus zu transportieren. Während des Transports sollten zerlegte Akkus aus dem Gerät entfernt werden, freiliegende Kontakte sollten gesichert werden, z. B. mit Isolierband versiegelt werden. Schützen Sie die Akkus in der Verpackung so, dass sie sich während des Transports nicht in der Verpackung bewegen. Die nationalen Vorschriften für den Transport von Gefahrstoffen sind ebenfalls zu beachten.

Aufladen des Akkus
Achtung! Ziehen Sie vor dem Aufladen den Netzstecker der Ladestation aus der Steckdose, indem Sie den Netzstecker aus der Steckdose ziehen. Reinigen Sie außerdem den Akku und die Klemmen mit einem weichen, trockenen Tuch von Schmutz und Staub.
Der Akku hat eine eingebaute Ladeanzeige. Wenn Sie die Taste drücken, leuchten die LEDs (XVI) auf, je mehr, desto besser ist der Akku geladen. Wenn die LEDs beim Drücken der Taste nicht leuchten, ist der Akku entladen.
Trennen Sie den Akku vom Werkzeug.
Schieben Sie den Akku in die Ladegerätbuchse (XVI).
Schließen Sie das Ladegerät an eine Steckdose an.
Die rote LED leuchtet auf, was den Ladevorgang anzeigt.
Wenn der Ladevorgang abgeschlossen ist, erlischt die rote LED und die grüne LED leuchtet auf, um anzuzeigen, dass der Akku vollständig geladen ist.
Ziehen Sie den Netzstecker aus der Netzsteckdose.
Ziehen Sie den Akku aus der Ladestation, indem Sie die Verriegelungstaste drücken.

Achtung! Wenn nach dem Anschließen des Akkuladegerätes die grüne LED leuchtet, ist der Akku vollständig geladen. In diesem Fall startet das Ladegerät den Ladevorgang nicht.

WARTUNG UND LAGERUNG DES GERÄTS

Achtung! Trennen Sie den Rasentrimmer von der Stromversorgung, bevor Sie unten beschriebene Schritte unternehmen. Ziehen Sie den Netzstecker aus der Steckdose bei netzbetriebenen Geräten oder entnehmen Sie den Akku bei batteriebetriebenen Geräten.
Nach jedem Gebrauch sollte der Zustand des Geräts unter besonderer Berücksichtigung der Durchgängigkeit der Lüftungsöffnungen überprüft werden. Überprüfen Sie die Anordnung aller Gerätekomponenten. Ziehen Sie alle losen Schraubverbindungen fest. Überprüfen Sie den Zustand des Schneidelements. Reinigen Sie die Schneidelementabdeckung und die Spule von Grasabfällen. Wenn Sie Beschädigungen der Abdeckung des Schneidelements und/oder der Spule feststellen, ersetzen Sie diese, bevor Sie mit weiteren Arbeiten fortfahren. Es ist verboten, den Rasentrimmer mit einer beschädigten Abdeckung des Schneidelements und/oder der Spule zu verwenden. Reinigen Sie das Gerätegehäuse mit einem weichen, trockenen Tuch. Reinigen Sie das Gehäuse von Gras, Öl, Fett und anderen Verunreinigungen. Lagern Sie das Gerät in einem trockenen, geschlossenen Raum, getrennt von der Stromversorgung. Lagern Sie das Gerät an einem schattigen, trockenen Ort mit ausreichender Belüftung, um Kondensation von Dampf zu vermeiden. Halten Sie das Gerät von Unbefugten fern, insbesondere von Kindern. Bei der Lagerung von Messern sollte diese immer durch eine Abdeckung geschützt werden.

ХАРАКТЕРИСТИКА ИЗДЕЛИЯ

Аккумуляторный триммер для травы используется для декоративного формирования газонов при помощи пластиковой лески, вращающегося с высокой скоростью. Благодаря электроприводу работа триммера намного тише, чем в случае инструмента с бензиновым двигателем, она возможна также в непосредственной близости от зданий. Благодаря питанию от аккумулятора триммер позволяет работать в местах, недоступных для изделий с питанием от сети. Правильная, надежная и безопасная работа устройства зависит от правильной эксплуатации, поэтому:

Прежде чем приступить к работе с инструментом, необходимо прочитать руководство и хранить его вблизи места проведения работ.

Поставщик не несет ответственности за любые повреждения и травмы, возникшие в результате использования устройства не по назначению, несоблюдения правил техники безопасности и рекомендаций данного руководства. Использование устройства не по назначению приводит также к утере пользователем права на гарантийное обслуживание и защиту в виде ответственности продавца перед покупателем в случае, если проданный продукт имеет физический или правовой дефект.

АКСЕССУАРЫ ДЛЯ ПРОДУКТА

Продукт поставляется в комплектном состоянии, но перед первым использованием необходима его сборка. Защитный кожух режущего элемента, распорная крышка, катушка, аккумулятор и зарядная станция поставляются в комплекте с изделием.
Внимание! Каталожный номер изделия: модель 78180 не оснащена аккумулятором и зарядной станцией.

ТЕХНИЧЕСКИЕ ХАРАКТЕРИСТИКИ

Параметр	Единица измерения	Значение
Номер по каталогу		78180, 78181
Номинальное напряжение	[В пост. т.]	20
Скорость резки:	[мин$^{-1}$]	8000
Длина резки	[мм]	250
Диаметр лески	[мм]	1,2
Длина лески на катушке	[м]	6
Класс защиты от поражения электрическим током		III
Степень защиты		IPX0
Вес	[кг]	2,5
Уровень шума		
- LpA ± K (давление)	[дБ] (A)	72,3 ± 3,0
- LwA ± K (мощность)	[дБ] (A)	90,0 ± 1,96
Вибрация ax ± K (задняя рукоятка / передняя рукоятка)	[м/с^2]	3,293 ± 1,5 / 3,117 ± 1,5
Тип аккумулятора*		Li-Ion
Емкость аккумулятора*	[Ач]	2
Энергия аккумулятора	[Втч]	40
Зарядная станция*		
Напряжение на входе	[В~]	220-240
Частота тока	[Гц]	50/60
Номинальная мощность	[Вт]	1,2
Напряжение на выходе	[В пост. т.]	21,5
Выходной ток	[А]	2,2
Время зарядки**	[ч]	1

* только для моделей, оснащенных аккумулятором и зарядным устройством
** указанное время зарядки относится только к аккумулятору с емкостью, указанной в таблице

ИНСТРУКЦИЯ ПО ТЕХНИКЕ БЕЗОПАСНОСТИ

ВАЖНО
ВНИМАТЕЛЬНО ПРОЧИТАТЬ ПЕРЕД ИСПОЛЬЗОВАНИЕМ

СОХРАНИТЬ ДЛЯ ДАЛЬНЕЙШЕГО ИСПОЛЬЗОВАНИЯ

Практика безопасной эксплуатации

Обучение

Внимательно прочитайте инструкцию. Ознакомьтесь с элементами управления и правильным использованием устройства. Никогда не позволяйте детям или лицам, которые не ознакомились с инструкциями, использовать устройство. Национальные нормативные документы могут ограничивать возраст оператора.

Помните, что оператор или пользователь отвечают за несчастные случаи или угрозы, возникающие в отношении других лиц или их собственности.

Устройство может привести к серьезным травмам. Внимательно прочитайте инструкцию по эксплуатации. Ознакомьтесь как правильно его держать, эксплуатировать, осуществлять технический уход, запускать и останавливать устройство. Ознакомьтесь как правильно пользоваться всеми органами управления.

Устройство не предназначено для использования детьми и лицами с ограниченными физическими, сенсорными или умственными способностями, а также лицами, не имеющими достаточного опыта и знаний, и людьми, которые не ознакомившись с инструкциями по эксплуатации устройства.

Подготовка

Перед использованием проверьте кабель питания и удлинитель на наличие признаков повреждений и признаков износа.

Если кабель будет поврежден во время эксплуатации, немедленно отключите провод от источника питания.

НЕ ПРИКАСАЙТЕСЬ К КАБЕЛЮ ПЕРЕД ОТКЛЮЧЕНИЕМ ПИТАНИЯ. Не используйте устройство, если кабель поврежден или изношен.

Перед началом использования всегда визуально осматривайте устройство на наличие поврежденных, отсутствующих или неправильно установленных защит или предохранителей.

Никогда не используйте устройство, когда рядом находятся люди, особенно дети, или домашние животные.

Используйте только аксессуары, которые предусмотрены для использования производителем: катушку с пластиковой леской. Не используйте другого оборудования, кроме предоставленного производителем, например, лезвия, режущие диски или диски, оснащенные режущей цепью. Не заменяйте леску металлической проволокой или шнуром. Использование других аксессуаров, чем указанные, может привести к серьезной угрозе безопасности оператора и посторонних лиц. Никогда не заменяйте неметаллические режущие детали на металлические. Перед установкой режущего элемента и кожуха, убедитесь, что они не повреждены, у них нет трещин, они не согнуты. Убедитесь в том, что на катушке есть не менее 1 метра лески.

Перед подключением устройства к источнику питания убедитесь, что параметры электрической сети совпадают с параметрами источника питания, указанными на завод-

ской табличке устройства.
Во время работы существует риск, связанный с выбросом предметов в сторону оператора и посторонних лиц. Оператор несет ответственность за несчастные случаи или возникающую угрозу другим людям и окружению. Не используйте устройство, если поблизости находятся посторонние лица, особенно дети и животные. Перед началом работы обозначите зону безопасности радиусом не менее 15 метров от рабочего места.
Несмотря на меры безопасности, принятые во время проектирования и производства устройства, всегда существует остаточный риск. Поэтому следует применять технические и дополнительные средства защиты.
Всегда надевайте защиты глаз и лица, это защищает глаза, лицо и дыхательные пути от пыли и предметов, выбрасываемых во время работы. Всегда надевайте соответствующую защитную одежду, прилегающую к телу. Используйте только брюки с длинными штанинами. Не носите свободную одежду или украшения, которые могут быть захвачены движущимися частями устройства. Носите защитные перчатки и средства защиты органов слуха. Надевайте защитную обувь с нескользящей подошвой, не работайте с голыми ногами или в сандалиях.
Во время работы используйте средства защиты слуха. Воздействие чрезмерного шума может привести к необратимому повреждению слуха.
Используйте защитные очки. Образующиеся во время работы отходы могут создать опасность повреждения глаз.
Перед использованием всегда проверяйте, не повреждены ли или не изношены ли режущий элемент, винты, кожухи и другие элементы. Замените изношенные детали перед началом работы. Кроме того, убедитесь, что винтовые соединения не ослаблены. Затяните ослабленные винты.

Обслуживание
Держите шнур питания и удлинитель подальше от режущего устройства.
Всегда надевайте защитные очки и прочную обувь во время эксплуатации устройства.
Избегайте использования устройства в плохих погодных условиях, особенно когда существует опасность молнии.
Используйте устройство только при дневном свете или хорошем искусственном освещении.
Никогда не эксплуатируйте машину с поврежденными защитными элементами или кожухами, а также без защитных элементов или кожухов, установленных в соответствующем месте.
Запускайте двигатель только тогда, когда руки и ноги находятся вдали от режущего устройства.
Всегда отсоединяйте устройство от источника питания (например, отсоединяйте вилку от электросети, отсоединяйте блокировочное устройство или съемную батарею)
- всякий раз, когда устройство остается без присмотра;
- перед удалением загрязнения;
- перед проверкой, очисткой или работой с устройством;
- после удара о посторонний предмет;
- если устройство начинает чрезмерно вибрировать.

Будьте осторожны, чтобы не повредить ноги и руки режущим устройством.
Всегда следите за тем, чтобы вентиляционные отверстия не содержали грязи.
Во время работы кабель может быть спрятан в траве, существует возможность его случайного повреждения или прореза. Если шнур питания поврежден или запутался, выключите устройство с помощью выключателя и выньте вилку из сетевой розетки.
При работе с устройством не наклоняйтесь и всегда удерживайте равновесие. Всегда уверенно ставьте ноги на склон и ходите, никогда не бегайте. При скашивании склона всегда двигайтесь поперек склона, никогда вдоль него.
Никогда не прикасайтесь к опасным движущимся деталям, перед отключением устройства от источника питания и полной остановкой всех опасных движущихся частей.
Режущий элемент вращается еще некоторое время после остановки двигателя.
Отключение устройства от источника питания заключается в отключении устройства с помощью выключателя и в отключении питания. Вытащите вилку кабеля питания из розетки для устройств с питанием от сети или отсоедините аккумулятор в случае устройств с питанием от аккумулятора.
Не подвергайте устройство воздействию атмосферных осадков. Устройство не защищено от попадания воды. Вода, которая попадет в устройство, может привести к короткому замыканию, которое может привести к поражению электрическим током и привести к серьезным травмам.
Ознакомьтесь с инструкциями по отключению устройства в чрезвычайных ситуациях.

Техобслуживание и хранение

Отсоедините устройство от источника питания (например, выньте вилку из розетки, снимите блокировочное устройство или съемный аккумулятор) перед выполнением работ по техническому обслуживанию или очистке.
Используйте только запасные части и оборудование, рекомендованные производителем.
Регулярно осматривайте и обслуживайте устройство. Ремонт должен выполняться только в авторизованном сервисном центре.
Когда устройство не используется, храните его в недоступном для детей месте.
Регулярно осуществляйте осмотр устройства в соответствии с информацией, содержащейся в дальнейшей части руководства. Это позволит обеспечить более эффективную и безопасную работу.

Рекомендации (для устройств с питанием от сети и со встроенным зарядным устройством).

Устройство рекомендуется запитывать от автоматического выключателя дифференциального тока (RCD) с током отключения не более 30 мА.

ИСПОЛЬЗОВАНИЕ ПРИБОРА

Подготовка триммера к работе
Внимание! Перед тем как начать выполнять монтаж и регулировку, отключите триммер от источника питания. **Выньте аккумулятор из гнезда электроинструмента!**
Проведите осмотр электроинструмента, если будут замечены какие-либо повреждения, не приступайте к работе до их устранения.

Установка и регулировка передней рукоятки (II)
Если рукоятка не установлена, просуньте ее через крышку кабеля питания, отрегулируйте ее положение, а затем зафиксируйте ее на месте, затянув фиксатор передней рукоятки. Положение рукоятки следует выбирать экспериментально, адаптируя ее к физическим условиям оператора и места, в котором будет использоваться триммер. Положение рукоятки должно позволять работать с согнутыми локтями и прямой спиной. Оно также должно обеспечивать свободу перемещения триммера в рабочей плоскости.

Установка кожуха режущего элемента (III)
Вставьте крючки кожуха в корпус триммера, а затем закрепите их винтом.
На краю защитного кожуха имеется лезвие, которое используется для автоматического укорачивания лески. Перед началом работы необходимо снять с него крышку (X).

Установка распорной крышки (IV)
Распорную крышку необходимо вставить в монтажные отверстия, которые расположены с двух сторон возле режущей головки.

Монтаж вспомогательного колеса (V)
Вставьте фиксатор колеса в корпус вспомогательного колеса.

Действия по регулировке
Помимо регулировки положения передней рукоятки, триммер позволяет регулировать длину кожуха проводов питания, поворот нижней части крышки кожуха проводов питания, регулировать угол режущей головки.

Можно плавно отрегулировать длину кожуха проводов питания, что соответствует длине всего инструмента. Открутите стопорную втулку регулировки высоты (VI), отрегулируйте длину, затяните втулку регулировки высоты. Убедитесь, что длина триммера не изменится самостоятельно во время работы.
Для более эргономичного использования триммера для скашивания по краям можно повернуть нижний кожух проводов питания. Для этого оттяните фиксатор в направлении стрелки (VII), удерживайте, а затем поверните его. Возможны два положения для фиксации - 0 градусов и 180 градусов. Опустите стопорное кольцо и убедитесь, что оно вернулось в исходное положение, а положение крышки кабеля питания зафиксировано в новом положении. Кроме того, можно регулировать угол наклона режущей головки. Для этого нажмите кнопку, расположенную на головке (VIII). Это освободит фиксатор, и внутренняя пружина начнет вращение режущей головки. Вручную поворачивайте головку до тех пор, пока она не зафиксируется в новом положении. Предыдущее положение восстанавливается нажатием кнопки, а затем ручным поворотом головки до момента срабатывания фиксации исходного положения.

При использовании триммера для вертикальной обрезки кромок (IX) можно использовать вспомогательное колесо, закрепленное в кромке защитного кожуха режущего элемента, чтобы помочь направлять триммер. При обычном горизонтальном кошении травы рекомендуется разворачивать распорную крышку, расположенную в передней части режущей головки. Это облегчит защиту вертикальной поверхности от ударов лески.

Замена лески
Чтобы размотать леску, вытяните участок лески, выступающий из катушки, а затем нажмите кнопку блокировки катушки. Каждое нажатие разматывает леску на несколько миллиметров. Не рекомендуется разматывать леску сверх длины, достаточной для достижения корпуса лезвия. После запуска триммера участок лески, выступающий за пределы корпуса лезвия, отрезается.
Если дальнейшее разматывание лески невозможно, это означает, что леска на катушке использована и должна быть заменена.
Подготовьте новую катушку с леской. Затем снимите крышку кожуха, поворачивая ее до тех пор, пока она не разблокируется (XI). Под катушкой находится пружина, будьте осторожны, чтобы ее не потерять. Вытащите катушку, а затем очистите ее и внутреннюю часть корпуса катушки. Установите пружину, а затем катушку на режущую головку. Пропустите концы лески, выходящие из катушки, через отверстия в режущей головке (XII). Осторожно установите крышку кожуха на место, нажмите и поверните до момента срабатывания фиксации защелки, при этом раздастся щелчок. Отрегулируйте длину кронштейнов лески. Убедитесь, что леска правильно закреплена. Если возникли проблемы, повторите все шаги.

Подготовка рабочего места
Прежде чем приступить к работе, подготовьте рабочее место. Установите зону безопасности радиусом не менее 15 м от рабочего места, к которому не будет доступа у посторонних лиц. Убедитесь, что вокруг рабочего места нет препятствий, которые во время работы могут привести к столкновению с ними оператора или триммера.

Подключение триммера к источнику питания (XIII)
Вставьте аккумулятор в розетку, контакты должны быть направлены внутрь триммера и вверх до тех пор, пока не срабо-

тает защелка аккумулятора. Убедитесь, что аккумулятор не отсоединится во время работы.
Аккумулятор можно отсоединить, нажимая и удерживая защелку, а затем извлекая аккумулятор из корпуса триммера.

Запуск и остановка триммера
Убедитесь, что аккумулятор подключен к триммеру и что с корпуса лезвия режущего элемента снята защита, и что режущий элемент не контактирует с какой-либо частью тела или другими предметами.
Примите положение тела, гарантирующее равновесие. Возьмите переднюю рукоятку одной рукой. Второй рукой возьмите заднюю рукоятку. Нажмите большим пальцем на блокировку электрического выключателя и нажмите на выключатель оставшимися пальцами, чтобы запустить триммер (XIV).
Во время работы не нужно удерживать блокировку.

Триммер останавливается после уменьшения нажима на выключатель. Режущий элемент вращается еще некоторое время после остановки двигателя. Запрещается останавливать режущий элемент, прижимая катушку к земле или к другому предмету.

После полной остановки режущего элемента отсоедините триммер от источника питания, отключив аккумулятор. После этого приступите к техническому обслуживанию.

Работа с триммером
Не позволяйте устройству работать на низкой скорости или во время запуска.
Рекомендуется, чтобы перемещать триммер во время работы справа налево. При этом следует избегать скашивания, когда триммер перемещается слева направо. Это позволит избежать оператору выбрасываемых, во время скашивания, остатков травы.
Избегайте скашивания кустов и кустарников. Работа с триммером вблизи деревьев может повредить кору. Удар леской по камням, кирпичам, стенам или другим похожим поверхностям, может привести к очень быстрому износу лески.
Избегайте скашивания верхней правой четвертью лезвия (XV). Это предотвратит явление отражения триммера в сторону оператора в случае блокировки режущего элемента во время работы.

Полезные советы во время работы
Необходимо позаботиться о равновесии и правильном положении тела во время работы. Соблюдайте особую осторожность во время работы на скользкой, наклонной или неровной земле.
Во время работы постоянно следите за режущим элементом. Не проводите скашивания в местах, находящихся вне поля зрения.
Перед началом работы внимательно осмотрите рабочее место, удалите все свободные ветви и остатки от предыдущего скашивания.
Делайте регулярные перерывы во время работы. Устройство является источником шума и вибраций, которые влияют на оператора устройства. Регулярные перерывы и применение средств индивидуальной защиты, таких как перчатки, средства защиты слуха и средства защиты глаз, уменьшить влияние работы устройства на форму оператора.
Приступайте к работе, находясь в хорошей физической форме. При возникновении тошноты, головной боли, нарушения зрения (например, суженное поле зрения), проблемы со слухом, головокружения, немедленно прекратите работу с устройством.
Высокую траву следует скашивать постепенно сверху, это уменьшит риск намотки срезанной травы на катушку с леской.
Старайтесь скашивать траву только концом лески, это уменьшит риск намотки срезанной травы на катушку с леской.
Если во время работы какой-либо элемент триммера или кожуха будет поврежден или деформирован, замените его или отремонтируйте перед повторным началом работы.

Инструкции по технике безопасности при зарядке аккумулятора
Внимание! Перед началом зарядки убедитесь, что корпус блока питания, кабель и вилка не имеют трещин или повреждений. Запрещается использовать неисправную или поврежденную зарядную станцию и блок питания! Для зарядки аккумуляторов используйте только зарядную станцию и блок питания, поставляемые в комплекте. Использование другого блока питания может привести к возгоранию или повреждению устройства. Зарядка аккумулятора должна производиться только в закрытом, сухом помещении, защищенном от доступа посторонних лиц, особенно детей. Запрещается использовать зарядную станцию без постоянного присмотра взрослых! Если Вам необходимо покинуть помещение, в котором происходит зарядка, отсоедините зарядное устройство от электрической сети, вытащив вилку блока питания из электрической розетки. При появлении дыма, запахов и т.д. из зарядного устройства немедленно выньте вилку зарядного устройства из сетевой розетки!
Устройство поставляется с незаряженным аккумулятором, поэтому перед началом работ следует зарядить в соответствии с процедурой, описанной ниже, с использованием входящих в комплект блока питания и зарядной станции. Аккумуляторы типа Li-Ion (литий-ионные) не обладают так называемым «эффектом памяти», благодаря чему их можно заряжать в любое время. Тем не менее рекомендуется разрядить аккумулятор во время нормальной работы, а затем полностью его зарядить. Если в связи с характером работы невозможно каждый раз выполнять описанную выше процедуру, то ее

следует выполнять как минимум каждые несколько рабочих циклов. Ни при каких обстоятельствах нельзя разряжать аккумулятор, замыкая его электроды, так как это может привести к непоправимому повреждению аккумулятора! Кроме того, запрещается проверять состояние заряда аккумулятора, замыкая электроды и проверяя искрение.

Хранение аккумулятора
Для продления срока службы аккумулятора следует обеспечить надлежащие условия хранения. Аккумулятор рассчитан примерно на 500 циклов зарядки и разрядки. Аккумулятор следует хранить в диапазоне температур от 0 до 30 градусов Цельсия при относительной влажности 50%. Для длительного хранения аккумулятора его следует заряжать примерно на 70%. В случае длительного хранения аккумулятор следует периодически заряжать один раз в год. Не допускайте чрезмерной разрядки аккумулятора, так как это сократит срок его службы и может привести к непоправимому повреждению.
Во время хранения аккумулятор постепенно разряжается из-за утечки тока. Процесс саморазряда зависит от температуры хранения – чем выше температура, тем быстрее процесс разряда. Неправильное хранение аккумуляторов может привести к утечке электролита. Возможная утечка должна быть устранена посредством использования нейтрализующего средства. При попадании электролита в глаза тщательно промойте глаза водой, а затем немедленно обратитесь за медицинской помощью. **Запрещается использовать устройство с поврежденным аккумулятором.**
Если аккумулятор полностью разряжен, отправьте его в специализированный пункт утилизации отходов такого типа.

Транспортировка аккумуляторов
Литий-ионные аккумуляторы в соответствии с законодательством относятся к опасным грузам. Пользователь инструмента может перевозить инструменты вместе с аккумулятором и сами аккумуляторы наземным транспортом. В этом случае выполнение дополнительных условий не требуется. В случае поручения перевозки третьим лицам (например, доставка курьерской службой), следует соблюдать правила перевозки опасных грузов. Перед отправкой необходимо связаться с квалифицированным специалистом по этому вопросу.
Запрещается перевозить поврежденные аккумуляторы. Во время транспортировки разобранные аккумуляторы следует извлечь из инструмента, защитить открытые контакты, например, изоляционной лентой. Аккумуляторы в упаковке следует хранить таким образом, чтобы во время транспортировки они не перемещались внутрь упаковки. Также необходимо соблюдать национальные правила перевозки опасных грузов.

Зарядка аккумулятора
Внимание! Перед зарядкой отсоедините блок питания зарядной станции от сети, вытащив вилку блока питания из розетки электрической сети. Кроме того, очистите аккумулятор и его клеммы от грязи и пыли мягкой сухой тканью.
Аккумулятор имеет встроенный индикатор заряда. После нажатия на кнопку загорятся индикаторные диоды (XVI), тем сильнее, чем более заряжен аккумулятор. Если светодиоды не загораются при нажатии кнопки, это означает, что аккумулятор разряжен.
Отсоедините аккумулятор от инструмента.
Вставьте аккумулятор в гнездо зарядного устройства (XVI).
Подключите зарядное устройство к электрической розетке.
Загорится красный светодиод, указывающий на процесс зарядки.
Когда зарядка будет завершена, красный светодиод погаснет, а зеленый светодиод загорится, указывая на то, что аккумулятор полностью заряжен.
Выньте вилку блока питания из розетки электрической сети.
Выньте аккумулятор из зарядной станции, нажав кнопку защелки аккумулятора.

Внимание! Если при подключении зарядного устройства к сети загорается зеленый светодиод, аккумулятор полностью заряжен. В этом случае зарядное устройство не начнет процесс зарядки.

ТЕХНИЧЕСКИЙ УХОД И ХРАНЕНИЕ ИЗДЕЛИЯ

Внимание! Перед тем как начать выполнять какие-либо нижеописанные действия, отключите триммер от источника питания. Отсоедините устройство, которое питается от сети, от розетки, отсоедините аккумулятор от устройств с питанием от аккумулятора.
После каждого использования необходимо провести осмотр состояния инструмента с особым вниманием, уделенным проходимости вентиляционных отверстий. Проверьте положение всех элементов инструмента. Затяните возможные свободные винтовые соединения. Проверьте состояние режущего элемента. Очистите кожух режущего элемента и катушку от остатков травы. В случае если вы заметили повреждения кожуха режущего элемента и/ или катушки, замените их, прежде чем продолжать работу. Запрещается использовать триммер с поврежденным кожухом режущего элемента и/ или катушкой. Очистите корпус устройства мягкой сухой тканью. Очистите корпус от остатков травы, масла, смазки и других загрязнений. Храните инструмент в сухом закрытом помещении, отключенным от сети. Храните инструмент в затененных, сухих местах и оснащенных надлежащей вентиляцией для предотвращения конденсации водяного пара. Место должно быть недоступно для посторонних лиц, особенно детей. При хранении лезвия всегда должны быть защищены кожухом.

ХАРАКТЕРИСТИКА ВИРОБУ

Бездротовий тример для трави використовується для декоративного формування газонів з використанням пластикової волосіні, яка обертається на великій швидкості. Завдяки електричному приводу тримера, робота значно тихіша, ніж у випадку інструменту з бензиновим двигуном, його робота також можлива поблизу будівель. Завдяки джерелу живлення від акумулятора тример дозволяє працювати в місцях, недоступних для виробів, що працюють від мережі. Правильна, надійна і безпечна робота пристрою залежить від правильної експлуатації, тому:

Перш ніж приступити до роботи з інструментом, необхідно ознайомитися з інструкцією з експлуатації і зберегти її для подальшого використання.

За шкоду, заподіяну в результаті використання пристрою не за призначенням і недотримання правил безпеки та рекомендацій цієї інструкції, постачальник не несе відповідальності. Використання пристрою не за призначенням також призводить до втрати права на гарантійне обслуговування та гарантійні послуги.

ОСНАЩЕННЯ ПРИСТРОЮ

Продукт поставляється в комплектному стані, але перед першим використанням його потрібно скласти. Захисний кожух ріжучого елемента, розпірна кришка, котушка, акумулятор і зарядний пристрій постачаються разом з виробом.
Увага! Каталожний номер продукту: 78180 - не комплектується акумулятором та зарядною станцією.

ТЕХНІЧНІ ХАРАКТЕРИСТИКИ

Параметр	Одиниця вимірювання	Значення
Каталожний номер		78180, 78181
Номінальна напруга	[В пост.струму]	20
Швидкість різання	[хв$^{-1}$]	8000
Довжина різання	[мм]	250
Діаметр волосіні	[мм]	1,2
Довжина волосіні на котушці	[м]	6
Клас електричного захисту		III
Ступінь захисту		IPX0
Маса	[кг]	2,5
Рівень шуму		
- LpA ± K (тиск)	[дБ] (A)	72,3 ± 3,0
- LwA ± K (потужність)	[дБ] (A)	90,0 ± 1,96
Вібрація ah ± K (задня рукоятка / передня рукоятка)	[м/с^2]	3,293 ± 1,5 / 3,117 ± 1,5
Вид акумулятора*		Літій-іонний
Ємність акумулятора*	[А-год]	2
Енергія акумулятора	[Вт-год]	40
Зарядна станція*		
Вхідна напруга	[В~]	220-240
Частота мережі	[Гц]	50/60
Номінальна потужність	[Вт]	1,2
Вихідна напруга	[В пост.струму]	21,5
Вихідний струм	[А]	2,2
Час зарядження**	[год]	1

* тільки на моделях, оснащених акумулятором і зарядним пристроєм
** зазначений час зарядки відноситься тільки до акумулятора з ємністю, яка зазначена в таблиці

ІНСТРУКЦІЯ З ТЕХНІКИ БЕЗПЕКИ

ВАЖЛИВО
УВАЖНО ПРОЧИТАТИ ПЕРЕД ВИКОРИСТАННЯМ
ЗБЕРЕГТИ ДЛЯ ПОДАЛЬШОГО ВИКОРИСТАННЯ

Практика безпечного обслуговування

Навчання

Уважно прочитайте інструкції. Ознайомитися з елементами управління та правильним використанням машини. Ніколи не дозволяйте дітям або особам, не знайомим з інструкціями, користуватися пристроєм. Національні норми можуть обмежувати вік оператора.

Пам'ятайте, що оператор або користувач несуть відповідальність за нещасні випадки або загрози для інших осіб або їх власності.

Машина може призвести до серйозних травм. Уважно прочитайте інструкцію з експлуатації. Ознайомтеся з правильним утриманням, експлуатацією, технічним обслуговуванням, запуском та зупинкою пристрою. Ознайомтеся з правильним обслуговуванням усіх елементів керування.

Машина не призначена для використання дітьми та особами з обмеженими фізичними, сенсорними або розумовими здібностями, або особами, які не ознайомилися з інструкціями з експлуатації машини.

Підготовка

Перед використанням перевірте шнур живлення та подовжувач на наявність ознак пошкоджень або зносу.

Якщо під час використання шнур був пошкоджено, негайно від'єднайте його від джерела живлення.

НЕ ТОРКАЙТЕСЯ ШНУРА ЖИВЛЕННЯ ПЕРЕД ВІДКЛЮЧЕННЯМ ЖИВЛЕННЯ. Не використовуйте пристрій, якщо шнур живлення пошкоджено.

Завжди візуально оглядайте машину на предмет пошкоджень, відсутності або неправильного розміщення захисних або запобіжних засобів перед використанням.

Ніколи не використовуйте пристрій, коли поруч перебувають люди, особливо діти, або домашні тварини.

Використовуйте тільки аксесуари, надані виробником: котушку з пластиковою волосінню. Не використовуйте будь-яке обладнання, крім того, що надається виробником, наприклад, леза, ріжучі диски або диски, оснащені ріжучим ланцюгом. Не замінюйте волосінь металевим дротом або шнуром. Використання іншого, окрім зазначеного, оснащення може становити серйозну небезпеку для безпеки оператора та сторонніх осіб. Ніколи не замінюйте неметалеві різальні пристрої на металеві. Перед встановленням ріжучого елемента та захисної кришки переконайтеся, що вони не пошкоджені, не потріскані та не зігнуті. Переконайтеся, що на котушці є щонайменше 1 метр волосіні.

Перед підключенням машини до джерела живлення переконайтеся, що параметри електричної мережі відповідають параметрам джерела живлення, зазначеним на заводській табличці машини.

Під час роботи існує ризик відкидання предметів у бік оператора та сторонніх осіб. Оператор несе відповідальність за нещасні випадки або небезпеку для інших осіб або оточення. Не керуйте машиною, якщо поруч знаходяться сторонні люди, особливо діти та тварини. Перед початком робіт визначте зону безпеки радіусом не менше 15 метрів

від місця виконання робіт.
Незважаючи на заходи безпеки, вжиті під час проектування та будівництва машини, завжди існує залишковий ризик. Тому слід застосовувати технічні та додаткові захисні заходи.
Завжди надягайте засоби захисту очей та обличчя, щоб захистити очі, обличчя та дихальні шляхи від пилу та предметів, що викидаються під час роботи. Завжди використовуйте відповідний захисний одяг, що прилягає до тіла. Використовуйте лише штани з довгими ногавицями. Не одягайте вільний одяг або прикраси, оскільки вони можуть бути захоплені рухомими частинами пристрою. Використовуйте захисні рукавички та засоби захисту органів слуху. Використовуйте захисне взуття з антиковзальною підошвою, не виконуйте робіт босоніж або в босоніжках.
Під час виконання робіт слід використовувати засоби захисту органів слуху. Вплив надмірного шуму може призвести до тривалого пошкодження слуху.
Використовуйте захисні окуляри. Відходи, що утворюються під час експлуатації, можуть призвести до пошкодження очей.
Перед використанням завжди перевіряйте ріжучий елемент, гвинти, захисні елементи та інші компоненти на наявність зносу або пошкодження. Перед початком роботи замініть зношені деталі. Також переконайтеся, що гвинтові з ‘єднання не послаблені. Затягніть послаблені гвинти.

Обслуговування
Тримайте шнур живлення та подовжувач подалі від різального блоку.
Постійно носити захисні окуляри та міцне взуття під час експлуатації машини.
Уникайте використання машини у поганих погодних умовах, особливо якщо виникає ризик блискавки.
Використовуйте машину лише при денному світлі або при хорошому штучному освітленні.
Ніколи не експлуатуйте машину з пошкодженими захисними кожухами або без захисних кожухів.
Запускайте двигун лише тоді, коли руки та ноги знаходяться на відстані від ріжучого блоку.
Завжди від’єднуйте машину від електромережі (тобто витягайте вилку з електромережі, від’єднуйте блокувальний пристрій або знімний акумулятор)
- щоразу, коли машина залишається без нагляду;
- перед усуненням перешкод;
- перед перевіркою, очищенням або роботою з пристроєм;
- після удару по сторонньому предмету;
- якщо машина починає сильно вібрувати.

Будьте обережні, щоб не травмувати ноги та руки ріжучим блоком.
Завжди переконуйтесь, що вентиляційні отвори очищені від бруду.
Під час роботи кабель може бути прихований в траві, тому існує можливість випадкового пошкодження або перерізання. Якщо кабель живлення пошкоджений або заплутаний, вимкніть прилад за допомогою вимикача та вийміть вилку з розетки.

Під час роботи з машиною не нахиляйтеся і залишайтеся в рівновазі весь час. Завжди міцно ставте ноги на схил і йдіть, ніколи не бігайте. Під час косіння схилу завжди рухайтеся поперек схилу, ніколи не рухайтеся вздовж.
Ніколи не торкайтеся будь-яких небезпечних рухомих частин, доки машину не буде відключено від електромережі, а всі небезпечні рухомі частини повністю не зупиняться. Ріжучий елемент обертається протягом деякого часу після припинення роботи двигуна.
Відключення машини від джерела живлення полягає у вимкненні машини за допомогою вимикача та відключенні джерела живлення. Витягніть електричну вилку з електричної розетки для пристроїв, що працюють від електричної мережі, або від'єднайте акумулятор для пристроїв, що працюють від батареї.
Не піддавайте машину впливу атмосферних опадів. Машина не захищена від потрапляння води. Вода, яка потрапляє в машину, може призвести до електричного замикання, яке може призвести до ураження електричним струмом і призвести до серйозних травм.
У випадку виникнення надзвичайної ситуації, див. інструкції щодо вимкнення приладу.

Обслуговування та зберігання

Від'єднайте машину від джерела живлення (тобто від'єднайте вилку від електромережі, від'єднайте блокувальний пристрій або знімний акумулятор), перш ніж проводити роботи з технічного обслуговування або очищення.
Використовуйте лише запчастини та обладнання, рекомендовані виробником.
Регулярно перевіряйте та проводьте технічне обслуговування машини. Ремонт повинен проводитися тільки в авторизованому закладі.
Коли машина не використовується, зберігайте її в недоступному для дітей місці.
Пристрій слід регулярно перевіряти відповідно до інформації, що міститься в подальшій частині інструкції. Це дозволить більш ефективно та безпечно виконувати роботу.

Рекомендації (для машин, що живляться від мережі та з інтегральним зарядним пристроєм).

Рекомендується, щоб живлення машини вмикалося за допомогою вимикача залишкового струму (RCD) зі струмом відключення не більше 30 мА.

ВИКОРИСТАННЯ ПРИЛАДУ

Підготовка тримера до роботи
Увага! Перед усіма заходами, пов'язаними з монтажем та регулюванням, слід від'єднати тример від джерела живлення. **Вийміть акумулятор з гнізда електричного інструменту!**
Візуально огляньте електроінструмент, якщо помітите будь-які пошкодження, не продовжуйте роботу до їх усунення.

Установка та регулювання передньої рукоятки (II)
Якщо рукоятка не встановлена, просуньте її через кришку кабелю живлення, відрегулюйте її положення, а потім зафіксуйте її на місці, затягнувши блокування передньої рукоятки. Положення рукоятки слід вибрати експериментально, адаптуючи її до фізичних умов оператора та області, в якій буде використовуватися тример. Положення рукоятки повинно дозволяти вам працювати з зігнутими ліктями та прямою спиною. Воно також повинно забезпечувати свободу руху тримера в робочій площині.

Встановлення захисного кожуха різального елементу (III)
Вставте гачки кожуха в корпус тримера, а потім закріпіть їх гвинтом.

На краю захисного кожуха є лезо, яке використовується для автоматичного вкорочення ліски. Перед початком роботи необхідно зняти з нього кришку (X).

Встановлення розпірної кришки (IV)
Розпірна кришка повинна бути вставлена в монтажні отвори, які розташовані з двох сторін біля ріжучої головки.

Монтаж допоміжного колеса (V)
Вставте фіксатор колеса в корпус допоміжного колеса.

Регулювання
Крім регулювання положення передньої рукоятки, тример дозволяє регулювати довжину кожуха кабелів живлення, обертання нижньої частини кожуха кабелів живлення, регулювання кута різальної головки.

Можна плавно регулювати довжину кожуха кабелів живлення, що змінює довжину всього інструменту. Відкрутіть втулку блокування регулювання висоти (VI), відрегулюйте довжину, затягніть втулку регулювання висоти. Переконайтеся, що довжина тримера не зміниться самостійно під час роботи.
Для більш ергономічного використання тримера можна повернути нижній кожух кабелів живлення. Для цього потягніть блокування назад у напрямку, вказаному стрілкою (VII), утримуйте, а потім поверніть. Можливі два положення для блокування - 0 градусів і 180 градусів. Опустіть кільце блокування і переконайтеся, що воно повернулося у вихідне положення, а кришка кабелю живлення заблокована в новому положенні. Крім того, можна регулювати кут нахилу ріжучої головки. Для цього натисніть кнопку, розташовану на голівці (VIII). Це розблокує блокування, і внутрішня пружина почне обертання ріжучої головки. Поверніть головку вручну, поки вона не зафіксується в новому положенні. Попереднє положення відновлюється натисканням кнопки, а потім ручним обертанням головки до тих пір, поки не спрацює блокування початкового положення.

При використанні тримера для вертикального обрізання країв (IX) можна використовувати допоміжне колесо, закріплене на краю захисного кожуха ріжучого елемента, щоб допомогти спрямувати тример. Під час звичайного горизонтального косіння трави рекомендується розкласти розпірну кришку, розташовану в передній частині ріжучої головки. Це полегшить захист вертикальної поверхні від ударів ліски.

Заміна волосіні
Щоб розмотати ліску, потягніть за ділянку ліски, що виступає з котушки, а потім натисніть кнопку блокування котушки. Кожне натискання розмотує ліску на кілька міліметрів. Не рекомендується розмотувати ліску понад довжину, достатню для досягнення кожуха леза. Після запуску тримера відрізається ділянка ліски, що виступає за кожух леза.
Якщо ліску неможливо розкрутити далі, це означає, що ліска на котушці закінчилась і її потрібно замінити.
Підготуйте нову котушку з ліскою. Потім зніміть кришку кожуха, покрутивши її до тих пір, поки вона не розблокується (XI). Під котушкою знаходиться пружина, зверніть увагу, щоб не втратити її. Витягніть котушку, а потім очистіть її та внутрішню частину корпусу котушки. Встановіть пружину, а потім котушку на ріжучу головку. Пропустіть кінці лісок, що виходять з котушки, через отвори в ріжучій голівці (XII). Обережно встановіть кришку на місце, натисніть на неї і поверніть, поки не спрацює защілка, при цьому буде чутно клацання. Відрегулюйте довжину плечей ліски. Переконайтеся, що ліска правильно закріплена. Якщо виникли проблеми, повторіть всі кроки.

Підготовка місця виконання роботи
Перед початком роботи необхідно підготувати місце виконання роботи. Визначте зону безпеки радіусом не менше 15 м від місця виконання робіт, куди не матимуть доступу сторонні особи. Переконайтеся, що навколо місця виконання робіт немає жодних перешкод, які можуть спричинити зіткнення з оператором або тримером під час роботи.

Під'єднання тримера до джерела живлення (XIII)
Вставте акумулятор у розетку, щоб контакти були спрямовані всередину тримера і вгору до тих пір, поки не спрацює засувка акумулятора. Переконайтеся, що акумулятор не від'єднається під час роботи.
Акумулятор можна від'єднати, натиснувши і утримуючи засувку, а потім витягнувши акумулятор з гнізда.

Запуск і зупинка тримера
Переконайтеся, що акумулятор підключений до тримера, а також, що знятиа кришка леза, і що лезо не контактує з будь-якою частиною тіла або іншими предметами.
Прийміть таке положення тіла, яке гарантує рівновагу. Візьміть передню рукоятку однією рукою. Візьміть задню рукоятку іншою рукою. Натисніть блокування електричного вимикача великим пальцем і натисніть вимикач іншими пальцями, щоб запустити тример (XIV).
Під час роботи не потрібно утримувати блокування.

Тример припиняє роботу після відпускання натиску на вимикач. Ріжучий елемент обертається протягом деякого часу після

припинення роботи двигуна. Забороняється зупиняти різальний елемент, притискаючи котушку до землі або до іншого предмета.

Після повної зупинки різального елемента від'єднайте тример від джерела живлення, від'єднавши акумулятор. Після цього приступіть до технічного обслуговування.

Робота з тримером
Не дозволяйте приладу працювати на низькій швидкості або під час запуску.
Під час роботи тример рекомендується переміщувати справа наліво. Водночас слід уникати скошування, коли тример рухається зліва направо. Це дозволить оператору уникнути відкидання зрізаних під час скошування залишків трави.
Слід уникати різання чагарників і кущів. Робота з тримером біля дерев може пошкодити кору. Удари ліскою об камені, цеглу, стіни або інших схожі поверхні може призвести до дуже швидкого зносу ліски.
Слід уникати різання верхньою правою четвертю леза (XV). Це запобігатиме відскакуванню тримера в напрямку оператора, якщо різальний елемент буде заблоковано під час роботи.

Корисні поради під час виконання робіт
Слід подбати про рівновагу та належну позу під час роботи. Дотримуйтеся особливої уваги під час роботи на слизькій, похилій або нерівній поверхні.
Завжди слідкуйте за ріжучим елементом під час роботи. Не косити у місцях, що перебувають за межами поля зору.
Перед початком виконання робіт необхідно ретельно оглянути місце виконання робіт, усунути всі зайві гілки та залишки після попереднього зрізання.
Під час роботи слід здійснювати регулярні перерви. Під час роботи пристрій утворює шум та вібрації, які впливають на оператора обладнання. Використання регулярних перерв та засобів індивідуального захисту, таких як рукавички, засоби захисту органів слуху та засоби захисту очей, зменшують вплив роботи пристрою на стан оператора.
Приступайте до роботи, перебуваючи у добрій фізичній формі. У випадку виникнення нудоти, головного болю, порушення зору (наприклад, зменшення поля зору), проблем зі слухом, запаморочення, слід негайно припинити роботу.
Високу траву слід зрізати поступово зверху, що зменшить ризик намотування скошеної трави на котушку з волосінню.
Спробуйте зрізати траву лише кінцем волосіні, це зменшить ризик намотування зрізаної трави на котушку з волосінню.
Якщо будь-яка частина тримера або захисного елемента пошкодиться або деформується під час виконання робіт, її необхідно замінити або відремонтувати, перш ніж знову починати роботу.

Інструкції з техніки безпеки для зарядки акумулятора
Увага! Перед заряджанням переконайтеся, що корпус блоку живлення, шнур та штекер не мають тріщин або пошкоджень. Заборонено використовувати несправну або пошкоджену зарядну станцію та блок живлення! Щоб зарядити акумулятори, дозволяється використовувати лише зарядну станцію і блок живлення, що входять до комплекту. Використання іншого блоку живлення може призвести до пожежі або пошкодження інструменту. Зарядка акумулятора може відбуватися тільки в закритому приміщенні, сухому і захищеному від несанкціонованого доступу, особливо дітей. Не використовуйте зарядної станції і блока живлення без постійного нагляду дорослих! Якщо необхідно вийти з приміщення, де відбувається зарядка, від'єднайте зарядний пристрій від електромережі, вийнявши штекер блоку живлення з розетки. Якщо з зарядного пристрою виходить дим, підозрілий запах і т.д., негайно відключіть зарядний пристрій від розетки!
Пристрій поставляється з незарядженим акумулятором, тому перед початком робіт слід зарядити відповідно до процедури, описаної нижче, з використанням блоку живлення та зарядної станції, що входять до комплекту. Літій-іонні батареї не мають так званого «ефекту пам'яті», що дозволяє заряджати їх у будь-який момент. Проте рекомендується розряджати акумулятор під час нормальної роботи, а потім повністю заряджати. Якщо, з огляду на характер роботи, неможливо кожного разу так робити з акумулятором, то це слід робити принаймні кожні кілька десятків циклів роботи. За жодних обставин акумулятори не повинні розряджатися шляхом замикання електродів, оскільки це призводить до непоправного пошкодження! Також не перевіряйте стан заряду акумулятора, замикаючи електроди та перевіряючи появу іскор.

Зберігання акумулятора
Для тривалого терміну служби акумулятора необхідно забезпечити належні умови зберігання. Акумулятор витримує близько 500 циклів «зарядка - розрядка». Акумулятор слід зберігати в діапазоні температур від 0 до 30 градусів Цельсія, з відносною вологістю 50%. Для тривалого зберігання акумулятора його потрібно зарядити приблизно до 70% ємності. У разі тривалого зберігання періодично перезаряджайте акумулятор раз на рік. Не доводьте акумулятор до надмірного розряджання, оскільки це скорочує термін його служби та може завдати непоправної шкоди.
Під час зберігання акумулятор поступово розряджається через витік струму. Процес саморозряду залежить від температури зберігання, чим вище температура, тим швидше відбувається процес розрядження. Якщо акумулятори зберігаються неправильно, електроліт може протікати. У разі витікання, витік необхідно зафіксувати нейтралізуючим агентом, у разі контакту електроліту з очима, промити очі великою кількістю води, а потім негайно звернутися до лікаря. **Заборонено використовувати інструмент з пошкодженим акумулятором.**
Якщо акумулятор повністю вичерпано, поверніть його у спеціалізований центр утилізації для цього типу відходів.

Транспортування акумуляторів
Літій-іонні акумулятори відповідно до законодавчих норм розглядаються як небезпечні матеріали. Користувач інструменту може транспортувати виріб з акумулятором і без нього наземним транспортом. Додаткових умов не потрібно виконувати. У разі передачі транспортування третім особам (наприклад, доставкою кур'єром) необхідно дотримуватися правил перевезення небезпечних матеріалів. Перед відправленням зверніться, будь ласка, до особи з відповідною кваліфікацією. Перевезення пошкоджених акумуляторів заборонено. Під час транспортування зняті акумулятори повинні бути вилучені з інструменту, відкриті контакти повинні бути захищені, наприклад, герметичними ізоляційними стрічками. Закріпіть акумулятори в упаковці таким чином, щоб вони не переміщалися всередині упаковки під час транспортування. Необхідно також дотримуватися національних правил перевезення небезпечних матеріалів.

Заряджання акумулятора
Увага! Перед зарядкою від'єднайте блок живлення зарядної станції від електромережі, витягнувши штекер з розетки електромережі. Крім того, очистіть акумулятор і його клеми від бруду і пилу м'якою сухою тканиною.
Акумулятор має вбудований індикатор заряду. Після натискання на кнопку загоряться індикаторні діоди (XVI), тим сильніше, чим більше заряджений акумулятор. Якщо світлодіод не загоряються при натисканні кнопки, це означає, що акумулятор розряджений.
Від'єднайте акумулятор від інструменту.
Вставте акумулятор у гніздо зарядного пристрою (XVI).
Підключіть зарядний пристрій до електричної розетки.
Загориться червоний світлодіод, який вказує на процес зарядки.
Коли зарядка буде завершена, червоний світлодіод згасне, а зелений світлодіод загориться, вказуючи на те, що акумулятор повністю заряджений.
Необхідно вийняти вилку блока живлення з розетки електромережі.
Витягніть акумулятор з гнізда зарядного пристрою, натиснувши кнопку фіксатора акумулятора.

Увага! Якщо при підключенні зарядного пристрою до мережі загоряється зелений світлодіод, акумулятор повністю заряджений. В цьому випадку зарядний пристрій не почне процес зарядки.

ТЕХНІЧНЕ ОБСЛУГОВУВАННЯ І ЗБЕРІГАННЯ

Увага! Від'єднайте тример від джерела живлення, перш ніж розпочати будь-яку з операцій, описаних нижче. Від'єднайте інструмент від електричної розетки, якщо пристрій живиться електричним струмом, від'єднайте акумулятор від інструменту, що працює від акумулятора.
Після кожного використання слід перевіряти стан пристрою з особливою увагою до прохідності вентиляційних отворів. Перевірте положення всіх елементів інструменту. Затягніть всі ослаблені гвинтові з 'єднання. Перевірити стан ріжучого елемента. Очистіть кришку різального елемента та котушку від залишків трави. Якщо ви помітили пошкодження кришки ріжучого елементу і/або котушки, замініть його перед продовженням роботи. Забороняється використовувати тример з пошкодженою кришкою ріжучого елемента та/або котушки. Очистіть корпус пристрою м'якою сухою ганчіркою. Очистіть корпус від трави, масла, мастила та іншого забруднення. Зберігайте пристрій відключеним від живлення в сухому, закритому приміщенні. Зберігайте пристрій у затінених, сухих та належним чином провітрюваних приміщеннях, щоб запобігти конденсації пари. Зберігайте пристрій в місцях, недоступних для сторонніх осіб, особливо дітей. Під час зберігання леза завжди повинні бути захищені кришкою.

GAMINIO APIBŪDINIMAS

Akumuliatorinė žoliapjovė naudojama dekoratyviai formuoti vejas su dideliu greičiu besisukančiu plastikiniu lynu. Dėl elektrinės pavaros žoliapjovė veikia žymiai tyliau nei benzininis įrankis, ji taip pat gali veikti netoli pastatų. Akumuliatoriaus maitinimo dėka žoliapjovė leidžia dirbti vietose, kurios neprieinamos iš elektros tinklo maitinamiems gaminiams. Tinkamas, patikimas ir saugus įrankio veikimas priklauso nuo tinkamo naudojimo, todėl:

Prieš naudodami įrankį reikia perskaityti visą darbo su produktu instrukciją ir ją išsaugoti ateičiai.

Tiekėjas neatsako už nuostolius, sužalojimus atsiradusius dėl saugos taisyklių ir šio vadovo rekomendacijų nesilaikymo. Įrankio naudojimas ne pagal paskirtį sukelia taip pat pardavėjo teikiamos garantijos netekimą.

PRODUKTO KOMPLEKTACIJA

Produktas pristatomas kompleksiškas, bet prieš naudojimą reikalauja surinkimo. Kartu su gaminiu tiekiama pjovimo elemento apsauga, distancinis dangtis, ritė, akumuliatorius ir įkrovimo stotelė.
Dėmesio! Produkto numeris kataloge: 78180 neturi akumuliatoriaus ir įkrovimo stotelės.

TECHNINIAI DUOMENYS

Parametras	Matavimo vienetas	Vertė
Katalogo numeris		78180, 78181
Nominali įtampa	[V d.c.]	20
Kirpimo greitis	[min^{-1}]	8000
Kirpimo ilgis	[mm]	250
Lyno skersmuo	[mm]	1,2
Ant ritės esančio lyno ilgis	[m]	6
Energinės apsaugos klasė		III
Apsaugos laipsnis		IPX0
Masė	[kg]	2,5
Triukšmo lygis		
- LpA ± K (slėgis)	[dB] (A)	72,3 ± 3,0
- LwA ± K (galia)	[dB] (A)	90,0 ± 1,96
Vibracijos ah ± K (galinė / priekinė rankena)	[m/s^2]	3,293 ± 1,5 / 3,117 ± 1,5
Akumuliatoriaus tipas*		Ličio jonų
Akumuliatoriaus talpa*	[Ah]	2
Akumuliatoriaus energija	[Wh]	40
Įkrovimo stotis*		
Įėjimo įtampa	[V~]	220-240
Tinklo dažnis	[Hz]	50/60
Nominali galia	[W]	1,2
Išėjimo įtampa	[V d.c.]	21,5
Išėjimo srovė	[A]	2,2
Pakrovimo laikas**	[h]	1

* tik modeliuose, kuriuose yra akumuliatorius ir įkroviklis
** nurodytas įkrovimo laikas taikomas tik akumuliatoriui, kurio talpa nurodyta lentelėje

SAUGUMO INSTRUKCIJOS

SVARBU
PRIEŠ NAUDOJIMĄ ATIDŽIAI PERSKAITYKITE
IŠSAUGOKITE ATEIČIAI

Saugaus naudojimo praktika

Mokymas

Įdėmiai perskaitykite instrukciją. Susipažinkite su valdymo elementais ir tinkamu mašinos naudojimu. Niekada neleiskite naudoti mašiną vaikams ar asmenims, nesusipažinusiems su instrukcijomis. Nacionalinės taisyklės gali riboti operatoriaus amžių.
Atsiminkite, kad operatorius arba vartotojas yra atsakingi už nelaimingus atsitikimus ar pavojų kitiems asmenims ar jų nuosavybei.
Mašina gali sukelti rimtų sužalojimų. Atidžiai perskaitykite naudojimo instrukciją. Susipažinkite su tinkamu įrenginio laikymu, naudojimu, priežiūra, paleidimu ir sustabdymu. Susipažinkite su tinkamu visų valdymo elementų veikimu.
Mašina nėra skirta naudoti vaikams ir asmenims, turintiems ribotų fizinių, jutimo ar protinių gebėjimų, neturintiems patirties ar žinių arba neskaitantiems įrenginio naudojimo instrukcijų.

Paruošimas

Prieš naudodami patikrinkite, ar maitinimo laidas ir ilgintuvas nepažeisti ir nenusidėvėję.
Jei naudojant laidas pažeistas, atjunkite laidą nuo maitinimo šaltinio.
NELIESKITE LAIDO PRIEŠ ATJUNGDAMI MAITINIMĄ. Nenaudokite mašinos, jei laidas pažeistas.
Prieš naudodami visada apžiūrėkite mašiną, ar nėra pažeistų, trūkstamų ar netinkamai uždėtų dangčių ar apsaugų.
Niekada nenaudokite mašinos, kai šalia yra žmonės, ypač vaikai, ar naminiai gyvūnėliai.
Naudokite tik gamintojo pateiktus priedus: ritę su plastikiniu lynu. Nenaudokite jokios kitos įrangos, išskyrus pateiktą gamintojo, pvz., ašmenų, pjovimo diskų arba diskų su pjovimo grandine. Nekeiskite lyno metaline viela ar virve. Kitokios įrangos naudojimas gali kelti rimtą pavojų operatoriaus ir pašalinių asmenų saugumui. Niekada nekeiskite nemetalinių pjovimo priedų metaliniais. Prieš montuodami pjovimo elementą ir dangtį įsitikinkite, kad jie nepažeisti, neįskilę ir nesulenkti. Įsitikinkite, kad ant ritės yra bent 1 metras lyno.
Prieš prijungdami mašiną prie maitinimo šaltinio, įsitikinkite, kad elektros tinklo parametrai sutampa su parametrais, nurodytais aparato duomenų lentelėje.
Dirbant kyla pavojus išmesti daiktus į operatorių ir pašalinius asmenis. Operatorius yra atsakingas už nelaimingus atsitikimus ar pavojų kitiems asmenims ar aplinkai. Nenaudokite įrenginio, jei šalia yra pašalinių asmenų, ypač vaikų ar gyvūnų. Prieš pradėdami darbą, nustatykite saugos zoną mažiausiai 15 metrų spinduliu nuo darbo vietos.
Nepaisant saugos priemonių, kurių buvo imtasi projektuojant ir gaminant mašiną, visada yra liekamoji rizika. Todėl turėtų būti taikomos techninės ir papildomos apsaugos priemonės.
Visada naudokite akių ir veido apsaugos priemones, kad apsaugotumėte akis, veidą ir kvėpavimo takus nuo darbo metu išmetamų dulkių ir daiktų. Visada dėvėkite tinkamus apsauginius drabužius. Dėvėkite tik ilgas klešnes turinčias kelnes. Nedėvėkite laisvų drabužių ir papuošalų, kurie tai gali patekti į judančias mašinos dalis. Naudokite apsaugines pirštines ir klausos apsaugos priemones. Naudokite apsauginė avalynę su neslidžiais padais, nedirbkite su plikomis kojomis ar sandalais.
Darbo metu naudokite klausos apsaugos priemones. Pernelyg didelis triukšmas gali sužaloti

klausą negrįžtamai.
Būtina dėvėti apsauginius akinius. Darbo metu susidariusios atliekos gali sukelti akių pažeidimo pavojų.
Prieš naudodami visada patikrinkite, ar nenusidėvėję ir nepažeisti: pjovimo elementas, varžtai, dangčiai ir kiti elementai. Prieš pradėdami darbą pakeiskite susidėvėjusias dalis. Taip pat patikrinkite, ar varžtų jungtys neatsilaisvinusios. Priveržkite atsilaisvinusius varžtus.

Valdymas
Laikykite maitinimo laidą ir ilgintuvą atokiau nuo pjovimo įtaiso.
Dirbdami su mašina visada dėvėkite apsauginius akinius ir tvirtą avalynę.
Venkite naudoti mašiną blogomis oro sąlygomis, ypač kai yra žaibo pavojus.
Naudokite mašiną tik dienos šviesoje arba gerame dirbtiniame apšvietime.
Niekada nenaudokite mašinos, jei yra pažeistos apsaugos ar gaubtai arba jei nėra apsaugų ar gaubtų.
Variklį užveskite tik tada, kai rankos ir kojos yra atokiau nuo pjovimo įtaiso.
Visada atjunkite mašiną nuo maitinimo šaltinio (pvz., ištraukite kištuką iš elektros tinklo, ištraukite blokavimo įtaisą arba išimamą akumuliatorių)
- visada, kai mašina paliekama be priežiūros;
- prieš pašalinant kliūtį;
- prieš tikrinant, valant ar dirbant su mašina,
- atsitrenkus į svetimą objektą;
- jei mašina pradeda pernelyg vibruoti.
Būkite atsargūs, kad pjovimo įtaisu nesusižeistumėte kojų ir rankų.
Visada įsitikinkite, kad ventiliacijos angose nėra purvo.
Eksploatavimo metu kabelis gali būti paslėptas žolėje, todėl galima jį netyčia sugadinti ar nupjauti. Jei maitinimo kabelis pažeistas arba susipainiojęs, išjunkite mašiną jungikliu ir ištraukite kištuką iš elektros lizdo.
Dirbdami su mašina, nesukite ir visada išlaikykite pusiausvyrą. Visada tvirtai padėkite kojas ant šlaito ir vaikščiokite, niekada nebėgiokite. Pjaudami šlaitą, visada judėkite skersai šlaito, o ne išilgai.
Niekada nelieskite pavojingų judančių dalių prieš atjungdami mašiną nuo maitinimo šaltinio ir kol visiškai nesustos visos pavojingos judančios dalys.
Po variklio sustojimo pjovimo elementas sukasi tam tikrą laiką.
Mašinos atjungimas nuo maitinimo šaltinio - tai mašinos išjungimas jungikliu ir maitinimo šaltinio atjungimas. Maitinimo laido kištuko ištraukimas iš sieninio lizdo kintamosios srovės prietaisų atveju arba akumuliatorių atjungimas akumuliatoriais maitinamų prietaisų atveju.
Mašina neturėtų būti veikiama kritulių. Mašina nėra apsaugota nuo vandens patekimo. Į mašiną patekęs vanduo gali sukelti trumpą jungimą, kuris gali sukelti elektros smūgį ir rimtus sužalojimus.
Žr. įrenginio išjungimo avariniu atveju instrukcijas.

Priežiūra ir laikymas
Prieš atlikdami techninės priežiūros ar valymo darbus, atjunkite mašiną nuo maitinimo šalti-

nio (pvz., ištraukite kištuką iš elektros tinklo, ištraukite blokavimo įtaisą arba išimkite akumuliatorių).
Naudokite tik gamintojo rekomenduojamas atsargines dalis ir įrangą.
Reguliariai tikrinkite ir prižiūrėkite mašiną. Remontas turėtų būti atliekamas tik įgaliotoje įmonėje.
Kai mašina nenaudojama, laikykite ją vaikams nepasiekiamoje vietoje.
Įrenginys turi būti reguliariai tikrinamas pagal tolesnėje naudojimo instrukcijos dalyje pateiktą informaciją. Tai užtikrins geresnį ir saugesnį darbą.

Rekomendacijos (mašinoms, maitinamoms iš elektros tinklo ir turinčioms integruotą įkroviklį).

Rekomenduojama, kad mašina būtų maitinama liekamosios srovės įtaisu (RCD), kurio išjungimo srovė ne didesnė kaip 30 mA.

PRODUKTO VALDYMAS

Žoliapjovės paruošimas darbui
Dėmesio! Prieš atlikdami visus surinkimo ir reguliavimo darbus, atjunkite žoliapjovę nuo maitinimo šaltinio. **Išimkite akumuliatorių iš elektrinio įrankio lizdo!**
Atlikite vizualų elektrinio įrankio patikrinimą, jei pastebėjote kokių nors pažeidimų, nepradėkite dirbti prieš juos pašalindami.

Priekinės rankenos montavimas ir reguliavimas (II)
Jei rankenos nėra, įkiškite ją pro maitinimo kabelio dangtį, sureguliuokite jos padėtį ir užfiksuokite priveržдami priekinės rankenos užraktą. Rankenos padėtis turi būti parenkama eksperimentiškai, pritaikant ją prie fizinių operatoriaus sąlygų ir vietos, kurioje bus naudojama žoliapjovė. Rankenos padėtis turi būti tokia, kad galėtumėte dirbti sulenkę alkūnes ir su tiesiai nugara. Ji taip pat turėtų užtikrinti laisvą žoliapjovės judėjimą darbo plokštumoje.

Pjovimo elemento dangčio montavimas (III)
Dangčio fiksatorius įkiškite į žoliapjovės korpusą ir užfiksuokite varžtu.
Dangčio krašte yra ašmenys, kurie automatiškai sutrumpina lyną. Prieš pradedant darbą nuo jo reikia nuimti dangtelį (X).

Distancinio dangtelio montavimas (IV)
Distancinį dangtį reikia įstatyti į montavimo angas, esančias abiejose pusėse šalia pjovimo galvutės.

Pagalbinio ratuko montavimas (V)
Įstumkite ratukų spaustuką į pagalbinių ratukų korpusą.

Reguliavimo darbai
Be priekinės rankenos padėties reguliavimo, žoliapjovė leidžia reguliuoti maitinimo laido dangčio ilgį, pasukti maitinimo laido dangčio apačią ir pjovimo galvutės kampą.

Galima sklandžiai nustatyti maitinimo laido dangtelio ilgį, kuris įtakoja viso įrankio ilgį. Atsukite aukščio reguliavimo fiksavimo įvorę (VI), sureguliuokite ilgį, priveržkite aukščio reguliavimo įvorę. Įsitikinkite, kad žoliapjovės ilgis nepasikeis darbo metu.
Norėdami ergonomiškiau naudoti kraštų pjovimo žoliapjovę, galite pasukti apatinį maitinimo laido dangtį. Norėdami tai padaryti, patraukite užraktą atgal rodyklės kryptimi (VII), palaikykite ir pasukite. Galimos dvi fiksavimo padėtys 0 ir 180 laipsnių kampu. Nuleiskite fiksavimo žiedą ir įsitikinkite, kad jis grįžo į pradinę padėtį, o maitinimo kabelio dangtis užfiksuotas naujoje padėtyje. Be to, galima reguliuoti pjovimo galvutės kampą. Norėdami tai padaryti, paspauskite galvutėje esantį mygtuką (VIII). Taip atlaisvinsite užraktą ir vidinė spyruoklė pradės sukti pjovimo galvutę. Rankiniu būdu sukite galvutę, kol ji užsifiksuos naujoje padėtyje. Anksčiau padėtis atstatoma paspaudus mygtuką ir tada rankiniu būdu sukant galvutę, kol bus įjungtas pradinės padėties užraktas.

Naudojant žoliapjovę vertikaliam kraštų apipjaustymui (IX), žoliapjovės vedimui galima naudoti pagalbinį ratuką, pritvirtintą pjovimo elemento apsaugos krašte. Įprastai pjaunant žolę horizontaliai, patartina išskleisti pjovimo galvutės priekyje esantį distancinį dangtį. Taip bus lengviau apsaugoti vertikalųjį paviršių nuo lyno smūgio.

Lyno iškeitimas
Norėdami išvynioti lyną, patraukite iš ritės išsikišusią lyno dalį, tada paspauskite ritės fiksavimo mygtuką. Kiekvienas paspaudimas išplečia lyną keliais milimetrais. Nerekomenduojama išvynioti lyno taip, kad jis būtų ilgesnis nei reikiamas peilio dangčio pasiekimui. Paleidus žoliapjovę, už peilio dangčio išsikišusi lyno dalis bus nupjauta.
Jei toliau išvynioti lyno neįmanoma, tai reiškia, kad ant ritės esantis lynas yra susidėvėjęs ir turi būti pakeistas.
Paruoškite naują ritę su lynu. Tada nuimkite dangtelį sukdami jį tol, kol jis atsirakins (XI). Po rite yra spyruoklė, atkreipkite dėmesį, kad jos nepamestumėte. Ištraukite ritę, tada išvalykite ją ir ritės dangčio vidų. Uždėkite spyruoklę, o tada ritę ant pjovimo galvutės. Lynų, išeinančių iš ritės, galus perverkite per pjovimo galvutės skylutes (XII). Atsargiai uždėkite dangčio gaubtą, paspauskite žemyn ir sukite, kol fiksatorius užsifiksuos, pasigirs spragtelėjimas. Sureguliuokite lynų strėlių ilgį. Patikrinkite, ar teisingai pritvirtintas lynas. Jei kyla problemų, pakartokite visus veiksmus.

Darbo vietos paruošimas
Prieš pradedant darbą, reikia paruošti darbo vietą. Nustatykite saugos zoną, mažiausiai 15 m spinduliu nuo darbo vietos, į kurią pašaliniai asmenys negalėtų patekti. Įsitikinkite, kad aplink darbo vietą nėra kliūčių, galinčių sukelti operatoriaus ar žoliapjovės susidūrimą darbo metu.

Žoliapjovės prijungimas prie maitinimo (XIII)
Įkiškite akumuliatorių į maitinimo lizdą taip, kad kontaktai būtų nukreipti į žoliapjovės vidų ir aukštyn, kol suveiks akumuliatoriaus skląstis. Įsitikinkite, kad akumuliatorius neišsistums darbo metu.
Akumuliatoriaus atjungimas įmanomas paspaudus ir laikant skląstį, o po to išimant akumuliatorių iš žoliapjovės korpuso.

Žoliapjovės paleidimas ir išjungimas
Įsitikinkite, kad akumuliatorius prijungtas prie žoliapjovės, kad pjovimo elemento dangčio peiliai išardyti ir kad pjovimo elementas nesiliečia su jokia kūno dalimi ar kitais objektais.
Laikysena turi užtikrinti pusiausvyrą. Laikykite priekinę rankeną viena ranka. Laikykite galinę rankeną kita ranka. Nykščiu paspauskite jungiklio fiksatorių, o likusiais pirštais paspauskite elektros jungiklį, kad įjungtumėte žoliapjovę (XIV).
Dirbant fiksatoriaus laikyti nereikia.

Žoliapjovė išjungiama atleidus mygtuko nuspaudimą. Po variklio sustojimo pjovimo elementas gali suktis tam tikrą laiką. Draudžiama stabdyti pjovimo elementą spaudžiant ritę prie žemės ar kito objekto.

Visiškai sustabdę pjovimo elementą atjunkite žoliapjovę nuo maitinimo šaltinio atjungdami akumuliatorių. Po to pradėti priežiūra.

Darbas su žoliapjove
Neleiskite įrenginiui veikti mažu greičiu ar paleidimo metu.
Rekomenduojama darbo metu žoliapjovę perkelti iš dešinės į kairę. Tačiau reikėtų vengti pjauti, kai žoliapjovė juda iš kairės į dešinę. Tai neleis operatoriui išvengti pjovimo metu išmetamų žolės likučių.
Reikia vengti krūmų ir krūmokšnių pjovimo. Dirbant su žoliapjove šalia medžių galima pažeisti žievę. Dėl lyno smūginių į akmenis, plytas, sienas ar kitus panašius paviršius lynas gali labai greitai susidėvėti.
Venkite pjauti viršutiniu dešiniuoju peilio ketvirčiu (XV). Tai neleis žoliapjovei atšokti operatoriaus link, jei darbo metu susiblokuos pjovimo elementai.

Patarimai, naudingi dirbant su žoliapjove
Darbo metu būtina užtikrinti pusiausvyrą ir tinkamą laikyseną. Dirbdami ant slidžios, nuožulnios ar nelygios žemės būkite labai atsargūs.
Veikimo metu visada stebėkite pjovimo elementą. Nepjaukite vietose, kurios nėra matomos.
Prieš pradėdami darbą, kruopščiai apžiūrėkite darbo vietą, pašalinkite visas laisvas šakas ir ankstesnio kirpimo likučius.
Darbo metu reikia daryti reguliarias pertraukas. Veikimo metu įrenginys skleidžia triukšmą ir vibracijas, kurios veikia įrenginio operatorių. Taikant reguliarias pertraukas ir asmenines apsaugos priemones, pvz., pirštines, klausos apsaugos priemones ir akių apsaugos priemones, sumažinamas įrenginio veikimo poveikis operatoriaus būklei.
Turėtumėte pradėti dirbti būdami sveiki ir geros formos. Jeigu pasireiškia pykinimas, galvos skausmas, regėjimo sutrikimas (pvz., sumažėjęs regėjimo laukas), klausos sutrikimai, galvos svaigimas, nedelsiant nutraukite darbą.
Aukštą žolę reikia pjaukite palaipsniui nuo viršaus, taip sumažės rizika, kad pjaunama žolė apsivynios ant ritės su lynu.
Stenkitės pjauti žolę tik lyno galu, taip sumažės rizika, kad pjaunama žolė apsivynios ant ritės su lynu.
Jei kuri nors žoliapjovės ar dangčio dalis darbo metu yra pažeista ar deformuota, ją reikia pakeisti ar suremontuoti prieš vėl pradedant darbą.

Saugaus akumuliatoriaus įkrovimo instrukcijos
Dėmesio! Prieš įkrovimą įsitikinkite, kad maitinimo šaltinio korpusas, laidas ir kištukas nėra įtrūkę ir pažeisti. Draudžiama naudoti neveikiančią arba sugadintą įkrovimo stotelę ir maitinimo šaltinį! Akumuliatorių įkrovimui gali būti naudojamas tik komplekte esančią įkrovimo stotelę ir maitinimo šaltinį. Kito maitinimo šaltinio naudojimas gali sukelti gaisrą ar sugadinti įrankį. Akumuliatoriaus

įkrovimas gali vykti tik uždaroje, sausoje patalpoje, apsaugotoje nuo neteisėtos, ypač vaikų, prieigos. Negali naudoti maitinimo stoties ir šaltinio be nuolatinės suaugusiųjų priežiūros! Jei reikia palikti patalpą, kurioje vyksta įkrovimas, atjunkite įkroviklį nuo elektros tinklo, atjungdami maitinimo šaltinį nuo elektros lizdo. Jei iš įkroviklio kyla dūmai, įtartini kvapai ir t.t., iš karto ištraukite įkroviklį iš maitinimo lizdo!
Prietaisas pristatomas su neįkrautu akumuliatoriumi, todėl prieš pradedant darbą, jį reikia įkrauti toliau aprašyta tvarka, naudojant komplekte esantį maitinimo šaltinį ir įkrovimo stotelę. Li-ion (ličio jonų) tipo akumuliatoriai neturi t.v. „atminties efekto“, kas leidžia juos bet kuriuo metu įkrauti. Tačiau rekomenduojama iškrauti akumuliatorių normaliomis eksploatacijos sąlygomis, o po to pilnai įkrauti. Jei dėl darbo pobūdžio neįmanoma kiekvieną kartą taip pat tvarkyti akumuliatoriaus, tai reikia tai atlikti mažiausiai kas kelis, keliolika darbo ciklų. Bet kokiu atveju akumuliatoriai neturėtų būti iškraunami sujungiant elektrodus, nes tai sukelia nepataisomą žalą! Negalima tikrinkit akumuliatoriaus įkrovos būsenos sujungiant elektrodus ir tikrinant kibirkštis.

Akumuliatoriaus laikymas
Kad akumuliatorius veiktų ilgiau, turi būti sudarytos tinkamos laikymo sąlygos. Akumuliatorius gali atlaikyti apie 500 „įkrovimo-išleidimo“ ciklų. Laikykite akumuliatorių intervale nuo 0 iki 30 Celsijaus laipsnių temperatūros intervale, su santykiniu 50% drėgnumu. Norint akumuliatorių laikyti ilgesnį laiką, jis turi būti įkrautas maždaug iki 70% talpos. Ilgiau laikant, periodiškai įkraukite akumuliatorių kartą per metus. Neleisti, kad akumuliatorius per daug išsikrautų, nes tai sutrumpina tarnavimo laiką ir gali sukelti negrįžtamą žalą.
Saugojimo metu akumuliatorius bus palaipsniui iškraunamas dėl laiko. Savaiminio iškrovimo procesas priklauso nuo laikymo temperatūros, tuo aukštesnė temperatūra, tuo greičiau vyksta išsikrovimas. Jei akumuliatoriai laikomi netinkamai, elektrolitas gali nutekėti. Nutekėjimo atveju, nuotėkis turi būti apsaugotas neutralizuojančiu agentu, elektrolito sąlyčio su akimis atveju, praplauti akis dideliu vandens kiekiu ir nedelsiant kreiptis į gydytoją. **Draudžiama naudoti įrankį su sugadintu akumuliatoriumi.**
Jei akumuliatorius visiškai išnaudotas, atiduokite jį į specialų atliekų šalinimo centrą.

Akumuliatorių transportavimas
Ličio jonų akumuliatoriai pagal įstatymus laikomi pavojingomis medžiagomis. Įrankio vartotojas gali transportuoti gaminį kartu su akumuliatoriumi bei pačius akumuliatorius sausuma. Tada papildomi reikalavimai neturi būti taikomi. Jei transportas užsakytas pas trečiąsias šalis (pvz., siuntimas per kurjerį), privalo, a laikytis pavojingų medžiagų gabenimo taisyklių. Prieš išsiunčiant šiuo klausimu kreipkitės į atitinkamai kvalifikuotą asmenį.
Draudžiama transportuoti sugadintus akumuliatorius. Transportavimo metu iš įrankio turi būti išmontuoti akumuliatoriai, turi būti apsaugotos jungtys, pvz., padengtos izoliacine juostele. Apsaugoti pakuotėje esančius akumuliatorius taip, kad transportavimo metu jie nejudėtų pakuotės viduje. Taip pat turi būti laikomasi valstybinių pavojingų medžiagų gabenimo taisyklių.

Akumuliatoriaus įkrovimas
Dėmesio! Prieš įkraunant, atjunkite įkrovimo stoties maitinimo šaltinį nuo elektros tinklo, ištraukiant maitinimo šaltinio kištuką iš elektros tinklo lizdo. Be to, išvalykite iš akumuliatoriaus ir jo gnybtus purvą ir dulkes su minkšta, sausa šluoste.
Akumuliatorius turi įmontuotą įkrovos indikatorių. Paspaudus jungiklį, užsidegs indikatoriniai diodai (XVI), tuo daugiau, tuo labiau akumuliatorius įkrautas. Jei, paspaudus mygtuką, diodai neužsidega - akumuliatorius iškrautas.
Atjungti akumuliatorių prie įrankio.
Įstumkite akumuliatorių į įkroviklio lizdą (XVI).
Prijunkite įkroviklį prie sieninio lizdo.
Užsidegs raudonas šviesos diodas, o tai reiškia įkrovimo procesą.
Baigus įkrovimą, raudonas šviesos diodas išsijungs ir užsidegs žalias diodas, rodantis, kad akumuliatorius visiškai įkrautas.
Ištraukite maitinimo šaltinio kištuką iš maitinimo tinklo.
Išstumti akumuliatorių iš įkrovimo stoties paspaudžiant akumuliatoriaus fiksavimo mygtuką.

Dėmesio! Jei po įkroviklio prijungimo prie maitinimo šaltinio užsidega žalia lemputė, tai reiškia visiškai įkrautą akumuliatorių. Tokiu atveju įkroviklis nepradės įkrovimo proceso.

PRODUKTO PRIEŽIŪRA IR LAIKYMAS

Dėmesio! Prieš pradėdami bet kokius toliau aprašytus darbus, atjunkite žoliapjovę nuo maitinimo. Maitinami iš tinklo įrankiai turi būti atjungti nuo maitinimo lizdo, o akumuliatoriumi maitinami įrankiai - nuo akumuliatoriaus.
Po kiekvieno naudojimo reikia peržiūrėti įrankio būklę, ypatingą dėmesį skiriant ventiliacijos angų švarumui. Patikrinkite visų įrankio dalių laisvumą. Priveržkite visas atsilaisvinusias sraigtines jungtis. Patikrinkite pjovimo elemento būklę. Nuvalykite pjovimo elemento dangtį ir ritę nuo žolės likučių. Jei pastebėjote pjovimo elemento dangčio ir (arba) ritės pažeidimą, prieš tęsdami darbą, pakeiskite juos. Draudžiama naudoti žoliapjovę su pažeistu pjovimo elementu ir (arba) ritės dangčiu. Įrankio korpusą valykite minkšta sausa šluoste. Pašalinkite nuo korpuso žolės likučius, alyvą, tepalus ir kitas šiukšles. Įrankį laikykite sausoje, uždaroje patalpoje, atjungtą nuo maitinimo. Įrankį laikykite tamsesnėse, sausose ir tinkamai vėdinamose vietose, kad išvengtumėte vandens garų kondensacijos. Vieta turi būti neprieinama pašaliniams asmenims, ypač vaikams. Saugojimo metu ašmenys visada turi būti apsaugoti dangčiu.

IERĪCES APRAKSTS

Akumulatora zāles trimmeris ir paredzēts zālienu dekoratīvai veidošanai ar plastmasas auklu, kas griežas ar augstu ātrumu. Pateicoties zāles trimmera elektriskajai piedziņai, tā darbība ir daudz klusāka nekā benzīna instrumenta gadījumā, un to var lietot arī ēku tuvumā. Pateicoties barošanai no akumulatora, zāles trimmeri var lietot vietās, kas nav pieejamas ierīcēm, kas tiek barotas no elektrotīkla. Pareiza, uzticama un droša instrumenta darbība ir atkarīga no tā pareizas ekspluatācijas, tāpēc:

pirms sākat lietot instrumentu, izlasiet visu instrukciju un saglabājiet to.

Piegādātājs neatbild par kaitējumiem un traumām, kas radušies instrumenta lietošanas, kura neatbilst tā paredzētajam pielietojumam, vai drošības noteikumu un šīs instrukcijas norādījumu neievērošanas rezultātā. Instrumenta lietošana, kas neatbilst tā paredzētajam pielietojumam, noved pie lietotāja garantijas tiesību zaudēšanas.

IERĪCES APRĪKOJUMS

Ierīce tiek piegādāta nokomplektētā stāvoklī, taču pirms lietošanas tā ir jāsaliek. Ierīces komplektā ietilpst: griezējelementa pārsegs, distances pārsegs, spole, akumulators un lādēšanas stacija.
Uzmanību! Izstrādājums ar kataloga numuru: 78180 nav aprīkots ar akumulatoru un lādēšanas staciju.

TEHNISKIE DATI

Parametrs	Mērvienība	Vērtība
Kataloga numurs		78180, 78181
Nominālais spriegums	[V DC]	20
Griešanas ātrums	[min^{-1}]	8000
Griešanas garums	[mm]	250
Auklas diametrs	[mm]	1,2
Auklas uz spoles garums	[m]	6
Elektriskās aizsardzības klase		III
Aizsardzības pakāpe		IPX0
Svars	[kg]	2,5
Trokšņa līmenis		
— LpA ± K (spiediens)	[dB(A)]	72,3 ± 3,0
— LwA ± K (jauda)	[dB(A)]	90,0 ± 1,96
Vibrācijas ah ± K (aizmugurējais rokturis/aizmugurējais rokturis)	[m/s^2]	3,293 ± 1,5/3,117 ± 1,5
Akumulatora veids*		Li-Ion
Akumulatora tilpums*	[Ah]	2
Akumulatora enerģija	[Wh]	40
Lādēšanas stacija*		
Ieejas spriegums	[V~]	220–240
Tīkla frekvence	[Hz]	50/60
Nominālā jauda	[W]	1,2
Izejas spriegums	[V DC]	21,5
Izejas strāva	[A]	2,2
Lādēšanas laiks**	[h]	1

* Tikai modeļos, kas aprīkoti ar akumulatoru un lādētāju.
** Norādītais lādēšanas laiks attiecas tikai uz akumulatoru ar tabulā norādīto tilpumu.

DROŠĪBAS INSTRUKCIJAS

SVARĪGI!
PIRMS SĀKAT LIETOT IERĪCI, UZMANĪGI IZLASIET INSTRUKCIJAS.
SAGLABĀJIET TĀS TURPMĀKAI IZMANTOŠANAI.

Drošās lietošanas prakse

Apmācība

Uzmanīgi izlasiet instrukciju. Iepazīstieties ar vadības elementiem un pareizu mašīnas lietošanu. Nekad neļaujiet lietot ierīci bērniem vai personām, kas nav iepazinušās ar instrukcijām. Valsts tiesību aktu noteikumi var ierobežot lietotāja vecumu.
Atcerieties, ka operators vai lietotājs atbild par negadījumiem vai apdraudējumiem citām personām vai viņu īpašumam.
Ierīce var kļūt par nopietnu traumu iemeslu. Uzmanīgi izlasiet lietošanas instrukciju. Iepazīstieties ar pareizu ierīces turēšanu, lietošanu, tehnisko apkopi, iedarbināšanu un apturēšanu. Iepazīstieties ar visu vadības elementu pareizu lietošanu.
Ierīce nav paredzēta lietošanai bērniem, personām ar ierobežotām fiziskām, sensorām vai garīgām spējām, personām bez pieredzes un zināšanām vai personām, kas nav iepazinušās ar ierīces lietošanas instrukciju.

Sagatavošana

Pirms sākat lietot ierīci, pārbaudiet barošanas kabeli un pagarinātāju, lai pārliecinātos, ka tiem nav bojājuma vai nodiluma pazīmju.
Ja kabelis ir bojāts lietošanas laikā, nekavējoties atvienojiet kabeli no barošanas avota.
NEPIESKARIETIES KABELIM PIRMS IERĪCES ATVIENOŠANAS NO BAROŠANAS AVOTA. Nelietojiet ierīci, ja kabelis ir bojāts vai iznīcināts.
Pirms ierīces lietošanas vienmēr vizuāli pārbaudiet to, lai pārliecinātos, ka tai nav bojātu, trūkstošu vai nepareizi novietoti pārsegu vai aizsargierīču.
Nekad nelietojiet ierīci, ja tās tuvumā ir cilvēki, jo īpaši bērni, vai mājdzīvnieki.
Izmantojiet tikai ražotāja paredzētos piederumus: spoli ar plastmasas auklu. Neizmantojiet citu aprīkojumu, izņemot ražotāja paredzēto, piemēram, asmeņus, griezējdiskus vai diskus, kas aprīkoti ar griezējķēdi. Neaizstājiet plastmasas auklu ar metāla stiepli vai cita veida auklu. Cita aprīkojuma, izņemot iepriekš minēto, lietošana var radīt nopietnu bīstamību lietotājam un apkārtējiem cilvēkiem. Nekad neaizstājiet nemetāliskus griezējpiederumus ar metāla piederumiem. Pirms griezējelementa un pārsega uzstādīšanas pārliecinieties, ka tie nav bojāti, saplīsuši vai saliekti. Pārliecinieties, ka uz spoles ir vismaz 1 metrs auklas.
Pirms pievienojat ierīci barošanas avotam, pārliecinieties, ka elektriskā tīkla parametri atbilst parametriem, kas norādīti uz ierīces datu plāksnītes.
Darba laikā pastāv priekšmetu izsviešanas lietotāja virzienā un apkārtējo cilvēku risks. Lietotājs atbild par negadījumiem vai bīstamību citām personām un apkārtnei. Nelietojiet ierīci, ja tuvumā atrodas cilvēki, jo īpaši bērni, un dzīvnieki. Pirms darba sākšanas noteiciet drošības zonu vismaz 15 metru rādiusā ap darba vietu.
Neskatoties uz drošības pasākumiem, kas piemēroti ierīces projektēšanas un izgatavošanas laikā, vienmēr pastāv atlikušais risks. Tāpēc ir jāizmanto tehniskie un papildu aizsardzības līdzekļi.
Vienmēr valkājiet acu un sejas aizsardzības līdzekļus, lai aizsargātu acis un elpceļus no putekļiem, izplūdes gāzēm un priekšmetiem, kas tiek izsviesti darba laikā. Vienmēr valkājiet atbilstošu, ķermenim piegulošu aizsargapģērbu. Valkājiet tikai bikses ar garām starām. Nevalkājiet vaļīgu apģērbu vai rotaslietas, ko var aizķert ierīces kustīgas daļas. Valkājiet aizsargcimdus un dzirdes aizsardzības līdzekļus. Valkājiet aizsargapavus ar pretslīdes zoli,

nestrādājiet ar basām kājām vai sandalēs.
Darba laikā lietojiet arī dzirdes aizsardzības līdzekļus. Pārmērīga trokšņa iedarbība var izraisīt neatgriezenisku dzirdes bojājumu.
Lietojiet aizsargbrilles. Atkritumi, kas rodas darba laikā, var izraisīt nopietnas acu traumas.
Pirms ierīces lietošanas vienmēr pārliecinieties, ka griezējelements, skrūves, pārsegi un citi elementi nav nodiluši vai bojāti. Pirms darba sākšanas nomainiet nodilušās daļas pret jaunām. Pārliecinieties arī, vai skrūvsavienojumi nav kļuvuši vaļīgi. Pievelciet vaļīgās skrūves.

Lietošana

Turiet barošanas kabeli un pagarinātāju tālu no griezējmezgla.
Lietojot ierīci, visu laiku valkājiet aizsargbrilles un izturīgus apavus.
Izvairieties no ierīces lietošanas sliktos laika apstākļos, it īpaši ja pastāv zibens spēriena risks.
Lietojiet ierīci tikai dienas gaismā vai labā mākslīgajā apgaismojumā.
Nekad nelietojiet ierīci ar bojātiem pārsegiem vai korpusiem vai ar nepareizi uzstādītiem aizsargiem vai korpusiem.
Iedarbiniet dzinēju tikai tad, kad rokas un kājas atrodas tālu no griezējmezgla.
Vienmēr atvienojiet ierīci no barošanas avota (proti, izvelciet kontaktdakšu no elektrotīkla kontaktligzdas, noņemiet bloķēšanas ierīci vai noņemamu akumulatoru):
— atstājot ierīci bez uzraudzības;
— pirms aizsprostojuma novēršanas;
— pirms ierīces pārbaudes, tīrīšanas vai lietošanas;
— pēc trieciena pa svešķermeni;
— ja ierīce sāk pārmērīgi vibrēt.
Pievērsiet uzmanību tam, lai nesavainotu kājas un rokas ar griezējmezglu.
Vienmēr pārliecinieties, ka ventilācijas atveres ir brīvas no netīrumiem.
Darba laikā kabelis var būt paslēpts zālē, tādēļ pastāv tā nejaušas bojāšanas vai pārgriešanas risks. Ja barošanas kabelis ir bojāts vai sapinies, izslēdziet ierīci ar slēdzi un atvienojiet kontaktdakšu no kontaktligzdas.
Strādājot ar ierīci, nenolieciet to un visu laiku uzturiet līdzsvarā. Vienmēr droši novietojiet kājas uz nogāzes un staigājiet, nekad neskrieniet. Pļaujot zāli uz nogāzes, vienmēr pārvietojieties šķērsām tai, nevis gar to.
Nekad nepieskarieties bīstamām kustīgām daļām pirms ierīces atvienošanas no barošanas avota un visu bīstamo kustīgo daļu pilnīgas apstāšanās.
Griezējelements rotē vēl kādu laiku pēc dzinēja darbības apturēšanas.
Lai atvienotu ierīci no barošanas avota, izslēdziet to ar slēdzi un atvienojiet barošanas avotu. Ierīču gadījumā, kas tiek barotas no elektrotīkla, izvelciet barošanas kabeļa kontaktdakšu no kontaktligzdas, un ierīču gadījumā, kas tiek barotas no akumulatoriem, atvienojiet no tām akumulatorus.
Nepakļaujiet ierīci atmosfēras nokrišņu iedarbībai. Ierīce nav aizsargāta pret ūdens iekļūšanu tā iekšā. Ūdens, kas iekļuvis ierīces iekšā, var izraisīt elektrošoku, kas var kļūt par elektrošoka un nopietnu traumu iemeslu.
Iepazīstieties ar instrukcijām par ierīces izslēgšanu ārkārtas gadījumos.

Tehniskā apkope un uzglabāšana

Pirms tehniskas apkopes vai tīrīšanas darbību veikšanas atvienojiet ierīci no barošanas avota (proti, izvelciet kontaktdakšu no elektrotīkla kontaktligzdas, noņemiet bloķēšanas ierīci vai noņemamu akumulatoru).
Izmantojiet tikai ražotāja ieteicamās rezerves daļas un aprīkojumu.
Regulāri pārbaudiet ierīci un veiciet tās tehnisko apkopi. Veiciet remontus tikai autorizētajā servisa centrā.
Ja ierīce netiek lietota, uzglabājiet to bērniem nepieejamā vietā.
Regulāri veiciet ierīces apskates atbilstoši informācijai, kas sniegta tālāk instrukcijā. Tas nodrošina efektīvāku un drošāku darbu.

Norādījumi (par ierīcēm, kas tiek barotas no elektrotīkla, un ierīcēm ar iebūvētu lādētāju).

Ieteicams, lai ierīces barošanas avots būtu aprīkots ar automātslēdzi (RCD) ar diferenciālās strāvas aizsardzības lielumu, kas nepārsniedz 30 mA.

IERĪCES LIETOŠANA

Zāles trimmera sagatavošana darbībai
Uzmanību! Pirms visu montāžas un regulēšanas darbību veikšanas atvienojiet zāles trimmeri no barošanas avota. **demontējiet akumulatoru no elektroinstrumenta ligzdas!**
Veiciet elektroinstrumenta apskati un, ja ir pamanīti jebkādi bojājumi, novērsiet tos pirms darba sākšanas.

Priekšējā roktura uzstādīšana un regulēšana (II)
Ja rokturis nav uzstādīts, izvelciet to cauri barošanas kabeļu pārsegam, noregulējiet tā pozīciju un pēc tam bloķējiet to, pievelkot priekšējā roktura bloķētāju. Roktura pozīcija ir jāizvēlas eksperimentāli, pielāgojot to lietotāja fiziskajām spējām un teritorijai, kur tiks lietots zāles trimmeris. Roktura pozīcijai ir jāļauj strādāt ar saliektiem elkoņiem un taisnu muguru. Tai ir arī jānodrošina brīva zāles trimmera pārvietošana darba plaknē.

Griezējelementa pārsega uzstādīšana (III)
Ievadiet pārsega āķus zāles trimmera korpusā un nostipriniet pārsegu ar skrūvi.
Pie pārsega malas ir asmens, kas tiek paredzēts automātiskai auklas saīsināšanai. Pirms darba sākšanas demontējiet no tā pārsegu (X).

Distances pārsega uzstādīšana (IV)
Ievietojiet distances pārsegu montāžas caurumos, kas atrodas divās pusēs griezējgalvas tuvumā.

Palīgriteņa uzstādīšana (V)
Ievietojiet palīgriteņa āķi palīgriteņa korpusā.

Regulēšanas darbības
Papildus priekšējā roktura pozīcijas regulēšanai zāles trimmeris ļauj arī regulēt barošanas kabeļu pārsega garuma, barošanas kabeļu pārsega apakšdaļas pagriezienu un griezējgalvas leņķa regulēšanas iespēju.

Var plūstoši iestatīt barošanas kabeļu pārsega garumu, kas ietekmē visa instrumenta garumu. Atskrūvējiet augstuma regulēšanas bloķētāja ieliktni (VI), noregulējiet garumu, pievelciet augstuma regulēšanas ieliktni. Pārliecinieties, ka zāles trimmera garums nemainīsiet nejauši darba laikā.
Lai ergonomiskāk izmantotu zāles trimmeri malas pļaušanai, apgrieziet barošanas kabeļu pārsega apakšējo daļu. Šim mērķim atvelciet bloķētāju bultiņas norādītajā virzienā (VII), paturiet to un pēc tam apgrieziet. Ir iespējamas divas pozīcijas bloķēšanai: 0 grādu un 180 grādu leņķī. Nolaidiet bloķētāja gredzenu un pārliecinieties, ka tas ir atgriezies sākotnējā pozīcijā un barošanas kabeļu pārsegs ir bloķēts jaunajā pozīcijā. Papildus tam ir iespējama griezējgalvas leņķa regulēšana. Šim mērķim nospiediet pogu, kas atrodas uz galvas (VIII). Tas atbrīvo bloķētāju, un iekšējā atspere iedarbina griezējgalvas griešanos. Pagrieziet galvu ar rokām, līdz tā bloķējas jaunajā pozīcijā. Lai tā atgrieztos iepriekšējā pozīcijā, nospiediet pogu un pēc tam ar rokām apgrieziet galvu, līdz iedarbojas sākotnējās pozīcijas bloķētājs.

Izmantojot zāles trimmeri malas vertikālai piegriešanai (IX), var lietot griezējelementa pārsega malā uzstādīto palīgriteni, kas

atvieglo zāles trimmera vadīšanu. Parastas horizontālās zāles griešanas laikā ieteicams izjaukt distances pārsegu griezējgalvas priekšā. Tas atvieglo vertikālās virsmas aizsardzību pret auklas triecienu.

Auklas nomaiņa
Lai notītu auklu, pavelciet aukles gabalu, kas izvirzās no spoles, un nospiediet spoles bloķētāja pogu. Pēc katras bloķētāja pogas nospiešanas aukla tiek notīta par dažiem milimetriem. Nav ieteicams notīt auklu vairāk par garumu, kas nepieciešams, lai sasniegtu ekrāna asmeni. Pēc zāles trimmera iedarbināšanas auklas gabals, kas izvirzās ārpus pārsega asmeni, tiek nogriezts.
Ja nav iespējama turpmāka auklas notīšana, tas nozīmē, ka aukla uz spoles ir nolietota un tā ir jānomaina pret jaunu.
Sagatavojiet jaunu auklas spoli. Pēc tam demontējiet pārsega vāku, pagriežot to atbloķēšanas brīdim (XI). Zem spoles atrodas atspere. Pievērsiet uzmanību tam, lai to nepazaudētu. Izvelciet spoli, iztīriet to un spoles pārsega iekšpusi. Uzlieciet atsperi un pēc tam spoli uz griezējgalvas. Izvelciet auklu galus, kas iziet no spoles, cauri caurumiem griezējgalvā (XII). Piesardzīgi uzlieciet pārsega vāku, piespiediet un pagrieziet to, līdz iedarbojas fiksators, — ir dzirdams klikšķis. Noregulējiet auklas plecu garumu. Pārliecinieties, ka aukla ir pareizi nostiprināta. Ja rodas problēmas, atkārtojiet visas darbības.

Darba vietas sagatavošana
Pirms darba sākšanas sagatavojiet darba vietu. Noteiciet drošības zonu vismaz 15 m rādiusā ap darba vietu, kas nav pieejama nepiederošām personām. Pārliecinieties, ka ap darba vietas nav šķēršļu, kas varētu izraisīt lietotāja vai zāles pļāvēja sadursmi darba laikā.

Zāles trimmera pievienošana barošanas avotam (XIII)
Ievadiet akumulatoru barošanas ligzdā tā, lai tā kontakti būtu vērsti uz zāles trimmera iekšpusi un uz augšu, līdz iedarbojas akumulatora fiksators. Pārliecinieties, ka akumulators neizbīdīsies darbības laikā.
Lai atvienotu akumulatoru, nospiediet fiksatoru un paturiet to nospiestu, pēc tam izbīdiet akumulatoru no ligzdas.

Zāles trimmera iedarbināšana un apturēšana
Pārliecinieties, ka akumulators ir pievienots zāles trimmerim, no griezējelementa pārsega asmens ir noņemts aizsargs izjaukts un griezējelements nesaskaras ne ar kādu ķermeņa daļu vai citiem priekšmetiem.
Ieņemiet pozu, kas garantē līdzsvaru. Satveriet priekšējo rokturi ar vienu roku, un aizmugurējo rokturi ar otru roku. Nospiediet elektriskā slēdža bloķētāju ar īkšķi un ar pārējiem pirkstiem nospiediet slēdzi, lai iedarbinātu zāles trimmeri (XIV).
Darba laikā nav jātur bloķētājs.

Zāles trimmeris tiek apturēts, atlaižot spiedienu uz slēdzi. Griezējelements var griezties vēl kādu laiku pēc dzinēja darbības apturēšanas. Nedrīkst apturēt griezējelementu, piespiežot spoli pie zemes vai cita priekšmeta.

Pēc griezējelementa pilnīgas apstāšanās atvienojiet zāles trimmeri no barošanas avota, atvienojot no tā akumulatoru. Pēc tam veiciet tehnisko apkopi.

Zāles trimmera lietošana
Nepieļaujiet ierīces darbību ar zemu griešanās ātrumu vai tās iedarbināšanas laikā.
Zāles trimmeri ieteicams pārvietot no labās puses uz kreiso. Izvairieties no pļaušanas zāles trimmera pārvietošanas no kreisās puses uz labo laikā. Tas ļauj lietotājam izvairīties no pļaušanas laikā izsviestām zāles atliekām.
Izvairieties no krūmu pļaušanas. Zāles trimmera lietošana koku tuvumā var izraisīt to mizas bojājumu. Auklas triecieni pa akmeņiem, ķieģeļiem, sienām vai citām līdzīgām virsmām var izraisīt ļoti ātrās auklas izlietošanas.
Izvairieties no griešanas ar asmens augšējo labo ceturtdaļu (XV). Tas novērš zāles trimmera atsitienu lietotāja virzienā, ja griezējelements tiek bloķēts darba laikā.

Noderīgi padomi par darbu ar zāles trimmeri
Darba laikā uzturiet līdzsvaru un pareizu pozu. Ievērojiet īpašu piesardzību, strādājot uz slidenas, slīpas vai nelīdzenas pamatnes.
Darba laikā pastāvīgi novērojiet griezējelementu. Neveiciet griešanu vietās ārpus redzesloka.
Pirms darba sākšanas rūpīgi apskatiet darba vietu, noņemiet visus vaļīgos zarus un atliekas pēc iepriekšējās pļaušanas.
Darba laikā ievērojiet regulārus pārtraukumus. Darbības laikā ierīce rada troksni un vibrācijas, kas ietekmē ierīces lietotāju. Regulāro pārtraukumu ievērošana un individuālās aizsardzības līdzekļu, piemēram, aizsargcimdu, dzirdes un acu aizsardzības līdzekļu lietošana ļauj samazināt ierīces darbības ietekmi uz lietotāja stāvokli.
Veicot darbu, ir jābūt veselīgam un labā fiziskā stāvoklī. Sliktas dūšas, galvassāpju, redzes traucējumu (piemēram, samazināta redzeslauka), dzirdes traucējumu, reiboņa rašanās gadījumā nekavējoties pārtrauciet ierīces lietošanu.
Garu zāli nogrieziet pakāpeniski no augšas, lai samazinātu nogrieztās zāles uztīšanās uz spoles ar auklu risku.
Mēģiniet nogriezt zāli tikai ar auklas galu, lai samazinātu nogrieztas zāles uztīšanās uz spoles ar auklu risku.
Ja darba laikā jebkāds zāles trimmera vai pārsega elements ir bojāts vai deformēts, nomainiet to pret jaunu vai labojiet pirms darba atsākšanas.

Akumulatora lādēšanas drošības instrukcija
Uzmanību! Pirms lādēšanas sākšanas pārliecinieties, ka barošanas bloka korpuss, kabelis un spraudnis nav saplīsuši vai bojāti. Nedrīkst lietot lādēšanas staciju vai barošanas bloku, ja tie nedarbojas vai ir bojāti! Akumulatoru lādēšanai var izmantot tikai lādēšanas staciju un barošanas bloku, kas ietilpst komplektā. Cita barošanas bloka izmantošana var izraisīt ugunsgrēku vai instrumenta bojājumu. Akumulatoru var lādēt tikai slēgtā, sausā telpā, kas aizsargāta no nepiederošu personu, jo īpaši bērnu piekļuves. Lādēšanas staciju un barošanas bloku nedrīkst lietot bez pastāvīgas pieaugušā uzraudzības! Ja nepieciešams atstāt telpu, kur tiek veikta lādēšana, atvienojiet lādētāju no elektriskā tīkla, izvelkot lādētāja kontaktdakšu no elektriskā tīkla kontaktligzdas. Ja no lādētāja izdalās dūmi, aizdomīga smaka u. tml., nekavējoties atvienojiet lādētāja kontaktdakšu no elektriskā tīkla kontaktligzdas! Ierīce tiek piegādāta ar neuzlādētu akumulatoru, tāpēc pirms darba sākšanas tas ir jāuzlādē atbilstoši tālāk aprakstītajai procedūrai, izmantojot komplektā ietilpstošo barošanas bloku un lādēšanas staciju. *Li-Ion* tipa (litija jonu) akumulatoriem nepiemīt tā saucamais "atmiņas efekts", kas ļauj lādēt tos jebkurā brīdī. Tomēr ieteicams izlādēt akumulatoru parastas darbības laikā un pilnībā to uzlādēt. Ja darba raksturs neļauj izdarīt to katru reizi, veiciet šo procedūru vismaz ik pēc vairākiem darbības cikliem. Nekādā gadījumā nedrīkst izlādēt akumulatorus, izraisot īssavienojumu starp elektrodiem, jo tas rada neatgriezeniskus bojājumus! Nepārbaudiet arī akumulatora uzlādes līmeni, savienojot elektrodus un pārbaudot dzirksteļošanu.

Akumulatora uzglabāšana
Lai pagarinātu akumulatora kalpošanas laiku, nodrošiniet pareizus uzglabāšanas apstākļus. Akumulators iztur aptuveni 500 lādēšanas un izlādēšanas ciklus. Glabājiet akumulatoru temperatūru diapazonā no 0 °C līdz 30 °C, pie gaisa relatīvā mitruma 50 %. Lai uzglabātu akumulatoru ilgāku laiku, uzlādējiet to līdz aptuveni 70 % tilpuma. Ilgstošas uzglabāšanas gadījumā regulāri uzlādējiet akumulatoru vienu reizi gadā. Neļaujiet akumulatoram pārmērīgi izlādēties, jo tas saīsina tā kalpošanas laiku un var izraisīt tā neatgriezenisku bojājumu.
Uzglabāšanas laikā akumulators pakāpeniski izlādējas izolācijas vadītspējas dēļ. Patvaļīgas izlādēšanās process ir atkarīgs no uzglabāšanas temperatūras — jo augstāka temperatūra, jo ātrāks izlādēšanās process. Nepareizas akumulatoru uzglabāšanas gadījumā var notikt elektrolīta noplūde. Noplūdes gadījumā likvidējiet to ar neitralizējošu līdzekli. Ja elektrolīts ir nonācis acīs, nomazgājiet tās ar lielu ūdens daudzumu, pēc tam nekavējoties vērsieties pēc medicīniskās palīdzības. **Ierīci nedrīkst lietot ar bojāto akumulatoru.**
Nododiet pilnīgi nolietoto akumulatoru specializētā punktā, kas nodarbojas ar šāda veida atkritumu utilizāciju.

Akumulatoru transportēšana
Saskaņā ar tiesību aktu noteikumiem litija jonu akumulatori tiek uzskatīti par bīstamiem izstrādājumiem. Instrumenta lietotājs var transportēt instrumentu kopā ar akumulatoru un pašus akumulatorus ar sauszemes transportu. Nav jāizpilda papildu nosacījumi. Ja transportēšana ir uzticēta trešajām personām (piemēram, sūtīšana ar kurjerpastu), jārīkojas saskaņā ar tiesību aktu noteikumiem, kas attiecas uz bīstamu izstrādājumu transportēšanu. Pirms akumulatoru sūtīšanas sazinieties par šo jautājumu ar personu ar atbilstošu kvalifikāciju.
Nedrīkst transportēt bojātus akumulatorus. Akumulatori ir jāizņem no ierīces uz transportēšanas laiku un jāaizsargā atklāti kontakti, piemēram, aizlīmējot tos ar izolācijas lenti. Aizsargājiet akumulatorus iepakojumā tā, lai transportēšanas laikā tie nepārvietotos iepakojuma iekšā. Ievērojiet arī vietējo tiesību aktu noteikumus, kas attiecas uz bīstamu izstrādājumu transportēšanu.

Akumulatora lādēšana
Uzmanību! Pirms lādēšanas atvienojiet lādēšanas stacijas barošanas bloku no elektriskā tikla, izvelkot kontaktdakšu no elektriskā tīkla kontaktligzdas. Iztīriet akumulatoru un tā spailes no netīrumiem un putekļiem ar mīkstu, sausu lupatiņu.
Akumulatoram ir iebūvēts uzlādes indikators. Nospiežot pogu, iedegas gaismas diodes (XVI) — jo vairāk, jo augstāks akumulatora uzlādes līmenis. Ja pēc pogas nospiešanas gaismas diodes neiedegas, tas nozīmē, ka akumulators ir izlādēts.
Atvienojiet akumulatoru no instrumenta.
Ievietojiet akumulatoru lādētāja ligzdā (XVI).
Pievienojiet lādētāju elektriskā tīkla kontaktligzdai.
Iedegas sarkana gaismas diode, kas nozīmē lādēšanas procesu.
Pēc lādēšanas pabeigšanas sarkanā gaismas diode nodziest, un iedegas zaļā gaismas diode, kas nozīmē, ka akumulators ir pilnībā uzlādēts.
Izvelciet barošanas bloka kontaktdakšu no elektriskā tīkla kontaktligzdas.
Izbīdiet akumulatoru no lādēšanas stacijas, nospiežot akumulatora fiksatora pogu.

Uzmanību! Ja pēc lādētāja pievienošanas elektriskajam tīklam iedegas zaļā gaismas diode, tas nozīmē, ka akumulators ir pilnībā uzlādēts. Šādā gadījumā lādētājs neuzsāk lādēšanas procesu.

IERĪCES TEHNISKĀ APKOPE UN UZGLABĀŠANA

Uzmanību! Pirms jebkādas iepriekš aprakstītās darbības sākšanas atvienojiet zāles trimmeri no barošanas avota. Instrumentus, kas tiek baroti no elektrotīkla, atvienojiet no kontaktligzdas, no instrumentiem, kas tiek baroti no akumulatora, atvienojiet akumulatoru.
Pēc katras instrumenta lietošanas reizes veiciet tā apskati, pievēršot īpašu uzmanību ventilācijas atveru caurejamībai. Pārbaudiet

visu instrumenta elementu pozīciju. Pievelciet vaļīgos skrūvsavienojumus. Pārbaudiet griezējelementa stāvokli. Iztīriet griezējelementa pārsegu un spoli no zāles atliekām. Ja ir pamanīti griezējelementa pārsega un/vai spoles pārsega bojājumi, nomainiet šos elementus pret jauniem pirms darba turpināšanas. Zāles trimmeri nedrīkst lietot ar bojāto griezējelementa pārsegu un/vai spoli. Tīriet instrumenta korpusu ar mīkstu, sausu lupatiņu. Iztīriet korpusu no zāles, eļļas, smērvielas atliekām un citiem netīrumiem. Glabājiet no barošanas avota atvienoto instrumentu sausā, slēgtā telpā. Glabājiet instrumentu noēnotās, sausās vietās ar atbilstošu ventilāciju, kas novērš tvaika kondensāciju. Vietai ir jābūt nepieejamai nepiederošām personām, jo īpaši bērniem. Glabāšanas laikā asmeņiem ir vienmēr jābūt aizsargātiem ar pārsegu.

VLASTNOSTI VÝROBKU

Akumulátorová strunová sekačka se používá k dekorativnímu tvarování trávníků plastovou strunou, která se otáčí vysokou rychlostí. Díky elektrickému pohonu strunové sekačky je práce mnohem tišší než s benzínovým pohonem a je možné ji používat i v blízkosti budov. S akumulátorovým napájením umožňuje strunová sekačka pracovat na místech, kde není k dispozici napájení ze sítě. Správný, spolehlivý a bezpečný provoz sekačky závisí na jejím správném používání, proto:

Před zahájením práce s nářadím si přečtěte celý návod k obsluze a uschovejte ho pro pozdější potřebu.

Dodavatel nenese odpovědnost za škody nebo úrazy způsobené použitím nářadí v rozporu s jeho účelem, nedodržením bezpečnostních předpisů a doporučení tohoto návodu. Používání nářadí v rozporu s jeho zamýšleným účelem vede také ke ztrátě práv uživatele na smluvní záruku a zákonnou záruku za vady.

VYBAVENÍ VÝROBKU

Výrobek se dodává kompletní, ale před prvním použitím je nutné ho smontovat. S výrobkem se dodává kryt řezného prvku, distanční kryt, cívka se strunou, akumulátor a nabíjecí stanice.
Upozornění! Výrobek s katalogovým číslem: 78180 není vybaven akumulátorem a nabíječkou.

TECHNICKÉ ÚDAJE

Parametr	Měrná jednotka	Hodnota
Katalogové číslo		78180, 78181
Jmenovité napětí	[V DC]	20
Rychlost kmitání ostří	[min^{-1}]	8000
Délka řezu	[mm]	250
Průměr struny	[mm]	1,2
Délka struny na cívce	[m]	6
Třída elektrické ochrany		III
Stupeň ochrany		IPX0
Hmotnost	[kg]	2,5
Hladina hluku		
- LpA ± K (tlak)	[dB] (A)	72,3 ± 3,0
- LwA ± K (výkon)	[dB] (A)	90,0 ± 1,96
Vibrace ah ± K (zadní rukojeť / přední rukojeť)	[m/s^2]	3,293 ± 1,5 / 3,117 ± 1,5
Typ akumulátoru*		Li-ION
Kapacita akumulátoru*	[Ah]	2
Energie akumulátoru	[Wh]	40
Nabíjecí stanice*		
Vstupní napětí	[V~]	220–240
Frekvence sítě	[Hz]	50/60
Jmenovitý výkon	[W]	1,2
Výstupní napětí	[V DC]	21,5
Výstupní proud	[A]	2,2
Čas nabíjení**	[h]	1

* pouze u modelů s akumulátorem a nabíječkou
** uvedená doba nabíjení se vztahuje pouze na akumulátor s kapacitou uvedenou v tabulce

BEZPEČNOSTNÍ POKYNY

DŮLEŽITÉ.
PŘED POUŽITÍM SI PROSÍM POKYNY POZORNĚ PŘEČTĚTE A ULOŽTE PRO DALŠÍ POUŽITÍ

Pravidla pro bezpečnou obsluhu

Školení

Před prvním použitím si pokyny pozorně přečtěte. Seznamte se s ovládacími prvky a správným používáním sekačky. Nikdy nedovolte, aby sekačku používaly děti nebo osoby, které nejsou s pokyny obeznámeny. Národní předpisy mohou omezovat věk operátora.
Pamatujte, že operátor nebo uživatel sekačky odpovídá za nehody nebo ohrožení jiných osob nebo jejich majetku.
Sekačka může být příčinou vážných úrazů. Je třeba si pečlivě pročíst návod k použití. Seznamte se se správnou manipulací, obsluhou, údržbou, spouštěním a zastavováním strunové sekačky. Seznamte se se správnou obsluhou všech ovládacích prvků.
Sekačka není určena k obsluze dětmi nebo osobami se sníženými fyzickými, smyslovými nebo duševními schopnostmi nebo s nedostatkem zkušeností a znalostí nebo osobami, které si nepřečetly návod k použití sekačky.

Příprava k práci

Před použitím zkontrolujte napájecí a prodlužovací kabel, zda nenesou známky poškození nebo nejsou opotřebované.
Pokud se kabel během používání poškodí, okamžitě ho odpojte od zdroje napájení.
NEDOTÝKEJTE SE KABELU PŘED ODPOJENÍM NAPÁJENÍ. Sekačku nepoužívejte, jestliže je kabel poškozený nebo zničený.
Před použitím sekačky vždy vizuálně zkontrolujte, zda ochranné kryty nejsou poškozené, nechybí nebo zda jsou správně namontované.
Nikdy strunovou sekačku nepoužívejte, jsou-li v blízkosti lidé, zejména děti, nebo domácí zvířata.
Používejte pouze příslušenství určené výrobcem: cívku s plastovou strunou. Vybavení, jako jsou nože, řezné kotouče nebo kotouče vybavené řezným řetězem používejte pouze taková, která jsou určena výrobcem. Nenahrazujte plastovou strunu kovovým drátem nebo provázkem. Použití jiného než uvedeného vybavení může vést k vážnému ohrožení bezpečnosti obsluhy a okolních osob. Nikdy nenahrazujte nekovové řezné příslušenství kovovým. Před instalací řezné hlavy a ochranného krytu zkontrolujte, zda tyto součásti nejsou poškozené, prasklé nebo ohnuté. Zkontrolujte, zda je na cívce alespoň 1 metr struny.
Před připojením sekačky k napájení zkontrolujte, zda jsou parametry sítě shodné s parametry napájení uvedenými na typovém štítku sekačky.
Během provozu hrozí nebezpečí vymrštění předmětů směrem k obsluze a k přihlížejícím osobám. Obsluha je odpovědná za nehody nebo ohrožení jiných osob nebo okolí. Nepoužívejte zařízení, pokud se v jeho blízkosti nacházejí přihlížející osoby, zejména děti. Před zahájením práce vymezte bezpečnostní zónu v okruhu nejméně 15 metrů od místa práce.
I přes bezpečnostní opatření přijatá při návrhu a konstrukci nářadí vždy existuje zbytkové riziko, proto je třeba používat technická a doplňková ochranná opatření.
Vždy používejte ochranu očí a obličeje, která chrání oči, obličej a dýchací cesty před prachem, výpary a předměty vymrštěnými během práce. Vždy noste vhodný, přiléhavý ochranný oděv. Používejte pouze kalhoty s dlouhými nohavicemi. Nenoste volné oblečení ani šperky, které by se mohly zachytit o pohyblivé části stroje. Používejte ochranné rukavice a chrániče sluchu. Používejte ochrannou obuv s protiskluzovou podrážkou, nepracujte naboso ani v sandálech.

Při práci je nutné používat chrániče sluchu. Vystavení nadměrnému hluku může vést k trvalému poškození sluchu.
Používejte ochranné brýle. Odpadní materiál vznikající při práci může představovat riziko poškození očí.
Před použitím sekačky vždy zkontrolujte, zda nejsou součásti jako řezací prvek, šrouby, kryty a další součásti opotřebované nebo poškozené. Před zahájením práce opotřebované díly vyměňte. Zkontrolujte také, zda nejsou uvolněné šroubové spoje, všechny uvolněné šrouby dotáhněte.

Obsluha
Udržujte napájecí kabel a prodlužovačku v bezpečné vzdálenosti od řezné hlavy.
Při práci se sekačkou vždy používejte ochranné brýle a pevnou obuv.
Nepoužívejte sekačku za špatných povětrnostních podmínek, zejména pokud hrozí nebezpečí úderu blesku.
Sekačku používejte pouze za denního světla nebo při dobrém umělém osvětlení.
Nikdy nepoužívejte sekačku s poškozenými ochrannými kryty, bez ochranných krytů nebo s kryty na nesprávném místě.
Motor zapínejte pouze tehdy, když máte ruce a nohy v bezpečné vzdálenosti od řezné hlavy.
Sekačku odpojte od napájení (tj. vytáhněte síťovou zástrčku, vyjměte blokovací zařízení nebo odnímatelnou baterii)
vždy, když je sekačka ponechána bez dozoru;
- před odstraněním překážky;
- před kontrolou, čištěním nebo před prací se sekačkou;
- po nárazu do cizího předmětu;
- pokud sekačka začne nadměrně vibrovat.

Dávejte pozor, abyste si řeznou hlavou neporanili nohy nebo ruce.
Vždy zkontrolujte, zda nejsou větrací otvory znečištěné.
Při práci může být kabel skrytý v trávě, hrozí tak jeho náhodné poškození nebo přeseknutí.
Pokud se napájecí kabel poškodí nebo zamotá, sekačku vypněte a zástrčku vytáhněte ze zásuvky.
Při práci se sekačkou se nenaklánějte a udržujte neustále rovnováhu. Vždy pevně postavte nohy na svah a choďte pomalu, nikdy neběhejte. Při sečení svahu se vždy pohybujte napříč svahem, nikdy podél něj.
Nikdy se nedotýkejte nebezpečných pohyblivých částí dříve, než je sekačka odpojena od napájení a než se všechny nebezpečné pohyblivé části zcela zastaví.
Řezná hlava se otáčí ještě nějakou dobu po zastavení motoru.
Odpojením sekačky od zdroje napájení se rozumí vypnutí sekačky vypínačem a její odpojení od zdroje napájení U sekačky napájené ze sítě odpojte napájecí kabel ze zásuvky, u sekačky napájené z baterie odpojte baterii.
Nevystavujte sekačku účinkům atmosférických srážek. Strunová sekačka není chráněna před vniknutím vody. Voda, která by se dostala dovnitř stroje, může způsobit elektrický zkrat, který následně může způsobit úraz elektrickým proudem a vážné zranění.
Seznamte se s pokyny pro vypnutí sekačky v případě nouze.

Údržba a skladování

Před prováděním údržby nebo čištění odpojte sekačku od napájení (tj. vytáhněte zástrčku ze sítě, nebo vyjměte odnímatelnou baterii).
Používejte pouze náhradní díly a vybavení doporučené výrobcem.
Stav sekačky pravidelně kontrolujte a udržujte. Opravy nechte provádět pouze v autorizovaném servisu.
Pokud sekačku nepoužíváte, uchovávejte ji mimo dosah dětí.
Zařízení musí být pravidelně podrobeno servisním prohlídkám v souladu s informacemi uvedenými v následující části návodu. Umožní to pracovat efektivněji a bezpečněji.

Doporučení (pro sekačky napájené ze sítě i s integrovanou nabíječkou).

Doporučuje se, aby sekačka byla napájena přes proudový chránič (RCD) s aktivačním proudem nepřesahujícím 30 mA.

OBSLUHA VÝROBKU

Příprava strunové sekačky k práci
Upozornění! Před zahájením všech montážních a seřizovacích prací odpojte sekačku od napájení. **Vyjměte akumulátor ze zásuvky elektronářadí!**
Proveďte vizuální kontrolu nářadí, pokud si všimnete jakýchkoliv poškození, nezačínejte pracovat před jejich odstraněním.

Montáž a seřízení přední rukojeti (II)
Jestliže není rukojeť namontována, protáhněte ji krytem napájecího kabelu, nastavte její polohu a potom ji zajistěte utažením zámku přední rukojeti. Polohu rukojeti je třeba zvolit experimentálně tak, aby vyhovovala fyzickým podmínkám obsluhy a terénu, ve kterém se bude strunová sekačka používat. Poloha rukojeti by měla být taková, abyste mohli pracovat s rukama ohnutýma v loktech a s rovnými zády. Musí též umožňovat volný pohyb strunové sekačky v pracovní rovině.

Sestavení krytu řezného prvku (III)
Zasuňte úchyty ochranného krytu do krytu sekačky a zajistěte je šroubem.
Na okraji ochranného krytu je čepel, která slouží k automatickému zkracování vlasce. Před zahájením práce je nutné ochranný kryt (X) sejmout.

Instalace distančního krytu (IV)
Zasuňte distanční kryt do montážních otvorů, které se nacházejí na dvou stranách v blízkosti řezací hlavy.

Montáž pomocného kolečka (V)
Úchyt kolečka zasuňte do krytu pomocného kolečka.

Regulační činnosti
Kromě nastavení polohy přední rukojeti umožňuje sekačka upravit úhel řezné hlavy.Kromě nastavení polohy přední rukojeti umožňuje sekačka upravit délku krytu napájecích kabelů, otočení spodní část krytu napájecích kabelů, úpravu úhlu řezné hlavy.

Je možné plynule nastavit délku krytu napájecího kabelu, což se promítne do délky celého nářadí. Je třeba odšroubovat blokovací objímku nastavení výšky (VI), upravit délku a dotáhnout objímku pro nastavení výšky. Zkontrolujte, zda se, že se délka tyče strunové sekačky během provozu samovolně nezmění.
Pro ergonomičtější použití strunové sekačky k sekání okrajů je možné otáčet spodní kryt napájecích kabelů. Za tímto účelem odtáhněte blokádu ve směru šipky (VII), přidržte ji a potom otočte. Existují dvě polohy aretace: 0 stupňů a 180 stupňů. Spusťte dolů pojistný kroužek a zkontrolujte, zda se vrací do původní polohy a že je kryt napájecího kabelu zajištěn v nové poloze. Navíc je možné nastavit úhel řezné hlavy. Pro tento účel stiskněte tlačítko umístěné na řezné hlavě (VIII). Tím se uvolní zámek a vnitřní pružina spustí rotaci řezné hlavy. Ručně otáčejte řeznou hlavou, dokud nezapadne do nové polohy. Pro obnovení předchozí polohy stiskněte tlačítko a ručně otáčejte hlavou, dokud se neaktivuje zámek původní polohy.

Pro vertikální vyžínání (IX) můžete použít pomocné kolečko připevněné k okraji krytu řezné hlavy, které Vám pomůže při vedení sekačky. Pro běžné horizontální sekání trávy se doporučuje sklopit distanční kryt umístěný před sekací hlavou. Kryt pomáhá chránit svislou plochu před nárazem struny.

Výměna struny
Pro odvinutí struny zatáhněte za část struny vyčnívající z cívky, potom stiskněte tlačítko zámku cívky. Každým stisknutím se struna odvine o několik milimetrů. Nedoporučuje se odvíjet strunu nad délku dosažení krytu řezné hlavy. Po uvedení sekačky do provozu se část struny přesahující kryt řezné hlavy odřízne.
Pokud není možné strunu dále odvíjet, je struna již spotřebovaná a je třeba ji vyměnit.
Připravte cívku s novou strunou. Sejměte ochranný kryt otáčením, dokud se neuvolní (XI). Pod cívkou je pružina, dávejte pozor, abyste ji neztratili. Cívku vytáhněte, vyčistěte ji a také vyčistěte vnitřek krytu cívky. Na řeznou hlavu umístěte pružinu a potom cívku. Konec struny vystupující z cívky provlékněte otvory v řezné hlavě (XII). Opatrně nasaďte vrchní díl ochranného krytu, zatlačte a otáčejte, dokud západka nezapadne, uslyšíte cvaknutí. Seřiďte délku ramen struny. Zkontrolujte, zda je struna správně upevněná. Objeví-li se problém, opakujte postup znovu.

Příprava pracovního prostoru.
Před zahájením práce si připravte pracovní prostor. Vymezte bezpečnostní zónu o poloměru nejméně 15 m od pracovního prostoru, do které nebudou mít přihlížející osoby přístup. Zkontrolujte, zda se v okolí pracovního prostoru nevyskytují žádné překážky, které by mohly během práce způsobit kolizi obsluhy nebo sekačky.

Zapojení sekačky k napájení (XIII)
Vložte akumulátor do zásuvky tak, aby kontakty směřovaly dovnitř zásuvky a nahoru, dokud západka baterie akumulátoru nezapadne. Zkontrolujte, zda je akumulátor upevněn tak, aby se během provozu nevysunul.
Akumulátor odpojte stisknutím a přidržením západky a vysunutím akumulátoru z krytu sekačky.

Uvedení sekačky do provozu a její zastavení.
Zkontrolujte, zda je strunová sekačka připojena k napájení, zda je sejmuté zabezpečení ze struny řezné hlavy a zda řezná hlava není v kontaktu s žádnou částí těla nebo s jinými předměty.
Zaujměte postoj, který zaručuje rovnováhu. Jednou rukou uchopte přední rukojeť, druhou rukou uchopte zadní rukojeť. Palcem stiskněte blokádu elektrického spínače a ostatními prsty stiskněte spínač, tím se strunová sekačka spustí (XIV).
Během provozu není nutné tlačítko držet.

K zastavení sekačky dojde po uvolnění stisku spínače. Řezná hlava může po vypnutí motoru ještě nějaký čas rotovat. Je zakázáno zastavovat řeznou hlavu přitlačením cívky se strunou k zemi nebo k jinému předmětu.

Když se řezná hlava zcela zastaví, odpojte sekačku od napájení odpojením baterie. Nyní je možné začít s údržbou.

Práce se strunovou sekačkou
Nepřipusťte, aby sekačka pracovala při nízkých otáčkách nebo během spouštění.
Doporučuje se při práci pohybovat sekačkou zprava doleva. Zamezte sekání, při kterém se strunová sekačka pohybuje zleva doprava. Zabrání se tak tomu, aby obsluha musela při sekání posekanou trávu vyhazovat.
Nesekejte keře a křoviny. Práce se sekačkou v blízkosti stromů může poškodit jejich kůru. Narážení struny na kameny, cihly, zdi nebo jiné podobné povrchy může vést k jejímu rychlému opotřebení.
Vyhněte se sekání pravou horní čtvrtí řezné hlavy (XV). Zabrání se tak, aby při zablokování řezné hlavy při práci sekačka odskočila zpět směrem k obsluze.

Užitečné rady pro práci
Při práci je důležité dbát na rovnováhu a správné držení těla. Zejména buďte opatrní při práci na kluzkém, svažitém nebo nerovném povrchu.
Během práce neustále sledujte řeznou hlavu. Nesekejte v místech, kam nevidíte.
Před zahájením prací pečlivě prohlédněte pracovní oblast a odstraňte všechny volné větve a zbytky po předchozím stříhání.
Při práci je nutné dodržovat pravidelné přestávky. Při práci sekačka vydává hluk a vibruje, působí tak nepříznivě na obsluhu sekačky. Nepříznivý vliv sekačky na zdravotní stav obsluhy snižují pravidelné přestávky a používání osobních ochranných pomůcek, jako jsou rukavice, chrániče sluchu a očí.
Pracujte se sekačkou pouze v dobrém zdravotním stavu a v dobré kondici. Pokud se u Vás objeví nevolnost, bolesti hlavy, poruchy zraku (např. zúžené zorné pole), problémy se sluchem nebo závratě, musíte práci okamžitě přerušit.
Vysokou trávu sekejte postupně seshora, sníží se tak riziko, že se posekaná tráva namotá na cívku se strunou.
Snažte se sekat trávu pouze koncem struny, sníží se tak riziko, že se posekaná tráva namotá na cívku se strunou.
Pokud se některá část strunové sekačky nebo ochranného krytu během provozu poškodí nebo zdeformuje, je nutné ji před pokračováním v práci vyměnit nebo opravit.

Bezpečnostní pokyny pro nabíjení akumulátoru
Upozornění! Před nabíjením akumulátoru zkontrolujte, zda pouzdro síťového adaptéru, kabel ani konektor nejsou prasklé nebo poškozené. Je zakázáno používat nefunkční nebo poškozenou nabíječku a poškozený síťový adaptér! K nabíjení akumulátorů

je možné použít pouze nabíječku a síťový adaptér, které jsou dodávané s pilou. Použití jiného síťového adaptéru může způsobit požár nebo poškození nářadí. Nabíjení akumulátoru může probíhat pouze v uzavřené, suché místnosti, zabezpečené proti přístupu nepovolaných osob, zejména dětí. Nabíječku a síťový adaptér nepoužívejte bez neustálého dohledu dospělé osoby! V případě nutnosti opustit místnost, ve které probíhá nabíjení, odpojte nabíječku od elektrické sítě vytažením zástrčky síťového adaptéru z elektrické zásuvky. Pokud z nabíječky vychází kouř, podezřelý zápach atp., okamžitě odpojte zástrčku nabíječky od síťového adaptéru!
Sekačka se dodává s nenabitým akumulátorem, proto ho před zahájením práce v souladu s postupem popsaným níže nabijte sestavou síťového adaptéru a nabíječky. Akumulátory typu Li-ion (lithium-iontové) nemají tzv. „paměťový efekt“, můžete je tedy dobíjet kdykoliv. Doporučujeme však během normálního provozu akumulátor vybít a následně nabít na plnou kapacitu. Není-li možné vzhledem k povaze práce akumulátor vždy úplně vybít a znovu nabít, mělo by se to provádět minimálně vždy po několika desítkách pracovních cyklů. Za žádných okolností by se akumulátor neměl vybíjet zkratováním elektrod, vede to k jeho nevratnému poškození! Je rovněž zakázáno kontrolovat stav nabití akumulátoru zkratováním elektrod a kontrolou jiskření.

Skladování akumulátoru
Aby se prodloužila životnost akumulátoru, musí být zajištěny správné podmínky skladování. Akumulátor vydrží přibližně 500 cyklů „nabití - vybití“. Akumulátor skladujte při teplotě 0 až 30 °C při relativní vlhkosti vzduchu 50 %. Aby bylo možné akumulátor skladovat delší dobu, musí být nabitý asi na 70 % své kapacity. V případě delšího skladování je nutné akumulátor pravidelně jednou za rok dobít. Zamezte nadměrnému vybití akumulátoru, tím se zkracuje jeho životnost a může dojít k jeho nevratnému poškození. Během skladování se akumulátor kvůli svodovému proudu postupně vybíjí. Proces samovybíjení závisí na teplotě skladování, čím je teplota vyšší, tím rychleji dochází k vybíjení. Pokud není akumulátor uskladněn ve vhodném prostředí, může dojít k úniku elektrolytu. V případě úniku je třeba elektrolyt zajistit neutralizačním prostředkem, při kontaktu s očima je třeba oči důkladně vypláchnout a ihned vyhledat lékařskou pomoc. **Je zakázáno používat sekačku s poškozeným akumulátorem.**
Pokud je akumulátor zcela vybitý a není možné ho nabít, odevzdejte ho na odběrném místě specializujícím se na likvidaci odpadů tohoto typu.

Přeprava akumulátorů
Lithium-iontové akumulátory jsou podle právních předpisů považovány za nebezpečný materiál. Uživatel nářadí však může nářadí s akumulátorem i samotný akumulátor přepravovat silniční dopravou. V takovém případě není nutné splňovat dodatečné podmínky. V případě předání přepravy třetím stranám (například zásilka kurýrní společností) je nutné dodržovat pravidla pro přepravu nebezpečných materiálů. Před odesláním kontaktujte osobu s příslušnou kvalifikací v dané oblasti.
Je zakázáno přepravovat poškozené akumulátory. Během přepravy musí být demontovatelné akumulátory ze zařízení odstraněny, odkryté kontakty se musí zabezpečit, např. zalepit izolační páskou. Akumulátory zajistěte v obalu tak, aby se během přepravy uvnitř balení nepohybovaly. Je nutné rovněž dodržovat národní předpisy týkající se přepravy nebezpečných materiálů.

Nabíjení akumulátoru
Upozornění! Před nabíjením odpojte síťový adaptér nabíječky ze sítě vytažením zástrčky z elektrické zásuvky. Dále očistěte akumulátor a jeho kontakty od nečistot a prachu měkkým, suchým hadříkem.
Akumulátor má vestavěný indikátor nabití. Po stisknutí tlačítka se rozsvítí diody (XVI), čím více jich svítí, tím více je akumulátor nabitý. Pokud po stisknutí tlačítka diody nesvítí, znamená to, že akumulátor je vybitý.
Odpojte akumulátor od nářadí.
Zasuňte akumulátor do zásuvky v nabíječce (XVI).
Zapojte nabíječku do síťové zásuvky.
Rozsvítí se červená dioda, která signalizuje zahájení procesu nabíjení.
Po nabití akumulátoru červená dioda zhasne a rozsvítí se zelená dioda, což znamená, že je akumulátor plně nabitý.
Odpojte zástrčku síťového adaptéru od elektrické zásuvky.
Po stisknutí tlačítka západky akumulátor z nabíjecí stanice vyjměte.

Upozornění! Pokud se po připojení nabíječky přes síťový adaptér do sítě rozsvítí zelená dioda, znamená to, že je akumulátor plně nabitý. V takovém případě nabíječka proces nabíjení nezahájí.

ÚDRŽBA A SKLADOVÁNÍ VÝROBKU

Upozornění! Před zahájením kterékoli z níže popsaných činností odpojte sekačku od zdroje napájení. Sekačku napájenou ze sítě musíte odpojit od zásuvky, akumulátorovou pilu musíte odpojit od akumulátoru.
Po každém použití zkontrolujte stav sekačky, zejména zkontrolujte průchodnost ventilačních otvorů. Zkontrolujte seřízení všech prvků nářadí Případné uvolněné šroubové spoje dotáhněte. Zkontrolujte stav řezné hlavy. Kryt řezného prvku a cívku s plastovou strunou očistěte od zbytků trávy. Zjistíte-li poškození krytu řezné hlavy a/nebo cívky s plastovou strunou, před pokračováním v práci tyto prvky vyměňte. Používat sekačku s poškozeným krytem řezné hlavy a/nebo s poškozenou cívkou se strunou je zakázáno. Kryt sekačky je třeba očistit suchým měkkým hadříkem. Kryt očistěte od trávy, oleje, mastnoty a dalších nečistot. Sekačku skladujte v suché, uzavřené místnosti, odpojenou od sítě. Nářadí skladujte na stinném a suchém místě s dostatečným větráním, aby nedocházelo ke kondenzaci par. Místo nesmí být veřejně přístupné, zejména ne dětem. Při skladování musí být řezná hlava vždy chráněna krytem.

CHARAKTERISTIKA VÝROBKU

Akumulátorová strunová kosačka je určená na dekoratívne tvarovanie trávnikov s použitím plastovej struny rotujúcej vysokou rýchlosťou. Používanie strunovej kosačky je vďaka elektrickému pohonu oveľa tichšie než je to v prípade náradia so spaľovacím motorom, čo je veľkou prednosťou v blízkosti budov. Vďaka akumulátorovému napájaniu sa strunová kosačka dá používať aj na miestach, ktoré nie sú dostupné pre náradia napájané zo siete. Správne, bezporuchové a bezpečné fungovanie náradia závisí od jeho správneho používa, preto:

Skôr než začnete výrobok používať oboznámte sa s celým obsahom používateľskej príručky. Príručku náležite uchovajte.

Za všetky prípadné škody, úrazy či nehody, ktoré vzniknú následkom používania náradia v rozpore s jeho určením, následkom nedodržiavania bezpečnostných pokynov a odporúčaní, ktoré sú uvedené v tejto príručke, výrobca ani dodávateľ nezodpovedajú. V dôsledku používania náradia v rozpore s jeho určením, používateľ stráca práva vyplývajúce z poskytnutej záruky, ako aj práva vyplývajúce z ručenia za nesúlad medzi tovarom a dohodou.

VYBAVENIE VÝROBKU

Výrobok sa dodáva ako kompletné zariadenie, avšak pred použitím sa musí zmontovať. S výrobkom sa dodáva: kryt rezného prvku, dištančná clona, cievka, akumulátor a nabíjacia stanica.
Pozor! Výrobok s katalógovým číslom: V súprave modelu 78180 nie je akumulátor ani nabíjacia stanica.

TECHNICKÉ PARAMETRE

Parameter	Merná jednotka	Hodnota
Katalógové číslo		78180, 78181
Menovité napätie	[V DC]	20
Rýchlosť kosenia	[min^{-1}]	8000
Dĺžka rezu	[mm]	250
Priemer struny	[mm]	1,2
Dĺžka struny na cievke	[m]	6
Stupeň ochrany krytom		III
Stupeň ochrany krytom		IPX0
Hmotnosť	[kg]	2,5
Úroveň hluku		
- LpA ± K (tlak)	[dB] (A)	72,3 ± 3,0
- LwA ± K (výkon)	[dB] (A)	90,0 ± 1,96
Vibrácie ah ± K (zadná / predná rúčka)	[m/s^2]	3,293 ± 1,5 / 3,117 ± 1,5
Typ akumulátora*		Li-Ion
Kapacita akumulátora*	[Ah]	2
Energia akumulátora	[Wh]	40
Nabíjacia stanica*		
Vstupné napätie	[V~]	220 – 240
Frekvencia el. napätia	[Hz]	50/60
Menovitý príkon	[W]	1,2
Výstupné napätie	[V DC]	21,5
Výstupný prúd	[A]	2,2
Trvanie nabíjania**	[h]	1

* iba v modeloch, ktoré majú akumulátor a nabíjačku
** uvedené trvanie nabíjania sa týka iba akumulátora s kapacitou uvedenou v tabuľke

BEZPEČNOSTNÉ POKYNY

DÔLEŽITÉ
PRED POUŽITÍM SA DÔKLADNE OBOZNÁMTE
USCHOVAJTE NA BUDÚCE POUŽITIE

Bezpečnostné pokyny

Školenie

Pozorne si prečítajte príručku. Oboznámte sa s ovládacími prvkami a správnym používaním stroja. Nikdy nedovoľte, aby zariadenie používali deti alebo osoby, ktoré sa neoboznámili s pokynmi. Miestne predpisy môžu určovať vek operátora.
Nezabúdajte, operátor alebo používateľ zodpovedá za prípadné úrazy a nehody, ako aj za ohrozenie iných osôb alebo ich majetku.
Stroj môže spôsobiť vážne úrazy. Pozorne si prečítajte návod na použitie. Oboznámte sa so spôsobom správneho držania, obsluhy, údržby, spúšťania a zastavovania zariadenia. Oboznámte sa so správnym používaním ovládacích prvkov.
Stroj nie je určený na používanie deťmi a osobami so zníženými fyzickými, zmyslovými alebo duševnými schopnosťami alebo s nedostatkom skúseností a znalostí, alebo osobami, ktoré si neprečítali návod na používanie stroja.

Príprava

Pred použitím skontrolujte napájací kábel a predlžovací kábel ohľadne prípadného poškodenia alebo opotrebovania.
Ak sa kábel počas používania poškodí, okamžite ho odpojte od el. napätia.
KÝM KÁBEL NEODPOJÍTE OD EL. NAPÄTIA, NEDOTÝKAJTE SA HO. Zariadenie nepoužívajte, ak je kábel poškodený alebo zničený.
Stroj vždy pred použitím najprv vizuálne skontrolujte, či nie je poškodený, či nechýbajú alebo č sú správne umiestnené kryty alebo zabezpečenia.
Stroj nikdy nepoužívajte, keď sa v blízkosti nachádzajú ľudia, predovšetkým deti, alebo domáce zvieratá.
Používajte len príslušenstvo dodané/odporúčané výrobcom: cievku s plastovou strunou. Nepoužívajte iné vybranie než to, ktoré dodáva/odporúča výrobca, ako sú čepele, rezné kotúče alebo kotúče vybavené reznou reťazou. Nenahrádzajte strunu kovovým drôtom alebo špagátom. Používanie iného vybavenia, než ktoré je vymenované, predstavuje vážne riziko pre bezpečnosť operátora a postranných osôb. Nekovové rezné príslušenstvo nikdy nenahrádzajte kovovým. Pred montážou rezného prvku a ochranného krytu skontrolujte, či nie sú poškodené, prasknuté alebo ohnuté. Skontrolujte, či je na cievke navinutý aspoň 1 meter struny.
Pred pripojením k el. napätiu skontrolujte, či sa parametre el. siete zhodujú s parametrami, ktoré sú uvedené na výrobnom štítku stroja.
Počas práce hrozí riziko vymrštenia predmetov smerom k operátorovi ako aj k okolostojacim osobám. Operátor zodpovedá za úrazy a nehody, ako aj za ohrozenie iných osôb alebo okolia. Zariadenie nepoužívajte, ak sa v blízkosti nachádzajú postranné osoby, predovšetkým deti a zvieratá. Predtým, než začnete pracovať, vytýčte bezpečnostnú zónu s priemerom aspoň 15 metrov od miesta vykonávania práce.
Napriek bezpečnostným opatreniam prijatým počas navrhovania a v konštrukcii stroja, vždy existuje isté zvyškové riziko. Preto používajte technické a doplnkové ochranné opatrenia.
Vždy používajte vhodnú ochranu očí a tváre, takým spôsobom ochránite oči, tvár a dýchacie

cesty pred prachom, spalinami, špinou a predmetmi, ktoré môžu byť vymrštené pri práci Vždy majte oblečený vhodný ochranný odev priliehajúci k telu. Používajte len nohavice s dlhými nohavicami. Počas práce nemajte oblečené voľné, visiace oblečenie ani bižutériu, keďže ich môžu zachytiť pohyblivé časti zariadenia. Používajte ochranné rukavice a ochranu sluchu. Noste ochrannú obuv s protišmykovou podošvou, nepracujte s bosými nohami alebo v sandáloch.
Počas práce používajte ochranu sluchu. Vystavenie nadmernému hluku môže viesť k trvalému poškodeniu sluchu.
Používajte vhodné ochranné okuliare. Odpad vznikajúci pri práci predstavuje riziko poškodenia očí.
Pred použitím vždy skontrolujte, či rezný prvok, skrutky, kryty a iné prvky nie sú opotrebované alebo poškodené. Pred začatím práce vymeňte opotrebované diely a časti. Skontrolujte tiež, či nie sú uvoľnené skrutkové spojenia. Utiahnite uvoľnené skrutky.

Používanie
Udržujte napájací kábel a predlžovací kábel mimo dosahu rezného prvku.
Počas používania stroja vždy používajte ochranné okuliare a pevnú obuv.
Stroj nepoužívajte pri zlých poveternostných podmienkach, predovšetkým ak hrozí riziko zásahu blesku.
Stroj používajte iba pri dennom svetle alebo pri dobrom umelom osvetlení.
Stroj nikdy nepoužívajte s poškodenými krytmi alebo plášťami alebo bez toho, aby boli kryty alebo plášte správne umiestnené.
Motor spúšťajte len vtedy, keď sú ruky a nohy v bezpečnej vzdialenosti od rezného prvku.
Stroj vždy odpojte od el. napätia (tzn. vytiahnite zástrčku z el. zásuvky, zablokujte alebo vytiahnite akumulátor):
- vždy, keď stroj ponechávate bez dozoru;
- pred odstránením príčiny zablokovania;
- pred kontrolovaním, čistením alebo používaním stroja,
- po údere do cudzieho predmetu;
- ak stroj začne príliš silno vibrovať.

Dávajte pozor, aby ste si rezným prvkom nezranili nohy a ruky.
Vždy sa uistite, či nie sú vetracie otvory zanesené.
Pri kosení môže byť kábel skrytý v tráve, takže existuje možnosť náhodného poškodenia alebo prerezania kábla. Ak je napájací kábel poškodený alebo zamotaný, vypnite stroj vypínačom a vytiahnite zástrčku z elektrickej zásuvky.
Pri práci so strojom sa nenakláňajte a celý čas udržiavajte rovnováhu. Vždy umiestnite nohy pevne na svahu a vždy kráčajte, nikdy nebehajte. Pri kosení na svahu sa vždy pohybujte priečne ku sklonu svahu, nikdy nie pozdĺžne.
Predtým, než zariadenie odpojíte od el. napätia, v žiadnom prípade sa nedotýkajte nebezpečných pohyblivých prvkov skôr, než sa tieto prvky úplne zastavia.
Rezný prvok po vypnutí motora ešte istý čas rotuje.
Keď chcete zariadenie vypnúť, najprv vypnite zariadenie zapínačom, a potom zariadenie odpojte od zdroja napájania. Vytiahnutie zástrčky napájacieho kábla z el. zásuvky v prípade

zariadenia napájané z elektrickej siete alebo vytiahnutím akumulátora/-ov prípade zariadení napájaných z akumulátorov.
Zariadenie chráňte pred pôsobením zrážok a následných výparov. Stroj nemá náležitú ochranu pred prenikaním vody. Voda, ktorá sa dostane do stroja, môže spôsobiť elektrický skrat, ktorý môže byť príčinou zásahu el. prúdom a spôsobiť vážny úraz.
Oboznámte sa s pokynmi ohľadne núdzového vypnutia zariadenia v náhlych prípadoch.

Údržba a uchovávanie

Pred vykonaním údržby alebo čistenia odpojte stroj od zdroja napájania (tzn. vytiahnite zástrčku z el. zásuvky, zablokujte alebo vytiahnite akumulátor).
Používajte iba náhradné diely a vybavenie dodávané/odporúčané výrobcom.
Stroj pravidelne kontrolujte a vykonávajte potrebnú údržbu. Opravy vykonávajte iba v autorizovanom servise.
Ak sa zariadenie nepoužíva, uschovávajte ho na mieste mimo dosahu detí.
Zariadenie pravidelne kontrolujte v súlade s informáciami, ktoré sú uvedené v ďalšej časti príručky. Vďaka tomu budete zariadenie používať efektívnejšie a bezpečnejšie.

Odporúčania (týkajúce sa strojov napájaných z el. siete a s integrovanou nabíjačkou).

Odporúčame, aby bol stroj pripojený k el. obvodu, ktorý je chránený prúdovým chráničom (RCD) s iniciačným prúdom najviac 30 mA.

POUŽÍVANIE VÝROBKU

Príprava strunovej kosačky na použitie
Pozor! Predtým, než začnete vykonávať akékoľvek montážne či regulačné činnosti, strunovú kosačku odpojte od napájania. **Vytiahnite akumulátor zo zásuvky elektronáradia!**
Elektronáradie vizuálne skontrolujte. Ak si všimnete akékoľvek poškodenie, náradie nepoužívajte, kým danú poruchu neodstránite.

Montáž a nastavenie prednej rúčky (II)
Ak rukoväť nie je namontovaná, prestrčte ju cez kryt napájacieho kábla, nastavte jej polohu, a následne ju zablokujte utiahnutím blokády prednej rúčky. Požadovanú polohu rúčky nastavte experimentálne, prispôsobte podľa fyzických podmienok operátora a terénu, na ktorom budete strunovú kosačku používať. Poloha rúčky musí byť nastavená tak, aby sa dalo pracovať s ohnutými lakťami a s vystretým chrbtom. Musí tiež umožňovať slobodné pohybovanie strunovou kosačkou v pracovnej rovine.

Montáž krytu rezného prvku (III)
Háky krytu zasuňte do plášťa strunovej kosačky, a následne zabezpečte skrutkou.
Na okraji krytu sa nachádza čepeľ, ktorá sa používa na automatické skracovanie struny. Pred začatím práce tento kryt odstráňte (X).

Montáž dištančnej clony (IV)
Dištančnú clonu zasuňte do montážnych otvorov, ktoré sa nachádzajú na dvoch stranách v blízkosti reznej hlavy.

Montáž pomocného kolieska (V)
Hák kolieska zasuňte do plášťa pomocného kolieska.

Nastavovanie
Okrem nastavenia polohy prednej rúčky strunovej kosačky, dá sa tiež nastaviť dĺžka krytu napájacieho kábla, otočenie spodnej časti krytu napájacieho kábla, či nastaviť uhol reznej hlavy.

Dá sa plynulo nastaviť dĺžka krytu napájacieho kábla, čím sa následne nastavuje dĺžka celého náradia. Odskrutkujte hrdlo blokády nastavenia výšky (VI), nastavte dĺžku, povoľte hrdlo nastavenia výšky. Skontrolujte, či sa dĺžka strunovej kosačky počas používania samočinne nezmení.

Na ergonomickejšie používanie strunovej kosačky na upravovanie okrajov, môžete otočiť dolný kryt napájacieho kábla. Preto odtiahnite blokádu v smere šípky (VII), podržte, a následne otočte. Zablokovať sa dá na dvoch polohách: 0 stupňov a 180 stupňov. Spustite krúžok blokády a uistite sa, či sa vrátil do pôvodnej polohy, a či poloha krytu napájacieho kábla sa zablokovala v novej polohe. Navyše môžete nastaviť uhol reznej hlavy. V takom prípade stlačte tlačidlo umiestnené na hlavici (VIII). Tým sa uvoľní blokáda, a vnútorná pružina začne otáčať reznú hlavu. Ručne otáčajte hlavu, kým sa nezablokuje v novej polohe. Keď chcete obnoviť predchádzajúcu polohu, najprv stlačte tlačidlo, a následne ručne otáčajte hlavu, až kým sa nezablokujte na požadovanej polohe.

Pri používaní strunovej kosačky na vertikálne orezávanie hrán (IX), môžete použiť pomocné koliesko, ktoré sa upevňuje v hrane krytu rezného prvku, čo uľahčuje náležite viesť kosačku. Pri bežnom horizontálnom kosení trávy odporúčame, aby ste odklopili dištančnú clonu, ktorá sa nachádza v prednej časti reznej hlavy. Uľahčí to ochranu zvislých povrchov pred rotujúcou strunou.

Výmena struny
Keď chcete strunu odvinúť, potiahnite vyčnievajúcu strunu z cievky, a potom stlačte tlačidlo blokády cievky. Každým stlačením sa struna rozvinie o niekoľko milimetrov. Neodporúčame, aby ste strunu rozvinuli viac než na dĺžku dostatočnú na dosiahnutie čepele krytu. Po spustení strunovej kosačky sa časť struny vyčnievajúca za čepeľ ochranného krytu odreže.
Ak sa struna nedá ďalej rozvinúť, znamená to, že struna na cievke je už spotrebovaná a musíte ju vymeniť.
Pripravte novú cievku so strunou. Následne odstráňte pokrievku krytu, tzn. otočte ju, kým sa neodblokuje (XI). Pod cievkou je pružina, dávajte pozor, aby ste ju nestratili. Vytiahnite cievku, a následne cievku a vnútro krytu cievky vyčistite. Nasaďte pružinu, a následne cievku na reznú hlavu. Koncovky struny vychádzajúce z cievky prestrčte cez otvory v reznej hlave (XII). Opatrne nasaďte pokrievku krytku, zatlačte a pretočte, až kým západka nezapadne, ozve sa charakteristický zvuk zacvaknutia. Nastavte dĺžku ramien strún. Uistite sa, či je struna správne upevnená. Ak sa vyskytnú nejaké problémy, zopakujte všetky kroky.

Príprava miesta práce
Skôr než začnete pracovať, náležite pripravte miesto vykonávania práce. Vytýčte bezpečnostnú zónu v okruhu minimálne 15 metrov od miesta práce, do ktorej nebudú mať prístup postranné osoby. Skontrolujte, či v okolí miesta práce nie sú žiadne prekážky, ktoré môžu spôsobiť kolíziu operátora alebo strunovej kosačky počas práce.

Pripojenie strunovej kosačky k napájaniu (XIII)
Vložte batériu do lôžka s napájacími kontaktami smerujúcimi dovnútra strunovej kosačky a nahor, až kým sa nezablokujte západka akumulátora. Skontrolujte, či sa akumulátor počas práce nevysunie.
Akumulátor odpojíte nasledovne: stlačte a podržte západku, a následne vysuňte akumulátor z lôžka, plášťa strunovej kosačky.

Spúšťanie a zastavovanie strunovej kosačky
Skontrolujte, či je akumulátor pripojený k strunovej kosačke, a či je z čepele rezného prvku odstránené zabezpečenie, a či sa rezný prvok nedotýka žiadnej časti tela alebo inými predmetmi.
Zaujmite postoj zaručujúci udržanie rovnováhy. Jednou rukou uchopte prednú rúčku. Druhou rukou uchopte zadnú rúčku. Palcom stlačte blokádu zapínača, a ostatnými prstami stlačte samotný zapínač, následne sa strunová kosačka spustí (XIV).
Počas práce nemusíte neustále stláčať blokádu.

Strunová kosačka sa vypne, keď zapínač pustíte. Rezný prvok môže po vypnutí motora ešte istý čas rotovať. Nezastavujte rezný prvok pritlačením cievky k zemi alebo k inému predmetu.

Po úplnom zastavení rezného prvku odpojte strunovú kosačku od napájania odpojením (vytiahnutím) akumulátora. Následne vykonajte údržbu.

Používanie strunovej kosačky
Zabráňte, aby zariadenie pracovalo pri nízkych otáčkach alebo počas spúšťania.
Odporúčame, aby ste strunovú kosačku pri kosení presúvali sprava doľava. Vyhýbajte sa koseniu presúvaním strunovej kosačky zľava doprava. Takým spôsobom môžete predísť vymrštďovaniu zvyškov kosenej trávy pri kosení.
Nekoste kríky ani kroviny. Používanie strunovej kosačky v blízkosti stromov môže viesť k poškodeniu kôry. Narážanie strunou do kameňov, tehál, stien alebo do iných podobných povrchov môže viesť k veľmi rýchlemu opotrebovaniu struny.
Vyhýbajte sa koseniu pravou hornou štvrtinou čepele (XV). Takým spôsobom môžete v prípade zablokovania rezného prvku počas práce predísť odhodeniu zariadenia smerom k operátorovi.

Užitočné tipy pri používaní zariadenia
Počas práce sa vždy snažte udržiavať rovnováhu a správnu polohu tela. Obzvlášť buďte opatrný pri práci na klzkom, šikmom alebo nerovnomernom podklade.
Pri práci vždy sledujte rezný prvok. V žiadnom prípade nekoste miesta, ktoré priamo nevidíte.
Predtým, než začnete pracovať, dôkladne skontrolujte miesto vykonávania práce, odstráňte všetky voľné vetvy a zvyšky konárov.
Počas práce pravidelne robte prestávky. Zariadenie počas práce vydáva hluk a vibrácie, ktoré ovplyvňujú operátora zariadenia. Dodržiavanie pravidelných prestávok a používanie osobných ochranných prostriedkov, ako sú rukavice, ochrana sluchu a očí,

znižuje vplyv používania zariadenia na kondíciu operátora.
Pracujte iba vtedy, keď ste zdravý a v dobrej kondícii. V prípade nevoľnosti, bolesti hlavy, poruchy videnia (napr. znížené zorné pole), problémov so sluchom, závratov, okamžite prerušte prácu so zariadením.
Vysokú trávu koste postupne zhora, znížite tak riziko navinutia skosenej trávy na cievku so strunou.
Trávu sa snažte kosiť iba koncovkou struny, znížite tak riziko navinutia skosenej trávy na cievku so strunou.
Ak počas práce dôjde k poškodeniu alebo deformácii ktorejkoľvek časti zariadenia alebo ochranného krytu, pred opätovným začatím práce poškodené prvky vymeňte alebo opravte.

Bezpečnostné pokyny nabíjania akumulátorov
Pozor! Predtým, než začnete nabíjať, uistite sa, či korpus zdroja, kábel a zástrčka nie sú prasknuté alebo nejako poškodené. Ak sú nabíjacia stanica alebo zdroj nefunkčné alebo poškodené, v žiadnom prípade ich nepoužívajte! Na nabíjanie akumulátorov používajte iba nabíjačku a zdroj, ktoré sú dodané v súprave. V prípade použitia iného zdroja môže dôjsť k požiaru alebo k poškodeniu zariadenia. Akumulátor sa môže nabíjať iba v zatvorenej, suchej miestnosti, ktorá je chránená pred prístupom nepovolaných osôb, predovšetkým detí. Nabíjacia stanica a zdroj musia byť počas nabíjania pod neustálym dohľadom dospelej osoby! V prípade, ak musíte opustiť miestnosť, v ktorej prebieha nabíjanie, nabíjačku odpojte od el. napätia vytiahnutím zdroja z el. zásuvky. V prípade, ak z nabíjačky uniká dym, cítite podozrivý zápach ap. okamžite vytiahnite zástrčku nabíjačky z el. zásuvky! Zariadenie sa dodáva s nenabitým akumulátorom, preto pred začatím práce musíte akumulátor nabiť v súlade s procedúrou, ktorá je opísaná nižšie, s použitím zdroja a nabíjacej stanice, ktoré sú súčasťou súpravy. Akumulátory typu Li-Ion (lítiovo-iónové) neprejavujú tzv. „pamäťový jav“, vďaka čomu sa môžu nabíjať v ľubovoľnej chvíli. Avšak napriek tomu odporúčame, aby ste akumulátor pri normálnej práci úplne vybili, a následne úplne nabili. Ak to vzhľadom na charakter práce nemôžete zakaždým zabezpečiť, potom to robte aspoň raz na niekoľko pracovných cyklov. Akumulátory v žiadnom prípade nevybíjajte skratovaním kontaktov akumulátora, pretože v opačnom prípade sa akumulátor môže trvalo poškodiť! Tiež v žiadnom prípade nekontrolujte úroveň nabitia akumulátora skratovaním kontaktov (elektród), tzn. kontrolovaním iskrenia.

Uchovávanie akumulátora
Na predĺženie životnosti akumulátora zabezpečte náležité podmienky uchovávania. Trvácnosť akumulátora je približne 500 cyklov „nabitie - vybitie”. Akumulátor uchovávajte pri teplote v rozsahu od 0 do 30 stupňov Celzia, a pri relatívnej vlhkosti vzduchu 50 %. Ak chcete akumulátor uchovávať dlhší čas, vybite ho na približne 70 % kapacity. V prípade, ak akumulátor dlhší čas nepoužívate, pravidelne, aspoň raz rok, ho nabite. Zabráňte, aby sa akumulátor nadmerne vybil, pretože to skracuje jeho trvácnosť a môže sa trvalo poškodiť.
Akumulátor sa počas uchovávania postupne pomaly samovoľne vybíja. Proces samovoľného vybíjania závisí od teploty uchovávania, čím vyššia teplota, tým je proces samovoľného vybíjania rýchlejší. V prípade nesprávneho uchovávania akumulátorov, môže dôjsť k nebezpečnému úniku elektrolytu. V prípade, ak dôjde k úniku elektrolytu, uniknutý elektrolyt zabezpečte neutralizujúcim prípravkom, v prípade kontaktu elektrolytu s očami, oči okamžite prepláchnite veľkým množstvom vody a bezodkladne vyhľadajte lekársku pomoc. **Zariadenie v žiadnom prípade nepoužívajte, ak má poškodený akumulátor.**
V prípade, ak sa akumulátor úplne opotrebuje, môže ho likvidovať iba špecializované centrum, ktoré sa zaoberá likvidáciou odpadov tohto typu.

Preprava akumulátorov
Lítiovo-iónové akumulátory sa v zmysle platných predpisov považujú za nebezpečné materiály. Používateľ môže zariadenie, výrobok s akumulátorom alebo iba samotné akumulátory prepravovať iba suchozemskou prepravou. V takom prípade nemusia byť splnené dodatočné podmienky. V prípade poverenia prepravy tretím osobám (napríklad v prípade zásielky kuriérskou spoločnosťou) postupujte podľa platnej legislatívy týkajúcej sa prepravy nebezpečných materiálov. Pred zásielkou túto záležitosť konzultujte s osobou, ktorá má náležité kvalifikácie.
Poškodené akumulátory sa nesmú prepravovať. Počas prepravy musia byť akumulátory, ktoré sa dajú vybrať, vybraté z náradia, kontakty akumulátorov musia byť náležite zabezpečené, napr. izolačnou páskou. Akumulátory v balení zabezpečte takým spôsobom, aby sa počas prepravy vo vnútri balenia nemohli premiestňovať. Tiež dodržiavajte platné miestne predpisy týkajúce sa prepravy nebezpečných materiálov.

Nabíjanie akumulátora
Pozor! Pred nabíjaním odpojte zdroj nabíjacej stanice od el. napätia vytiahnutím zástrčky napájacieho kábla zdroja z el. zásuvky.
Okrem toho mäkkou, suchou handričkou vyčistite akumulátor a jeho kontakty, odstráňte prípadnú špinu a prach.
Akumulátor má integrovaný ukazovateľ úrovne nabitia. Keď stlačíte tlačidlo, zasvietia kontrolky ukazovateľa (XVI), čím viac, tým je akumulátor viac nabitý. Keď po stlačení zapínača kontrolky nesvietia, znamená to, že je daný akumulátor úplne vybitý.
Akumulátor vytiahnite (odpojte) z náradia.
Akumulátor zasuňte do lôžka nabíjačky (XVI).
Nabíjačku pripojte k el. napätiu (zástrčku nabíjačky zastrčte do el. zásuvky).
Zasvieti červená kontrolka, to znamená, že prebieha proces nabíjania.
Keď sa nabíjanie skončí, červená kontrola zhasne a zasvieti sa zelená, to znamená, že akumulátor je úplne nabitý.
Zástrčku zdroja vytiahnite z el. zásuvky.
Stlačte tlačidlo západky (blokády) akumulátora a vytiahnite ho z nabíjacej stanice.

Pozor! Keď nabíjačku pripojíte k el. napätiu a zasvieti zelená kontrolka, vložený akumulátor je úplne nabitý. Nabíjačka v takom prípade nespustí proces nabíjania.

ÚDRŽBA A USCHOVÁVANIE VÝROBKU

Pozor! Predtým, ako začnete vykonávať akékoľvek nižšie opísané činnosti, strunovú kosačku odpojte od napájania. Zariadenia napájané zo siete odpojte vytiahnutím zástrčky z el. zásuvky, a akumulátorové zariadenia odpojte vytiahnutím akumulátora/-ov z lôžka.
Po každom použití skontrolujte stav zariadenia, predovšetkým skontrolujte priechodnosť vetracích otvorov. Skontrolujte umiestnenie všetkých dielov a častí zariadenia. Prípadné uvoľnené skrutkové spoje dotiahnite. Skontrolujte stav rezného prvku. Vyčistite kryt rezného prvku a cievku, odstráňte zvyšky trávy. V prípade, ak zistíte, že je poškodený krytu rezného prvku a/alebo cievky, predtým, než začnete zariadenie používať, vymeňte poškodené prvky. Nepoužívajte strunovú kosačku s poškodeným krytom rezného prvku a/alebo cievky. Plášť zariadenia čistite mäkkou suchou handričkou. Plášť očistite zo zvyškov trávy, oleja, maziva a iných nečistôt. Zariadenie uschovávajte na suchom uzavretom mieste, odpojené od el. napätia. Zariadenie uschovávajte na tmavom suchom a náležite vetranom mieste, kde nedochádza ku kondenzácii vodnej pary. Miesto uschovávania musí byť nedostupné pre nepovolané osoby, predovšetkým deti. Počas skladovania čepele musia byť vždy zabezpečené ochranným krytom.

TERMÉK JELLEMZŐI

Az akkumulátoros fűkasza nagy sebességgel forgó műanyag damillal képes a gyepet formálni. A fűkasza elektromos hajtására való tekintettel a működés sokkal halkabb, mint a benzines készülékek esetében, továbbá a vágás épületek közelében is lehetséges. Az akkumulátoros tápellátásnak köszönhetően a szegélynyíró olyan helyeken is használható, ahol a hálózati árammal működő termékek nem érhetők el. A termék hibátlan, megbízható és biztonságos működése a megfelelő használaton múlik, ezért:

A termék használata előtt olvassa el az egész használati útmutatót és őrizze azt meg.

A biztonsági szabályok és a jelen útmutató ajánlásainak be nem tartásából és a nem rendeltetésszerű használatból eredő károkért és sérülésekért a gyártó nem vállal felelősséget. A szerszám nem rendeltetésszerű használata a felhasználó garanciához és kezességhez való jogának elvesztését is maga után vonja.

TERMÉKTARTOZÉKOK

A termék kompletten kerül szállításra, de az első használat előtt összeszerelést igényel. A készlet az alábbiakat tartalmazza: vágóelem burkolat, távtartó fedél, orsó, akkumulátor és töltőállomás.
Figyelem! A 78180 cikkszámú termék nem rendelkezik akkumulátorral és töltőállomással.

MŰSZAKI ADATOK

Paraméter	Mértékegység	Érték
Katalógusszám		78180, 78181
Névleges feszültség	[V d.c.]	20
Vágási sebesség	[min^{-1}]	8000
Vágás hossza	[mm]	250
Damil átmérője	[mm]	1,2
Damiltekercs hossza	[m]	6
Érintésvédelmi osztály		III
Védettségi szint		IPX0
Tömeg	[kg]	2,5
Zajszint		
- LpA ± K (nyomás)	[dB] (A)	72,3 ± 3,0
- LwA ± K (teljesítmény)	[dB] (A)	90,0 ± 1,96
Rezgés ah ± K (hátsó / elülső fogantyú)	[m/s^2]	3,293 ± 1,5 / 3,117 ± 1,5
Akkumulátor típusa*		Li-ION
Akkumulátor kapacitása*	[Ah]	2
Akkumulátor teljesítménye	[Wh]	40
Töltőállomás*		
Bemeneti feszültség	[V~]	220-240
Hálózati frekvencia	[Hz]	50/60
Névleges teljesítmény	[W]	1,2
Kimeneti feszültség	[V d.c.]	21,5
Kimeneti áram	[A]	2,2
Töltési idő*	[h]	1

* csak akkumulátorral és töltővel felszerelt modellek esetében
** a feltüntetett töltési idő csak a táblázatban feltüntetett kapacitású akkumulátorra vonatkozik

BIZTONSÁGI ELŐÍRÁSOK

FONTOS
HASZNÁLAT ELŐTT FIGYELMESEN OLVASSA EL
ŐRIZZE MEG KÉSŐBBI FELHASZNÁLÁS CÉLJÁBÓL

Biztonságos üzemeltetés

Oktatás

Olvassa el figyelmesen az útmutatót. Ismerkedjen meg a vezérlőelemekkel és a gép helyes használatával. Soha ne hagyja, hogy gyermekek vagy olyan személyek használják a gépet, akik nem olvasták el az útmutatót. A felhasználó minimális életkorát nemzeti szabályzat korlátozhatja.
Ne feledje, hogy a kezelő vagy a felhasználó felel a más személyeket vagy vagyontárgyaikat érintő balesetekért vagy veszélyekért.
A gép komoly sérüléseket okozhat. Olvassa el figyelmesen a használati útmutatót. Ismerje meg a készülék helyes tartását, működtetését, karbantartását, indítását és leállítását. Ismerje meg az összes vezérlőelem helyes működtetését.
A gépet nem használhatják gyermekek és csökkent fizikai, érzékszervi vagy mentális képességgel, illetve tapasztalattal és tudással nem rendelkező személyek, akik nem olvasták el a gép használati utasítását.

Előkészítés

Használat előtt ellenőrizze, hogy a tápkábel és a hosszabbító nem sérült-e vagy kopott-e.
Ha a kábel használat közben megsérül, azonnal húzza azt ki a konnektorból.
NE ÉRINTSE MEG A KÁBELT AZ ÁRAMELLÁTÁS KIKAPCSOLÁSA ELŐTT. Ne használja a gépet, ha a kábel sérült vagy rongálódott.
Használat előtt mindig szemrevételezéssel ellenőrizze, hogy a gépen nincsenek-e sérült, hiányzó vagy helytelenül elhelyezett védőburkolatok vagy védőelemek.
Soha ne működtesse a gépet, ha emberek, különösen gyermekek vagy háziállatok vannak a közelben.
Csak a gyártó által biztosított tartozékokat használja: műanyag damillal ellátott orsót. Ne használjon a gyártó által biztosítottól eltérő berendezést, például pengét, vágókorongot vagy vágólánccal ellátott korongot. Ne cserélje ki a vezetéket fémdrótra vagy huzalra. Az említettektől eltérő alkatrészek használata komoly kockázatot jelenthet a kezelő és a közelben tartózkodók biztonságára nézve. Soha ne cserélje ki a nem fém vágó tartozékokat fém vágóelemekkel. A vágóelem és a védőburkolat felszerelése előtt győződjön meg, hogy azok nem sérültek, repedtek vagy deformálódtak. Győződjön meg, hogy az orsón legalább 1 méter damil van.
A gép áramforráshoz való csatlakoztatása előtt győződjön meg, hogy az elektromos hálózat paraméterei megegyeznek a gép adattábláján feltüntetett paraméterekkel.
Munka közben fennáll annak a veszélye, hogy fűnyíráskor egy felcsapott tárgy a kezelő vagy a járókelők irányába repül. A kezelő felel a más személyeket vagy a környezetet érintő balesetekért vagy veszélyekért. Ne működtesse a készüléket, ha a közelben személyek, különösen gyermekek vagy állatok tartózkodnak. A munkavégzés előtt a munkaterülettől számított legalább 15 méter sugarú biztonsági zónát kell kialakítani.
A gép tervezése és gyártása során alkalmazott biztonsági intézkedések ellenére mindig maradványkockázat áll fenn. Ezért műszaki és kiegészítő védelmi intézkedéseket kell alkalmazni.

Mindig viseljen védőszemüveget és arcvédőt, hogy megvédje a szemet, az arcot és a légutakat a portól, valamint a használat során kidobott tárgyaktól. Mindig viseljen megfelelő, testhez simuló védőruházatot. Csak hosszú szárú nadrágot viseljen. Ne viseljen laza ruházatot vagy ékszert, mivel ezek beleakadhatnak a gép mozgó alkatrészeibe. Használjon védőkesztyűt és hallásvédőt. Csúszásmentes talppal ellátott védőcipőt viseljen, ne dolgozzon csupasz lábbal vagy szandálban.
Munkavégzés közben használjon fülvédőt. A túlzott zajexpozíció tartós halláskárosodáshoz vezethet.
Viseljen védőszemüveget. A használat közben keletkező törmelékek veszélyt jelenthetnek a szemre nézve.
Használat előtt mindig ellenőrizze a vágóelem, a csavarok, a védőburkolatok és más alkatrészek elhasználódását és sérülésmentességét. A munka megkezdése előtt cserélje ki az elhasznált alkatrészeket. Ellenőrizze azt is, hogy a csavaros rögzítések nem lazultak-e meg. Húzza meg a laza csavarokat.

Használat

Tartsa távol a tápkábelt és a hosszabbítót a vágóegységtől.
A gép üzemeltetése során mindig viseljen védőszemüveget és tartós lábbelit.
Ne használja a készüléket rossz időjárási viszonyok között, különösen, ha villámlás veszélye áll fenn.
Csak nappal vagy jó mesterséges megvilágítás mellett használja a gépet.
Soha ne működtesse a gépet sérült védőburkolattal vagy fedéllel, illetve anélkül, hogy a védőburkolatok vagy fedelek a helyükön lennének.
Csak akkor indítsa be a motort, ha a keze és a lába nincs a vágóegység közelében.
Mindig áramtalanítsa a gépet (pl. húzza ki a dugót a konnektorból, távolítsa el a reteszelőeszközt vagy a kivehető akkumulátort)
- ha a gépet felügyelet nélkül hagyja;
- az elakadás okának eltávolítása előtt;
- a gép ellenőrzése, tisztítása vagy a géppel való munkavégzés előtt;
- miután idegen tárgyba ütközött;
- ha a gép túlzottan remegni kezd.

Ügyeljen arra, hogy a vágóegység ne okozzon sérülést a lábán vagy a kezén.
Mindig győződjön meg róla, hogy a szellőzőnyílások mentesek a szennyeződésektől.
Működés közben a kábel eltűnhet a fűben, így fennáll a véletlen károsítás vagy vágás lehetősége. Ha a tápkábel sérült vagy összegabalyodott, kapcsolja ki a gépet a kapcsolóval, és húzza ki a dugót a konnektorból.
Amikor a géppel dolgozik, soha ne döntse azt meg, tartsa egyenletesen a szerszámot. Mindig biztos testhelyzetet vegyen fel lejtőn, továbbá sétáljon, soha ne fusson. Lejtőn való fűnyíráskor mindig keresztirányba haladjon, soha ne a lejtő mentén.
Soha ne érintse meg a veszélyes mozgó alkatrészeket a készülék kikapcsolása és a veszélyes mozgó alkatrészek teljes megállása előtt.
A vágóelem a motor leállását követően még egy ideig forog.
A készülék áramellátásról való lecsatlakoztatása a készülék kapcsológombbal történő ki-

kapcsolását és az áramellátás megszüntetését jelenti. Távolítsa el a tápkábel dugaszát a hálózati aljzatból, vagy az akkumulátorral működő készülékek esetében vegye ki az akkumulátort.
Ne tegye ki a készüléket csapadék hatásának. A gép nincs védve a víz behatolása ellen. A gépbe kerülő víz elektromos zárlatot okozhat, amely elektromos áramütéshez és komoly sérüléshez vezethet.
Olvassa el a készülék vészhelyzet esetén történő kikapcsolására vonatkozó utasításokat.

Karbantartás és tárolás

Karbantartás vagy tisztítás előtt húzza ki a gépet a konnektorból (pl. húzza ki a dugót a konnektorból, távolítsa el a reteszelőeszközt vagy a kivehető akkumulátort).
Kizárólag a gyártó által ajánlott pótalkatrészeket és tartozékokat használja.
Rendszeresen ellenőrizze és tartsa karban a gépet. A javítást csak engedéllyel rendelkező üzemben szabad elvégezni.
Ha a gépet nem használja, gyermekektől elzárva tárolja.
A készüléket rendszeresen ellenőrizni kell az útmutató további részében található információknak megfelelően. Ez hatékonyabb és biztonságosabb munkavégzést tesz lehetővé.

Javaslatok (a hálózatról táplált és beépített töltővel rendelkező gépek esetében).

Javasoljuk a gép maximum 30 mA-es áram-védőkapcsolóval (RCD) való működtetését.

TERMÉK HASZNÁLATA

A fűkasza előkészítése
Figyelem! Az összeszerelés és beállítás megkezdése előtt húzza ki a szegélynyírót az áramból. **Vegye ki az akkumulátort a készülék aljzatából!**
Szemrevételezéssel ellenőrizze a készüléket, ha bármilyen sérülést észlel, ne folytassa a munkát a hiba elhárításáig.

Elülső fogantyú rögzítése és beállítása (II)
Ha a fogantyú nincs felszerelve, helyezze azt át a tápkábel burkolatán, állítsa be a helyzetét, majd az elülső fogantyúzár meghúzásával rögzítse a helyén. Kísérleti úton kell kiválasztani a fogantyú helyzetét, hozzáigazítva azt a kezelő fizikai adottságaihoz és ahhoz a területhez, ahol a szegélynyírót használni fogják. A fogantyú helyzetének lehetővé kell tennie, hogy a könyök behajlított, a hát pedig kiegyenesített legyen. Biztosítania kell továbbá a szegélynyíró szabad mozgását a munkavégzés síkjában.

A vágóelem védőburkolatának felszerelése (III)
Helyezze be a burkolat kampóit a szegélynyíró házába, majd rögzítse csavarral.
A burkolat szélénél egy penge található, amely automatikusan levágja a damilt. A munka megkezdése előtt vegye le a burkolatot (X).

A távtartó burkolat rögzítése (IV)
Tolja be a távtartót a rögzítőfuratokba, amelyek a vágófej közelében kétoldalt találhatók.

A segédkerék rögzítése (V)
Csúsztassa be a kerékreteszt a segédkerék házába.

Beállítási tevékenységek
Az elülső fogantyú helyzetének beállítása mellett a szegélynyíró lehetővé teszi a vágódamil burkolathosszának beállítását, továbbá a vágódamil burkolatának alsó részének elforgatását és a vágófej dőlésszögének módosítását.

A vágódamil burkolatának hossza és ezáltal az egész szerszám hossza fokozatmentesen beállítható. Csavarja ki a magasságállítás rögzítő hüvelyét (VI), állítsa be a hosszt, majd húzza meg a magasságállító hüvelyt. Ellenőrizze, hogy a fűkasza hossza nem változik-e meg magától működés közben.

A szegélynyíró ergonomikusabb használata érdekében szegélynyíráskor a vágódamil alsó burkolata elforgatható. Ehhez húzza vissza a reteszt a nyíl irányába (VII), tartsa lenyomva, majd forgassa el. Két helyzetben rögzíthető: 0 és 180 fok. Engedje le a reteszelőgyűrűt, és győződjön meg arról, hogy az visszatért a kiindulási helyzetébe, és hogy a tápkábel burkolata rögzült az új helyzetben. Ezenkívül a vágófej szögét is be lehet állítani. Ehhez nyomja meg a fejen található gombot (VIII). Ez kioldja a reteszt, és a belső rugó elindítja a vágófej forgását. Kézzel forgassa el a fejet, amíg az rögzítésre nem kerül az új helyzetben. Az előző helyzetet a gomb megnyomásával, majd a fej kézzel történő elforgatásával lehet visszaállítani. A retesznek működésbe kell lépnie a kiinduló helyzet elérésekor.

A fűkasza használata során függőleges élvágáskor (IX) a vágóelem burkolatának szélébe rögzített segédkerék segítheti a fűkasza vezetését. A normál vízszintes fűnyírás során célszerű a vágófej elején található távtartót kihajtani. Ez megkönnyíti a függőleges felület védelmét és a damil nekiütközésének elkerülését.

Damilcsere
A damil kihúzásához húzza meg az orsóból kiálló damilrészt, majd nyomja meg az orsó reteszelő gombját. Mindegyik megnyomás néhány milliméterrel növeli a damil hosszát. Nem ajánlott a damilt annyira kihúzni, hogy az elérje a burkolaton található pengét. A szegélynyíró elindítása után a damilnak a védőburkolat pengéjén túlnyúló része levágásra kerül.
Ha a damil további kihúzása nem lehetséges, az azt jelenti, hogy az orsón lévő damil elfogyott és utánpótlást igényel.
Készítsen elő egy új orsó zsinórt. Ezután vegye le a burkolat fedelét úgy, hogy elcsavarja, amíg ki nem oldódik (XI). Az orsó alatt egy rugó található. Ügyeljen arra, hogy ne hagyja el. Vegye ki az orsót, majd tisztítsa meg az orsó fedelének belsejével együtt. Helyezze fel a rugót, majd az orsót a vágófejre. Az orsóból kiálló damil végeit vezesse át a vágófej nyílásain (XII). Óvatosan helyezze vissza a burkolatot, nyomja le és csavarja el, amíg a retesz be nem kattan. Állítsa be a damilok hosszát. Győződjön meg arról, hogy a damil megfelelően rögzítve van. Ha problémák merülnek fel, ismételje meg az összes lépést.

Munkaterület előkészítése
A munka megkezdése előtt készítse elő a munkaterületet. Hozzon létre egy, a munkaterülettől számított legalább 15 méter sugarú biztonsági zónát, amelybe a közelben tartózkodók nem léphetnek be. Győződjön meg, hogy a munkahely körül nincsenek olyan akadályok, amelyeknek a kezelő vagy a fűkasza nekiütközhet.

Szegélynyíró tápellátáshoz való csatlakoztatása (XIII)
Helyezze be az akkumulátort az aljzatba úgy, hogy az érintkezők a szegélynyíró belseje felé, valamint felfelé nézzenek, amíg az akkumulátor retesze működésbe nem lép. Győződjön meg arról, hogy az akkumulátor nem csúszik ki munkavégzés közben.
Az akkumulátor eltávolításához nyomja le és tartsa lenyomva a reteszt, majd húzza ki az akkumulátort a foglalatból.

Szegélynyíró beindítása és leállítása
Győződjön meg, hogy az akkumulátor csatlakoztatva van a szegélynyíróhoz, valamint, hogy a vágóelem burkolatán található pengéről le lett véve a védőelem, továbbá, hogy a vágóelem nem érintkezik a test semelyik részével vagy más tárggyal.
Vegyen fel egyensúlyt biztosító testhelyzetet. Egyik kezével fogja meg az elülső fogantyút. Tartsa a hátsó fogantyút a másik kezével. Nyomja meg az elektromos kapcsoló reteszét a hüvelykujjával, majd a szabad ujjaival nyomja meg a kapcsolót a szegélynyíró elindításához (XIV).
Működés közben nem szükséges a reteszt lenyomva tartani.

A szegélynyíró a kapcsológomb felengedésével állítható le. A vágóelem a motor leállítását követően még egy ideig foroghat. Tilos a vágóelemet úgy leállítani, hogy az orsót a talajhoz vagy más tárgyhoz nyomja.

Miután a vágóelem teljesen leállt, húzza ki a szegélynyírót az áramforrásból az akkumulátor leválasztásával. Lásson neki a termék karbantartásának.

Fűkasza használata
Ne hagyja, hogy a készülék kis fordulatszámmal működjön.
A fűkaszát ajánlott jobbról balra mozgatni. Kerülje a balról jobbra való fűnyírást. Ez lehetővé teszi a vágás során kidobott fűmaradványok elkerülését.
Kerülni kell a cserjék és bokrok vágását. Ha a szegélynyírót fa közelében használja, károsíthatja a kérget. Ha a damil kővel, téglával, fallal vagy egyéb hasonló felülettel találkozik, nagyon gyorsan elhasználódhat.
Kerülje a penge jobb felső negyedével való vágást (XV). Ez megakadályozza, hogy a szegélynyíró a kezelő felé visszacsapjon, ha a vágóelem működés közben elakad.

Munkavégzés közben hasznos tippek
Munkavégzés közben ügyelni kell az egyensúly és a megfelelő testtartás biztosítására. Különösen óvatosan járjon el a csúszós, lejtős vagy egyenetlen talajon végzett munka közben.
Használat közben tartsa szemmel a vágóelemet. Beláthatatlan területen ne vágjon füvet.
A munkavégzés megkezdése előtt alaposan ellenőrizze a munkaterületet, távolítson el minden laza ágat és a korábbi fűnyírás

maradványait.
Működés közben tartson rendszeres szüneteket. Működés közben a készülék olyan zajt és rezgéseket bocsát ki, amelyek hatással vannak a berendezés kezelőjére. A rendszeres szünetek és egyéni védőeszközök, például kesztyű, hallásvédő és védőszemüveg használata csökkenti a készülék kezelőre gyakorolt hatását.
Jó egészségügyi és fizikai állapotban végezzen munkát. Ha hányingert, fejfájást, látászavart (pl. csökkent látóteret), halláskárosodást, szédülést tapasztal, azonnal állítsa le a készüléket.
A magas füvet a tetejéről indulva fokozatosan vágja le, ez csökkenti a vágott fű damiltekercsre való feltekeredésének kockázatát. Igyekezzen a füvet csak a damil végével vágni, ez csökkenti a vágott fű damiltekercsre való feltekeredésének kockázatát.
Ha a fűkasza vagy a védőburkolat bármely része megsérült vagy deformálódott működés közben, a munka újrakezdése előtt ki kell cserélni vagy meg kell javítani a sérült alkatrészt.

Akkumulátor feltöltésével kapcsolatos biztonsági utasítások
Figyelem! A töltés megkezdése előtt ellenőrizze le, hogy a tápegység háza, a vezeték és a dugó nincs-e megrepedve vagy sérülve. Tilos nem megfelelően működő vagy károsodott töltőállomást és tápegységet használni! Az akkumulátort kizárólag a termékhez mellékelt töltővel és tápegységgel töltse. Egyéb tápegység használata tűzhöz vagy a készülék károsodásához vezethet.
Az akkumulátor töltése kizárólag száraz, illetéktelen hozzáféréstől (különösen gyermekektől) védett, beltéri helyiségben hajtható végre. Tilos a töltőállomást és a tápegységet felnőtt személy folyamatos felügyelete nélkül használni! Ha annak a helyiségnek az elhagyására van szükség, amelyben a töltés zajlik, húzza ki a tápegységet a konnektorból. Ha a töltőből füst szabadul fel vagy gyanús szagot érez, stb., azonnal húzza ki a töltő dugóját az elektromos aljzatból!
A kompresszor lemerült akkumulátorral kerül szállításra, ezért a munka megkezdése előtt töltse azt fel az alább leírtaknak megfelelően, a készletben található tápegység és töltőállomás segítségével. A Li-Ion (lítium-ion) típusú akkumulátorok mentesek a „memóriahatástól", így bármelyik pillanatban tölthetők. Ajánlott azonban az akkumulátor teljes lemerítése normál munkavégzéssel, majd a teljes feltöltése. Ha a munkálatok természete nem teszi lehetővé az akkumulátor ilyen jellegű töltését, néhány, vagy tizen-egynéhány használati cikluskénti legalább egyszer hajtsa végre a fent ajánlott teljes töltést. Semmilyen körülmények között sem megengedett az akkumulátor lemerítése az elektródák rövidre zárásával, mivel az visszafordíthatatlan károkat okozhat! Nem megengedett az akkumulátor töltöttségének az elektródák összeérintésével és a szikrák tanulmányozásával való ellenőrzése.

Akkumulátor tárolása
Az akkumulátor élettartamának meghosszabbítása érdekében megfelelő tárolási feltételeket kell biztosítani. Az akkumulátor kb. 500 „töltés-lemerülés" ciklusra képes. Tárolja az akkumulátort 0-30 Celsius fok között, kb. 50%-os relatív páratartalom mellett. Huzamosabb tárolás esetén töltse fel az akkumulátort kb. 70%-ig. Huzamosabb tárolás esetén időközönként, évente legalább egyszer töltse fel az akkumulátort. Nem hagyja, hogy az akkumulátor túlzottan lemerüljön, mivel az lerövidíti az élettartamát és visszafordíthatatlan károkat okozhat benne.
Tárolás közben az akkumulátor az önmerülés jelenségére való tekintettel fokozatosan merülni fog. Az önmerülés folyamata a helyiség hőmérsékletétől függ. Minél magasabb a hőmérséklet, annál gyorsabban zajlik ez a folyamat. Az akkumulátorok nem megfelelő tárolásakor elektrolit szivárgásra kerülhet sor. Szivárgás esetén kezelje le a kiszivárgott anyagot semlegesítő készítménnyel. Az elektrolit szemmel való érintkezésekor mossa ki bő vízzel, majd haladéktalanul forduljon orvoshoz. **Tilos a készülék használata sérült akkumulátorral.**
Az akkumulátor teljes elhasználódását követően adja azt le az ilyen jellegű hulladék újrahasznosításával foglalkozó pontban.

Akkumulátorok szállítása
A lítium-ion akkumulátorok a törvény értelmében veszélyes anyagnak minősülnek. A felhasználó az akkumulátorral ellátott terméket, vagy magát az akkumulátort szárazföldön szállíthatja. Ebben az esetben nincs szükség további feltételek betartására. Ha harmadik felet bíz meg a szállítással (például futárszolgálatot), a veszélyes anyagok szállítására vonatkozó előírásoknak megfelelően kell eljárni. Szállítás előtt vegye fel a kapcsolatot megfelelő képesítéssel rendelkező személlyel.
Tilos a sérült akkumulátorok szállítása. A szállítás idejére a kivehető akkumulátorokat el kell távolítani a termékből, a felfedett érintkezőket pedig le kell fedni, pl. szigetelőszalaggal. Az akkumulátort úgy kell elhelyezni a csomagolásban, hogy szállítás közben ne mozdulhasson el. Ezen kívül be kell tartani a veszélyes anyagok szállítására vonatkozó országos előírásokat.

Akkumulátor töltése
Figyelem! Töltés előtt szüntesse meg a töltőállomás áramellátását a tápegység konnektorból való kihúzásával. Ezen felül puha, száraz ronggyal távolítsa el az akkumulátorról és a reteszeiről a szennyeződéseket.
Az akkumulátor egy beépített töltöttség jelzővel van ellátva. A kapcsológomb megnyomásakor felvillannak a lámpák (XVI) - minél több lámpa világít, annál nagyobb az akkumulátor töltöttsége. Ha a lámpa gombjának megnyomásakor egyik lámpa sem villan fel, az akkumulátor teljesen le van merülve.
Vegye ki az akkumulátort a szerszámból.
Helyezze az akkumulátort a töltő foglalatába (XVI).
Csatlakoztassa a töltőt hálózati aljzathoz.
Felvillan a töltést jelző piros visszajelző lámpa.
Az akkumulátor feltöltését követően kialszik a piros lámpa és felvillan az akkumulátor teljes feltöltését jelző zöld lámpa.
Húzza ki a tápegység dugóját a konnektorból.

A retesz gombjának megnyomásával vegye ki az akkumulátort a töltőből.

Figyelem! Ha a töltő hálózati aljzathoz való csatlakoztatása után felvillan a zöld lámpa, az akkumulátor teljesen fel van töltve. Ebben az esetben a töltési folyamat nem indul el.

TERMÉK KARBANTARTÁSA ÉS TÁROLÁSA

Figyelem! Az alább leírt műveletek bármelyikének megkezdése előtt szüntesse meg a fűkasza áramellátását. Húzza ki a hálózati árammal működtetett készüléket a konnektorból, az akkumulátorral működtetett készülékből pedig távolítsa el az akkumulátort. Minden használat után felül kell vizsgálni a készülék állapotát, különös hangsúlyt fektetve a szellőzőnyílások átjárhatóságára. Ellenőrizze a készülék összes alkatrészének helyzetét. Húzza meg a laza csavarcsatlakozásokat. Ellenőrizze a vágóelem állapotát. Távolítsa el a vágóelem fedeléről és a tekercsről a fűmaradványt. Ha sérülést észlel a vágóelem burkolatán és/vagy a tekercsen, cserélje azt ki a munka folytatása előtt. Tilos a fűkaszát akkor használni, ha a vágóelem és/vagy a tekercs burkolata sérült. A készülék házát puha, száraz ronggyal tisztítsa. Távolítsa el a házról a füvet, olajat, kenőanyagot és egyéb szennyeződéseket. A készüléket száraz, zárt helyiségben tárolja, a tápellátásról leválasztva. A vízgőz lecsapódásának elkerülése érdekében a készüléket árnyékos, száraz és megfelelően szellőző helyen kell tárolni. Tárolja jogosulatlan személyek, különösen gyermekek számára nem hozzáférhető helyen. A pengéket tárolás közben mindig lássa el védőburkolattal.

PREZENTAREA GENERALĂ A PRODUSULUI

Trimmerul electric fără fir este folosit pentru formarea gazonului decorativ cu ajutorul unui fir din plastic care se rotește la turație mare. Datorită antrenării electrice, trimmerul este mult mai silențios decât unul cu benzină și poate fi folosit, de asemenea, în apropierea clădirilor. Datorită alimentării de la acumulator, trimmerul poate fi folosit și în locuri unde sculele cu alimentare de la rețea nu pot fi folosite. Funcționarea corectă, fiabilă și sigură a aparatului depinde de utilizarea sa corectă, prin urmare ar trebui să

Citiți întregul manual cu instrucțiuni înainte de prima utilizare a mașinii și păstrați-l pentru consultare ulterioară.

Furnizorul nu este responsabil pentru nicio daună cauzată de utilizarea necorespunzătoare a produsului sau nerespectarea regulamentelor de siguranță și a recomandărilor din acest manual. Utilizarea sculei pentru alte scopuri în afara celor pentru care este destinată poate duce la pierderea drepturilor de garanție ale utilizatorului.

ECHIPAREA PRODUSULUI

Produsul este livrat complet dar trebuie să fie asamblat înainte de utilizare. Apărătoarea elementului tăietor, distanțierul, bobina, acumulatorul și stație de încărcare a acumulatorului sunt livrate împreună cu produsul.
Atenție! Produsul cu numărul de catalog următor: 78180 nu este livrat cu acumulator și încărcător.

DATE TEHNICE

Parametru	Unitate	Valoare
Nr. piesă		78180, 78181
Tensiune nominală	[V c.c.]	20
Turație	[min^{-1}]	8000
Lungime tăiere	[mm]	250
Diametrul firului	[mm]	1,2
Lungimea firului pe bobină	[m]	6
Clasa de protecție electrică		III
Clasificarea protecției		IPX0
Masa	[kg]	2,5
Nivel de zgomot		
- LpA ± K (presiune)	[dB] (A)	72,3 ± 3,0
- LwA ± K (putere)	[dB] (A)	90,0 ± 1,96
Vibrație ah ± K (montaj posterior/montaj frontal)	[m/s^2]	3.293 ± 1.5/3.117 ± 1.5
Tip de acumulator*		Li-ION
Capacitatea acumulatorului*	[Ah]	2
Energia acumulatorului	[Wh]	40
Stație de încărcare a acumulatorului*		
Tensiune de alimentare:	[V~]	220-240
Frecvența la rețea	[Hz]	50/60
Putere nominală	[W]	1,2
Tensiune de ieșire	[V c.c.]	21,5
Curent de ieșire	[A]	2,2
Timp de încărcare**	[h]	1

* doar pentru modelele echipate cu acumulator și încărcător
** timpii de încărcare specificați se referă doar la acumulatorul de capacitatea menționată în tabel

INSTRUCȚIUNI DE SIGURANȚĂ

IMPORTANT
CITIȚI CU ATENȚIE ÎNAINTE DE UTILIZARE
A SE PĂSTRA PENTRU CONSULTARE ULTERIOARĂ

Practici de lucru în condiții de siguranță

Instruire

Citiți cu atenție manualul de utilizare. Familiarizați-vă cu sistemele de comandă și utilizarea corespunzătoare a mașinii. Nu lăsați niciodată copiii sau persoanele nefamiliarizate cu instrucțiunile să utilizeze produsul. Reglementările naționale pot impune limite privind vârsta utilizatorului.
Vă rugăm să rețineți că utilizatorul este responsabil pentru accidentele sau riscurile la care sunt expuse alte persoane sau bunuri.
Mașina poate provoca accidente grave. Vă rugăm să citiți cu atenție manualul de utilizare. Citiți și înțelegeți modul corect de ținere, operare, întreținere, pornire și oprire a dispozitivului. Familiarizați-vă cu modul corect de utilizare a tuturor comenzilor.
Mașina nu este destinată utilizării de către copii și de către persoane cu abilități fizice, senzoriale sau mentale reduse sau de către persoane fără experiență și cunoștințe privind echipamentul, sau care nu au citit instrucțiunile de utilizarea a mașinii.

Pregătirea

Verificați înainte de utilizare cablul de alimentare și cablul prelungitor din punct de vedere al deteriorării și uzurii.
În cazul în care cablul este deteriorat în timpul utilizării, deconectați-l de la sursa de alimentare.
NU ATINGEȚI CABLUL ÎNAINTE DE DECONECTAREA ALIMENTĂRII ELECTRICE. Nu folosiți mașina dacă cablul este defect sau deteriorat.
Inspectați întotdeauna vizual mașina înainte de utilizare ca să nu aibă apărători sau dispozitive de protecție lipsă sau incorect montate.
Nu folosiți niciodată mașina atunci când în apropiere se află alte persoane, copii sau animale.
Folosiți doar accesoriile furnizate de producător: o bobină cu fir de plastic. Nu folosiți alt echipament în afara celui furnizat de producător, de exemplu lame, discuri, discuri cu lanț tăietor. Nu înlocuiți firul cu unul metalic sau textil. Utilizarea altui echipament în afara celui descris poate prezenta un risc serios pentru siguranța operatorului și a persoanelor din jur. Nu înlocuiți accesoriile de tăiere nemetalice cu unele metalice. Înainte de instalarea elementului tăietor și a apărătorii, asigurați-vă că ele nu sunt deteriorate, deformate și nu prezint crăpături. Asigurați-vă că există minim 1 m de fir pe bobină.
Înainte de conectarea mașinii, asigurați-vă că parametrii rețelei de alimentare sunt aceiași cu cei de pe plăcuța de identificare a mașinii.
La lucru, există riscul de proiectare a obiectelor în direcția operatorului și a celor din jur. Vă rugăm să rețineți că utilizatorul este responsabil pentru accidentele sau riscurile la care sunt expuse alte persoane sau mediul. Nu folosiți dispozitivul dacă se află persoane în apropiere, în special copii și animale. Înainte de începerea lucrului, stabiliți o zonă de siguranță cu o rază de minim 15 metri față de locul de lucru.
În pofida măsurilor de siguranță luate la proiectarea și construcția mașinii, există întotdeauna riscuri reziduale. Prin urmare, trebuie aplicate măsuri de protecție tehnice și suplimentare.
Folosiți întotdeauna protecție pentru ochi și față – acestea vor proteja ochii, fața și căile respi-

ratorii împotriva prafului și obiectelor proiectate în timpul lucrului. Purtați întotdeauna haine de protecție adecvate, strânse pe corp. Purtați întotdeauna doar pantaloni lungi. Nu purtați haine largi sau bijuterii; ele pot fi agățate de piesele în mișcare ale dispozitivului. Folosiți mănuși de protecție și protecții pentru auz. Folosiți încălțăminte de protecție cu talpă antiderapantă. Nu lucrați desculți sau purtând sandale.
Folosiți protecții pentru auz în timpul lucrului. Expunerea la zgomot excesiv poate duce la deteriorarea permanentă a auzului.
Purtați ochelari de protecție. Reziduurile generate în timpul lucrului pot cauza un risc de leziuni ale ochilor.
Înainte de utilizare, verificați dacă elementul tăietor, șuruburile, apărătoarea și alte componente nu sunt uzate sau deteriorate. Înlocuiți piesele uzate înainte de începerea lucrului. Verificați de asemenea dacă conexiunile cu șuruburi nu sunt slăbite. Strângeți șuruburile slăbite.

Utilizare
Feriți cablul de alimentare și prelungitor de elementul tăietor.
Purtați ochelari de protecție și încălțăminte solidă întotdeauna când folosiți mașina.
Evitați utilizarea aparatului pe vreme proastă, în special când există riscul de producere a fulgerelor.
Lucrați doar la lumina zilei sau în lumină artificială bună.
Nu folosiți niciodată mașina cu apărători sau carcasa deteriorată sau fără apărători și carcasa montate.
Porniți motorul doar când mâinile și picioarele sunt ferite de elementul tăietor.
Deconectați întotdeauna mașina de la sursa de alimentare (adică scoateți ștecherul din priză, scoateți dispozitivul de blocare sau acumulatorul detașabil)
- de câte ori mașina este lăsată nesupravegheată;
- înainte de îndepărtarea obstrucției;
- înainte de verificarea, curățarea mașinii sau de lucrul cu mașina,
- după atingerea unui corp străin.
- dacă mașina începe să vibreze excesiv.
Aveți grijă să nu vă rănească picioarele sau mâinile cu elementul tăietor.
Asigurați-vă întotdeauna că fantele de ventilație nu sunt murdare.
La lucru, cablul de alimentare poate fi ascuns în iarbă; prin urmare, este posibilă deteriorarea sau tăierea sa. În cazul în care cablul de alimentare este deteriorat sau încurcat, opriți mașina din comutator și scoateți cablul de alimentare din priză.
La lucrul cu mașina, nu o înclinați și mențineți echilibrul în permanență. Întotdeauna stați cu tălpile ferm așezate pe pantă și mergeți încet, nu alergați niciodată. La tăierea pe o pantă, deplasați-vă întotdeauna transversal, niciodată în susul sau josul pantei.
Nu atingeți niciodată piesele în mișcare înainte de deconectarea mașinii de la sursa de alimentare și până la oprirea pieselor în mișcare.
Elementul rotativ se mai rotește un timp după oprirea motorului.
Deconectarea mașinii de la sursa de alimentare necesită oprirea sa din comutatorul de pornire și deconectarea sursei de alimentare. În cazul dispozitivelor cu alimentare de la rețea, aceasta se face scoțând ștecherul cablului de alimentare din priza de rețea. Cu toate aceas-

ta, în cazul dispozitivele cu alimentare de la acumulator, aceasta se face prin deconectarea acumulatorului.
Nu expuneți mașina la precipitații. Mașina nu este proiectată împotriva pătrunderii apei. Apa care pătrunde în mașină poate provoca un scurtcircuit care poate duce la electrocutare și accidente grave.
Citiți instrucțiunile privind oprirea dispozitivului în caz de urgență.

Întreținere și depozitare

Deconectați mașina de la rețea (adică scoateți ștecherul din priză, îndepărtați dispozitivul de blocare sau acumulatorul detașabil) înainte de efectuarea oricărei activități de întreținere sau curățare.
Folosiți doar piese de schimb și echipamente recomandate de producător.
Inspectați și întrețineți regulat mașina. Reparațiile produsului trebuie efectuate la un centru de service autorizat.
Când mașina nu este folosită, nu o lăsați la îndemâna copiilor.
Verificați regulat dispozitivul în conformitate cu informațiile din partea următoare din manualul cu instrucțiuni. Aceasta face ca lucrul să fie mai eficient și sigur.

Recomandări (pentru mașini cu alimentare de la rețea și cu încărcător integrat).

Se recomandă ca mașina să fie alimentată de la o rețea protejată cu un dispozitiv de protecție la curent rezidual (RCD) cu curentul de declanșare de maximum 30 mA.

UTILIZAREA PRODUSULUI

Prepararea trimmerului pentru utilizare.
Atenție! Deconectați trimmerul de la sursa de alimentare înainte de a efectua orice lucrare de asamblare sau reglare. **Scoateți acumulatorul din locașul sculei!**
Verificați vizual scula. În cazul în care identificați orice deteriorare, nu începeți lucrul înainte de remedierea lor.

Instalarea și reglarea mânerului frontal (II)
În cazul în care mânerul nu a fost montat, treceți=l prin capacul cablului de alimentare, ajustați-i poziția și apoi blocați=l pe poziție strângând blocajul mânerului frontal. Poziția mânerului trebuie aleasă experimental, adaptând-o la condițiile fizice ale operatorului și ale zonei unde urmează să fie folosit trimmerul. Poziția mânerului trebuie să vă permită să lucrați cu coatele îndoite și cu spatele drept. Ea trebuie, de asemenea, să asigure libertatea de mișcare a trimmerului în planul de lucru.

Instalarea apărătorii elementului tăietor (iii)
Introduceți urechile apărătorii în carcasa trimmerului și asigurați cu un șurub.
La marginea apărătorii există o lamă folosită pentru scurtarea automată a firului. Capacul (X) trebuie scos înainte de începerea lucrului.

Instalarea distanțierului (IV)
Distanțierul trebuie introdus în orificiile de montaj aflate pe cele două laturi aproape de capul tăietor.

Instalarea roții auxiliare (V)
Introduceți clema roții în carcasa roții auxiliare.

Reglare
În plus față de ajustarea poziției mânerului, trimmerul vă permite să ajustați lungimea apărătorii cablului de alimentare, să rotiți partea inferioară a apărătorii cablului de alimentare și să reglați unghiul capului tăietor.

Este posibil să ajustați fin lungimea apărătorii cablului de alimentare, ceea se traduce prin lungimea întregii scule. Deșurubați manșonul de blocare a reglării înălțimii (VI), ajustați lungimea, strângeți manșonul de reglare a înălțimii. Asigurați-vă că lungimea

trimmerului nu se modifică de la sine în timpul funcționării.
Pentru a folosi trimmerul într-o manieră mai ergonomică, apărătoarea inferioară a cablului de alimentare poate fi rotită. Pentru a face aceasta, trageți înapoi blocajul în sensul săgeții (VII), țineți-l și apoi rotiți-l. Sunt posibile două poziții de blocare, la 0 grade și la 180 de grade. Coborâți inelul de blocare și asigurați-vă că a revenit la poziția inițială și că poziția capacului cablului de alimentare este blocată în noua poziție. În plus, este posibil să reglați unghiul capului tăietor. Pentru aceasta, apăsați butonul aflat pe cap (VIII). Prin aceasta se va elibera blocajul și arcul interior va duce la rotirea capului tăietor. Rotiți manual capul până ce se blochează pe noua poziție. Poziția anterioară este reluată prin apăsarea butonului și, apoi, prin rotirea manuală a capului până ce se fixează în poziția inițială.

La utilizarea trimmerului, pentru tunderea marginii verticale (IX), se poate folosi o roată auxiliară fixată pe marginea apărătorii elementului tăietor, pentru a ajuta la ghidarea trimmerului. În timpul tăierii orizontale, se recomandă să desfaceți distanțierul aflat în fața capului tăietor. Aceasta va face să fie mai ușor să protejați verticală față de impactul cu firul.

Înlocuirea firului
Pentru desfășurarea firului, trageți secțiunea de fir care iese din bobină și apăsați butonul de blocare a bobinei. La fiecare apăsare a butonului, firul se lungește cu câțiva milimetri. Nu se recomandă să desfășurați firul pe lungime mai mare decât este necesară pentru a atinge apărătoarea lamei. Secțiunea de fir care trece dincolo de apărătoarea lamei va fi retezată după pornirea trimmerului.
În cazul în care nu este posibil să desfășurați în continuare firul, înseamnă că firul de pe bobină s-a consumat și trebuie înlocuit.
Pregătiți o nouă bobină cu fir. Apoi scoateți capacul rotindu-l până ce se deblochează (XI). Sub bobină se află un arc, asigurați-vă că nu îl pierdeți. Trageți afară bobina și curățați bobina și interiorul carcasei bobinei. Montați arcul și apoi bobina pe capul tăietor. Treceți în capul tăietor capetele firului capului care ies din bobină prin găuri (XII). Puneți la loc cu atenție capacul, apăsați și răsuciți-l până ce închizătoarea de blochează, se va auzi un clic. Reglați lungimea segmentelor de fir. Asigurați-vă că firul este prins corect. În cazul în care se produc probleme, repetați toate etapele.

Pregătirea locului de muncă
Înainte de începerea lucrului, pregătiți locul de muncă. Desemnați o zonă de siguranță cu o rază de minim 15 m față de locul de muncă, care va fi inaccesibilă persoanelor neautorizate. Asigurați-vă că în jurul locului de muncă nu există obstacole care ar putea provoca o coliziune cu operatorul sau trimmerul în timpul lucrului.

Conectarea trimmerului la sursa de alimentare (XIII)
Introduceți acumulatorul în lăcașul său cu contactele orientate spre interiorul trimmerului și în sus, până ce închizătoarea acumulatorului se cuplează. Asigurați-vă că acumulatorii nu se desprind de la sine în timpul funcționării.
Deconectați acumulatorul ridicând și ținând închizătoarea și apoi trăgând acumulatorul afară din lăcașul trimmerului.

Pornirea și oprirea trimmerului
Asigurați-vă că acumulatorul a fost conectat la trimmer, că protecția a fost îndepărtată de pe lama apărătorii elementului tăietor, și că elementul tăietor nu intră în contact cu vreo parte a corpului sau cu alte obiecte.
Adoptați o postură care vă asigură echilibrul. Apucați mânerul frontal cu o mână. Apucați mânerul din spate cu cealaltă mână. Apăsați butonul de blocare a comutatorului cu degetul mare și apăsați comutatorul folosind celelalte degete pentru a porni trimmerul. Nu este necesar să țineți apăsat comutatorul în timpul funcționării.

Trimmerul se oprește atunci când comutatorul pornit/oprit deblocat este eliberat. Elementul tăietor se mai rotește un timp după oprirea motorului. Este interzis să opriți elementul tăietor apăsând bobina pe sol sau pe alt obiect.

După ce elementul tăietor s-a oprit complet, deconectați trimmerul de la sursa de alimentare îndepărtând acumulatorul. Apoi, treceți la activitățile de întreținere.

Funcționarea trimmerului
Nu lăsați dispozitivul să funcționeze la turație redusă sau în faza de pornire.
Se recomandă să deplasați trimmerul de la dreapta la stânga în timpul lucrului. Evitați deplasarea trimmerului de la stânga la dreapta. Aceasta va permite operatorului să evite contactul cu resturile de iarbă tăiate, proiectate în timpul tăierii.
Evitați tăierea tufișurilor și boschețiilor. Lucrul cu trimmerul în apropierea copacilor poate duce la deteriorarea cojii lor. Lovirea pietrelor, cărămizilor, zidurilor sau altor suprafețe similare cu firul poate duce la uzura foarte rapidă a firului.
Evitați tăierea cu sfertul drept superior al lamei (XV). Aceasta va preveni reculul trimmerului sculei spre utilizator în cazul în care elementul tăietor este blocat în timpul lucrului.

Sfaturi pentru lucru
Aveți grijă să vă mențineți echilibrul și postura corectă în timpul lucrului. Lucrați cu atenție deosebită pe suprafețe alunecoase, înclinate sau neuniforme.
Monitorizați continuu elementul tăietor în timpul lucrului. Nu cosiți în zone unde nu aveți contact vizual.

Înainte de începerea lucrului, inspectați bine zona de lucru, îndepărtați toate crengile și resturile de la cosirea precedentă.
Faceți pauze regulate în timpul lucrului. În timpul lucrului, scula emite zgomote și vibrații, care afectează operatorul. Pauzele regulate și purtarea echipamentului individual de protecție cum sunt mănușile, protecțiile pentru auz și pentru ochi permit reducerea impactului sculei asupra operatorului.
Începeți lucrul când sunteți sănătos și în formă bună. În caz de greață, durere de cap, probleme cu vederea (de exemplu, câmp vizual redus), probleme auditive, amețeală, opriți imediat lucrul cu scula.
Cosiți iarba treptat, începând de sus; aceasta va reduce riscul ca iarba tăiată să se înfășoare pe bobina cu fir.
Încercați să cosiți iarba doar cu capătul firului; aceasta va reduce riscul ca iarba tăiată să se înfășoare pe bobina cu fir.
Dacă, în timpul lucrului, vreo parte a trimmerului sau apărătorii este deteriorată sau deformată, înlocuiți sau reparați înainte de reluarea lucrului.

Instrucțiuni de siguranță pentru încărcarea acumulatorului
Atenție! Înainte de începerea încărcării, asigurați-vă că corpul încărcătorului, cablul și ștecherul nu prezintă fisuri sau deteriorări. Este interzisă utilizarea unui încărcător sau alimentator defect sau deteriorat! Folosiți doar încărcătorul și acumulatorul livrat pentru încărcarea acumulatorului. Utilizarea altor tipuri de încărcătoare poate duce la incendiu sau deteriorarea produsului. Acumulatorul trebuie încărcat doar într-o încăpere închisă, uscată, protejată împotriva accesului neautorizat, în special din partea copiilor. Nu folosiți încărcătorul și alimentatorul în absența supravegherii permanente de către un adult! În cazul în care trebuie să părăsiți încăperea unde se încarcă produsul, deconectați încărcătorul de la rețea scoțând ștecherul alimentatorului din priză. În cazul în care din încărcător se degajă fum, miros, etc., scoateți imediat ștecherul încărcătorului din priză!
Dispozitivul este livrat cu acumulator neîncărcat astfel încât acesta trebuie încărcat imediat în conformitate cu procedura descrisă în acest manual folosind încărcătorul inclus înainte de utilizare. Acumulatorii Li-ion (ioni de litiu) nu prezintă așa-numitul „efect de memorie", ceea ce permite încărcarea lor în orice moment. Cu toate acestea, se recomandă să descărcați acumulatorul în cursul utilizării normale și apoi să îl încărcați la capacitatea integrală. Dacă, din cauza naturii lucrării, nu este posibil să procedați de fiecare dată în acest fel cu acumulatorul, trebuie să faceți aceasta cel puțin o dată la câteva cicluri de lucru. Nu descărcați niciodată acumulatorii scurtcircuitând bornele lor, deoarece aceasta duce la deteriorarea lor ireversibilă! De asemenea, nu verificați starea de încărcare a acumulatorului scurtcircuitând bornele și verificând dacă se produc scântei.

Depozitarea acumulatorilor
Asigurați depozitarea corespunzătoare pentru a prelungi durata de viață acumulatorului. Acumulatorul poate suporta aproximativ 500 de cicluri de încărcare-descărcare. Depozitați acumulatorul la o temperatură între 0 și 30 °C și o umiditate relativă a aerului de 50%. Încărcați acumulatorul la aproximativ 70% din capacitatea sa totală pentru o perioadă de depozitare mai îndelungată. În cazul depozitării prelungite, acumulatorul trebuie încărcat periodic o dată pe an. Nu supra-descărcați acumulatorul, deoarece aceasta duce la scurtarea duratei sale de viață și poate produce deteriorări ireversibile.
În cursul depozitării, acumulatorul se va descărca treptat din cauza curentului de scurgere. Rata de autodescărcare depinde de temperatura de depozitare: cu cât este mai mare temperatura de depozitare, că atât va fi mai mare rata de descărcare. În cazul în care acumulatorii sunt depozitați incorect, electrolitul se poate scurge. În cazul scurgerii, neutralizați scurgerea cu un agent de neutralizare. În cazul în care electrolitul intră în contact cu ochii, clătiți bine ochii cu apă și solicitați imediat îngrijire medicală. **Este interzis să folosiți scula cu acumulatorul deteriorat.**
În cazul în care acumulatorul este uzat complet, returnați-l la un centru de colectare specializat.

Transportul acumulatorilor
Acumulatorii litiu-ion sunt tratați ca produse periculoase în conformitate cu prevederile legale. Utilizatorul sculei poate transporta produsul cu acumulatori și acumulatorii separați pe căi de transport terestru. În cazul acesta, nu trebuie îndeplinite cerințe suplimentare. În cazul în care încredințați transportul unor terți (de exemplu unei firme de curierat), respectați prevederile privind transportul bunurilor periculoase. Înainte de expediere, vă rugăm să contactați o persoană calificată corespunzător.
Este interzis să transportați acumulatori deteriorați. Pe durata transportului, scoateți acumulatorii demontați din produs, asigurați contactele expuse, de exemplu acoperindu-le cu bandă izolatoare. Protejați acumulatorii din ambalaj astfel încât să nu se deplaseze în interiorul ambalajului în timpul transportului. Trebuie să respectați de asemenea prevederile naționale privind transportul materialelor periculoase.

Încărcarea acumulatorului
Atenție! Înainte de încărcare, deconectați încărcătorul de la sursa de alimentare scoțând ștecherul din priză. În plus, curățați acumulatorul și clemele acumulatorului de murdărie și praf cu o lavetă moale, uscată.
Acumulatorul are un indicator de încărcare integrat. Ledurile se vor aprinde la apăsarea butonului (XVI), cu cât mai multe sunt aprinse, cu atât este mai încărcat acumulatorul. Dacă ledurile nu se aprind la apăsarea butonului, acumulatorul este descărcat.
Deconectați acumulatorul de la sculă.
Introduceți acumulatorul în compartimentul încărcătorului (XVI).
Introduceți încărcătorul într-o priză.
Ledul roșu se aprinde, indicând procesul de încărcare.
Când încărcarea este finalizată, ledul roșu se stinge și se aprinde ledul verde, pentru a indica faptul că acumulatorul este complet încărcat.

Scoateți ștecherul cablului de alimentare din priză.
Scoateți acumulatorul din încărcător apăsând butonul clemei acumulatorului.

Atenție! Dacă ledul verde se aprinde când încărcătorul este conectat la rețea, acumulatorul este deplin încărcat. În cazul acesta, încărcătorul nu va începe procesul de încărcare.

ÎNTREȚINEREA ȘI DEPOZITAREA PRODUSULUI

Atenție! Înainte de orice acțiune descrisă mai jos, deconectați trimmerul de la sursa de alimentare electrică. În cazul dispozitivelor cu alimentare de la rețea, deconectați-le de la priză și, în cazul dispozitivelor cu alimentare de la acumulator, deconectați acumulatorii.
După fiecare utilizare, verificați starea foarfecii de crengi, acordând o atenție deosebită fantelor de ventilație, care trebuie să nu fie obturate. Verificați poziția tuturor componentelor sculei. Strângeți toate conexiunile cu șuruburi, dacă există. Verificați starea elementului tăietor. Curățați apărătoarea elementului tăietor și bobina de resturi de iarbă. În cazul în care apărătoarea elementului tăietor sau bobinei sunt deteriorate, înlocuiți-le înainte de efectuarea altor lucrări. Este interzis să folosiți trimmerul cu deteriorări ale apărătorii elementului tăietor sau ale bobinei. Curățați carcasa sculei cu o lavetă moale și uscată. Curățați carcasa dispozitivului de resturi de iarbă, ulei, unsoare și alte impurități. Păstrați scula deconectată într-o încăpere uscată și închisă. Păstrați scula într-un loc întunecos, uscat, cu ventilație corespunzătoare, pentru a preveni condensarea aburului. Locul trebuie să fie inaccesibil persoanelor neautorizate, în special copiilor. La depozitare, lamele trebuie să fie întotdeauna protejate de o apărătoare.

CARACTERÍSTICAS DEL PRODUCTO

La recortadora de césped con baterías se utiliza para formar césped de forma decorativa con un hilo de plástico que gira a alta velocidad. Debido al accionamiento eléctrico de la recortadora, el funcionamiento es mucho más silencioso que el de una herramienta de gasolina, y también es posible trabajar con él en las proximidades de los edificios. Gracias a su alimentación por batería, la recortadora permite trabajar en lugares inaccesibles para los productos alimentados por la red. Un trabajo correcto, fiable y seguro de la herramienta depende de su operación adecuada, por lo tanto:

Antes de empezar a utilizar la herramienta, lea todo el manual y consérvelo para futuras consultas.

El proveedor no se hace responsable de ningún daño o lesión que resulte del uso inadecuado de la herramienta, del incumplimiento de las normas de seguridad y de las recomendaciones de este manual. La utilización de la herramienta para fines distintos de aquellos para los que ha sido concebido anula también los derechos del usuario a la garantía del fabricante y la legal.

EQUIPAMIENTO DEL PRODUCTO

El producto se suministra completa, pero requiere instalación antes de su primer uso. El protector del elemento de corte, el espaciador, la bobina, la batería y la estación de carga se suministran con el producto.
¡Atención! Número de catálogo del producto: 78180 no está equipado con batería ni estación de carga.

ESPECIFICACIONES TÉCNICAS

Parámetro	Unidad de medida	Valor
Número de catálogo		78180, 78181
Tensión nominal	[V D.C.]	20
Velocidad de corte	[min^{-1}]	8000
Longitud de corte	[mm]	250
Diámetro del hilo	[mm]	1,2
Longitud del hilo en la bobina	[m]	6
Clase de resistencia eléctrica		III
Grado de protección		IPX0
Peso	[kg]	2,5
Nivel sonoro		
- LpA ± K (presión)	[dB] (A)	72,3 ± 3,0
- LwA ± K (potencia)	[dB] (A)	90,0 ± 1,96
Vibración ah ± K (mango trasero / mango frontal)	[m/s^2]	3,293 ± 1,5 / 3,117 ± 1,5
Tipo de batería*		Li-ION
Capacidad de la batería*	[Ah]	2
Energía de la batería	[Wh]	40
Estación de carga*		
Tensión de entrada	[V~]	220-240
Frecuencia de red	[Hz]	50/60
Potencia nominal	[W]	1,2
Tensión de salida	[V D.C.]	21,5
Corriente de salida	[A]	2,2
Tiempo de carga**	[h]	1

* solo en los modelos equipados con batería y cargador
** el tiempo de carga especificado se aplica solo a la batería con la capacidad indicada en la tabla

INSTRUCCIONES DE SEGURIDAD

IMPORTANTE
LEA DETENIDAMENTE ANTES DE USAR
GUARDAR PARA REFERENCIAS FUTURAS

Prácticas de operación segura

Formación

Lea las instrucciones cuidadosamente. Familiarícese con los controles y el uso correcto de la máquina. Nunca permita que niños o personas que no estén familiarizadas con las instrucciones usen la máquina. Las reglamentaciones nacionales pueden especificar la edad exacta del operador.
Recuerde que el operador o el usuario son responsables de los accidentes o peligros para otras personas o bienes materiales.
La máquina puede causar lesiones graves. Lea atentamente el manual de instrucciones. Familiarícese con de la correcta sujeción, funcionamiento, mantenimiento, puesta en marcha y parada del dispositivo. Familiarícese con el correcto funcionamiento de todos los controles.
La máquina no está diseñada para ser utilizada por niños y personas con capacidades físicas, sensoriales o mentales reducidas o con falta de experiencia y conocimientos o que no hayan leído el manual de instrucciones de la máquina.

Preparación

Antes de uso, compruebe que el cable de alimentación y el cable de extensión no estén dañados o desgastados.
Si el cable se daña durante el uso, desconéctelo de la fuente de alimentación inmediatamente.
NO TOQUE EL CABLE ANTES DE DESCONECTAR LA FUENTE DE ALIMENTACIÓN. No utilice la máquina si el cable está dañado o deteriorado.
Siempre inspeccione visualmente la máquina en busca de protectores o seguridades dañados, ausentes o mal instalados antes de usarla.
Nunca opere la máquina cuando haya personas, especialmente niños o mascotas, cerca.
Utilice únicamente los accesorios proporcionados por el fabricante: una bobina con un hilo de plástico. No utilice ningún equipo que no sea el proporcionado por el fabricante, como cuchillas, discos de corte o discos equipados con una cadena de corte. No reemplace la cuerda con un alambre o cuerda textil. El uso de equipamiento distinto del anterior puede suponer un grave riesgo para la seguridad del operador y de las personas ajenas. Nunca reemplace los accesorios de corte no metálicos con otros metálicos. Antes de instalar el elemento de corte y el protector, asegúrese de que no estén dañados, agrietados o doblados. Asegúrese de que haya al menos 1 metro de hilo en la bobina.
Antes de conectar la máquina a la alimentación, asegúrese de que los parámetros de la red eléctrica sean los mismos que los de la placa de características.
Durante el trabajo, existe el riesgo de que se tiren objetos hacia el operador y las personas ajenas. El operador es responsable de los accidentes o peligros para otras personas o el medio ambiente. No trabaje con el dispositivo si hay personas ajenas, especialmente niños, en las proximidades. Antes de trabajar, delimite una zona de seguridad con un radio mínimo de 15 metros del lugar de trabajo.
A pesar de las medidas de seguridad tomadas durante el diseño y construcción de la máquina, siempre existe un riesgo residual. Por lo tanto, deben aplicarse medidas de protección

técnicas y complementarias.
Lleve siempre protectores de ojos y cara para proteger los ojos, la cara y el tracto respiratorio del polvo, los gases de combustión y los objetos que se expulsan durante el trabajo. Lleve siempre ropa protectora adecuada que esté bien ajustada al cuerpo. Use solo pantalones largos. No use ropa suelta o joyas, ya que pueden quedar atrapadas en las partes móviles del dispositivo. Use guantes protectores y protectores auditivos. Use calzado protector con suela antideslizante, no trabaje con los pies descalzos o en sandalias.
Use protectores auditivos durante el trabajo. La exposición a un ruido excesivo puede provocar un daño auditivo permanente.
Usa gafas de seguridad. Los desechos generados durante el trabajo pueden crear un riesgo de lesiones de los ojos.
Antes de uso, compruebe siempre que el elemento elemento de corte, los tornillos, los protectores y otros componentes no estén desgastados o dañados. Reemplace las piezas desgastadas antes de empezar a trabajar. También compruebe que las conexiones de los tornillos no se hayan aflojado. Apriete los tornillos sueltos.

Operación
Mantenga el cable de alimentación y el cable de extensión alejados de la unidad de corte.
Use gafas de seguridad y calzado resistente en todo momento mientras opera la máquina.
Evite usar la máquina en condiciones climáticas adversas, especialmente cuando exista el riesgo de descargas atmosféricas.
Use la máquina solo a la luz del día o con buena iluminación artificial.
Nunca opere la máquina con protecciones o carcasas dañadas o sin las protecciones o carcasas en su lugar.
Solo arranque el motor cuando las manos y los pies estén alejados de la unidad de corte.
Siempre desconecte la máquina de la alimentación (es decir, desconecte el enchufe de la red, retire el dispositivo de bloqueo o la batería extraíble)
- siempre que la máquina quede desatendida;
- antes de eliminar la obstrucción;
- antes de comprobar, limpiar o trabajar con la máquina,
- después de golpear un objeto extraño.
- si la máquina empieza a vibrar excesivamente.

Tenga cuidado de no lesionar los pies ni las manos con la unidad de corte.
Asegúrese siempre de que las rejillas de ventilación estén libres de suciedad.
Durante la operación, el cable puede estar oculto en la hierba, por lo que puede dañarse o cortarse accidentalmente. Si el cable de alimentación está dañado o enredado, apague la máquina con el interruptor y retire el enchufe de la toma de corriente.
Cuando trabaje con la máquina, no se incline y mantenga el equilibrio en todo momento. Siempre coloque los pies firmemente en la pendiente y camine, nunca corra. Al cortar en una pendiente, siempre muévase a través de la pendiente, nunca a lo largo.
Nunca toque las partes móviles peligrosas antes de desconectar la máquina de la fuente de alimentación y antes de que todas las partes móviles peligrosas se hayan detenido por completo.

El elemento de corte sigue girando durante algún tiempo después de que el motor ha dejado de funcionar.
Desconectar la máquina de la fuente de alimentación consiste en apagarla con el interruptor y desconectar la fuente de alimentación, retirar el enchufe del cable de alimentación de la toma de corriente en el caso de los dispositivos alimentados por la red eléctrica o desconectar la batería en el caso de los dispositivos alimentados por baterías.
No exponga la máquina a la precipitación. La máquina no está protegida contra la penetración de agua. El agua que entra en la máquina puede causar cortocircuitos eléctricos que puedan desencadenar descargas eléctricas y lesiones graves.
Consulte las instrucciones para apagar la unidad en caso de emergencia.

Mantenimiento y almacenamiento

Desconecte la máquina de la fuente de alimentación (es decir, retire el enchufe de la red, retire el dispositivo de bloqueo o la batería extraíble) antes de realizar trabajos de mantenimiento o limpieza.
Utilice únicamente piezas de repuesto y equipos recomendados por el fabricante.
Inspeccione y realice mantenimiento regular la máquina. La reparación solo debe realizarse en una instalación autorizada.
Cuando la máquina no esté en uso, manténgala fuera del alcance de los niños.
El dispositivo debe ser revisado regularmente como se describe más adelante en este manual. Esto le permitirá trabajar de forma más eficiente y segura.

Recomendaciones (para máquinas alimentadas por la red eléctrica y con un cargador integrado).

Se recomienda que la máquina sea alimentada a través de un disyuntor de corriente residual (RCD) con una corriente de disparo no superior a 30 mA.

OPERACIÓN DEL PRODUCTO

Preparación de la recortadora para el trabajo
¡Atención! Desconecte la recortadora de la fuente de alimentación antes de realizar todo trabajo de instalación y ajuste. **¡Retire la batería de la ranura de la herramienta eléctrica!**
Si nota algún daño en la herramienta eléctrica, no empiece a trabajar en la unidad antes de eliminarlo.

Instalación y ajuste del mango frontal (II)
Si el mango no está instalado, páselo a través de la cubierta de los cables de alimentación, ajuste su posición y, a continuación, fíjelo en su sitio apretando el bloqueo de la empuñadura delantera. La posición del mango debe elegirse experimentalmente, ajustándolo a las condiciones físicas del operador y a la zona en la que se utilizará la recortadora. La posición del mango debe permitir trabajar con los brazos doblados y la espalda recta. También debe proporcionar libertad de movimiento para la recortadora en el plano de trabajo.

Instalación de la cubierta del elemento de corte (III)
Inserte los ganchos de la cubierta en la carcasa de la recortadora y asegúrelos con un tornillo.
Una cuchilla en el borde de la cubierta se utiliza para acortar automáticamente el hilo. Antes de empezar a trabajar, hay que quitar la cubierta (X).

Instalación del espaciador (IV)
El espaciador debe insertarse en los orificios de montaje situados a ambos lados, cerca del cabezal de corte.

Montaje de la rueda auxiliar (V)
Ponga el gancho de la rueda en la carcasa de la rueda auxiliar.

Ajustes
Además de ajustar la posición del mango frontal, la recortadora permite ajustar la longitud de la cubierta de los cables de alimentación, girar la parte inferior de la cubierta de los cables de alimentación, así como la posición del cabezal de corte.

Es posible ajustar la longitud de la cubierta de los cables de alimentación sin problemas, lo que afecta la longitud de toda la herramienta. Desenrosque el manguito de bloqueo de ajuste de altura (VI), ajuste la longitud, apriete el manguito de ajuste de altura. Asegúrese de que la longitud de la recortadora no cambie espontáneamente durante el funcionamiento.
Para un uso más ergonómico de la recortadora bordeadora, se puede girar la cubierta inferior de los cables de alimentación. Para ello, tire del bloqueo hacia atrás en la dirección de la flecha (VII), manténgalo pulsado y, a continuación, gírelo. Dos posiciones son posibles para el bloqueo: 0 grados y 180 grados. Baje el anillo de bloqueo y asegúrese de que haya vuelto a su posición inicial y de que la posición de la cubierta de los cables de alimentación haya quedado bloqueada en su nueva posición. Además, es posible ajustar el ángulo del cabezal de corte. Para ello, pulse el botón situado en el cabezal (VIII). Esto liberará el bloqueo y el muelle interno iniciará la rotación del cabezal de corte. Gire manualmente el cabezal hasta que encaje en la nueva posición. La posición anterior se restablece pulsando el botón y, a continuación, girando manualmente el cabezal hasta el bloqueo de la posición original.

Al utilizar la recortadora, para el recorte de bordes verticales (IX), se puede utilizar una rueda auxiliar fijada en el borde de la cubierta del elemento de corte para ayudar a guiar la recortadora. Durante el corte horizontal normal de la hierba, es aconsejable desplegar el espaciador situado en la parte delantera del cabezal de corte. Esto facilitará la protección de la superficie vertical contra el impacto del hilo.

Cambio del hilo
Para desenrollar el hilo, tire de una sección de la misma que sobresale de la bobina y luego presione el botón de bloqueo de la bobina. Cada vez que se pulsa el botón, el hilo se desenrolla unos pocos milímetros. No se recomienda desenrollar el hilo en una longitud suficiente para alcanzar la hoja de la cubierta. Cuando se pone en marcha la recortadora, la sección de el hilo que sobresale de la hoja de la cubierta se cortará.
Si no es posible desenrollar más el hilo, significa que el hilo en la bobina se ha gastado y debe reemplazarse.
Prepare una nueva bobina con el hilo. A continuación, retire la tapa de la cubierta girándola hasta que se desbloquee (XI). Debajo de la bobina se encuentra un muelle: preste atención a no perderlo. Saque la bobina, luego límpiela y el interior de la cubierta de la bobina. Coloque el muelle y, a continuación, la bobina en el cabezal de corte. Pase los extremos del hilo que salen de la bobina por los orificios del cabezal de corte (XII). Vuelva a colocar la tapa con cuidado, presione y gírela hasta que encaje el pestillo; se oirá un clic. Ajuste la longitud de los brazos del hilo. Asegúrese de que el hilo está correctamente fijado. Si surgen problemas, repita todos los pasos.

Preparación del lugar de trabajo
El lugar de trabajo debe estar preparado antes de empezar a trabajar. Designe una zona de seguridad con un radio mínimo de 15 m del lugar de trabajo, que no sea accesible al público. Asegúrese de que no haya obstáculos alrededor del área de trabajo que puedan causar que el operador o la recortadora colisionen durante la operación.

Conexión de la recortadora a la fuente de alimentación (XIII)
Inserte la batería en la ranura de alimentación con los contactos hacia el interior y hacia arriba hasta que el cierre de la batería se enganche. Asegúrese de que la batería no se suelte durante el funcionamiento.
La batería se debe desconectar presionando y sosteniendo el cierre y luego sacando la batería de la carcasa de la recortadora.

Arranque y parada de la recortadora
Asegúrese de que la batería esté conectada a la recortadora, de que el dispositivo de seguridad esté retirado de la hoja de la cubierta del elemento de corte y de que el elemento de corte no entre en contacto con ninguna parte del cuerpo ni con otros objetos. Adopte una postura equilibrada. Agarre el mango delantero con una mano. Agarre el mango trasero con la otra mano. Presione el bloqueo del interruptor eléctrico con el pulgar y con los otros dedos, la recortadora se pondrá en marcha.
No es necesario mantener el bloqueo durante la operación.

La recortadora se detiene cuando se libera la presión sobre el interruptor. El elemento de corte puede seguir girando durante algún tiempo después de que el motor ha dejado de funcionar. Está prohibido detener el elemento de corte presionando la bobina contra el suelo u otro objeto.

Cuando el elemento de corte se detenga completamente, desconecte la recortadora de la fuente de alimentación desconectando la batería. A continuación, proceda con el mantenimiento.

Trabajo con la recortadora
No permita que la unidad funcione a baja velocidad o durante el arranque.
Se recomienda que mueva la recortadora de derecha a izquierda cuando trabaje. Evite cortar el césped cuando mueva la recortadora de izquierda a derecha. Esto evitará que los restos de la hierba cortada alcancen al operador durante el proceso de corte.
Evite cortar arbustos y matorrales. Trabajar con la recortadora cerca de los árboles puede dañar la corteza. Golpear el hilo en piedras, ladrillos, paredes u otras superficies similares puede llevar a un desgaste muy rápido del mismo.
Evite cortar con el cuarto superior derecho de la misma (XV). Esto evitará que la recortadora rebote hacia el operador si el elemento de corte se bloquea durante la operación.

Consejos para el trabajo
Cuide del equilibrio y la postura correcta en el trabajo. Preste especial atención cuando trabaje en terrenos resbaladizos, inclinados o irregulares.
El elemento de corte debe ser observado constantemente durante la operación. No haga cortes en áreas que no estén a la vista.
Antes de empezar a trabajar, el lugar de trabajo debe ser inspeccionado minuciosamente, todas las ramas sueltas y los residuos del trabajo anterior deben eliminarse.
Se deben hacer pausas regulares durante la operación. El dispositivo emite ruidos y vibraciones durante su funcionamiento que afectan al operador del mismo. Los descansos regulares y el uso de equipos de protección individual como guantes, protectores auditivos y protectores oculares puede reducir el impacto del dispositivo en el estado del operador.
Debería empezar a trabajar si está sano y en buena forma. En caso de náuseas, dolor de cabeza, alteraciones visuales (por ejemplo, reducción del campo de visión), problemas de audición o mareos, el dispositivo debe ser detenido inmediatamente.
La hierba alta debe ser cortada gradualmente desde arriba, esto reducirá el riesgo de que la hierba cortada se enrolle en la bobina con el hilo.
Intente cortar la hierba solo con el extremo del hilo, esto reducirá el riesgo de que la hierba cortada se enrolle en la bobina con el hilo.
Si durante el funcionamiento, alguna parte de la recortadora o del protector se daña o deforma, debe ser reemplazada o reparada antes de reanudar el trabajo.

Indicaciones de seguridad para la carga de la batería
¡Atención! Antes de iniciar la carga, asegúrese de que el cuerpo de la fuente de alimentación, el cable y el enchufe no estén agrietados o dañados. ¡Está prohibido utilizar una estación de carga y una fuente de alimentación defectuosas o dañadas! Utilice únicamente la estación de carga y la fuente de alimentación suministradas para cargar las baterías. El uso de otra fuente de alimentación puede provocar incendios o daños en la herramienta. La batería solo debe cargarse en un lugar cerrado, seco y protegido contra el acceso no autorizado, especialmente por parte de niños. ¡No utilice la estación de carga o la fuente de alimentación sin la supervisión constante de un adulto! Si necesita salir de la sala de carga, desconecte el cargador de la red eléctrica retirando la fuente de alimentación de la toma de corriente. ¡Si sale humo, olores, etc. del cargador, desenchufe el cargador de la toma de corriente inmediatamente!
La herramienta se suministra con la batería no cargada, por lo que, antes de su uso, debe cargarse de acuerdo con el procedimiento descrito a continuación utilizando la fuente de alimentación y la estación de carga suministradas. Las baterías de iones de litio no tienen el llamado «efecto memoria», lo que permite recargarlas en cualquier momento. Sin embargo, se recomienda descargar la batería durante el funcionamiento normal y luego cargarla a plena capacidad. Si, debido a la naturaleza del trabajo, no es posible hacerlo, la descarga debe hacerse al menos cada varios ciclos de trabajo. ¡Nunca descargue las baterías haciendo un cortocircuito en los electrodos, ya que esto causaría daños irreparables! Además, no compruebe el estado de carga de la batería cerrando los electrodos y comprobando las chispas.

Almacenamiento de la batería
Para extender la vida útil de la batería, asegúrese de que las condiciones de almacenamiento sean adecuadas. La batería dura unos 500 ciclos de carga y descarga. Guarde la batería en un rango de temperatura de 0 a 30 ºC a una humedad relativa del 50%.
Para almacenar la batería durante un período de tiempo más largo, cárguela hasta aproximadamente el 70% de su capacidad.
En caso de almacenamiento prolongado, la batería debe cargarse periódicamente una vez al año. No descargue en exceso la batería, ya que esto acortará su vida útil y puede causar daños irreparables.
Durante el almacenamiento, la batería se descargará progresivamente debido a fugas. El proceso de autodescarga depende de la temperatura de almacenamiento, mientras más alta sea la temperatura, más rápido será el proceso de descarga. Si las baterías no se almacenan correctamente, el electrolito podrá tener fugas. En caso de fuga, asegure la fuga con un agente neutralizante, en caso de contacto del electrolito con los ojos, enjuague bien los ojos con agua y luego busque atención médica inmediata. **Está prohibido usar la herramienta con la batería dañada.**
Si la batería está totalmente gastada entréguela a un punto de servicio especializado en la eliminación de este tipo de residuos.

Transporte de baterías
Las baterías de iones de litio son tratadas como materiales peligrosos de acuerdo a las regulaciones legales. El usuario de la herramienta puede transportar la herramienta con la batería y las propias baterías en transporte terrestre. No es necesario que se cumplan otras condiciones. Si subcontrata el transporte a terceros (por ejemplo, un servicio de mensajería), siga las normas para

el transporte de mercancías peligrosas. Antes de realizar el envío, póngase en contacto con una persona cualificada.
Está prohibido transportar baterías dañadas. Durante el transporte, las baterías desmontadas deben ser retiradas de la herramienta, los contactos expuestos deben ser asegurados, por ejemplo, sellados con cinta aislante. Proteja las baterías en el embalaje de tal manera que no se muevan dentro del embalaje durante el transporte. También deben observarse las regulaciones nacionales para el transporte de materiales peligrosos.

Carga de la batería
¡Atención! Antes de la carga, desconecte la fuente de alimentación de la red eléctrica retirando el enchufe de la toma de corriente. Además, limpie la batería y los terminales de la misma de suciedad y polvo con un paño suave y seco.
La batería tiene un indicador de carga incorporado. Pulsando el botón se encenderán los LEDs (XVI) - el grado de intensidad de la luz indica el nivel de carga de la batería. Si los LEDs no se encienden cuando se pulsa el botón, la batería está descargada.
Desconecte la batería de la herramienta.
Introduzca la batería en el cargador (XVI).
Conecte el cargador a una toma de corriente.
El LED rojo se encenderá indicando el proceso de carga.
Cuando la carga esté completa, el LED rojo se apagará y el LED verde se encenderá para indicar que la batería está completamente cargada.
Desenchufe la fuente de alimentación de la toma de corriente.
Extraiga la batería de la estación de carga pulsando el botón de cierre de la batería.

¡Atención! Si el LED verde se enciende cuando el cargador está conectado a la red eléctrica, la batería está completamente cargada. En este caso, el cargador no iniciará el proceso de carga.

MANTENIMIENTO Y ALMACENAMIENTO DEL PRODUCTO

¡Atención! Desconecte la recortadora de la fuente de alimentación antes de iniciar cualquiera de las actividades que se describen a continuación. Desenchufe las herramientas alimentadas por la red eléctrica de la toma, desconecte la batería de las herramientas alimentadas por baterías.
Después de cada uso, debe revisarse el estado de la unidad prestando especial atención a las rejillas de ventilación. Compruebe la disposición de todos los componentes de la unidad. Apriete cualquier conexión de tornillo suelto. Compruebe el estado del elemento de corte. Limpie el protector del elemento de corte y la bobina de residuos de hierba. Si la recortadora y/o el protector de la bobina están dañadas, deben ser reemplazadas antes de reanudar el trabajo. Está prohibido usar la recortadora con un protector del elemento de corte y/o una bobina dañados. Limpie la carcasa de la herramienta con un paño suave y seco. La carcasa debe ser limpiada de hierba, aceite, grasa y otras contaminaciones. Almacene la unidad en una habitación seca y cerrada, desconectada de la fuente de alimentación. La unidad debe almacenarse en lugares sombreados y secos, equipados con una ventilación adecuada para evitar la condensación de vapor. El lugar debe estar fuera del alcance de personas ajenas, especialmente niños. Las cuchillas siempre deben estar protegidas por una cubierta durante el almacenamiento.

CARACTÉRISTIQUES DU PRODUIT

Le coupe-bordure sans fil électrique est utilisé pour former des pelouses décoratives avec une ligne en plastique tournant à grande vitesse. Grâce à l'entraînement électrique du coupe-bordure, l'utilisation est beaucoup plus silencieuse que dans le cas de l'outil à moteur de combustion, elle est également possible à proximité des bâtiments. Grâce à son alimentation par batterie, le coupe-bordure permet de travailler dans des endroits inaccessibles aux produits alimentés sur secteur. Pour que l'appareil fonctionne bien, de manière fiable et sûre, il convient d'utiliser correctement l'outil, c'est pourquoi il faut :

Lire ce manuel avant l'utilisation du produit et le conserver.

Le fournisseur ne peut être tenu responsable de tout dommage ou blessure résultant de l'utilisation de l'appareil contraire à son usage prévu, du non-respect des consignes de sécurité et des recommandations de ce manuel. L'utilisation de l'appareil à des fins autres que celles auxquelles il était destiné annulera également la garantie de l'utilisateur et les droits de l'utilisateur en vertu du contrat.

ÉQUIPEMENTS DU PRODUIT

Le produit est livré complet, mais doit être assemblé avant la première utilisation. Le capot de protection de l'élément de coupe, le couvercle d'espacement, la bobine, la batterie et la station de charge sont fournies avec le produit.
Attention ! Numéro de catalogue du produit : 78180 n'est pas équipé d'une batterie et d'une station de charge.

CARACTÉRISTIQUES TECHNIQUES

Paramètre	Unité de mesure	Valeur
Référence catalogue		78180, 78181
Tension nominale	[V d.c]	20
Vitesse de coupe	[min^{-1}]	8000
Longueur de coupe	[mm]	250
Diamètre du fil de coupe	[mm]	1,2
Longueur du fil de coupe sur la bobine	[m]	6
Classe de protection électrique		III
Degré de protection		IPX0
Poids	[kg]	2,5
Niveau sonore		
- LpA ± K (pression)	[dB] (A)	72,3 ± 3,0
- LwA ± K (puissance)	[dB] (A)	90,0 ± 1,96
Vibration ah ± K (poignée arrière / poignée avant)	[m/s^2]	3,293 ± 1,5 / 3,117 ± 1,5
Type de batterie*		Li-ION
Capacité de la batterie	[Ah]	2
Énergie de la batterie	[Wh]	40
Station de charge		
Tension d'entrée	[V~]	220-240
Fréquence du secteur	[Hz]	50/60
Puissance nominale	[W]	1,2
Tension de sortie	[V d.c]	21,5
Courant de sortie	[A]	2,2
Durée de charge**	[h]	1

* uniquement dans les modèles équipés d'une batterie et d'un chargeur
** le temps de charge spécifié ne s'applique qu'à la batterie dont la capacité est indiquée dans le tableau

CONSIGNES DE SÉCURITÉ

IMPORTANT
LISEZ ATTENTIVEMENT LES INSTRUCTIONS AVANT UTILISATION
CONSERVEZ POUR UNE UTILISATION ULTÉRIEURE

Pratiques d'utilisation en toute sécurité

Formation

Lisez attentivement les instructions. Familiarisez-vous avec les commandes et l'utilisation correcte de la machine. Ne laissez jamais des enfants ou des personnes qui ne sont pas familiers avec les instructions d'utilisation de la machine. La législation nationale peut limiter l'âge de l'opérateur.
Il faut se rappeler que l'opérateur ou l'utilisateur est responsable des accidents ou des dangers qui surviennent à d'autres personnes ou à leurs biens.
La machine peut causer des blessures graves. Lisez attentivement le mode d'emploi. Familiarisez-vous avec le maintien, le fonctionnement, l'entretien, le démarrage et l'arrêt corrects de l'appareil. Familiarisez-vous avec le fonctionnement correct de tous les contrôles.
La machine n'est pas destinée à être utilisée par des enfants et des personnes ayant des capacités physiques, sensorielles ou mentales réduites ou un manque d'expérience et de connaissances ou qui n'ont pas lu les instructions d'utilisation de la machine.

Préparation

Avant toute utilisation, vérifiez que le cordon d'alimentation et la rallonge ne présentent pas de signes d'endommagement ou d'usure.
Si le cordon est endommagé pendant l'utilisation, débranchez-le immédiatement de l'alimentation électrique.
NE TOUCHEZ PAS LE CORDON AVANT DE DÉBRANCHER DE L'ALIMENTATION. N'utilisez pas l'appareil si le cordon est endommagé ou endommagé.
Avant d'utiliser la machine, vérifiez régulièrement qu'il n'y a pas de protecteurs ou de dispositifs de protection endommagés, manquants ou mal placés.
N'utilisez jamais la machine lorsque des personnes, en particulier des enfants ou des animaux de compagnie, se trouvent à proximité.
Utilisez uniquement les accessoires fournis par le fabricant : une bobine avec un fil de coupe en plastique. N'utilisez aucun autre équipement que celui fourni par le fabricant, tel que des lames, des disques de coupe ou des disques équipés d'une chaîne de coupe. Ne remplacez pas le fil de coupe par un fil ou un cordon métallique. L'utilisation d'équipements autres que ceux mentionnés peut constituer un risque grave pour la sécurité de l'opérateur et des personnes présentes. Ne remplacez jamais les accessoires de coupe non métalliques par des accessoires métalliques. Avant de monter l'élément de coupe et le capot de protection, assurez-vous qu'ils ne sont pas endommagés, fissurés ou pliés. Assurez-vous qu'il y a au moins 1 mètre du fil de coupe sur la bobine.
Avant de raccorder la machine à l'alimentation, assurez-vous que les paramètres du réseau électrique sont les mêmes que ceux indiqués sur la plaque signalétique de la machine.
Pendant le travail, il y a un risque de lancer des objets vers l'opérateur et les passants. L'opérateur est responsable des accidents ou des dangers pour d'autres personnes ou environnements. Ne faites pas fonctionner l'appareil s'il y a des personnes présentes, en particulier des enfants et des animaux. Avant de travailler, établissez une zone de sécurité d'un rayon d'au moins 15 mètres du lieu de travail.

Malgré les mesures de sécurité prises lors de la conception et de la construction de la machine, il y a toujours un risque résiduel. Par conséquent, des mesures de protection techniques et complémentaires devraient être appliquées.
Portez toujours une protection des yeux et du visage, cela protégera les yeux, le visage et les voies respiratoires de la poussière et des objets éjectés pendant le travail. Portez toujours des vêtements de protection appropriés, bien attachés au corps. Utilisez uniquement un pantalon avec de longues jambes. Ne portez pas de vêtements amples ou de bijoux qui pourraient être happés par les pièces mobiles de la machine. Portez des gants de protection et des protections auditives. Portez des chaussures de sécurité à semelle antidérapante, ne travaillez pas avec des pieds nus ou des sandales.
De plus, utilisez des protecteurs auditifs. L'exposition à un bruit excessif peut entraîner des dommages auditifs permanents.
Le port de lunettes de protection est obligatoire. Les déchets générés pendant le fonctionnement peuvent créer un risque de lésions oculaires.
Vérifiez toujours que l'élément de coupe, les boulons, les capots de protection et les autres composants ne sont pas usés ou endommagés avant utilisation. Remplacez les pièces usées avant de commencer le travail. Vérifiez également que les raccords à vis ne sont pas desserrés. Serrez les boulons desserrés.

Fonctionnement
Tenez le cordon d'alimentation et le cordon de rallonge à l'écart de l'unité de coupe.
Portez des lunettes de sécurité et des chaussures robustes en tout temps pendant l'utilisation de la machine.
Évitez d'utiliser la machine par mauvais temps, surtout lorsqu'il y a un risque de foudre.
N'utiliser pas la machine qu'en plein jour ou dans un bon éclairage artificiel.
N'utilisez jamais la machine avec des capots de protection ou des boîtiers endommagés ou sans les protections ou boîtiers en place.
Démarrez le moteur uniquement lorsque les mains et les pieds sont éloignés de l'unité de coupe.
Débranchez toujours la machine de l'alimentation électrique (c.-à-d. retirez la fiche du secteur, retirez le dispositif de verrouillage ou la batterie amovible)
- chaque fois que la machine est laissée sans surveillance ;
- avant d'enlever le colmatage ;
- avant la vérification, le nettoyage de la machine ou le travail avec la machine,
- après avoir heurté un corps étranger.
- si la machine commence à vibrer excessivement.

Faites attention à ne pas se blesser les pieds ou les mains avec l'unité de coupe.
Assurez-vous toujours que les évents sont exempts de saleté.
Pendant le fonctionnement, le câble peut être caché dans l'herbe, il y a donc un risque de dommages accidentels ou de coupure. Si le cordon d'alimentation est endommagé ou emmêlé, éteignez la machine avec l'interrupteur et débranchez la fiche de la prise de courant.
En utilisant la machine, ne vous inclinez pas et gardez son équilibre à tout moment. Posez toujours les pieds fermement sur la pente et marchez, ne courez jamais. Lors de la tonte de

la pente, placez-vous toujours à travers la pente, jamais le long.
Ne touchez jamais les pièces mobiles dangereuses avant de débrancher la machine de l'alimentation électrique et d'arrêter complètement toutes les pièces mobiles dangereuses.
L'élément de coupe tourne pendant un certain temps après l'arrêt du moteur.
La déconnexion de la machine de l'alimentation électrique consiste à éteindre la machine avec un interrupteur et à déconnecter la source d'alimentation électrique. Retirez la fiche secteur de la prise secteur pour les appareils alimentés par secteur ou débranchez la batterie pour les appareils alimentés par batterie.
N'exposez pas la machine à des précipitations. La machine n'est pas protégée contre l'entrée d'eau. L'eau qui pénètre dans la machine peut causer un court-circuit électrique qui peut causer un choc électrique et des blessures graves.
Reportez-vous aux instructions pour éteindre l'appareil en cas d'urgence.

Entretien et stockage

Débranchez la machine de l'alimentation (c'est-à-dire retirez la fiche du secteur, retirez le dispositif de verrouillage ou la batterie amovible) avant d'effectuer des travaux d'entretien ou de nettoyage.
N'utilisez que les pièces de rechange et les équipements recommandés par le fabricant.
Inspectez et assurez l'entretien de la machine à intervalles réguliers. La réparation ne doit être effectuée que dans un établissement agréé.
Lorsque la machine n'est pas utilisée, la garder hors de la portée des enfants.
L'appareil doit être inspecté régulièrement conformément aux informations contenues dans la partie suivante du manuel. Cela permettra un travail plus efficace et plus sûr.

Recommandations (pour les machines alimentées par le secteur et avec un chargeur intégré).

Il est recommandé que la machine soit alimentée par un disjoncteur à courant résiduel (RCD) avec un courant de déclenchement ne dépassant pas 30 mA.

UTILISATION DU PRODUIT

Préparation du coupe-bordure pour l'utilisation
Attention ! Débranchez le coupe-bordure avant tous les travaux de montage et d'ajustement. **Retirez la batterie du logement de l'outil électrique !**
Inspectez visuellement l'outil électrique, si des dommages sont constatés, ne procédez pas au travail avant de l'enlever.

Montage et réglage de la poignée avant (II)
Si la poignée n'est pas montée, faites-la passer par le couvercle des câbles d'alimentation, ajustez sa position et verrouillez-la en place en serrant le verrou de la poignée avant. La position de la poignée doit être sélectionnée expérimentalement, en l'adaptant aux conditions physiques de l'opérateur et à la zone dans laquelle le coupe-bordure sera utilisé. La position de la poignée devrait vous permettre de travailler les coudes pliés et le dos droit. Il doit également assurer la liberté de mouvement du coupe-bordure dans le plan de travail.

Montage du capot de protection de l'élément de coupe (III)
Insérez les crochets du capot de protection dans le boîtier du coupe-bordure, puis fixez-les avec une vis.
Une lame située sur le bord du capot de protection est utilisée pour raccourcir automatiquement la ligne. Le capot de protection (X) doit être retiré avant de commencer le travail.

Montage du couvercle d'espacement (IV)
Le couvercle d'espacement doit être inséré dans les trous de montage situés sur les deux côtés près de la tête de coupe.

Montage de la roulette auxiliaire (V)
Faites glisser le clip de la roulette dans le logement de la roulette auxiliaire.

Activités réglementaires
En plus du réglage de la position de la poignée avant, le coupe-bordure permet de régler la longueur de la protection du câble d'alimentation, la pivotement de la partie inférieure de la protection du câble d'alimentation et le réglage de l'angle de la tête de coupe.

Il est possible de régler en douceur la longueur du couvercle du cordon d'alimentation qui se traduit par la longueur de l'outil entier. Dévissez la douille de verrouillage du réglage de la hauteur (VI), réglez la longueur, resserrez la douille de réglage de la hauteur. Vérifiez que la longueur du coupe-bordure ne se change pas automatiquement pendant le fonctionnement.
Pour une utilisation plus ergonomique du coupe-bordure, le couvercle inférieur des câbles électriques peut être tourné. Pour ce faire, tirez le verrouillage dans le sens de la flèche (VII), maintenez-le et tournez-le. Deux positions sont possibles pour le verrouillage à 0 degré et à 180 degrés. Abaissez la bague de verrouillage et assurez-vous qu'elle est revenue dans sa position initiale et que la position du couvercle du câble d'alimentation a été verrouillée dans sa nouvelle position. En outre, il est possible de régler l'angle de la tête de coupe. Pour ce faire, appuyez sur le bouton situé sur la tête (VIII). Le verrou est ainsi libéré et le ressort interne commence à faire tourner la tête de coupe. Tournez manuellement la tête jusqu'à ce qu'elle s'enclenche dans la nouvelle position. La position précédente est rétablie en appuyant sur le bouton et en tournant manuellement la tête jusqu'à ce que le verrouillage de la position d'origine soit enclenché.

Lors de l'utilisation du coupe-bordure, pour l'ébarbage des bords verticaux (IX), une roue auxiliaire fixée dans le bord du capot de protection de l'élément de coupe peut être utilisée pour aider à guider le coupe-bordure. Lors d'une coupe horizontale normale de l'herbe, il est conseillé de déplier le couvercle d'espacement située à l'avant de la tête de coupe. Il sera ainsi plus facile de protéger la surface verticale de l'impact du fil de coupe.

Remplacement du fil de coupe
Pour dérouler le fil, tirez sur la section du fil dépassant de la bobine, puis appuyez sur le bouton de verrouillage de la bobine. Chaque appui élargit le fil de coupe de plusieurs millimètres. Il n'est pas recommandé de dérouler le fil de coupe au-delà d'une longueur suffisante pour atteindre la lame du capot de protection. Après le démarrage du coupe-bordure, une section du fil de coupe dépassant de la lame du capot de protection sera coupée.
S'il n'est pas possible de dérouler davantage le fil de coupe, cela signifie que le fil sur la bobine est usé et doit être remplacé.
Préparez une nouvelle bobine de fil. Retirez ensuite le couvercle du capot en le tournant jusqu'à ce qu'il se déverrouille (XI). Il y a un ressort sous la bobine, faites attention à ne pas le perdre. Retirez la bobine, puis nettoyez-la et l'intérieur du capot de protection de la bobine. Montez le ressort puis la bobine sur la tête de coupe. Passez les extrémités du fil sortant de la bobine dans les trous de la tête de coupe (XII). Remettez soigneusement le couvercle du capot de protection en place, appuyez et tournez jusqu'à ce que le loquet s'enclenche, un déclic se fait entendre. Ajustez la longueur des bras du fil de coupe. Assurez-vous que le fil est correctement fixé. Si des problèmes surviennent, répétez toutes les étapes.

Préparation du lieu de travail
Avant de commencer à travailler, préparez le lieu de travail. Établissez une zone de sécurité d'au moins 15 m de rayon à partir du lieu de travail, à laquelle les passants n'auront pas accès. Assurez-vous qu'il n'y a pas d'obstacles autour du lieu de travail qui pourraient causer une collision entre l'opérateur ou le coupe-bordure pendant le fonctionnement.

Connexion du coupe-bordure à l'alimentation électrique (XIII)
Insérez la batterie dans le logement avec les contacts tournés vers l'intérieur du coupe-bordure et vers le haut jusqu'à ce que le verrou de la batterie fonctionne. Veillez à ce que la batterie ne glisse pas pendant le fonctionnement.
La batterie doit être déconnectée en appuyant et en maintenant le loquet, puis en retirant la batterie du boîtier du coupe-bordure.

Démarrage et arrêt du coupe-bordure
Assurez-vous que la batterie est connectée au coupe-bordure, que le dispositif de sécurité est retiré du capot de protection de l'élément de coupe et que l'élément de coupe n'entre pas en contact avec des parties du corps ou d'autres objets.
Adoptez une posture garantissant l'équilibre. Tenez la poignée avant d'une main. Tenez la poignée arrière de l'autre main. Appuyez sur le verrouillage de l'interrupteur électrique avec le pouce et appuyez sur l'interrupteur marche-arrêt avec les autres doigts, ce qui fera démarrer le coupe-bordure (XIV).
Il n'est pas nécessaire de maintenir le verrouillage pendant le fonctionnement.

Le coupe-bordure est arrêté lorsque l'appui sur l'interrupteur marche-arrêt est relâchée. L'élément de coupe commence à tourner pendant un certain temps après l'arrêt du moteur. Il est interdit d'arrêter l'élément de coupe en pressant la bobine contre le sol

ou contre un autre objet.

Une fois l'élément de coupe complètement arrêté, débranchez le coupe-bordure de l'alimentation électrique en débranchant la batterie. Procédez ensuite à l'entretien.

Utilisation du coupe-bordure
Ne laissez pas l'appareil fonctionner à basse vitesse ou pendant le démarrage.
Il est recommandé de déplacer le coupe-bordure en travaillant de droite à gauche. Cependant, il faut éviter la tonte en déplaçant le coupe-bordure de gauche à droite. Cela permettra à l'opérateur de fuir les restes d'herbes jetées lors de la coupe.
Évitez de couper les arbustes et les buissons. Travailler avec le coupe-bordure près des arbres peut endommager l'écorce. Frappez des pierres, des briques, des murs ou d'autres surfaces similaires avec le fil de coupe peut entraîner une usure très rapide du fil de coupe.
Évitez de couper avec le quart supérieur droit de la lame (XV). Cela empêchera le coupe-bordure de rebondir vers l'opérateur si l'élément de coupe est verrouillée pendant le fonctionnement.

Conseils utiles pour le travail
Il faut veiller à l'équilibre et à la bonne posture pendant le travail. Faites particulièrement attention en travaillant sur un sol glissant, incliné ou inégal.
Observez toujours l'élément de coupe pendant le fonctionnement. Ne coupez pas hors de la vue.
Avant de commencer le travail, inspectez soigneusement le lieu de travail, retirez toutes les branches desserrées et les restes de la coupe précédente.
Des pauses régulières doivent être utilisées pendant l'opération. Pendant le fonctionnement, l'appareil émet du bruit et des vibrations qui affectent l'opérateur de l'équipement. L'utilisation de pauses régulières et d'équipements de protection individuelle tels que des gants, des protections auditives et des protections oculaires réduit l'impact du fonctionnement de l'appareil sur l'état de l'opérateur.
Vous devez commencer à travailler en étant en bonne santé et en bonne forme. En cas de nausées, de maux de tête, de troubles visuels (par exemple, réduction du champ de vision), de problèmes auditifs ou de vertiges, l'appareil doit être arrêté immédiatement.
L'herbe haute doit être coupée progressivement à partir du haut, ce qui réduira le risque d'enroulement de l'herbe coupée sur une bobine avec une ligne.
Essayez de couper l'herbe seulement à la fin du fil de coupe, cela réduira le risque que l'herbe coupée s'enroule sur la bobine avec le fil de coupe.
Si une pièce du coupe-bordure ou du capot de protection est endommagée ou déformée pendant le fonctionnement, elle doit être remplacée ou réparée avant de recommencer les travaux.

Consignes de sécurité pour la charge de la batterie
Attention ! Avant de commencer la charge, assurez-vous que le corps de l'alimentation, le câble et la prise ne sont pas fissurés ou endommagés. Il est interdit d'utiliser une station de recharge et une alimentation électrique défectueuses ou endommagées ! Seuls la station de chargement et l'adaptateur électrique fournis peuvent être utilisés pour charger les batteries. L'utilisation d'une autre alimentation électrique peut entraîner un incendie ou endommager l'outil. La batterie ne doit être chargée que dans un endroit fermé, sec et protégé contre tout accès non autorisé, en particulier des enfants. N'utilisez pas la station de chargement et l'alimentation sans la surveillance constante d'un adulte ! S'il s'avère nécessaire de quitter la pièce où se déroule la charge, débranchez le chargeur du secteur en retirant l'alimentation de la prise secteur. Si de la fumée, des odeurs, etc. s'échappent du chargeur, débranchez immédiatement la fiche du chargeur de la prise secteur !
L'appareil est fourni avec une batterie non chargée et doit donc être chargée selon la procédure décrite ci-dessous avant utilisation en utilisant l'alimentation et la station de charge incluses dans l'ensemble. Les batteries Li-Ion (lithium-ion) n'ont pas ce qu'on appelle « l'effet mémoire », ce qui leur permet d'être rechargées à tout moment. Cependant, il est recommandé de décharger la batterie en utilisation normale et de la charger ensuite à pleine capacité. Si, en raison de la nature du travail, il n'est pas possible de faire cette opération à chaque fois, il faut la faire au moins tous les quelques ou quelques dizaines de cycles de travail. Les batteries ne doivent en aucun cas être déchargées en court-circuitant les électrodes, car cela provoquerait des dommages irréparables ! Il est également interdit de vérifier l'état de charge de la batterie en fermant les électrodes et en vérifiant la présence d'étincelles.

Stockage de la batterie
Pour prolonger la durée de vie de la batterie, il est nécessaire d'assurer des conditions de stockage appropriées. La batterie dure environ 500 cycles de « charge / décharge ». Stockez la batterie dans une température comprise entre 0 et 30 degrés Celsius et à une humidité relative de 50 %. Pour pouvoir stocker la batterie plus longtemps, elle doit être chargée à environ 70 % de sa capacité. En cas de stockage prolongé, la batterie doit être rechargée une fois par an. Ne déchargez pas trop la batterie, car cela peut réduire sa durée de vie et causer des dommages irréparables.
Pendant le stockage, la batterie se décharge progressivement, car elle se décharge toute seule. Le processus d'autodécharge dépend de la température de stockage, plus la température est élevée, plus le processus de décharge est rapide. Si les batteries

sont mal stockées, une fuite d'électrolyte peut se produire. En cas de fuite, sécurisez la fuite avec un agent neutralisant, en cas de contact de l'électrolyte avec les yeux, rincez abondamment les yeux à l'eau, puis consultez immédiatement un médecin. **Il est interdit d'utiliser l'outil avec une batterie endommagée.**
Lorsque la batterie est complètement usée, retournez-la dans un centre d'élimination des déchets spécialisé.

Transport de batteries
Les batteries au lithium-ion sont traitées comme des matières dangereuses conformément aux réglementations légales. L'utilisateur peut transporter l'outil avec la batterie ainsi que les batteries seules par voie terrestre. Il n'est pas nécessaire de remplir de conditions supplémentaires. Si le transport est commandé à des tiers (par exemple un envoi par courrier), les règles relatives au transport de matières dangereuses doivent être respectées. Veuillez contacter une personne dûment qualifiée avant l'expédition. Il est interdit de transporter des batteries endommagées. Pendant le transport, retirez les batteries démontées de l'outil et sécurisez les contacts exposés, par exemple en les scellant avec du ruban isolant. Protégez les batteries dans l'emballage de manière à ce qu'elles ne se déplacent pas à l'intérieur de l'emballage pendant le transport. Les réglementations nationales en matière de transport de matières dangereuses doivent également être respectées.

Charge de la batterie
Attention ! Avant de charger, débranchez l'alimentation de la station de recharge du secteur en enlevant la fiche de la prise de courant. De plus, éliminez la saleté et la poussière éventuellement présentes sur la batterie et les bornes de la batterie avec un chiffon doux et sec.
La batterie est équipée d'un indicateur de niveau de charge intégré. Lorsque vous appuyez sur le bouton, les témoins lumineux (XVI) s'allument, plus ils sont nombreux, plus la batterie est chargée. Si les témoins lumineux ne s'allument pas lorsque le bouton est enfoncé, cela signifie que la batterie est déchargée.
Débranchez la batterie de l'outil.
Insérez la batterie sur la prise du chargeur (XVI).
Branchez le chargeur sur une prise électrique du secteur.
Le témoin rouge s'allume, ce qui indique que le processus de charge est en cours.
Lorsque la charge est terminée, le témoin rouge s'éteint et le témoin vert s'allume, ce qui indique que la batterie est complètement chargée.
Retirez la fiche de l'alimentation de la prise de courant.
Retirez la batterie de la station de chargement en appuyant sur le bouton de verrouillage de la batterie

Attention ! Si le témoin lumineux vert s'allume lorsque le chargeur est connecté au secteur, cela signifie que la batterie est complètement chargée. Dans ce cas, le chargeur ne lance pas le processus de charge.

MAINTENANCE ET STOCKAGE DU PRODUIT

Attention ! Débranchez le coupe-bordure avant de commencer l'une des activités décrites ci-dessous. Débranchez les outils fonctionnant sur le secteur de la prise de courant, déconnectez la batterie des outils fonctionnant sur batterie.
Après chaque utilisation, l'état de l'outil doit être vérifié, en accordant une attention particulière à la perméabilité des trous de ventilation. Vérifiez la disposition de tous les éléments de l'outil. Resserrez tous les raccords vissés. Vérifiez l'état de l'élément de coupe. Nettoyez le capot de protection de l'élément de coupe et la bobine des débris d'herbe. Si l'élément de coupe et/ou le capot de protection de la bobine est endommagé, il doit être remplacé avant toute autre opération. Il est interdit d'utiliser le coupe-bordure avec un capot de protection endommagé de l'élément de coupe et/ou de la bobine. Nettoyez le boîtier de l'outil avec un chiffon doux et sec. Le boîtier doit être nettoyé de tout résidu d'herbe, d'huile, de graisse ou de toute autre contamination. Stockez l'outil dans une pièce sèche et fermée, déconnecté de l'alimentation électrique. Stockez l'outil dans un endroit ombragé et sec, avec une ventilation adéquate pour éviter la condensation. Le lieu doit être inaccessible aux personnes extérieures, en particulier aux enfants. Lors de l'entreposage, les lames doivent toujours être protégées par le protège-lame.

CARATTERISTICHE DEL PRODOTTO

Il decespugliatore a batteria viene utilizzato per la formazione di prati decorativi con filo in plastica che ruota ad alta velocità. Grazie all'azionamento elettrico del decespugliatore, il suo funzionamento è molto più silenzioso rispetto all'attrezzo azionato da motore a scoppio, è possibile anche in prossimità degli edifici. Grazie all'alimentazione a batteria, il decespugliatore può lavorare nei luoghi non accessibili ai prodotti alimentati dalla rete elettrica. Il funzionamento corretto, affidabile e sicuro di questo attrezzo dipende dal suo buon utilizzo e pertanto:

Prima di iniziare i lavori con questo attrezzo leggere il presente manuale d'uso per intero e conservarlo.

Il fornitore declina ogni responsabilità per tutti i danni e le lesioni derivanti dall'utilizzo improprio dell'utensile, dalla mancata osservanza delle norme di sicurezza e delle raccomandazioni contenute nel presente manuale. L'uso dell'attrezzo per scopi diversi dall'uso previsto comporta inoltre l'annullamento dei diritti dell'utente a titolo della garanzia e della garanzia legale.

DOTAZIONI

Il prodotto viene fornito completo ma prima del primo utilizzo richiede l'assemblaggio. Il prodotto viene fornito con la protezione dell'elemento di taglio, il coperchio distanziatore, la bobina, la batteria e la stazione di ricarica.
Attenzione! Il prodotto con il numero di catalogo 78180 non è dotato di batteria e di stazione di ricarica.

DATI TECNICI

Parametro	Unità di misura	Valore
Numero di catalogo		78180, 78181
Tensione nominale	[V d.c.]	20
Velocità di taglio	[min^{-1}]	8000
Lunghezza di taglio	[mm]	250
Diametro del filo	[mm]	1,2
Lunghezza del filo sulla bobina	[m]	6
Classe di protezione elettrica		III
Grado di protezione		IPX0
Peso	[kg]	2,5
Livello di rumore		
- LpA ± K (pressione)	[dB] (A)	72,3 ± 3,0
- LwA ± K (potenza)	[dB] (A)	90,0 ± 1,96
Vibrazioni ah ± K (impugnatura posteriore / impugnatura anteriore)	[m/s^2]	3,293 ± 1,5 / 3,117 ± 1,5
Tipo di batteria*		Li-ION
Capacità della batteria*	[Ah]	2
Energia della batteria	[Wh]	40
Stazione di ricarica*		
Tensione di entrata	[V~]	220-240
Frequenza di rete	[Hz]	50/60
Potenza nominale	[W]	1,2
Tensione di uscita	[V d.c.]	21,5
Corrente di uscita	[A]	2,2
Tempo di ricarica**	[h]	1

* solo nei modelli dotati di batteria e caricabatterie
** il tempo di ricarica specificato vale solo per la batteria con la capacità indicata nella tabella

ISTRUZIONI DI SICUREZZA

IMPORTANTE
LEGGERE ATTENTAMENTE PRIMA DELL'USO
CONSERVARE PER RIFERIMENTO FUTURO

Pratiche di gestione sicura

Formazione

Leggere attentamente le istruzioni. Acquisire familiarità con i comandi e il corretto utilizzo dell'attrezzo. Non permettere di utilizzare l'attrezzo a bambini o persone che non hanno familiarità con le sue istruzioni d'uso. Le norme nazionali possono limitare l'età dell'operatore.
Non dimenticare che l'operatore o l'utente è responsabile di incidenti o pericoli per le altre persone o i loro beni.
L'attrezzo può causare gravi lesioni. Leggere attentamente il manuale d'uso. Acquisire familiarità con la corretta tenuta, l'utilizzo, la manutenzione, l'avvio e l'arresto dell'attrezzo. Acquisire familiarità con il corretto utilizzo di tutti i comandi.
L'attrezzo non è destinato all'uso da parte di bambini e persone con ridotte capacità fisiche, sensoriali o mentali oppure persone non esperte e senza conoscenza, né da persone che non hanno preso visione delle istruzioni riguardanti l'uso dell'apparecchio.

Preparazione

Prima dell'uso controllare che il cavo di alimentazione e la prolunga non presentino segni di danno o usura.
Se il cavo è stato danneggiato durante l'uso, scollegarlo immediatamente dall'alimentazione elettrica.
NON TOCCARE IL CAVO PRIMA DI AVER SCOLLEGATO L'ALIMENTAZIONE. Non utilizzare l'attrezzo se il cavo è danneggiato o distrutto.
Prima dell'uso ispezionare sempre visivamente l'attrezzo per verificare l'eventuale presenza di protezioni danneggiate, mancanti o posizionate in modo improprio.
Non utilizzare mai l'attrezzo quando in prossimità ci sono persone, in particolare bambini, o animali domestici.
Utilizzare solo gli accessori forniti dal produttore: una bobina con un filo di plastica. Non utilizzare apparecchiature diverse da quelle fornite dal produttore, come lame, dischi di taglio o dischi dotati di catena di taglio. Non sostituire il filo in plastica con filo metallico o spago. L'uso di attrezzature diverse da quelle evidenziate può causare gravi rischi per la sicurezza dell'operatore e delle altre persone presenti. Non sostituire mai accessori da taglio non metallici con accessori metallici. Prima di installare l'elemento di taglio e la protezione, assicurarsi che non siano danneggiati, incrinati o piegati. Assicurarsi che ci sia almeno 1 metro di filo sulla bobina.
Prima di collegare l'attrezzo all'alimentazione, assicurarsi che i parametri della rete elettrica siano identici a quelli indicati sulla targhetta.
Durante il lavoro, c'è il rischio di espulsione di oggetti verso l'operatore e le altre persone presenti. L'operatore è responsabile di incidenti o pericoli per le altre persone o l'ambiente circostante. Non utilizzare l'attrezzo se nelle sue vicinanze si trovano persone non autorizzate, in particolare bambini. Prima del lavoro, individuare una zona di sicurezza dal raggio di almeno 15 metri dal luogo di lavoro.
Nonostante le misure di sicurezza adottate durante la progettazione e la costruzione dell'attrezzi, vi è sempre un rischio residuo. È pertanto opportuno applicare le misure di protezione

tecniche e complementari.
Indossare sempre protezioni degli occhi e del viso per proteggere gli occhi, il viso e le vie respiratorie da polvere e oggetti espulsi durante la lavorazione. Indossare sempre indumenti protettivi adeguati, ben aderenti al corpo. Utilizzare solo pantaloni lunghi. Non indossare abiti svolazzanti né gioielli perché possono impigliarsi nelle parti mobili dell'attrezzo. Indossare guanti protettivi e protezioni uditive. Indossare scarpe antinfortunistiche con suola antiscivolo, non lavorare con piedi nudi o sandali.
Durante il lavoro utilizzare le protezioni uditive. L'esposizione a livelli eccessivi di rumore può causare danni permanenti all'udito.
È necessario indossare occhiali protettivi. I rifiuti generati durante la lavorazione possono creare il rischio di lesioni oculari.
Prima dell'uso controllare sempre se l'elemento di taglio, bulloni, protezioni e altri componenti non siano usurati o danneggiati. Sostituire le parti usurate prima di iniziare i lavori. Controllare anche che i collegamenti a vite non siano allentati. Serrare i bulloni allentati.

Utilizzo
Tenere il cavo di alimentazione e la prolunga lontani dall'unità di taglio.
Indossare sempre occhiali di sicurezza e calzature robuste durante il funzionamento dell'attrezzo.
Evitare di utilizzare l'attrezzo in caso di maltempo, soprattutto se c'è il rischio di fulmini.
Utilizzare l'attrezzo solo alla luce del giorno o in buone condizioni di illuminazione artificiale.
Non utilizzare mai l'attrezzo con protezioni o involucri danneggiati o senza le protezioni o gli involucri nella loro posizione.
Avviare il motore solo quando le mani ed i piedi sono lontani dall'unità di taglio.
Scollegare sempre l'attrezzo dall'alimentazione (ovvero staccare la spina dalla rete elettrica, rimuovere il dispositivo di blocco o la batteria rimovibile)
- ogni volta che l'attrezzo viene lasciato incustodito;
- prima di rimuovere l'ostruzione;
- prima di controllare, pulire o utilizzare l'attrezzo;
- dopo aver colpito un oggetto estraneo;
- se l'attrezzo inizia a vibrare eccessivamente.

Fare attenzione a non ferire i piedi e le mani con l'unità di taglio.
Assicurarsi sempre che le aperture di ventilazione siano prive di sporcizia.
Durante il funzionamento, il cavo può essere nascosto nell'erba, quindi c'è la possibilità che subisca danni accidentali o sia tagliato. Se il cavo di alimentazione è danneggiato o aggrovigliato, spegnere l'attrezzo con l'interruttore e scollegare la spina dalla presa di corrente.
Quando si lavora con l'attrezzo, non inclinarsi e mantenere l'equilibrio in ogni momento. Posizionare sempre i piedi saldamente sul pendio e camminare, non correre mai. Quando si falcia un pendio, spostarsi sempre di traverso sullo stesso, mai lungo il pendio.
Non toccare mai le parti mobili pericolose prima di aver scollegato l'attrezzo dall'alimentazione e di aver arrestato completamente tutte le parti mobili pericolose.
L'elemento di taglio ruota per un po' di tempo dopo che il motore ha smesso di funzionare.
Scollegare l'attrezzo dall'alimentazione consiste nel suo spegnimento con il pulsante di ac-

censione e nello scollegare dalla fonte di alimentazione. Togliere la spina del cavo di alimentazione dalla presa di rete in caso di apparecchi alimentati da rete o scollegare la batteria in caso di apparecchi alimentati a batteria.
Non esporre l'attrezzo alle precipitazioni atmosferiche. L'attrezzo non è protetto contro la penetrazione di acqua. L'acqua che entra nella macchina può causare cortocircuiti elettrici che possono provocare scosse elettriche e gravi lesioni.
Fare riferimento alle istruzioni di spegnimento dell'attrezzo in caso di emergenza.

Manutenzione e conservazione

Scollegare l'attrezzo dall'alimentazione (cioè staccare la spina dalla rete elettrica, rimuovere il dispositivo di blocco o la batteria rimovibile) prima di eseguire i lavori di manutenzione o pulizia.
Utilizzare solo pezzi di ricambio e accessori raccomandati dal produttore.
Provvedere a controllo e manutenzione regolare dell'attrezzo. Eseguire le riparazioni solo presso una centro autorizzato.
Quando l'attrezzo non è in uso, tenerlo fuori dalla portata dei bambini.
L'attrezzo deve essere regolarmente ispezionato in conformità con le informazioni contenute nella parte successiva del presente manuale. Ciò consentirà una maggiore efficienza e sicurezza durante il lavoro.

Raccomandazioni (per macchine alimentate dalla rete elettrica e con un caricabatterie integrato).

Si raccomanda di alimentare l'attrezzo con un interruttore differenziale (RCD) con una corrente di intervento non superiore a 30 mA.

USO DEL PRODOTTO

Predisposizione del decespugliatore per l'utilizzo
Attenzione! Prima di cominciare tutti i lavori di installazione e di regolazione scollegare il decespugliatore dall'alimentazione. **Rimuovere la batteria dal vano di alloggiamento dell'utensile elettrico!**
Ispezionare visivamente l'elettroutensile, se si notano danni, non procedere al lavoro prima di rimuoverli.

Installazione e regolazione dell'impugnatura anteriore (II)
Se l'impugnatura non è montata, farla passare attraverso la protezione dei cavi di alimentazione, regolarne la posizione e quindi bloccarla in posizione stringendo il blocco dell'impugnatura anteriore. La posizione dell'impugnatura deve essere selezionata sperimentalmente, adattandola alle condizioni fisiche dell'operatore e alla zona in cui verrà utilizzato il decespugliatore. La posizione dell'impugnatura dovrebbe consentire di lavorare con le braccia piegate all'altezza del gomito e con la schiena dritta. Dovrebbe inoltre garantire la libertà di movimento del decespugliatore nell'area di lavoro.

Installazione della protezione dell'elemento di taglio (III)
Inserire i ganci della protezione nell'alloggiamento del decespugliatore, quindi fissarli con una vite.
Sul bordo della protezione c'è una lama che serve ad accorciare automaticamente il filo. La protezione (X) deve essere rimossa prima di iniziare i lavori.

Installazione del coperchio distanziatore (IV)
Il coperchio distanziatore deve essere inserito nei fori di montaggio situati su due lati vicino alla testa di taglio.

Montaggio della rotella ausiliaria (V)
Far scorrere il fermo della rotella ausiliaria nel suo alloggiamento.

Regolazioni
Oltre a regolare la posizione dell'impugnatore anteriore, il decespugliatore consente di regolare la lunghezza della protezione dei cavi di alimentazione, ruotare la parte inferiore della protezione dei cavi, nonché l'angolo della testa di taglio.

È possibile regolare in modo continuo la lunghezza della protezione dei cavi, che si traduce in lunghezza dell'intero attrezzo. Svitare il manicotto di bloccaggio della regolazione dell'altezza (VI), regolare la lunghezza, serrare il manicotto di regolazione dell'altezza. Assicurarsi che la lunghezza del decespugliatore non cambi automaticamente durante il funzionamento.
Per un uso più ergonomico del decespugliatore per bordi, è possibile ruotare la protezione dei cavi. A tal fine, tirare il blocco in direzione indicata dalla freccia (VII), tenerlo premuto e quindi ruotarlo. Sono possibili due posizioni per il bloccaggio a 0 e a 180 gradi. Abbassare l'anello di bloccaggio e verificare che sia tornato nella posizione iniziale e che la posizione del coperchio dei cavi di alimentazione sia stata bloccata nella nuova posizione. Inoltre, è possibile regolare l'angolo della testa di taglio. A tal fine, premere il pulsante situato sulla testa (VIII). In questo modo si rilascia il blocco e la molla interna avvia la rotazione della testa di taglio. Ruotare manualmente la testa finché non si blocca nella nuova posizione. La posizione precedente viene ripristinata premendo il pulsante e ruotando manualmente la testa fino ad inserire il blocco della posizione originale.

Quando il decespugliatore viene utilizzato per tagliare i bordi in verticale (IX), è possibile utilizzare una rotella ausiliaria fissata nel bordo della protezione dell'elemento di taglio per guidare il decespugliatore. Durante il normale taglio dell'erba in orizzontale, è consigliabile aprire il coperchio distanziatore, situato nella parte anteriore della testa di taglio. In questo modo sarà più facile proteggere la superficie verticale dall'impatto del filo.

Sostituzione del filo
Per srotolare il filo, tirare la sezione di fila che fuoriesce dalla bobina, quindi premere il pulsante di blocco della bobina. Ad ogni pressione il filo viene srotolato di alcuni millimetri. Si sconsiglia di srotolare il filo oltre la lunghezza sufficiente a raggiungere la protezione della lama. Dopo aver avviato il decespugliatore, la sezione del filo che sporge oltre la protezione della lama verrà tagliata. Se non è possibile srotolare ulteriormente il filo, significa che il filo sulla bobina è stato utilizzato e deve essere sostituito.
Preparare una nuova bobina di filo. Quindi rimuovere il coperchio ruotandolo fino a sbloccarlo (XI). Sotto la bobina c'è una molla, prestare attenzione a non perderla. Estrarre la bobina, quindi pulire la bobina stessa e la sua protezione all'interno. Montare la molla e poi la bobina sulla testa di taglio. Far passare le estremità del filo che fuoriescono dalla bobina attraverso i fori della testa di taglio (XII). Riposizionare con cautela il coperchio, premere e ruotare fino a quando il fermo si innesta; si sentirà un clic. Regolare la lunghezza del filo. Assicurarsi che il filo sia fissato correttamente. Se si verificano problemi, ripetere tutte le operazioni.

Predisposizione della zona di lavoro
Prima di iniziare i lavori, preparare la zona di lavoro. Individuare una zona di sicurezza dal raggio di almeno 15 m dalla zona di lavoro, alla quale le persone non autorizzate non avranno accesso. Accertarsi che intorno alla zona di lavoro non vi siano ostacoli che possano causare collisioni tra l'operatore o il decespugliatore durante il lavoro.

Collegamento del decespugliatore all'alimentazione (XIII)
Inserire la batteria nel vano di alloggiamento con i contatti rivolti verso l'interno del decespugliatore e verso l'alto fino all'innesto del fermo della batteria. Assicurarsi che la batteria non scivoli fuori durante il funzionamento.
La batteria può essere rimossa premendo e tenendo premuto il fermo e poi estraendo la batteria dall'involucro del decespugliatore.

Avviamento e arresto del decespugliatore
Accertarsi che la batteria sia collegata al decespugliatore e che sia stata smontata la protezione dello schermo della lama dell'elemento di taglio e che l'elemento di taglio non sia a contatto con alcuna parte del corpo o altri oggetti.
Assumere una posizione che garantisca l'equilibrio. Afferrare l'impugnatura anteriore con una mano. Afferrare l'impugnatura posteriore con l'altra mano. Premere il blocco dell'interruttore elettrico con il pollice e premere l'interruttore con le altre dita per avviare il decespugliatore.
Non è necessario tenere premuto il pulsante di blocco durante il funzionamento.

Il decespugliatore viene spento rilasciando il pulsante di accensione. L'elemento di taglio può ruotare per un po' di tempo dopo che il motore ha smesso di funzionare. È vietato arrestare l'elemento di taglio premendo la bobina al suolo o ad un altro oggetto.

Quando l'elemento di taglio è completamente fermo, scollegare il decespugliatore dall'alimentazione elettrica scollegando la batteria. Procedere quindi alla manutenzione.

Lavorare con il decespugliatore
Non lasciare che l'attrezzo funzioni a bassa velocità o durante l'avvio.
Quando si lavora, si raccomanda di spostare il decespugliatore da destra a sinistra. Tuttavia, evitare la falciatura quando il decespugliatore si sposta da sinistra a destra. In questo modo l'operatore evita l'erba tagliata espulsa durante il taglio.
Evitare di tagliare arbusti e cespugli. Lavorare con il decespugliatore vicino agli alberi può danneggiare la loro corteccia. Colpire

con il filo pietre, mattoni, pareti o altre superfici simili può provocare un'usura molto rapida del filo.
Evitare di tagliare con il quarto superiore destro della lama (XV). Questo impedirà al decespugliatore di rimbalzare verso l'operatore se la lama viene bloccata durante il lavoro.

Consigli utili per l'utilizzo
Prestare attenzione a mantenere l'equilibrio e una posizione corretta durante il lavoro. Prestare particolare attenzione quando si lavora su terreni scivolosi, in pendenza o irregolari.
Durante il lavoro osservare sempre l'elemento di taglio. Non tagliare nelle zone posizionate fuori dalla visuale.
Prima di iniziare i lavori, ispezionare attentamente la zona di lavoro, rimuovere tutti i rami sfusi e i residui rimasti dopo il precedente sfalcio.
Fare regolarmente le pause durante il lavoro. Durante il funzionamento, l'attrezzo emette rumore e vibrazioni che incidono sull'operatore dello stesso. Le pause regolari e l'utilizzo di dispositivi di protezione individuale, come guanti, protezioni uditive e protezione degli occhi, riducono l'impatto del funzionamento dell'attrezzo sulla salute dell'operatore.
Procedere ai lavori in buone condizioni di salute e di forma fisica. Se si avvertono nausea, mal di testa, disturbi visivi (ad esempio campo visivo ridotto), problemi di udito, vertigini, bisogna smettere immediatamente di lavorare con l'attrezzo.
L'erba alta deve essere tagliata gradualmente dall'alto, in modo da ridurre il rischio che l'erba tagliata si avvolga intorno alla bobina con filo.
Cercare di tagliare l'erba solo con l'estremità del filo, in modo da ridurre il rischio che l'erba tagliata si avvolga intorno alla bobina con filo.
Se una qualsiasi parte del decespugliatore o della protezione è danneggiata o deformata durante il lavoro, deve essere sostituita o riparata prima di ricominciare il lavoro.

Avvertenze di sicurezza per la ricarica della batteria
Attenzione! Prima di iniziare la ricarica, assicurarsi che il corpo dell'alimentatore, il cavo e la spina non presentano crepe o danni. È vietato utilizzare una stazione di ricarica e un alimentatore difettosi o danneggiati! Per caricare le batterie utilizzare solo la stazione di ricarica e l'alimentatore in dotazione. L'uso di un altro alimentatore può provocare incendi o danni all'attrezzo. La batteria deve essere caricata solo in un luogo chiuso, asciutto e protetto contro l'accesso non autorizzato, specialmente dei bambini. Non utilizzare la stazione di ricarica e l'alimentatore senza una costante supervisione di un adulto! Se è necessario lasciare il locale di ricarica, scollegare il caricabatterie dalla rete togliendo l'alimentatore dalla presa di rete. In caso di fuoriuscita di fumo, odori ecc. dal caricabatterie, rimuovere immediatamente la spina del caricabatterie dalla presa di corrente!
L'attrezzo viene fornito con una batteria scarica e prima dell'uso deve quindi essere caricato secondo la procedura descritta di seguito, utilizzando l'alimentatore e la stazione di ricarica in dotazione. Le batterie di tipo Li-ion (agli ioni di litio) non hanno il cosiddetto "effetto memoria" che permette di ricaricarle in qualsiasi momento. Tuttavia, si raccomanda di scaricare la batteria durante il normale funzionamento e poi di caricarla alla massima capacità. Se, a causa della natura del lavoro, questo procedimento non è ogni volta possibile, deve essere eseguito almeno ogni alcuni, diversi cicli di lavoro. Non scaricare mai le batterie provocando un corto circuito degli elettrodi, in quanto ciò può causare danni irreparabili! Inoltre, non controllare lo stato di carica della batteria provocando un corto circuito degli elettrodi e controllando le scintille.

Conservazione della batteria
Per prolungare la durata della batteria devono essere garantite le condizioni di conservazione appropriate. La batteria ha una durata di circa 500 cicli di carica-scarica. Conservare la batteria a temperature comprese fra 0 e 30 gradi Celsius e l'umidità relativa del 50%. Per conservare la batteria per un periodo di tempo più lungo, è necessario caricarla fino al 70% della sua capacità. In caso di stoccaggio prolungato, la batteria deve essere periodicamente caricata una volta all'anno. Non scaricare eccessivamente la batteria, in quanto ciò ne accorcia la durata e può causare danni irreparabili.
Durante lo stoccaggio la batteria si scarica gradualmente a causa di perdite. Il processo di scarico automatico dipende dalla temperatura di stoccaggio, più alta è la temperatura, più veloce è il processo di scarico. Se le batterie sono immagazzinate in modo scorretto, l'elettrolita potrebbe fuoriuscire. In caso di perdita, contenere la perdita con un agente neutralizzante, in caso di contatto dell'elettrolita con gli occhi, sciacquare abbondantemente gli occhi con acqua, quindi consultare immediatamente un medico. **Non utilizzare l'attrezzo con la batteria difettosa.**
La batteria esausta deve essere consegnata ad un centro di smaltimento specializzato.

Trasporto delle batterie
Secondo le disposizioni di legge, le batterie agli ioni di litio sono trattate come materiali pericolosi. L'utilizzatore dell'attrezzo può trasportarlo con la batteria e le batterie stesse via terra. Non è necessario che siano soddisfatte ulteriori condizioni. In caso di esternalizzazione del trasporto ai terzi (ad esempio spedizione mediante corriere), seguire le norme per il trasporto di merci pericolose. Prima della spedizione occorre contattare al riguardo una persona competente.
È vietato trasportare batterie danneggiate. Durante il trasporto, le batterie smontate devono essere rimosse dall'utensile, i contatti esposti devono essere protetti, ad esempio sigillati con nastro isolante. Proteggere le batterie nell'imballaggio in modo che non si muovano all'interno dell'imballaggio durante il trasporto. Devono essere rispettate anche le norme nazionali per il trasporto di materiali pericolosi.

Ricarica della batteria
Attenzione! Prima della ricarica scollegare l'alimentatore della stazione di ricarica dalla rete elettrica, togliendo la spina dell'alimentatore dalla presa di rete. Inoltre, eliminare lo sporco e la polvere dalla batteria e dai suoi terminali con un panno morbido e asciutto.
La batteria ha un indicatore del livello di carica incorporato. Premendo il pulsante si accendono i LED (XVI). Più LED si accendono, più carica sarà la batteria. Se i LED non si accendono quando si preme il pulsante, la batteria è scarica.
Scollegare la batteria dall'attrezzo.
Inserire la batteria nella stazione di ricarica (XVI).
Collegare il caricabatterie ad una presa di corrente.
Il LED rosso si accende indicando il processo di ricarica in corso.
Quando la carica è completa, il LED rosso si spegne e il LED verde si accende per indicare che la batteria è completamente carica.
Estrarre la spina dell'alimentatore dalla presa di corrente.
Rimuovere la batteria dalla stazione di ricarica premendo il pulsante di blocco della batteria.

Attenzione! Se il LED verde si accende quando il caricabatterie è collegato alla rete elettrica, la batteria è completamente carica. In questo caso, il caricabatterie non avvia il processo di ricarica.

MANUTENZIONE E CONSERVAZIONE DEL PRODOTTO

Attenzione! Prima di procedere a qualsiasi delle attività descritte di seguito scollegare il decespugliatore dall'alimentazione. Scollegare dalla presa gli attrezzi alimentati da rete, scollegare la batteria dagli attrezzi alimentati a batteria.
Dopo ogni utilizzo controllare lo stato dell'attrezzo, con particolare attenzione ai fori di ventilazione, verificando se sono liberi. Controllare la disposizione di tutti i componenti dell'attrezzo. Serrare eventuali collegamenti a vite allentati. Controllare lo stato dell'elemento di taglio. Pulire la protezione dell'elemento di taglio e la bobina dai residui di erba. Se si notano danni alla protezione dell'elemento di taglio e/o alla bobina, sostituirli prima di riprendere il lavoro. È vietato utilizzare il decespugliatore con la protezione dell'elemento di taglio e/o la bobina danneggiate. Pulire l'involucro dell'attrezzo con un panno morbido e asciutto. Eliminare dall'involucro residui di erba, olio, grasso o altre impurità. Conservare l'attrezzo scollegato dall'alimentazione in un luogo asciutto e chiuso. Conservare l'attrezzo in un luogo ombreggiato e asciutto, dotato di un'adeguata ventilazione per evitare la formazione di condensa. Il luogo di stoccaggio non deve essere accessibile alle persone non autorizzate, specialmente ai bambini. Durante lo stoccaggio, le lame devono essere sempre protette da una protezione.

PRODUCTKENMERKEN

De snoerloze grastrimmer wordt gebruikt voor het decoratief vormgeven van het gazon met een plastic draad die op hoge snelheid ronddraait. Door de elektrische aandrijving van de grastrimmer is de bediening veel stiller dan in het geval van het verbrandingsgereedschap, en is ze ook mogelijk in de buurt van gebouwen. Dankzij de oplaadbare voeding kan de grastrimmer werken op plaatsen die niet toegankelijk zijn voor producten die op het elektriciteitsnet zijn aangesloten. Een juist, betrouwbaar en veilig gebruik van het gereedschap is afhankelijk van de juiste bediening, daarom:

Lees voordat u met het apparaat gaat werken de volledige handleiding door en bewaar deze.

De leverancier is niet aansprakelijk voor schade die voortvloeit uit het niet naleven van de veiligheidsvoorschriften en aanbevelingen in deze handleiding. Productgebruik in strijd met het beoogde doeleinde leidt tevens tot het verlies van de rechten van de gebruiker op de garantie.

PRODUCTUITRUSTING

Het product wordt compleet verkocht en moet voor gebruik eerst nog gemonteerd worden. De snijelementbeschermer, afstandhouder, spoel, accu en laadstation worden meegeleverd.
Let op! Productnummer in de kataloog: de 78180 is niet uitgerust met een accu en laadstation.

TECHNISCHE GEGEVENS

Parameter	Meeteenheid	Waarde
Catalogusnummer		78180, 78181
Nominale spanning	[V d.c.]	20
Snijsnelheid	[min^{-1}]	8000
Snijlengte	[mm]	250
Diameter van de draad	[mm]	1,2
Lengte van de draad op de spoel	[m]	6
Elektrische veiligheidsklasse		III
Beschermingsgraad		IPX0
Massa	[kg]	2,5
Geluidsniveau		
- LpA ± K (druk)	[dB] (A)	72,3 ± 3,0
- LwA ± K (vermogen)	[dB] (A)	90,0 ± 1,96
Trilling ah ± K (achterste / voorste handgreep)	[m/s^2]	3,293 ± 1,5 / 3,117 ± 1,5
Accu-type*		Li-ION
Accu-capaciteit*	[Ah]	2
Accu energie	[Wh]	40
Laadstation*		
Ingangsspanning	[V~]	220-240
Netwerkfrequentie	[Hz]	50/60
Nominaal vermogen	[W]	1,2
Uitgangsspanning	[V d.c.]	21,5
Uitgangsstroom	[A]	2,2
Oplaadtijd**	[h]	1

* alleen op modellen die zijn uitgerust met een accu en een lader
** De opgegeven laadtijd geldt alleen voor de accu met de in de tabel vermelde capaciteit

VEILIGHEIDSINSTRUCTIES

BELANGRIJK
VÓÓR HET GEBRUIK ZORGVULDIG LEZEN
OPSLAAN VOOR TOEKOMSTIG GEBRUIK

Praktijken van veilige bediening

Opleiding

Lees de instructies aandachtig door. Maak uzelf vertrouwd met de bedieningselementen en het juiste gebruik van de machine. Laat kinderen of personen die niet bekend zijn met de instructies om de machine te gebruiken nooit toe. De nationale wetgeving kan de leeftijd van de operator beperken.
Vergeet niet dat de bediener of gebruiker verantwoordelijk is voor ongevallen of gevaren die zich voordoen bij andere personen of hun eigendom.
De machine kan ernstige verwondingen veroorzaken. Lees de gebruiksaanwijzing zorgvuldig door. Maak uzelf vertrouwd met het correct vasthouden, bedienen, onderhouden, starten en stoppen van het apparaat. Maak uzelf vertrouwd met de juiste werking van alle bedieningselementen.
De machine is niet bedoeld voor gebruik door kinderen en personen met verminderde lichamelijke, zintuiglijke of geestelijke vermogens of gebrek aan ervaring en kennis of die de gebruiksaanwijzing van de machine niet hebben gelezen.

Voorbereiding

Controleer het netsnoer en het verlengsnoer vóór gebruik op tekenen van beschadiging of slijtage.
Als het snoer tijdens het gebruik beschadigd raakt, moet het onmiddellijk van het stroomnet worden losgekoppeld.
RAAK DE KABEL NIET AAN VOORDAT U DE STROOM LOSKOPPELT. Gebruik het apparaat niet als de voedingskabel beschadigd of vernield is.
Inspecteer de machine vóór gebruik altijd visueel op beschadigde, ontbrekende of verkeerd geplaatste afschermingen of beveiligingen.
Gebruik de machine nooit als er mensen, vooral kinderen, of huisdieren in de buurt zijn.
Gebruik alleen de door de fabrikant geleverde accessoires: een spoel met een plastic draad. Gebruik geen andere apparatuur dan die van de fabrikant, zoals messen, snijschijven of schijven met een snijketting. Vervang de draad niet door metalen draad of een snoer. Het gebruik van andere dan de genoemde apparatuur kan een ernstig risico vormen voor de veiligheid van de bediener en de omstanders. Vervang nooit niet-metalen snijaccessoires door metalen. Voordat u het snijelement en de beschermkap installeert, moet u zich ervan vergewissen dat deze niet zijn beschadigd, gebarsten of gebogen. Zorg ervoor dat er ten minste 1 meter draad op de spoel zit
Voordat u de machine op de stroomvoorziening aansluit, dient u zich ervan te vergewissen dat de parameters van het elektriciteitsnet gelijk zijn aan de parameters van de stroomvoorziening op het typeplaatje van de machine.
Tijdens het werk bestaat het risico dat voorwerpen naar de bediener en omstanders worden geslingerd. De operator is verantwoordelijk voor ongevallen of gevaren voor andere personen of omgeving. Gebruik het apparaat niet als er zich buitenstaanders, vooral kinderen en dieren, in de buurt bevinden. Stel vóór het werk een veiligheidszone in met een straal van ten minste 15 meter van de werkplek.

Ondanks de veiligheidsmaatregelen die tijdens het ontwerp en de bouw van de machine zijn genomen, is er altijd een restrisico. Daarom moeten technische en aanvullende beschermingsmaatregelen worden toegepast.
Draag altijd oog- en gezichtsbescherming, dit beschermt de ogen, het gezicht en de ademhalingswegen tegen stof, dampen en voorwerpen die tijdens het werk worden uitgeworpen.
Draag altijd geschikte beschermende kleding die goed aansluit op het lichaam. Gebruik alleen broeken met lange pijpen. Draag geen losse kleding of sieraden, omdat deze kunnen worden gegrepen door de bewegende delen van het apparaat. Draag veiligheidshandschoenen en gehoorbeschermers. Draag veiligheidsschoenen met antislipzool, werk niet op blote voeten of sandalen.
Gebruik tijdens het werken tevens gehoorbescherming. Blootstelling aan overmatig lawaai kan leiden tot permanente gehoorschade.
Er moet een veiligheidsbril worden gedragen. Afval dat tijdens het gebruik wordt geproduceerd, kan een risico op oogschade veroorzaken.
Controleer vóór gebruik altijd het snijelement, de bouten, de afschermingen en andere onderdelen op slijtage of beschadiging. Vervang versleten onderdelen voordat u met het werk begint. Controleer ook of de schroefverbindingen niet los zitten. Draai de bouten weer vast.

Bediening
Houd het netsnoer en het verlengsnoer uit de buurt van de snij-eenheid.
Draag te allen tijde een veiligheidsbril en stevig schoeisel tijdens het bedienen van de machine.
Vermijd het gebruik van het apparaat bij slecht weer, vooral wanneer er kans is op bliksemінslag.
Gebruik de machine alleen bij daglicht of bij goed kunstlicht.
Gebruik de machine nooit met beschadigde beschermkappen of behuizingen of zonder de beschermkappen of behuizingen op hun plaats.
Start de motor alleen als de handen en voeten zich niet in de buurt van de snij-eenheid bevinden.
Trek altijd de stekker uit het stopcontact (d.w.z. trek de stekker uit het stopcontact, verwijder het vergrendelingsapparaat of de verwijderbare accu)
- wanneer de machine onbeheerd wordt achtergelaten;
- vóór het verwijderen van de obstructie;
- vóór het controleren, reinigen van de machine of het werken met de machine,
- na het raken van een vreemd voorwerp.
- als de machine overmatig gaat trillen.

Let op dat u uw voeten en handen niet verwondt met de snij-eenheid.
Zorg ervoor dat de openingen vrij zijn van vuil
Tijdens het gebruik kan de kabel in het gras verborgen zitten, zodat er een kans is op onbedoelde beschadiging of snijden. Als de voedingskabel beschadigd of verstrikt is, schakel de machine dan uit met de schakelaar en trek de stekker uit het stopcontact.
Bij het werken met de machine, niet kantelen en in evenwicht te houden. altijd uw voeten stevig op de helling en lopen, nooit rennen. Beweeg bij het maaien van de helling altijd over de helling, nooit langs de helling.

Raak nooit gevaarlijke bewegende delen aan voordat u het apparaat loskoppelt van de voeding en alle gevaarlijke bewegende delen volledig stopt.
Het snijelement draait nog enige tijd nadat de motor is gestopt met draaien.
Het loskoppelen van de machine van de stroomvoorziening houdt in dat u de machine met de schakelaar uitschakelt en de stroombron loskoppelt. Trek de netstekker uit het stopcontact voor apparaten die op het elektriciteitsnet werken of ontkoppel de accu van apparaten die op accu's werken.
Stel de machine niet bloot aan neerslag. De machine is niet beschermd tegen het binnendringen van water. Water dat de machine binnenkomt, kan elektrische kortsluiting veroorzaken die elektrische schokken en ernstig letsel kan veroorzaken.
Raadpleeg de instructies voor het uitschakelen van het apparaat in geval van nood.

Onderhoud en opslag

Koppel de machine los van de stroomtoevoer (d.w.z. trek de stekker uit het stopcontact, verwijder het vergrendelingsapparaat of verwijder de accu) voordat u onderhouds- of reinigingswerkzaamheden uitvoert.
Gebruik alleen reserveonderdelen en apparatuur die door de fabrikant zijn aanbevolen.
Inspecteer en onderhoud de machine regelmatig. Reparatie mag alleen worden uitgevoerd in een erkende faciliteit.
Houd de machine buiten het bereik van kinderen wanneer deze niet in gebruik is.
Het apparaat moet regelmatig worden geïnspecteerd in overeenstemming met de informatie in het verdere deel van de handleiding. Dit zal zorgen voor een efficiënter en veiliger werken.

Aanbevelingen (voor machines die worden gevoed door het lichtnet en met een geïntegreerde oplader).

Het wordt aanbevolen dat de machine wordt gevoed door een aardlekschakelaar (RCD) met een uitschakelstroom van maximaal 30 mA.

BEDIENING VAN HET PRODUCT

Voorbereiding van de grastrimmer op het werk
Let op! Koppel de grastrimmer los van de voeding vóór alle installatie- en afstelwerkzaamheden. **Trek de accu uit het stopcontact van het elektrische gereedschap!**
Inspecteer het apparaat visueel, als er schade wordt geconstateerd, ga dan niet verder met werken voordat u deze verwijdert.

Installatie en afstelling van de voorste handgreep (II)
Als de handgreep niet is aangebracht, steekt u hem door de afdekking van het netsnoer, past u de positie aan en vergrendelt u hem vervolgens door de voorste handgreepvergrendeling vast te draaien. De positie van de handgreep moet experimenteel worden geselecteerd en moet worden aangepast aan de fysieke omstandigheden van de bediener en het gebied waarin de grastrimmer zal worden gebruikt. De positie van de handgreep moet het mogelijk maken om met gebogen ellebogen en gestrekte rug te werken. Het moet ook de bewegingsvrijheid van de grastrimmer in het werkvlak garanderen.

Installatie van de snijafscherming (III)
Plaats de afdekkingen in de grastrimmerbehuizing en zet ze vast met een schroef.
Aan de rand van de beschermer zit een mesje waarmee de draad automatisch wordt ingekort. Het deksel (X) moet worden verwijderd alvorens met de werkzaamheden te beginnen.

Installatie van het afstandsstuk (IV)
Het afstandsstuk moet in de bevestigingsgaten worden gestoken die zich aan twee zijden bij de snijkop bevinden.

Montage van het hulpwiel (V)
Schuif de wielklem in de behuizing van het extra wiel.

Afstellende activiteiten
Naast het aanpassen van de positie van de voorste handgreep, kan met de trimmer de lengte van de bescherming van de voedingskabel worden aangepast, kan het onderste deel van de bescherming van de voedingskabel worden gedraaid en kan de hoek van de snijkop worden aangepast.

Het is mogelijk om de lengte van het deksel van de voedingskabels soepel aan te passen, wat zich vertaalt in de lengte van het hele gereedschap. Schroef de vergrendelingshuls voor de hoogteverstelling (VI) los, pas de lengte aan, draai de vergrendelingshuls voor de hoogteverstelling vast. Zorg ervoor dat de lengte van de trimmer tijdens het gebruik niet spontaan verandert.
Voor een ergonomischer gebruik van de grastrimmer kan het onderste deksel van de voedingskabels worden gedraaid. Trek daartoe het slot terug in de richting van de pijl (VII), houd vast en draai vervolgens. Er zijn twee posities mogelijk voor vergrendeling 0 graden en 180 graden. Laat de vergrendelring zakken en controleer of deze in zijn oorspronkelijke positie is teruggekeerd en of de positie van de afdekking van de voedingskabel in zijn nieuwe positie is vergrendeld. Bovendien kan de hoek van de snijkop worden ingesteld. Daartoe drukt u op de knop op de kop (VIII). Hierdoor komt de vergrendeling vrij en zal de interne veer de rotatie van de snijkop starten. Draai de kop met de hand tot hij in de nieuwe positie vergrendelt. De vorige positie wordt hersteld door op de knop te drukken en vervolgens de kop handmatig te draaien totdat de oorspronkelijke positievergrendeling is ingeschakeld.

Bij gebruik van de trimmer, voor verticaal kantensnijden (IX), kan een in de rand van de beschermkap van het snijelement bevestigd hulpwieltje worden gebruikt om de trimmer te helpen geleiden. Bij normaal horizontaal grasmaaien is het raadzaam de afstandhouder, die zich aan de voorkant van de maaikop bevindt, uit te klappen. Het zal het gemakkelijker maken om het verticale oppervlak te beschermen tegen draadinslag.

Draadvervanging
Om de draad af te rollen, trekt u aan het deel van de draad dat uit de spoel steekt en drukt u vervolgens op de vergrendelknop van de spoel. Elke keer dat er gedrukt wordt, wordt de draad met enkele millimeters afgewikkeld. Het wordt afgeraden om de draad af te wikkelen over een lengte die de positie van het mes van de afdekking overschrijdt. Na het starten van de grastrimmer wordt het gedeelte van de draad dat buiten het mes van de afdekking uitsteekt, afgesneden.
Als het niet mogelijk is om de draad verder af te wikkelen, betekent dit dat de draad op de spoel is versleten en moet worden vervangen.
Maak een nieuwe spoel met draad klaar. Verwijder vervolgens het deksel door hem te draaien tot hij loskomt (XI). Er zit een veer onder de spoel, let op dat u deze niet verliest. Trek de spoel eruit en reinig deze en de binnenkant van de spoelafdekking. Plaats de veer en vervolgens de spoel op de snijkop. Steek de uiteinden van de lijnen die uit de spoel komen door de gaten in de snijkop (XII). Plaats het deksel voorzichtig terug, druk het naar beneden en draai het totdat de vergrendeling vastklikt. Pas de lengte van de draadarmen aan. Controleer of de draad correct is bevestigd. Herhaal alle stappen indien zich problemen voordoen.

De voorbereiding van de werkplek
Voordat u met het werk begint, moet u de werkplek voorbereiden. Rond de werkplek moet een veiligheidszone van ten minste 15 m worden ingesteld waartoe omstanders geen toegang hebben. Zorg ervoor dat er zich geen obstakels rond de werkplek bevinden die een botsing kunnen veroorzaken met de bediener of de grastrimmer tijdens het gebruik.

Aansluiting van de grastrimmer op de voeding (XIII)
Schuif de accu in het stopcontact met de contacten gericht naar de binnenkant van de grastrimmer, en naar boven, tot de accuvergrendeling vastklikt. Controleer of de accu niet losraakt tijdens het gebruik.
De accu kan worden verwijderd door de vergrendeling in te drukken en vast te houden en vervolgens de accu uit het contactdoos te trekken.

Starten en stoppen van de grastrimmer
Zorg ervoor dat de accu is aangesloten op de trimmer, dat de beveiliging is verwijderd van het mes van de afdekking van het snij-element en dat het snij-element niet in contact komt met lichaamsdelen of andere voorwerpen.
Neem een houding aan die evenwicht garandeert. Houd de voorste handgreep met één hand vast. Houd de achterste handgreep vast met de andere hand. Druk met uw duim op de elektrische schakelaarvergrendeling en druk met de andere vingers op de schakelaar, hierdoor start de trimmer (XIV).
Het is niet nodig om de blokkade tijdens het gebruik vast te houden.

De trimmer wordt gestopt als de druk op de schakelaar wordt opgeheven. Het snij-element draait nog enige tijd nadat de motor is gestopt met draaien. Het is verboden om het snij-element te stoppen door de spoel tegen de grond of tegen een ander voorwerp te drukken.

Nadat het snij-element volledig is gestopt, koppelt u de grastrimmer los van de voeding door de accu los te koppelen. Ga dan verder met het onderhoud.

Werken met een grastrimmer
Laat het apparaat niet werken bij lage snelheid of tijdens het opstarten.
Het wordt aanbevolen om de grastrimmer tijdens het werk van rechts naar links te verplaatsen. Maaien moet echter worden vermeden wanneer de grastrimmer van links naar rechts beweegt. Hierdoor vermijdt de operator de gemaaide grasresten tijdens het maaien.
Vermijd het maaien van heesters en struiken. Werken met een grastrimmer in de buurt van bomen kan de schors beschadigen.
Wanneer de draad keien, bakstenen, muren of andere soortgelijke oppervlakken raakt, kan de draad zeer snel slijten.
Wanneer u het mes gebruikt, vermijd dan het snijden met het rechter bovenkwart van het mes (XV). Dit voorkomt dat de grastrimmer naar de bediener stuitert als het snij-element tijdens het gebruik geblokkeerd geraakt.

Nuttige tips bij het werken
Zorg ervoor dat u tijdens het werk in balans bent en een goede houding aanneemt. Besteed speciale aandacht aan het werken op gladde, hellende of oneffen grond.
Let tijdens het gebruik altijd op het snij-element. Trim niet op plaatsen die u niet goed overziet.
Voordat u met de werkzaamheden begint, moet u de werkplek zorgvuldig inspecteren en alle losse takken en overblijfselen van de vorige trimbeurt verwijderen.
Tijdens het werk moeten regelmatig pauzes worden genomen. Tijdens het werk geeft het apparaat geluid en trillingen af die de bediener van de apparatuur beïnvloeden. Het inlassen van regelmatige pauzes en het gebruik van persoonlijke beschermingsmiddelen zoals handschoenen, gehoorbeschermers en oogbescherming vermindert de impact van de werking van het apparaat op de conditie van de gebruiker.
Werk in goede gezondheid en conditie. In geval van misselijkheid, hoofdpijn, gezichtsstoornissen (bijv. verminderd gezichtsveld), gehoorproblemen, duizeligheid, moet u het gebruik van het apparaat onmiddellijk stopzetten.
Hoog gras moet geleidelijk vanaf de bovenkant worden gemaaid, dit verkleint het risico dat het gemaaide gras op de draadspoel terechtkomt.
Probeer om gras te snijden met alleen het einde van de draad, dit verkleint het risico dat het gemaaid gras op de spoel gewikkeld wordt met de draad.
Als een deel van de grastrimmer of de afdekkap tijdens het gebruik beschadigd of vervormd is, moet dit worden vervangen of gerepareerd voordat de werkzaamheden opnieuw worden gestart.

Veiligheidsinstructies voor het opladen van de oplaadbare accu
Let op! Alvorens op te laden moet u controleren of de behuizing van de voeding, het snoer en de stekker niet gebarsten of beschadigd zijn. Het is verboden om een defect of beschadigd oplaadstation en stroomvoorziening te gebruiken! Gebruik alleen het bijgeleverde laadstation en de bijgeleverde netadapter om de accu's op te laden. Gebruik van een andere voeding kan brand of beschadiging van het gereedschap tot gevolg hebben. Het opladen van de accu kan alleen plaatsvinden in een afgesloten ruimte, droog en beveiligd tegen onbevoegde toegang, vooral van kinderen. Gebruik het laadstation en de stroomconvertor niet zonder voortdurend toezicht van een volwassene! Als het nodig is de laadruimte te verlaten, koppelt u de lader los van het lichtnet door de voeding uit het stopcontact te halen. Als er rook, een verdachte geur, enz. uit de lader komt, trek dan onmiddellijk de lader uit het stopcontact!
Het apparaat wordt geleverd met een niet-opgeladen accu en moet daarom vóór gebruik volgens de hieronder beschreven procedure worden opgeladen met behulp van het meegeleverde voedings- en oplaadstation. Li-ion-accu's vertonen niet het zogenaamde "geheugeneffect", waardoor u ze op elk gewenst moment kunt opladen. Het wordt echter aanbevolen om de accu te ontladen tijdens normaal gebruik en deze vervolgens volledig op te laden. Als het door de aard van het werk niet mogelijk is de accu elke keer op deze manier te behandelen, moet dat op zijn minst om de paar of zo cycli gebeuren. De accu's mogen in geen geval worden ontladen door de elektroden te kortsluiten, omdat dit onherstelbare schade aanricht! Controleer ook de laadtoestand van de accu niet door de elektroden te kortsluiten en te controleren op vonken.

Opslag van oplaadbare accu
Om de levensduur van de oplaadbare accu te verlengen, moeten de juiste opslagomstandigheden worden gegarandeerd. De accu kan ongeveer 500 cycli van "opladen - ontladen" aan. Bewaar de accu in een temperatuurbereik van 0 tot 30 graden Celsius, met een relatieve luchtvochtigheid van 50%. Om de accu voor een lange tijd op te bergen, moet deze worden opgeladen tot een capaciteit van ongeveer 70%. In het geval van een langere opslag moet de accu regelmatig, eenmaal per jaar worden opgeladen. Laat de accu niet te lang ontladen, omdat dit de levensduur verkort en onherstelbare schade aanricht.
Tijdens de opslag zal de accu geleidelijk leeg raken als gevolg van lekkage. Het zelfontladingsproces is afhankelijk van de opslagtemperatuur, hoe hoger de temperatuur, hoe sneller het ontlaadproces. Als accu's verkeerd worden opgeborgen, kan er elektrolyt gaan lekken. In geval van lekkage moet de lekkage worden beveiligd met een neutraliserend middel, in het geval van contact van de elektrolyt met de ogen, de ogen spoelen met veel water en dan onmiddellijk een arts raadplegen. **Het is verboden om het gereedschap met een beschadigde accu te gebruiken.**
Als de accu volledig is opgebruikt, breng haar dan naar een gespecialiseerd afvalverwerkingscentrum voor dit type afval.

Transport van accu's
Lithium-ionaccu's worden volgens de wettelijke voorschriften als gevaarlijke stoffen behandeld. De gebruiker kan het product met

de accu en de accu's zelf over land vervoeren. Aan aanvullende voorwaarden hoeft niet te worden voldaan. In het geval van transport naar derden (bijvoorbeeld verzending per koerier), moet u voldoen aan de regels voor het vervoer van gevaarlijke materialen. Neem voor de verzending contact op met iemand met de juiste kwalificaties in deze materie.
Het is verboden om beschadigde accu's te vervoeren. Tijdens het transport dienen gedemonteerde accu's uit het gereedschap te worden verwijderd, de blootliggende contacten moeten worden vastgezet, bijv. afgedicht met isolatietape. Bevestig de accu's zodanig in de verpakking dat ze zich tijdens het transport niet in de verpakking verplaatsen. De nationale voorschriften met betrekking tot het vervoer van gevaarlijke materialen moeten ook in acht worden genomen.

Accu opladen
Let op! Koppel voor het opladen de stroomtoevoer van het laadstation los van het lichtnet door de stekker uit het stopcontact te halen. Reinig eveneens de accu en de accupolen van vuil en stof met een zachte, droge doek.
De accu heeft een ingebouwde laadindicator. Door op de netschakelaar te drukken gaan dioden (XVI) branden, hoe meer er oplichten, hoe meer de accu is opgeladen. Als de LED's niet oplichten wanneer de knop wordt ingedrukt, is de accu ontladen.
Sluit de accu aan op het gereedschap.
Schuif de accu in de oplaadbus (XVI).
Steek de lader in een stopcontact.
De rode LED zal oplichten, wat het laadproces aangeeft.
Wanneer het opladen voltooid is, gaat de rode LED uit en gaat de groene LED branden om aan te geven dat de accu volledig is opgeladen.
Trek de stekker van de lader uit het stopcontact.
Trek de accu uit het laadstation door op de accuvergrendelingsknop te drukken.

Let op! Als de groene LED oplicht wanneer de lader op het lichtnet is aangesloten, is de accu volledig opgeladen. In dit geval zal de lader het laadproces niet starten.

ONDERHOUD EN OPSLAG VAN HET PRODUCT

Let op! Koppel de grastrimmer los van de voeding voordat u met één van de hieronder beschreven activiteiten begint. Haal de stekker van gereedschappen die op het elektriciteitsnet zijn aangesloten uit het stopcontact, haal de accu uit gereedschappen die op de accu zijn aangesloten.
Na elk gebruik moet de toestand van het gereedschap worden gecontroleerd, met bijzondere aandacht voor de doorgankelijkheid van de ventilatie-openingen. Controleer de plaatsing van alle elementen van het gereedschap. Draai alle losse schroefverbindingen vast. Controleer de toestand van het snij-element. Reinig de afdekkap van het snij-element en de spoel van grasresten. Als u schade aan de afdekkap van het snij-element en/of de spoel opmerkt, vervang deze dan voordat u verder gaat met werken. Het is verboden om de grastrimmer te gebruiken met een beschadigde afdekkap van het snij-element en/of de spoel. Maak de gereedschapsbehuizing schoon met een zachte droge doek. De behuizing moet worden gereinigd van eventueel achtergebleven gras, olie, vet of andere verontreinigingen. Bewaar het gereedschap in een droge, gesloten ruimte, losgekoppeld van de voeding. Bewaar het gereedschap op een schaduwrijke, droge plaats met voldoende ventilatie om condensatie te voorkomen. De plaats moet ontoegankelijk zijn voor omstanders, vooral kinderen. Tijdens de opslag moet de borstel altijd worden beschermd door de afdekkap.

ΧΑΡΑΚΤΗΡΙΣΤΙΚΑ ΠΡΟΪΟΝΤΟΣ

Το χορτοκοπτικό μπαταρίας χρησιμοποιείται για τον διακοσμητικό σχηματισμό χλοοτάπητα με μια πλαστική μεσινέζα που περιστρέφεται με υψηλή ταχύτητα. Λόγω της ηλεκτρικής κίνησης του χορτοκοπτικού, η λειτουργία είναι πολύ πιο αθόρυβη από ό,τι στην περίπτωση του εργαλείου βενζίνης, και είναι επίσης δυνατή κοντά σε κτίρια. Χάρη στην τροφοδοσία από μπαταρία, το χορτοκοπτικό επιτρέπει την εργασία σε μέρη που δεν γίνεται να λειτουργήσουν προϊόντα με τροφοδοσία από το ηλεκτρικό δίκτυο. Η κατάλληλη, αξιόπιστη και ασφαλής λειτουργία του εργαλείου εξαρτάται από την κατάλληλη χρήση του, γι' αυτό:

Πριν ξεκινήσετε να χρησιμοποιείτε το εργαλείο, πρέπει να διαβάσετε όλες τις οδηγίες χρήσης και να τις φυλάξετε.

Ο προμηθευτής δεν φέρει καμία ευθύνη για τυχόν ζημιές ή τραυματισμούς που προκύπτουν από τη χρήση του εργαλείου σε αντίθεση με την προβλεπόμενη χρήση του, τη μη συμμόρφωση με τους κανονισμούς ασφαλείας και τις οδηγίες του παρόντος εγχειριδίου. Η χρήση του εργαλείου σε αντίθεση με την προβλεπόμενη χρήση του θα έχει επίσης ως αποτέλεσμα την απώλεια των δικαιωμάτων χρήστη που απορρέουν από την εγγύηση καθώς και από την εγγυητική ευθύνη.

ΕΞΟΠΛΙΣΜΟΣ ΠΡΟΪΟΝΤΟΣ

Το προϊόν παραδίδεται πλήρες, αλλά πριν από την πρώτη χρήση απαιτείται η συναρμολόγηση του. Με το προϊόν παρέχονται: προστατευτικό στοιχείου κοπής, προστατευτικός αποστάτης, καρούλι, μπαταρία και σταθμός φόρτισης.
Προσοχή! Το προϊόν με κωδικό: 78180 δεν είναι εξοπλισμένο με επαναφορτιζόμενη μπαταρία και σταθμό φόρτισης.

ΤΕΧΝΙΚΑ ΣΤΟΙΧΕΙΑ

Παράμετρος	Μονάδα μέτρησης	Τιμή
Κωδικός καταλόγου		78180, 78181
Ονομαστική τάση	[V d.c.]	20
Ταχύτητα κοπής	[min^{-1}]	8000
Μήκος κοπής	[mm]	250
Διάμετρος μεσινέζας	[mm]	1,2
Μήκος της μεσινέζας στο καρούλι	[m]	6
Κλάση ηλεκτρικής προστασίας		III
Βαθμός προστασίας		IPX0
Βάρος	[kg]	2,5
Επίπεδο θορύβου		
- LpA ± K (πίεση)	[dB] (A)	72,3 ± 3,0
- LwA ± K (ισχύς)	[dB] (A)	90,0 ± 1,96
Δονήσεις ah ± K (οπίσθια λαβή / εμπρόσθια λαβή)	[m/s^2]	3,293 ± 1,5 / 3,117 ± 1,5
Τύπος μπαταρίας*		Li-ION
Χωρητικότητα μπαταρίας*	[Ah]	2
Ενέργεια μπαταρίας	[Wh]	40
Σταθμός φόρτισης*		
Τάση εισόδου	[V~]	220-240
Συχνότητα δικτύου	[Hz]	50/60
Ονομαστική ισχύς	[W]	1,2
Τάση εξόδου	[V d.c.]	21,5
Ρεύμα εξόδου	[A]	2,2
Χρόνος φόρτισης**	[h]	1

* μόνο σε μοντέλα εξοπλισμένα με μπαταρία και φορτιστή
** ο υποδεικνυόμενος χρόνος φόρτισης ισχύει μόνο για την μπαταρία με τη χωρητικότητα που αναφέρεται στον πίνακα

ΟΔΗΓΙΕΣ ΑΣΦΑΛΕΙΑΣ

ΣΗΜΑΝΤΙΚΟ
ΔΙΑΒΑΣΤΕ ΠΡΟΣΕΚΤΙΚΑ ΠΡΙΝ ΑΠΟ ΤΗΝ ΧΡΗΣΗ
ΑΠΟΘΗΚΕΥΣΗ ΓΙΑ ΜΕΛΛΟΝΤΙΚΗ ΑΝΑΦΟΡΑ

Πρακτικές ασφαλούς λειτουργίας

Εκπαίδευση

Διαβάστε προσεκτικά τις οδηγίες χρήσης. Εξοικειωθείτε με τα χειριστήρια και τη σωστή χρήση του μηχανήματος. Ποτέ μην αφήνετε το μηχάνημα να χρησιμοποιείται από παιδιά ή άτομα που δεν είναι εξοικειωμένα με τις οδηγίες. Οι εθνικοί κανονισμοί ενδέχεται να περιορίζουν την ηλικία του χειριστή.
Να θυμάστε ότι ο χειριστής ή ο χρήστης είναι υπεύθυνος για ατυχήματα ή κινδύνους για άλλα άτομα ή την περιουσία τους.
Το μηχάνημα μπορεί να προκαλέσει σοβαρούς τραυματισμούς. Διαβάστε προσεκτικά τις οδηγίες χρήσης. Εξοικειωθείτε με το σωστό κράτημα, λειτουργία, συντήρηση, εκκίνηση και διακοπή της συσκευής. Εξοικειωθείτε με τη σωστή λειτουργία όλων των στοιχείων χειρισμού.
Το μηχάνημα δεν προορίζεται για χρήση από παιδιά και άτομα με μειωμένες σωματικές, αισθητηριακές ή διανοητικές ικανότητες ή έλλειψη εμπειρίας και γνώσης ή που δεν έχουν διαβάσει τις οδηγίες χρήσης του μηχανήματος.

Προετοιμασία

Ελέγχετε το καλώδιο τροφοδοσίας και το καλώδιο προέκτασης για ζημιές ή φθορές πριν από τη χρήση.
Εάν το καλώδιο καταστραφεί κατά τη χρήση, αποσυνδέστε το αμέσως από την παροχή ρεύματος.
ΜΗΝ ΑΓΓΙΖΕΤΕ ΤΟ ΚΑΛΩΔΙΟ ΠΡΙΝ ΤΟ ΑΠΟΣΥΝΔΕΣΕΤΕ ΑΠΟ ΤΗΝ ΠΑΡΟΧΗ ΡΕΥΜΑΤΟΣ. Μη χρησιμοποιείτε το μηχάνημα εάν το καλώδιο έχει υποστεί ζημιά ή είναι φθαρμένο.
Πάντα να επιθεωρείτε οπτικά το μηχάνημα για ζημιές, έλλειψη ή ακατάλληλη τοποθέτηση προστατευτικών ή εξαρτημάτων ασφάλειας πριν από τη χρήση.
Ποτέ μην χειρίζεστε το μηχάνημα όταν οι άνθρωποι, ειδικά τα παιδιά, ή τα κατοικίδια ζώα βρίσκονται γύρω.
Χρησιμοποιείτε μόνο τα εξαρτήματα που παρέχονται από τον κατασκευαστή: ένα καρούλι με πλαστική πετονιά. Μη χρησιμοποιείτε άλλο εξοπλισμό εκτός από αυτόν που παρέχεται από τον κατασκευαστή, όπως λεπίδες, δίσκοι κοπής ή δίσκοι εφοδιασμένοι με αλυσίδα κοπής. Μην αντικαθιστάτε την πετονιά με μεταλλικό σύρμα ή καλώδιο. Η χρήση εξοπλισμού διαφορετικού από αυτούς που αναφέρονται μπορεί να αποτελεί σοβαρό κίνδυνο για την ασφάλεια του χειριστή και των παρευρισκομένων. Ποτέ μην αντικαθιστάτε μη μεταλλικά εξαρτήματα κοπής με μεταλλικά. Πριν από την εγκατάσταση του στοιχείου κοπής και του προστατευτικού, βεβαιωθείτε ότι δεν είναι κατεστραμμένα, ραγισμένα ή λυγισμένα. Βεβαιωθείτε ότι υπάρχει τουλάχιστον 1 μέτρο πετονιάς στο καρούλι.
Πριν συνδέσετε το μηχάνημα στην παροχή ρεύματος, βεβαιωθείτε ότι οι παράμετροι του ηλεκτρικού δικτύου είναι ίδιες με τις παραμέτρους τροφοδοσίας που αναφέρονται στην πινακίδα του μηχανήματος.
Κατά τη διάρκεια της εργασίας, υπάρχει κίνδυνος ρίψης αντικειμένων προς τον χειριστή και τους παρευρισκόμενους. Ο χειριστής είναι υπεύθυνος για ατυχήματα ή κινδύνους που αφορούν άλλα άτομα ή το περιβάλλον. Μη χρησιμοποιείτε το μηχάνημα όταν βρίσκονται κοντά τρίτα άτομα, ειδικά παιδιά και ζώα. Πριν από την εργασία, δημιουργήστε μια ζώνη ασφαλείας

με ακτίνα τουλάχιστον 15 μέτρων από το χώρο εργασίας.
Παρά τα μέτρα ασφαλείας που λαμβάνονται κατά το σχεδιασμό και την κατασκευή του μηχανήματος, υπάρχει πάντα ένας υπολειπόμενος κίνδυνος. Ως εκ τούτου, θα πρέπει να εφαρμόζονται τεχνικά και συμπληρωματικά προστατευτικά μέτρα.
Να φοράτε πάντα προστατευτικά ματιών και προσώπου για την προστασία των ματιών, του προσώπου και της αναπνευστικής οδού από τη σκόνη και τα αντικείμενα που εκτοξεύονται κατά τη διάρκεια της λειτουργίας. Να φοράτε πάντοτε κατάλληλο προστατευτική ενδυμασία που εφαρμόζει στο σώμα. Χρησιμοποιείτε μόνο παντελόνια με μακριά πόδια. Μην φοράτε χαλαρά ρούχα ή κοσμήματα που μπορούν να πιαστούν από τα κινούμενα μέρη της συσκευής. Να φοράτε προστατευτικά γάντια και προστατευτικά ακοής. Να φοράτε υποδήματα ασφαλείας με μη ολισθηρές σόλες, μην εργάζεστε με γυμνά πόδια ή σανδάλια.
Κατά τη διάρκεια της εργασίας πρέπει να χρησιμοποιούνται μέσα προστασίας της ακοής. Η έκθεση σε υπερβολικό θόρυβο μπορεί να οδηγήσει σε μόνιμη βλάβη της ακοής.
Πρέπει να φοράτε προστατευτικά γυαλιά. Τα απορρίμματα που παράγονται κατά την εργασία ενδέχεται να δημιουργήσουν κίνδυνο οφθαλμικής βλάβης.
Ελέγχετε πάντα το στοιχείο κοπής, τις βίδες, τα προστατευτικά και άλλα εξαρτήματα για φθορά ή ζημιά πριν από τη χρήση. Αντικαταστήστε τα φθαρμένα μέρη πριν ξεκινήσετε την εργασία. Ελέγξτε επίσης εάν οι βιδωτές συνδέσεις δεν είναι χαλαρές. Σφίξτε τις χαλαρές βίδες.

Χρήση

Κρατήστε το καλώδιο τροφοδοσίας και το καλώδιο προέκτασης μακριά από τη μονάδα κοπής.
Να φοράτε πάντα γυαλιά ασφαλείας και ανθεκτικά υποδήματα ενώ χειρίζεστε το μηχάνημα.
Αποφύγετε τη χρήση του μηχανήματος σε κακές καιρικές συνθήκες, ειδικά όταν υπάρχει κίνδυνος υπάρξεως κεραυνών.
Λειτουργείτε το μηχάνημα μόνο στο φως της ημέρας ή σε καλό τεχνητό φως.
Ποτέ μην χειρίζεστε το μηχάνημα με κατεστραμμένα προστατευτικά ή περιβλήματα ή χωρίς τα προστατευτικά ή τα περιβλήματα στη θέση τους.
Ξεκινήστε τον κινητήρα μόνο όταν τα χέρια και τα πόδια βρίσκονται μακριά από τη μονάδα κοπής.
Αποσυνδέετε πάντα το μηχάνημα από την παροχή ρεύματος (π.χ. τραβήξτε το φις από την πρίζα, αφαιρέστε τη συσκευή κλειδώματος ή την αφαιρούμενη μπαταρία)
- κάθε φορά που το μηχάνημα παραμένει αφύλακτο,
- πριν από την αφαίρεση της απόφραξης,·
- πριν από τον έλεγχο, τον καθαρισμό του μηχανήματος ή την εργασία με το μηχάνημα,
- αφού χτύπησε ένα ξένο αντικείμενο.
- όταν μηχανή αρχίσει να δονείται υπερβολικά.

Προσέξτε να μην τραυματίσετε τα πόδια και τα χέρια σας με τη συσκευή κοπής.
Να βεβαιώνεστε πάντα ότι τα ανοίγματα εξαερισμού είναι απαλλαγμένα από ακαθαρσίες.
Κατά τη διάρκεια της λειτουργίας, το καλώδιο μπορεί να κρυφτεί στο γρασίδι, έτσι υπάρχει πιθανότητα τυχαίας ζημιάς ή κοπής του. Εάν το καλώδιο τροφοδοσίας είναι κατεστραμμένο ή μπερδεμένο, απενεργοποιήστε το μηχάνημα με το διακόπτη και αποσυνδέστε το φις από την πρίζα.

Όταν εργάζεστε με το μηχάνημα, μην το γέρνετε και κρατάτε την πάντα σε ισορροπία. Πάντα να τοποθετείτε τα πόδια σας σταθερά στην πλαγιά και να περπατάτε, ποτέ μην τρέχετε. Κατά το κούρεμα της πλαγιάς, πάντα να κινείστε κάθετα στην πλαγιά, ποτέ κατά μήκος.
Μην αγγίζετε ποτέ επικίνδυνα κινούμενα μέρη πριν αποσυνδέσετε το μηχάνημα από την παροχή ρεύματος και πριν σταματήσουν εντελώς όλα τα επικίνδυνα κινούμενα μέρη.
Το στοιχείο κοπής περιστρέφεται για κάποιο χρονικό διάστημα μετά τη διακοπή της λειτουργίας του κινητήρα.
Η αποσύνδεση του μηχανήματος από την παροχή ρεύματος σημαίνει στην απενεργοποίηση του με διακόπτη και την αποσύνδεση της παροχής ρεύματος. Αφαίρεση του φις του καλωδίου τροφοδοσίας από την πρίζα για συσκευές που τροφοδοτούνται με ρεύμα ή αποσύνδεση της μπαταρίας για συσκευές που τροφοδοτούνται με μπαταρία.
Το μηχάνημα δεν πρέπει να εκτίθεται σε βροχοπτώσεις. Το μηχάνημα δεν προστατεύεται από την είσοδο νερού. Το νερό που εισέρχεται στο μηχάνημα μπορεί να προκαλέσει ένα ηλεκτρικό βραχυκύκλωμα που μπορεί να προκαλέσει ηλεκτροπληξία και μπορεί να προκαλέσει σοβαρό τραυματισμό.
Ανατρέξτε στις οδηγίες απενεργοποίησης της συσκευής σε περίπτωση έκτακτης ανάγκης.

Συντήρηση και φύλαξη

Αποσυνδέστε το μηχάνημα από την παροχή ρεύματος (π.χ. τραβήξτε το βύσμα από την πρίζα, αφαιρέστε τη συσκευή ασφάλισης ή την αφαιρούμενη μπαταρία) πριν εκτελέσετε εργασίες συντήρησης ή καθαρισμού.
Χρησιμοποιείτε μόνο ανταλλακτικά και εξοπλισμό που συνιστά ο κατασκευαστής.
Επιθεωρείτε και συντηρείτε τακτικά το μηχάνημα. Η επισκευή πρέπει να γίνεται μόνο σε εξουσιοδοτημένα κέντρα.
Όταν το μηχάνημα δεν χρησιμοποιείται, φυλάξτε το μακριά από παιδιά.
Η συσκευή πρέπει να επιθεωρείται τακτικά σύμφωνα με τις πληροφορίες που περιέχονται στο περαιτέρω μέρος των οδηγιών χρήσης. Αυτό θα επιτρέψει την αποτελεσματικότερη και ασφαλέστερη εργασία.

Συστάσεις (για μηχανήματα που τροφοδοτούνται από το δίκτυο και με ενσωματωμένο φορτιστή).

Συνιστάται το μηχάνημα να τροφοδοτείται από διακόπτη κυκλώματος υπολειπόμενου ρεύματος (RCD) με ρεύμα ενεργοποίησης όχι μεγαλύτερο από 30 mA.

ΟΔΗΓΙΕΣ ΧΡΗΣΗΣ

Ετοιμασία χορτοκοπτικού για λειτουργία
Προσοχή! Πριν από όλες τις εργασίες συναρμολόγησης και ρύθμισης αποσυνδέστε το χορτοκοπτικό από την παροχή ρεύματος. **Αφαιρέστε την μπαταρία από την υποδοχή του ηλεκτρικού εργαλείου!**
Επιθεωρήστε οπτικά το ηλεκτροεργαλείο, εάν παρατηρήσετε οποιαδήποτε ζημιά, μην προχωρήσετε στην εργασία πριν την αφαιρέσετε.

Εγκατάσταση και ρύθμιση της εμπρόσθιας λαβής (II)
Εάν η λαβή δεν είναι εγκαταστημένη, περάστε την μέσα από το προστατευτικό του καλωδίου τροφοδοσίας, ρυθμίστε τη θέση της και, στη συνέχεια, ασφαλίστε την στη θέση της σφίγγοντας την ασφάλιση της μπροστινής λαβής. Η θέση της λαβής πρέπει να επιλέγεται πειραματικά, προσαρμόζοντάς την στις φυσικές συνθήκες του χειριστή και στην περιοχή στην οποία θα χρησιμοποιηθεί το χορτοκοπτικό. Η θέση της λαβής θα σας επιτρέψει να εργαστείτε με τους αγκώνες λυγισμένους και την πλάτη ίσια. Θα πρέπει επίσης να εξασφαλίζει την ελεύθερη κυκλοφορία του χορτοκοπτικού στο επίπεδο εργασίας.

Εγκατάσταση του προστατευτικού του στοιχείου κοπής (III)
Εισαγάγετε τα άγκιστρα στο περίβλημα του χορτοκοπτικού και στη συνέχεια ασφαλίστε τα με μια βίδα.
Υπάρχει μια λεπίδα στην άκρη του προστατευτικού που χρησιμοποιείται για να συντομεύει αυτόματα τη μεσινέζα. Το προστατευτικό (X) πρέπει να αφαιρεθεί από αυτό πριν από την έναρξη των εργασιών.

Εγκατάσταση του προστατευτικού αποστάτη (IV)
Ο προστατευτικό αποστάτης πρέπει να εισαχθεί στις οπές στερέωσης που βρίσκονται στις δύο πλευρές κοντά στην κεφαλή κοπής.

Συναρμολόγηση του βοηθητικού τροχού (V)
Σύρετε το κλιπ του τροχού μέσα στο περίβλημα του βοηθητικού τροχού.

Ρυθμίσεις
Εκτός από τη ρύθμιση της θέσης της μπροστινής λαβής, το χορτοκοπτικό σας επιτρέπει να ρυθμίσετε το μήκος του προστατευτικού του καλωδίου τροφοδοσίας, να περιστρέψετε το κάτω μέρος του προστατευτικού των καλωδίων τροφοδοσίας, καθώς και να ρυθμίστε τη γωνία της κεφαλής κοπής.

Μπορείτε να ρυθμίσετε ομαλά το μήκος του προστατευτικού των καλωδίων τροφοδοσίας, το οποίο μεταφράζεται στο μήκος ολόκληρου του εργαλείου. Ξεβιδώστε το χιτώνιο ασφάλισης ρύθμισης ύψους (VI), ρυθμίστε το μήκος, σφίξτε το χιτώνιο ρύθμισης ύψους. Βεβαιωθείτε ότι το μήκος του χορτοκοπτικού δεν θα αλλάξει από μόνο του κατά τη λειτουργία.
Για μια πιο εργονομική χρήση του χορτοκοπτικού για κοπή άκρων σε γκαζόν, το κάτω προστατευτικό των καλωδίων τροφοδοσίας μπορεί να περιστραφεί. Για να το κάνετε αυτό, τραβήξτε την ασφάλιση προς τα πίσω προς την κατεύθυνση που δείχνει το βέλος (VII), κρατήστε την πατημένη και στη συνέχεια περιστρέψτε την. Δύο θέσεις είναι δυνατές για την ασφάλιση 0 μοίρες και 180 μοίρες. Κατεβάστε τον δακτύλιο ασφάλισης και βεβαιωθείτε ότι έχει επιστρέψει στην αρχική του θέση και ότι η θέση του προστατευτικού των καλωδίων τροφοδοσίας έχει ασφαλιστεί στη νέα του θέση. Επιπλέον, είναι δυνατή η ρύθμιση της γωνίας της κεφαλής κοπής. Για να το κάνετε αυτό, πατήστε το κουμπί που βρίσκεται στην κεφαλή (VIII). Αυτό θα απελευθερώσει την ασφάλιση και το εσωτερικό ελατήριο θα ξεκινήσει την περιστροφή της κεφαλής κοπής. Περιστρέψτε χειροκίνητα την κεφαλή μέχρι να ασφαλίσει στη νέα θέση. Η προηγούμενη θέση αποκαθίσταται με το πάτημα του κουμπιού και στη συνέχεια με την χειροκίνητη περιστροφή της κεφαλής έως ότου εμπλακεί η ασφάλιση της αρχικής θέσης.

Κατά τη χρήση του χορτοκοπτικού, για το κάθετο κόψιμο των άκρων (IX), μπορεί να χρησιμοποιηθεί ένας βοηθητικός τροχός που είναι στερεωμένος στην άκρη του προστατευτικού στοιχείου κοπής για να βοηθήσει στην καθοδήγηση του χορτοκοπτικού. Κατά την κανονική οριζόντια κοπή χόρτου, συνιστάται να ξεδιπλώνετε τον προστατευτικό αποστάτη που βρίσκεται στο μπροστινό μέρος της κεφαλής κοπής. Θα διευκολύνει την προστασία της κάθετης επιφάνειας από την πρόσκρουση της γραμμής.

Αντικατάσταση πετονιάς
Για να ξετυλίξετε τη μεσινέζα, τραβήξτε το τμήμα της μεσινέζας που προεξέχει από το καρούλι και στη συνέχεια πατήστε το κουμπί ασφάλισης του καρουλιού. Κάθε πάτημα επεκτείνει τη μεσινέζα κατά μερικά χιλιοστά. Δεν συνιστάται να ξετυλίγετε τη μεσινέζα πέρα από ένα μήκος επαρκές για να φτάσει στη λεπίδα του προστατευτικού. Μετά την εκκίνηση του χορτοκοπτικού, θα κοπεί το τμήμα της μεσινέζας που προεξέχει πέρα από τη λεπίδα του προστατευτικού.
Εάν δεν είναι δυνατή το περαιτέρω ξετύλιγμα της μεσινέζας, αυτό σημαίνει ότι η μεσινέζα στο καρούλι έχει φθαρεί και πρέπει να αντικατασταθεί.
Ετοιμάστε ένα νέο καρούλι με τη μεσινέζα. Στη συνέχεια, αφαιρέστε το κάλυμμα του προστατευτικού γυρίζοντάς το μέχρι να ξεκλειδώσει (XI). Υπάρχει ένα ελατήριο κάτω από τον κύλινδρο, δώστε προσοχή για να μην το χάσετε. Τραβήξτε το καρούλι και στη συνέχεια καθαρίστε το και το εσωτερικό του προστατευτικού του καρουλιού. Τοποθετήστε το ελατήριο και στη συνέχεια το καρούλι στην κεφαλή κοπής. Περάστε τα άκρα της μεσινέζας που βγαίνουν από το καρούλι μέσα από τις τρύπες στην κεφαλή κοπής (XII). Τοποθετήστε προσεκτικά το καπάκι του προστατευτικού, πιέστε το προς τα κάτω και περιστρέψτε το μέχρι να ασφαλίσει το μάνταλο, θα ακουστεί ένας ήχος κλικ. Ρυθμίστε το μήκος των βραχιόνων της μεσινέζας. Βεβαιωθείτε ότι η μεσινέζα είναι σωστά συνδεδεμένη. Εάν παρουσιαστούν προβλήματα, επαναλάβετε όλα τα βήματα.

Προετοιμασία χώρου εργασίας
Πριν αρχίσετε να εργάζεστε, προετοιμάστε τον χώρο εργασίας. Ορίστε ζώνη ασφαλείας ακτίνας τουλάχιστον 15 m από το χώρο εργασίας, στην οποία οι παρευρισκόμενοι δεν θα έχουν πρόσβαση. Βεβαιωθείτε ότι δεν υπάρχουν εμπόδια γύρω από το χώρο εργασίας που θα μπορούσαν να προκαλέσουν σύγκρουση με τον χειριστή ή τον χορτοκοπτικό κατά τη λειτουργία.

Σύνδεση του χορτοκοπτικού στην παροχή ρεύματος (XIII)
Εισαγάγετε την μπαταρία στην υποδοχή με τις επαφές στραμμένες προς το εσωτερικό του χορτοκοπτικού και προς τα πάνω μέχρι να λειτουργήσει η ασφάλεια της μπαταρίας. Βεβαιωθείτε ότι η μπαταρία δεν θα φύγει από τη θέση της κατά τη διάρκεια της λειτουργίας.
Μπορείτε να αποσυνδέσετε την μπαταρία πατώντας και κρατώντας το μάνταλο και στη συνέχεια σέρνοντας την μπαταρία από το περίβλημα του χορτοκοπτικού.

Εκκίνηση και σταμάτημα του χορτοκοπτικού
Βεβαιωθείτε ότι η μπαταρία είναι συνδεδεμένη στο χορτοκοπτικό και ότι από το προστατευτικό του στοιχείου κοπής έχει αποσυναρμολογηθεί η ασφάλιση και ότι το στοιχείο κοπής δεν έρχεται σε επαφή με κανένα μέρος του σώματος ή με άλλα αντικείμενα.
Υιοθετήστε μια στάση που εγγυάται την ισορροπία. Κρατήστε την μπροστινή λαβή με το ένα χέρι. Κρατήστε την πίσω λαβή με το άλλο χέρι. Πατήστε την ασφάλιση του διακόπτη με τον αντίχειρά σας και πατήστε τον διακόπτη με τα υπόλοιπα δάχτυλα για να ξεκινήσετε το χορτοκοπτικό.
Δεν είναι απαραίτητο να κρατάτε πατημένη την ασφάλιση κατά τη διάρκεια της λειτουργίας.

Το εργαλείο σταματά όταν απελευθερωθεί ο διακόπτης. Το στοιχείο κοπής περιστρέφεται για κάποιο χρονικό διάστημα μετά τη διακοπή της λειτουργίας του κινητήρα. Απαγορεύεται να σταματήσετε το στοιχείο κοπής πιέζοντας το καρούλι πάνω στο έδαφος ή πάνω σε άλλο αντικείμενο.

Αφού το στοιχείο κοπής σταματήσει εντελώς, αποσυνδέστε το χορτοκοπτικό από την παροχή ρεύματος αποσυνδέοντας την μπαταρία. Στη συνέχεια, προχωρήστε στη συντήρηση.

Εργασία με το χορτοκοπτικό
Μην αφήνετε τη συσκευή να λειτουργεί σε χαμηλή ταχύτητα ή κατά την εκκίνηση.
Συνιστάται η μετακίνηση του χορτοκοπτικού όταν εργάζεστε από δεξιά προς τα αριστερά. Ωστόσο, το κούρεμα θα πρέπει να αποφεύγεται όταν το χορτοκοπτικό μετακινείται από αριστερά προς τα δεξιά. Αυτό θα βοηθήσει τον χειριστή να αποφύγει τα υπολείμματα κομμένου γρασιδιού που πετάγονται κατά την κοπή.
Πρέπει να αποφεύγεται η κοπή θάμνων και θαμνοειδών φυτών. Η εργασία με το χορτοκοπτικό κοντά στα δέντρα μπορεί να βλάψει το φλοιό. Η μεσινέζα χτυπώντας πάνω σε πέτρες, τούβλα, τοίχους ή άλλες παρόμοιες επιφάνειες μπορεί να πολύ γρήγορα φθαρεί.
Πρέπει να αποφεύγετε την κοπή με το πάνω δεξί τέταρτο της λεπίδας (XV). Αυτό θα αποτρέψει το κλώτσημα του χορτοκοπτικού προς τον χειριστή εάν το στοιχείο κοπής έχει μπλοκαριστεί κατά τη διάρκεια της λειτουργίας.

Συμβουλές χρήσιμες κατά την εργασία
Βεβαιωθείτε ότι έχετε καλή ισορροπία και σωστή στάση του σώματος ενώ εργάζεστε. Δώστε ιδιαίτερη προσοχή κατά την εργασία σε ολισθηρό, επικλινές ή ανώμαλο έδαφος.
Κατά τη λειτουργία, πρέπει πάντα να παρατηρείτε το στοιχείο κοπής. Μην πραγματοποιείτε το κούρεμα σε μέρη που δεν είναι ορατά.
Πριν ξεκινήσετε την εργασία, επιθεωρήστε προσεκτικά το χώρο εργασίας, αφαιρέστε όλα τα χαλαρά κλαδιά και υπολείμματα από το προηγούμενο κούρεμα.
Κατά τη διάρκεια της εργασίας θα πρέπει να χρησιμοποιούνται τακτικά διαλείμματα. Κατά τη λειτουργία, η συσκευή εκπέμπει θόρυβο και δονήσεις που επηρεάζουν τον χειριστή του εξοπλισμού. Η χρήση τακτικών διαλειμμάτων και εξοπλισμού ατομικής προστασίας, όπως γάντια, προστατευτικά της ακοής και μέσα προστασίας των ματιών, μειώνει την επίπτωση της λειτουργίας της συσκευής στην κατάσταση του χειριστή.
Πρέπει να αρχίσετε να εργάζεστε ενώ είστε υγιείς και σε καλή κατάσταση. Εάν εμφανίσετε ναυτία, κεφαλαλγία, διαταραχές της όρασης (π.χ. μειωμένο οπτικό πεδίο), προβλήματα ακοής, ζάλη, σταματήστε να εργάζεστε αμέσως.
Το ψηλό γρασίδι πρέπει να κόβεται σταδιακά από την κορυφή, κάτι που θα μειώσει τον κίνδυνο τυλίγματος του γρασιδιού που κόβεται στο καρούλι μεσινέζας.
Προσπαθήστε να κόβετε το γρασίδι μόνο με το τέλος της μεσινέζας, αυτό θα μειώσει τον κίνδυνο τυλίγματος του κομμένου γρασιδιού πάνω στον καρούλι της πετονιάς.
Εάν κάποιο τμήμα του χορτοκοπτικού ή του προστατευτικού έχει υποστεί ζημιά ή παραμόρφωση κατά τη λειτουργία, πρέπει να αντικατασταθεί ή να επισκευαστεί πριν από την έναρξη της εργασίας.

Οδηγίες ασφάλειας σχετικά με τη φόρτιση της μπαταρίας
Προσοχή! Πριν από τη φόρτιση, βεβαιωθείτε ότι το σώμα του μετασχηματιστή ρεύματος, το καλώδιο και το βύσμα δεν έχουν ραγίσει ή καταστραφεί. Απαγορεύεται η χρήση ελαττωματικού ή κατεστραμμένου σταθμού φόρτισης και τροφοδοσίας! Μόνο ο σταθμός φόρτισης και τροφοδοτικό που παρέχονται μαζί με το προϊόν μπορούν να χρησιμοποιηθούν για τη φόρτιση των μπαταριών. Η χρήση άλλου τροφοδοτικού μπορεί να προκαλέσει πυρκαγιά ή ζημιά στο εργαλείο. Η φόρτιση της μπαταρίας μπορεί να πραγματοποιείται μόνο σε κλειστό, ξηρό και προστατευμένο χώρο έναντι μη εξουσιοδοτημένης πρόσβασης, ιδίως παιδιών. Μη χρησιμοποιείτε το σταθμό φόρτισης και το τροφοδοτικό χωρίς συνεχή επίβλεψη από ενήλικα! Εάν πρέπει να φύγετε από το δωμάτιο φόρτισης, αποσυνδέστε το φορτιστή από την πρίζα αποσυνδέοντας το τροφοδοτικό από την πρίζα. Εάν βγει καπνός, οσμή κ.λπ. από τον φορτιστή, αποσυνδέστε αμέσως τον φορτιστή από την πρίζα!
Ο συμπιεστής παραδίδεται με την μπαταρία αφόρτιστη, επομένως, πριν ξεκινήσετε την εργασία, θα πρέπει να φορτιστεί σύμφωνα με τη διαδικασία που περιγράφεται παρακάτω χρησιμοποιώντας το παρεχόμενο τροφοδοτικό και σταθμό φόρτισης. Οι μπαταρίες τύπου Li-Ion (μπαταρίες ιόντων λιθίου) δεν έχουν το λεγόμενο «φαινόμενο μνήμης», το οποίο τους επιτρέπει να επαναφορτίζονται ανά πάσα στιγμή. Ωστόσο, συνιστάται η εκφόρτιση της μπαταρίας κατά τη διάρκεια της κανονικής λειτουργίας και, στη συνέχεια, η φόρτιση της σε πλήρη χωρητικότητα. Εάν, λόγω της φύσης της εργασίας, δεν είναι δυνατή η επεξεργασία της μπαταρίας με αυτόν τον τρόπο κάθε φορά, θα πρέπει να γίνεται τουλάχιστον κάθε μερικούς ή περισσότερους κύκλους εργασίας. Σε καμία περίπτωση δεν πρέπει να αποφορτίζονται οι μπαταρίες με τη βραχυκύκλωση των ηλεκτροδίων, καθώς αυτό προκαλεί ανεπανόρθωτη βλάβη!

Επίσης, μην ελέγχετε την κατάσταση φόρτισης της μπαταρίας βραχυκυκλώνοντας τα ηλεκτρόδια και ελέγχοντας για σπινθήρες.

Αποθήκευση μπαταρίας
Πρέπει να παρέχονται κατάλληλες συνθήκες αποθήκευσης για την παράταση της διάρκειας ζωής της μπαταρίας. Η μπαταρία μπορεί να αντέξει περίπου 500 κύκλους «φόρτισης - εκφόρτισης». Αποθηκεύστε την μπαταρία μεταξύ 0 και 30 βαθμών Κελσίου με σχετική υγρασία αέρα 50%. Για να αποθηκεύσετε την μπαταρία για μεγάλο χρονικό διάστημα, φορτίστε την στο 70% περίπου της χωρητικότητας της. Για παρατεταμένη αποθήκευση, επαναφορτίζετε την μπαταρία περιοδικά, μία φορά το χρόνο. Μην εκφορτίζετε υπερβολικά την μπαταρία, καθώς αυτό μειώνει τη διάρκεια ζωής της και μπορεί να προκαλέσει μη αναστρέψιμη βλάβη.
Κατά τη διάρκεια της αποθήκευσης, η μπαταρία θα αποφορτιστεί σταδιακά λόγω της διαρροής ρεύματος. Η αυθόρμητη διαδικασία αποφόρτισης εξαρτάται από τη θερμοκρασία αποθήκευσης, όσο υψηλότερη είναι η θερμοκρασία, τόσο ταχύτερη είναι η διαδικασία αποφόρτισης. Εάν οι μπαταρίες δεν αποθηκευτούν σωστά, ο ηλεκτρολύτης μπορεί να διαρρεύσει. Σε περίπτωση διαρροής, η διαρροή θα πρέπει να προστατεύεται με έναν παράγοντα εξουδετέρωσης, σε περίπτωση επαφής του ηλεκτρολύτη με τα μάτια, πλύνετε καλά τα μάτια με νερό και στη συνέχεια ζητήστε αμέσως ιατρική βοήθεια. **Απαγορεύεται να χρησιμοποιήσετε το εργαλείο με κατεστραμμένη μπαταρία.**
Σε περίπτωση συνολικής κατανάλωσης μπαταρίας, θα πρέπει να επιστρέφεται σε ειδικό σημείο διάθεσης αποβλήτων.

Μεταφορά μπαταριών
Οι μπαταρίες ιόντων λιθίου αντιμετωπίζονται ως επικίνδυνα υλικά σύμφωνα με τους νομικούς κανονισμούς. Ο χρήστης του εργαλείου μπορεί να μεταφέρει το εργαλείο με την μπαταρία και τις ίδιες τις μπαταρίες από την ξηρά. Δεν χρειάζεται να πληρούνται πρόσθετες προϋποθέσεις. Σε περίπτωση ανάθεσης της μεταφοράς σε τρίτους (για παράδειγμα, αποστολή με εταιρεία ταχυμεταφορών), ακολουθήστε τους κανονισμούς σχετικά με τη μεταφορά επικίνδυνων υλικών. Πριν από την αποστολή επικοινωνήστε με ένα άτομο με τα κατάλληλα προσόντα.
Απαγορεύεται η μεταφορά κατεστραμμένων μπαταριών. Κατά τη μεταφορά, οι αφαιρούμενες μπαταρίες πρέπει να αφαιρεθούν από το εργαλείο, οι εκτεθειμένες επαφές πρέπει να ασφαλιστούν, π.χ. να σφραγιστούν με μονωτική ταινία. Ασφαλίστε τις μπαταρίες στη συσκευασία με τέτοιο τρόπο ώστε να μην κινούνται μέσα στη συσκευασία κατά τη μεταφορά. Πρέπει επίσης να τηρούνται οι εθνικοί κανόνες για τη μεταφορά επικίνδυνων εμπορευμάτων.

Φόρτιση μπαταρίας
Προσοχή! Πριν από τη φόρτιση, αποσυνδέεστε το τροφοδοτικό του σταθμού φόρτισης από το δίκτυο αποσυνδέοντας το τροφοδοτικό από την πρίζα. Επιπλέον, καθαρίστε τη μπαταρία και τους ακροδέκτες της από βρωμιά και σκόνη με ένα μαλακό, στεγνό πανί.
Η μπαταρία διαθέτει ενσωματωμένη ένδειξη φόρτισης. Με το πάτημα του κουμπιού ανάβουν οι LED (XVI), όσο περισσότερες τόσο περισσότερα φορτισμένη είναι η μπαταρία. Εάν οι LED δεν ανάβουν αφού πατήσετε το κουμπί, αυτό σημαίνει μια αποφορτισμένη μπαταρία.
Αποσυνδέεστε την μπαταρία από το εργαλείο.
Σύρετε την μπαταρία στην υποδοχή του φορτιστή (XVI).
Συνδέστε το φορτιστή σε μια πρίζα.
Θα ανάψει η κόκκινη LED, πράγμα που σημαίνει τη διαδικασία φόρτισης.
Όταν ολοκληρωθεί η φόρτιση, η κόκκινη LED σβήνει και η πράσινη LED ανάβει, υποδεικνύοντας ότι η μπαταρία είναι πλήρως φορτισμένη.
Στη συνέχεια, τραβήξτε το φις του τροφοδοτικού από την πρίζα.
Αφαιρέστε τη μπαταρία από το σταθμό φόρτισης πατώντας το κουμπί στο μάνταλο της μπαταρίας.

Προσοχή! Εάν μετά τη σύνδεση του φορτιστή στο δίκτυο ανάψει η πράσινη LED, αυτό σημαίνει μια πλήρως φορτισμένη μπαταρία. Σε αυτήν την περίπτωση, ο φορτιστής δεν θα ξεκινήσει τη διαδικασία φόρτισης.

ΣΥΝΤΗΡΗΣΗ ΚΑΙ ΦΥΛΑΞΗ ΠΡΟΪΟΝΤΟΣ

Προσοχή! Πριν ξεκινήσετε οποιαδήποτε από τις λειτουργίες που περιγράφονται παρακάτω, αποσυνδέστε το χορτοκοπτικό από την παροχή ρεύματος. Τα ηλεκτρικά εργαλεία πρέπει να αποσυνδεθούν από την πρίζα, από τα εργαλεία μπαταρίας πρέπει να αποσυνδεθεί η μπαταρία.
Μετά από κάθε χρήση, ελέγξτε την κατάσταση του εργαλείου με ιδιαίτερη προσοχή στην απόφραξη των οπών εξαερισμού. Πρέπει να ελεγχθεί η θέση όλων των εξαρτημάτων του εργαλείου. Σφίξτε τυχόν χαλαρές βιδωτές συνδέσεις. Ελέγξτε την κατάσταση του στοιχείου κοπής. Καθαρίστε το προστατευτικό του στοιχείου κοπής και το καρούλι από τα υπολείμματα χόρτων. Εάν παρατηρήσετε ζημιά στο προστατευτικό του στοιχείου κοπής ή/και στο καρούλι, αντικαταστήστε το πριν προχωρήσετε. Απαγορεύεται η χρήση του χορτοκοπτικού με κατεστραμμένο προστατευτικό του στοιχείου κοπής ή/και του καρουλιού. Το περίβλημα του χορτοκοπτικού πρέπει να καθαρίζεται με ένα μαλακό, στεγνό πανί. Το περίβλημα πρέπει να καθαριστεί από υπολείμματα γρασιδιού, λαδιού, γράσο και άλλες ακαθαρσίες. Το εργαλείο πρέπει να φυλάσσεται σε στεγνό, κλειστό χώρο, αποσυνδεδεμένο από την παροχή ρεύματος. Το εργαλείο πρέπει να φυλάσσεται σε σκιασμένα, ξηρά μέρη με επαρκή εξαερισμό για να αποφεύγεται η συμπύκνωση υδρατμών. Το μέρος πρέπει να είναι απρόσιτο σε μη εξουσιοδοτημένα άτομα, ειδικά τα παιδιά. Κατά τη διάρκεια της φύλαξης, οι λεπίδες πρέπει να έχουν εγκαταστημένο το προστατευτικό.

ХАРАКТЕРИСТИКА НА ПРОДУКТА

Акумулаторен тример за трева се използва за декоративно оформяне на тревни площи с пластмасова корда, въртяща се с висока скорост. Благодарение на електрическото задвижване на тримера работата му много по-тиха, отколкото в случая на инструмент с бензинов двигател, и затова е възможно да се използва и в близост до сгради. Благодарение на акумулаторното захранване, тримерът позволява работа на места, на които продукти, захранвани от електрическата мрежа, не могат да бъдат използвани. Правилното, надеждно и безопасно действие на инструмента зависи от правилната експлоатация, поради което:

Преди да започнете използване на инструмента, трябва да прочетете цялата инструкция и да я запазите.

Доставчикът не носи отговорност за каквито и да било щети, възникнали поради използване на инструмента в несъответствие с предназначението, неспазване на правилата за безопасност и указанията от настоящата инструкция. Използването на инструмента в несъответствие с предназначението също така ще анулира гаранционните права.

ОБОРУДВАНЕ НА ПРОДУКТА

Продуктът се доставя комплектен, но се изисква сглобяване преди първа употреба. Продуктът се доставя заедно с: защита на режещия елемент, дистанционен капак, макара, акумулатор и зарядна станция.
Внимание! Продуктът с каталожен номер: 78180 не е оборудван с акумулатор и зарядна станция.

ТЕХНИЧЕСКИ ДАННИ

Параметър	Мерна единица	Стойност
Каталожен номер		78180, 78181
Номинално напрежение	[V d.c.]	20
Скорост на рязане	[min^{-1}]	8000
Дължина на рязане	[mm]	250
Диаметър на кордата	[mm]	1,2
Дължина на кордата върху макарата	[m]	6
Клас на защита срещу токов удар		III
Степен на защита		IPX0
Тегло	[kg]	2,5
Ниво на шум		
- LpA ± K (налягане)	[dB] (A)	72,3 ± 3,0
- LwA ± K (мощност)	[dB] (A)	90,0 ± 1,96
Вибрации ah ± K (задна ръкохватка / предна ръкохватка)	[m/s^2]	3,293 ± 1,5 / 3,117 ± 1,5
Вид акумулатор*		Li-ION
Капацитет на акумулатора*	[Ah]	2
Енергия на акумулатора	[Wh]	40
Зарядна станция*		
Входно напрежение	[V~]	220-240
Честота на мрежата	[Hz]	50/60
Номинална мощност	[W]	1,2
Изходно напрежение	[V d.c.]	21,5
Изходен ток	[A]	2,2
Време за зареждане**	[h]	1

* само за модели, оборудвани с акумулатор и зарядно устройство
** посоченото време за зареждане се отнася само за акумулатор с капацитет, посочен в таблицата

ИНСТРУКЦИИ ЗА БЕЗОПАСНОСТ

ВАЖНО
ПРОЧЕТЕТЕ ВНИМАТЕЛНО ПРЕДИ УПОТРЕБА
ЗАПАЗЕТЕ ЗА БЪДЕЩИ СПРАВКИ

Практика за безопасна работа

Обучение

Прочетете внимателно инструкциите. Запознайте се с елементите за управление и правилната употреба на машината. Никога не позволявайте на деца или лица, които не са запознати с инструкциите, да използват машината. Националните правила могат да ограничават възрастта на оператора.
Не забравяйте, че операторът или потребителят е отговорен за произшествия или опасности за други лица или тяхното имущество.
Машината може да причини сериозни наранявания. Прочетете внимателно инструкцията за употреба. Запознайте се с правилното държане, експлоатация, поддръжка, включване и изключване на уреда. Запознайте се с правилното обслужване на всички елементи за управление.
Машината не е предназначена за използване от деца и хора с намалени физически, сетивни или умствени способности или липса на опит и познания или лица, които не са прочели инструкциите за употреба на машината.

Подготовка

Преди употреба проверете захранващия кабел и удължителя за признаци на повреда или износване.
Ако кабелът бъде повреден по време на употреба, незабавно изключете кабела от захранването.
НЕ ДОКОСВАЙТЕ КАБЕЛА, ПРЕДИ ДА ИЗКЛЮЧИТЕ ЗАХРАНВАНЕТО. Не използвайте машината, ако кабелът е повреден.
Винаги проверявайте визуално машината за повредени, липсващи или неправилно поставени предпазители или защити преди употреба.
Никога не работете с машината, когато хора, особено деца или домашни любимци са наоколо.
Използвайте само аксесоарите, предоставени от производителя: макара с пластмасова корда. Не използвайте оборудване, различно от предоставеното от производителя, като остриета, режещи дискове или дискове с режеща верига. Не заменяйте кордата с метален проводник или шнур. Използването на оборудване, различно от споменатите по-горе, може да причини сериозна заплаха за безопасността на оператора и на страничните лица. Никога не заменяйте неметалните принадлежности за рязане с метални. Преди да инсталирате режещия елемент и защитата, трябва да се уверите, че те не са повредени, нямат пукнатини, не са огънати. Уверете се, че върху макарата има най-малко 1 метър корда.
Преди да свържете машината към захранването, трябва да се уверите, че параметрите на електрическата мрежа са същите като параметрите на захранването, посочени в табелката на машината.
По време на работа съществува риск от изхвърляне на предмети към оператора и случайните лица. Операторът е отговорен за произшествия или опасности за други лица или околната среда. Не работете с уреда, ако в близост има случайни лица, осо-

бено деца и животни. Преди започване на работа определете безопасна зона с радиус най-малко 15 метра от работното място.
Въпреки мерките за безопасност, предприети по време на проектирането и конструирането на машината, винаги има остатъчен риск. Поради това следва да се прилагат технически и допълнителни защитни мерки.
Винаги носете защита на очите и лицето, за да предпазите очите, лицето и дихателните пътища от прах и предмети, изхвърлени по време на работа. Винаги носете подходящо защитно облекло, прилягащо към тялото. Използвайте само панталони с дълги крачоли. Не носете широки дрехи или бижута, които могат да бъдат уловени в движещите се части на уреда. Носете защитни ръкавици и антифони. Носете предпазни обувки с неплъзгащи се подметки, не работете с боси крака или в сандали.
По време на работа трябва да се използват предпазни средства за защита на слуха. Излагането на прекомерен шум може да доведе до трайно увреждане на слуха.
Трябва да използвате защитни очила. Отпадъците, генерирани по време на работа, могат да създадат риск от увреждане на очите.
Винаги преди работа трябва да проверите режещия инструмент, винтовете, защитите и другите елементи за износване и повреда. Преди да започнете работа трябва да смените износените части. Също така проверете дали винтовите връзки не са разхлабени. Затегнете разхлабените винтове.

Обслужване
Дръжте захранващия кабел и удължителя далеч от режещия възел.
Носете предпазни очила и здрави обувки през цялото време, докато работите с машината.
Избягвайте да използвате уреда при лоши метеорологични условия, особено когато има риск от мълнии.
Използвайте машината само на дневна светлина или при добро изкуствено осветление.
Никога не работете с машината с повредени защити или корпус или без поставени защити или корпуси на правилното място.
Стартирайте двигателя само когато ръцете и краката са далеч от режещия възел.
Винаги изключвайте машината от захранването (т.е. издърпайте щепсела от електрическия контакт, извадете заключващото устройство или изваждащия се акумулатор)
- всеки път, когато машината е оставена без надзор;
- преди отстраняване на запушване;
- преди проверка, почистване или работа с машината;
- след удар с чужд предмет;
- ако машината започне да вибрира прекомерно.

Внимавайте да не нараните краката и ръцете си с режещия възел.
Винаги се уверете, че вентилационните отвори не са замърсени.
По време на работа кабелът може да бъде скрит в тревата, така че има възможност за неговото случайно повреждане или срязване. Ако захранващият кабел е повреден или заплетен, изключете машината с превключвателя и извадете щепсела от мрежовия контакт.

Когато работите с машината, не се накланяйте и поддържайте равновесие по всяко време. Винаги поставяйте краката си здраво на склона и вървете, никога не тичайте. Когато косите наклонена повърхност, винаги се движете по ширината на наклона, никога по дължината.
Никога не докосвайте опасните движещи се части, преди да изключите машината от захранването и преди да спрат напълно всички опасни движещи се части.
Режещият елемент се върти за известно време след спиране на двигателя.
Изключването на машината от захранването се състои в изключване на машината с превключвателя и изключване на източника на захранване. Изключете захранващия кабел от захранващия контакт в случай на устройства, захранвани от мрежа, или разединете акумулатора в случай на устройства, захранвани от акумулатор.
Не излагайте машината на атмосферни валежи. Машината не е защитена срещу проникване на вода. Водата, която прониква в машината, може да причини късо съединение, което може да причини токов удар и сериозно нараняване.
Прочетете инструкциите за изключване на уреда при спешни случаи.

Поддръжка и съхранение

Изключете машината от захранването (т.е. издърпайте щепсела от електрическия контакт, извадете заключващото устройство или сменяемия акумулатор) преди извършване на дейности по поддръжка или почистване.
Използвайте само резервни части и оборудване, препоръчани от производителя.
Редовно проверявайте и поддържайте машината. Ремонтът трябва да се извършва само в оторизиран сервиз.
Когато машината не се използва, я съхранявайте на място, недостъпно за деца.
Уредът трябва редовно да се проверява съгласно информацията, съдържаща се в по-нататъшната част на инструкцията. Това ще даде възможност за по-ефективна и по-безопасна работа.

Препоръки (за машини, захранвани от електрическата мрежа и с вградено зарядно устройство).

Препоръчва се машината да се захранва от диференциалнотово устройство (RCD) с ток на задействане не по-голям от 30 mA.

ОБСЛУЖВАНЕ НА ПРОДУКТА

Подготовка на тримера за работа
Внимание! Преди всички операции по инсталиране и регулиране трябва да изключите тримера от захранването. **Извадете акумулатора от гнездото на инструмента!**
Проверете визуално електрическия инструмент, ако забележите някакви повреди, не започвайте работа, преди да ги отстраните.

Монтаж и регулиране на предната ръкохватка (II)
Ако ръкохватката не е монтирана, прекарайте я през защитата на захранващия кабел, регулирайте положението ѝ и след това я застопорете на място, като затегнете блокировката на предната ръкохватка. Положението на ръкохватката трябва да се избере експериментално, за да отговаря на физическите условия на оператора и на терена, в който ще се използва тримерът. Позицията на ръкохватката трябва да Ви позволява да работите със сгънати в лактите ръце и изправен гръб. Тя трябва да позволява и свободно движение на тримера в работната равнина.

Монтаж на защитата на режещия елемент (III)
Плъзнете скобите на защитата в корпуса на тримера и след това ги осигурете с винт.
В ръба на защитата има острие, което се използва за автоматично скъсяване на кордата. Преди започване на работа трябва да свалите предпазителя от острието (X).

Монтаж на дистанционния капак (IV)
Дистанционният капак трябва да бъде поставен в монтажните отвори, които се намират от двете страни в близост до режещата глава.

Монтаж на спомагателното колело (V)
Плъзнете закопчалката на колелото в корпуса на спомагателното колело.

Дейности по регулиране
Освен регулирането на позицията на предната ръкохватка тримерът позволява регулиране на дължината на защитата на захранващите кабели, завъртане на долната част на защитата на захранващите кабели и регулиране на ъгъла на режещата глава.

Възможно е безстепенно регулиране на дължината на защитата на захранващите кабели, което се отразява на дължината на целия инструмент. Отвийте блокиращата втулка за регулиране на височината (VI), регулирайте дължината и затегнете втулката за регулиране на височината. Уверете се, че дължината на тримера не се променя спонтанно по време на работа.
С цел по-ергономично използване на тримера за косене при бордюри долната защита на захранващите кабели може да се завърти. За целта издърпайте блокировката по посока на стрелката (VII), задръжте я и след това завъртете. Възможни са две позиции за заключване 0 градуса и 180 градуса. Спуснете пръстена на блокадата и се уверете, че той се е върнал в първоначалното си положение и че позицията на защитата на захранващите кабели е заключена в новото му положение. Освен това е възможно да се регулира ъгълът на режещата глава. За тази цел натиснете бутона, който се намира на главата (VIII). Това ще освободи блокировката и вътрешната пружина ще започне да върти режещата глава. Завъртете ръчно главата, докато се фиксира в новата позиция. Предишната позиция се възстановява чрез натискане на бутона и след това ръчно завъртане на главата, докато се задейства заключването на първоначалната позиция.

При използване на тримера за вертикално подрязване на ръбове (IX) може да се използва спомагателното колело, монтирано в ръба на защитата на режещия елемент, за да улесни воденето на тримера. По време на нормално хоризонтално косене на трева е препоръчително да разгънете дистанционния капак, разположен в предната част на режещата глава. Това ще улесни защитата на вертикалната повърхност срещу удари от кордата.

Подмяна на кордата
За да развиете кордата, издърпайте участъка от нея, който стърчи от макарата, и след това натиснете бутона за заключване на макарата. С всяко натискане кордата се изтегля с няколко милиметра. Не е препоръчително да развивате кордата на дължина, повече от тази за достигане на острието в защитата. След включване на тримера, участъкът от кордата, излизащ извън острието в защитата, ще бъде отрязан.
Ако вече не е възможно да се развие кордата, това означава, че кордата на макарата е свършила и трябва да се смени. Подгответе нова макара с корда. След това свалете капачката на капака, като я завъртите, докато се отключи (XI). Под макарата има пружина - внимавайте да не я загубите. Извадете макарата и след това я почистете, както и вътрешната част на капака на макарата. Поставете пружината, а след това макарата върху режещата глава. Прекарайте краищата на кордата, излизащи от макарата, през отворите в режещата глава (XII). Внимателно поставете капачката на капака, натиснете надолу и завъртете, докато ключалката се застопори, ще се чуе щракване. Регулирайте дължината на раменете на кордата. Уверете се, че кордата е правилно закрепена. Ако възникнат проблеми, повторете отново всички стъпки.

Подготовка на работното място
Преди да започнете работа, подгответе работното място. Определете зона на безопасност с радиус най-малко 15 m от работното място, която няма да е достъпна за случайни лица. Уверете се, че около работното място няма препятствия, с които могат да се сблъскат оператора или тримера по време на работа.

Свързване на тримера за трева към захранването (XIII)
Поставете акумулатора в гнездото с контакти, обърнати към вътрешността на тримера и надолу, докато заключалката на акумулатора щракне. Уверете се, че акумулаторът няма да се изплъзне навън по време на работа.
Разединете акумулатора, като натиснете и задържите заключалката, след което извадете акумулатора от корпуса на тримера.

Пускане и спиране на тримера
Уверете се, че акумулаторът е свързан към тримера, а от предпазителя от острието в защитата на режещия елемент е

свален и че режещият елемент не е в контакт с никоя част от тялото или други предмети.
Заемете балансирана позиция. Хванете предната дръжка с една ръка. С другата ръка хванете задната дръжка. Натиснете блокадата на електрическия превключвател с палец и натиснете превключвателя с другите пръсти - това ще стартира тримера (XIV).
Не е необходимо да държите блокировката натисната по време на работа.

Тримерът спира работа след освобождаване на натиска върху превключвателя. Режещият елемент може да се върти известно време след спиране на работата на двигателя. Забранено е спирането на режещия елемент чрез натискане на макарата към земята или към друг обект.

След като режещият елемент спре напълно, изключете тримера от захранването, като разедините акумулатора. След това продължете с дейностите по поддръжка.

Работа с тример
Не позволявайте машината да работи с ниска скорост или по време на стартиране.
Препоръчително е да премествате тримера отдясно наляво, когато работите. Избягвайте косенето, докато премествате тримера отляво надясно. Това ще попречи на оператора да избягва изхвърляните остатъци от изкосената трева.
Избягвайте косенето на големи храсти. Работата с тример в близост до дървета може да повреди кората им. Контактът на кордата с камъни, тухли, стени или други подобни повърхности може да доведе до много бързо износване на кордата.
Избягвайте рязане с горната дясна четвърт на острието (XV). Това ще предотврати отскачането на тримера към оператора, ако режещият елемент се блокира по време на работа.

Полезни съвети по време на работа
Погрижете се за баланса и правилната стойка по време на работа. Обърнете специално внимание при работа на хлъзгава, наклонена или неравна повърхност.
Наблюдавайте режещия елемент по всяко време на работа. Не бива да посягате за работа към места, които са извън полето на виждане.
Преди да започнете работа, внимателно огледайте работното място, отстранете всички счупени клони и остатъци от предишното рязане.
По време на работа трябва да се използват редовни паузи. По време на работа устройството излъчва шум и вибрации, които оказват влияние върху оператора и оборудването. Използването на редовни почивки и лични предпазни средства като ръкавици, предпазни средства за слуха и предпазни средства за очите намалява въздействието на устройството върху състоянието на оператора.
Трябва да започвате работа в добро здравословно състояние. Ако получите гадене, главоболие, нарушено зрение (напр. намалено зрително поле), проблеми със слуха, замаяност, незабавно спрете работата.
Високата трева трябва да се коси постепенно отгоре надолу - това ще намали риска от намотаване на изрязаната трева върху макарата с корда.
Старайте се да режете трева само с края на кордата, което ще намали риска от навиване на рязаната трева върху макарата с корда.
Ако някоя част от тримера или защитата е повредена или деформирана по време на работа, тя трябва да бъде сменена или ремонтирана, преди да започнете работа отново.

Инструкции за безопасност при зареждане на акумулатора
Внимание! Преди зареждане се уверете, че корпусът, кабелът и щепселът на захранващото устройство не са напукани или повредени. Забранено е използването на повредена станция за зареждане и зарядно устройство! За зареждане на акумулаторите трябва да се използват само зарядната станция и зарядното устройство, доставени в комплекта. Използването на друго зарядно устройство може да причини пожар или повреда на инструмента. Акумулаторът може да се зарежда само в затворено, сухо помещение, обезопасено срещу достъп на външни лица, особено деца. Не използвайте зарядната станция и захранващото устройство без постоянен надзор от възрастен! Ако е необходимо да излезете от стаята, в която се провежда зареждането, изключете зарядното устройство от електрическата мрежа, като изключите захранването от електрическия контакт. Ако от зарядното устройство излиза дим, мирис и т.н., незабавно извадете щепсела на зарядното устройство от електрическия контакт!
Устройството се доставя с незареден акумулатор, така че преди да започнете работа, трябва да го заредите съгласно процедурата, описана по-долу, като използвате приложеното зарядно устройство и зарядна станция. Акумулаторите от тип Li-Ion (литиево - йонни) нямат т.нар. „ефект на паметта“, което позволява зареждането им по всяко време. Препоръчва се обаче акумулаторът да се изтощи по време на нормална работа и след това да се зареди до пълен капацитет. Ако поради естеството на работата не е възможно акумулаторът да се третира по този начин всеки път, това трябва да се прави най-малко на всеки няколко цикъла на работа. В никакъв случай акумулаторите не трябва да се разреждат чрез късо съединение на клемите, тъй като това причинява необратими повреди! Също така не бива да проверявате степента на зареждане на акумулатора чрез свързване накъсо на клемите и проверка за искри.

Съхранение на акумулатора
Трябва да се осигурят подходящи условия за съхранение, за да се удължи животът на акумулатора. Акумулаторът може да издържи около 500 цикъла на „зареждане - разреждане“. Съхранявайте акумулатора при температура между 0 и 30 градуса по Целзий при относителна влажност на въздуха 50%. За да съхранявате акумулатора през продължителен период от време, трябва да го заредите до около 70% от неговия капацитет. В случай на продължително съхранение презареждайте акумулатора периодично, веднъж годишно. Не изтощавайте прекомерно акумулатора, тъй като това съкращава живота му и може да причини необратими повреди.
По време на съхранението акумулаторът постепенно ще се разрежда. Процесът на саморазреждане зависи от температурата на съхранение, колкото по-висока е температурата, толкова по-бърз е процесът на разреждане. Ако акумулаторите се съхраняват неправилно, електролитът може да изтече. В случай на изтичане, течът трябва да бъде обезопасен с неутрализиращ агент. В случай на контакт на електролита с очите измийте очите обилно с вода и след това незабавно потърсете медицинска помощ. **Забранено е използването на инструмента с повреден акумулатор.**
В случай на пълно износване на акумулатора той трябва да бъде предаден на специализирано място за обезвреждане на този вид отпадъци.

Транспортиране на акумулатори
Съгласно законовите разпоредби литиево-йонните акумулатори се третират като опасни материали. Потребителят на инструмента може да транспортира инструмента с акумулатора и самите акумулатори по сухопътен транспорт. В този случай не е необходимо да бъдат изпълнени допълнителни условия. В случай на възлагане на транспортирането на трета страна (например доставка с куриерска фирма), трябва да се следват разпоредбите относно превоза на опасни материали. Преди транспортирането се свържете с подходящо квалифицирано лице.
Забранено е транспортирането на повредени акумулатори. По време на транспортиране демонтираните акумулатори трябва да бъдат извадени от инструмента, откритите контакти трябва да бъдат обезопасени, напр. запечатани с изолационна лента. Закрепете акумулаторите в опаковката по такъв начин, че да не се движат вътре в нея по време на транспортиране. Трябва да се спазват националните правила и разпоредби за превоз на опасни товари.

Зареждане на акумулатора
Внимание! Преди зареждане изключете захранването на зарядната станция от електрическата мрежа, като издърпате щепсела от електрическия контакт. Допълнително трябва да почистите акумулатора и клемите от замърсявания и прах с мека, суха кърпа.
Акумулаторът има вграден индикатор за зареждане. При натискане на бутона светодиодите (XVI) ще светнат, колкото повече диода светят, толкова повече зареден е акумулаторът. Ако след натискане на бутона диодите не светят, това означава изтощен акумулатор.
Разединете акумулатора от инструмента.
Поставете акумулатора в гнездото за зареждане (XVI).
Свържете зарядното устройство към електрическия контакт.
Червеният светодиод светва, за да покаже процеса на зареждане.
Когато зареждането приключи, червеният диод ще се изключи и ще светне зеленият диод, за да покаже, че акумулаторът е напълно зареден.
Трябва да издърпате щепсела на зарядното от контакта.
Извадете акумулатора от станцията за зареждане чрез натискане на бутона за заключване на акумулатора.

Внимание! Ако след свързване на зарядното устройство към електрическата мрежа светне зеленият диод, това показва напълно зареден акумулатор. В този случай зарядното устройство няма да започне процес на зареждане.

ПОДДРЪЖКА И СЪХРАНЕНИЕ НА ПРОДУКТА

Внимание! Преди да започнете някоя от описаните по-долу дейности, изключете тримера от захранването. Мрежово захранваните инструменти трябва да бъдат изключени от контакта, а захранваните от акумулатор - трябва да бъдат с разединен акумулатор.
След всяка употреба инструментът трябва да се провери визуално, като се обърне особено внимание на проходимостта на вентилационните отвори. Проверете разположението на всички компоненти на инструмента. Затегнете всякакви разхлабени винтови връзки. Проверете състоянието на режещия елемент. Почистете защитата на режещия инструмент и макарата от остатъци от трева. Ако забележите повреда на защитата и/ или макарата, трябва да я смените, преди да продължите работа. Забранено е използването на тример с повредена защита и/ или макара. Почистете корпуса на инструмента с мека суха кърпа. Корпусът трябва да бъде почистен от трева, масло, грес и други замърсявания. Инструментът трябва да се съхранява в сухо, затворено помещение, изключен от захранването. Инструментът трябва да се съхранява на сенчести, сухи места, оборудвани с подходяща вентилация, за да се предотврати кондензацията на водна пара. Мястото трябва да е недостъпно за външни хора, особено за деца. По време на съхранението, остриетата трябва винаги да бъдат защитени със защитата.

CARATERÍSTICAS DO PRODUTO

O aparador de relva sem fio é utilizado para dar forma a relvados decorativos com uma linha de plástico que gira a alta velocidade. Devido ao acionamento elétrico do aparador, o funcionamento é muito mais silencioso do que com uma ferramenta de combustão, e também é possível perto de edifícios. Graças à sua alimentação por bateria, o aparador permite o trabalho em áreas inacessíveis a produtos alimentados pela rede elétrica. O funcionamento correto, fiável e seguro da ferramenta depende, portanto, de um funcionamento correto:

Antes de trabalhar com a ferramenta, leia o manual completo e guarde-o.

O fornecedor não será responsabilizado por quaisquer danos ou ferimentos resultantes da utilização indevida da ferramenta, do não cumprimento dos regulamentos de segurança e das recomendações deste manual. A utilização incorreta da ferramenta também anula a garantia e os direitos de garantia do utilizador.

EQUIPAMENTO DO PRODUTO

O produto é fornecido completo, mas a montagem é necessária antes da primeira utilização. A proteção do elemento de corte, o espaçador, a bobina, a bateria e a estação de carregamento são fornecidos com o produto.
Atenção! O produto com número de catálogo: 78180 não está equipado com uma bateria nem uma estação de carga.

DADOS TÉCNICOS

Parâmetro	Unidade de medida	Valor
Número de catálogo		78180, 78181
Tensão nominal	[V d.c.]	20
Velocidade de corte	[min^{-1}]	8000
Comprimento de corte	[mm]	250
Diâmetro da linha	[mm]	1,2
Comprimento da linha na bobina	[m]	6
Classe de proteção elétrica		III
Grau de proteção		IPX0
Peso	[kg]	2,5
Nível de ruído		
- LpA ± K (pressão)	[dB] (A)	72,3 ± 3,0
- LwA ± K (potência)	[dB] (A)	90,0 ± 1,96
Vibração ah ± K (cabo traseiro / cabo dianteiro)	[m/s^2]	3,293 ± 1,5 / 3,117 ± 1,5
Tipo de bateria*		Li-ION
Capacidade da bateria*	[Ah]	2
Energia da bateria	[Wh]	40
Estação de carregamento*		
Tensão de entrada	[V~]	220-240
Frequência da rede	[Hz]	50/60
Potência nominal	[W]	1,2
Tensão de saída	[V d.c.]	21,5
Corrente de saída	[A]	2,2
Tempo de carga**	[h]	1

* apenas nos modelos equipados com bateria e carregador
** o tempo de carga dado aplica-se apenas à bateria com a capacidade listada na tabela

INSTRUÇÕES DE SEGURANÇA

IMPORTANTE
LEIA CUIDADOSAMENTE ANTES DE USAR
E GUARDE PARA FUTURAS CONSULTAS

Práticas de manuseamento seguro

Formação

Leia atentamente as instruções. Familiarize-se com os controlos e a utilização correta da máquina. Nunca permita que crianças ou pessoas não familiarizadas com as instruções utilizem a máquina. A regulamentação nacional pode limitar a idade do operador.
Lembre-se de que o operador ou utilizador é responsável por acidentes ou perigos que ocorram a outras pessoas ou à sua propriedade.
A máquina pode causar ferimentos graves. Leia atentamente o manual de instruções. Familiarize-se com a fixação, funcionamento, manutenção, arranque e paragem corretos do dispositivo. Familiarize-se com o funcionamento correto de todos os controlos.
A máquina não se destina a ser utilizada por crianças ou pessoas com capacidades físicas, sensoriais ou mentais reduzidas ou que não tenham experiência e conhecimentos ou que não tenham lido as instruções de utilização da máquina.

Preparação

Verifique o cabo de alimentação e o cabo de extensão quanto a danos ou desgaste antes da utilização.
Se o cabo for danificado durante a utilização, desligue-o imediatamente da fonte de alimentação.
NÃO TOQUE NO CABO ANTES DE DESLIGAR A ALIMENTAÇÃO ELÉTRICA. Não utilize a máquina se o cabo for danificado ou destruído.
Antes da utilização, verifique sempre visualmente a máquina quanto a danos, falta ou colocação incorrecta de proteções ou dispositivos de segurança.
Nunca opere a máquina quando houver pessoas, especialmente crianças ou animais de estimação, nas proximidades.
Utilize apenas os acessórios fornecidos pelo fabricante: bobina de linha de plástico. Não utilize equipamentos diferentes dos especificados pelo fabricante, tais como lâminas, discos de corte ou discos equipados com uma corrente de corte. Não substitua a linha por fio metálico ou cordel. A utilização de equipamento diferente dos indicado pode pôr em risco a segurança do operador e das pessoas que se encontrem nas proximidades. Nunca substitua acessórios de corte não metálicos por acessórios metálicos. Antes de montar o elemento de corte e a proteção, verifique se não estão danificados, rachados ou dobrados. Certifique-se de que existe pelo menos 1 metro de linha na bobina.
Antes de ligar a máquina à alimentação elétrica, verifique se os parâmetros da rede são os mesmos que os parâmetros da alimentação elétrica indicados na placa de características da máquina.
Durante o funcionamento, existe o risco de projeção de objetos contra o operador e as pessoas que se encontrem nas proximidades. O operador é responsável por acidentes ou perigos que ocorram para outras pessoas ou para o ambiente. Não utilize o dispositivo se estiverem presentes pessoas que se encontrem nas proximidades, nomeadamente crianças e animais. Antes de iniciar os trabalhos, designe uma zona de segurança com um raio de pelo menos 15 metros a partir da área de trabalho.

Apesar das medidas de segurança adotadas durante a conceção e a construção da máquina, existe sempre um risco residual. Por conseguinte, devem ser aplicadas medidas de proteção técnicas e complementares.
Use sempre óculos de proteção para os olhos e a cara, isso irá para proteger os olhos, a cara e as vias respiratórias das poeiras e dos objetos projetados durante o trabalho. Use sempre vestuário de proteção apropriado e bem ajustado. Use apenas calças com pernas compridas. Não use roupas largas ou joias que possam ser apanhadas por peças móveis da máquina. Use luvas de proteção e proteção auricular. Use calçado de proteção com sola antiderrapante, não trabalhe com os pés descalços ou em sandálias.
É obrigatório o uso de protetores auditivos durante o trabalho. A exposição a um ruído excessivo pode provocar lesões auditivas permanentes.
Devem ser usados óculos de proteção. Os resíduos gerados durante o trabalho podem criar um risco de lesões oculares.
Verifique sempre o elemento de corte, os parafusos, as proteções e outros componentes quanto a desgaste ou danos antes da utilização. Substitua as peças gastas antes de iniciar o trabalho. Verifique também se os parafusos de ligação não se soltaram. Aperte os parafusos soltos.

Operação
Mantenha o cabo de alimentação e o cabo de extensão afastados da unidade de corte.
Use sempre óculos de proteção e calçado robusto ao operar a máquina.
Evite utilizar a máquina em condições climáticas adversas, nomeadamente em caso de risco de descargas elétricas.
Utilize a máquina apenas à luz do dia ou com boa iluminação artificial.
Nunca opere a máquina com proteções ou caixas danificadas ou sem os protetores ou caixas no lugar.
Ligue o motor apenas quando as mãos e os pés estiverem afastados da unidade de corte.
Desligue sempre a máquina da alimentação elétrica (ou seja, retire a ficha de rede, retire o dispositivo de bloqueio ou a bateria amovível)
- sempre que a máquina for deixada sem vigilância;
- antes de a obstrução ser removida;
- antes de verificar, limpar ou utilizar a máquina;
- depois de atingir um objeto estranho;
- se a máquina começar a vibrar excessivamente.

Tenha o cuidado de não ferir os pés e as mãos com a unidade de corte.
Certifique-se sempre de que as aberturas de ventilação estão livres de detritos.
Durante o funcionamento, o cabo pode ficar escondido na relva, pelo que existe a possibilidade de danos ou cortes acidentais. Se o cabo de alimentação ficar danificado ou emaranhado, desligue a máquina com o interruptor e retire a ficha da tomada de alimentação.
Ao utilizar a máquina, não se incline e mantenha sempre o equilíbrio. Coloque sempre os pés firmemente no declive e ande, nunca corra. Quando corte a relva num declive, mova-se sempre transversalmente, nunca ao longo dele.
Nunca toque nas partes móveis perigosas antes de a máquina ter sido desligada da ali-

mentação elétrica e de todas as partes móveis perigosas estarem completamente paradas. O elemento de corte continua a rodar durante algum tempo depois de o motor ter parado.
A desconexão da máquina da fonte de alimentação implica desligar a máquina com o interruptor e desconectar a fonte de alimentação. Desligue o cabo de alimentação da tomada elétrica para os dispositivos alimentados pela rede eléctrica ou desligue a bateria para os dispositivos alimentados pela bateria.
Não exponha à máquina à precipitação. A máquina não está protegida contra a entrada de água. A água que entra no interior da máquina pode provocar um curto-circuito elétrico que pode provocar um choque elétrico e causar ferimentos graves.
Consulte as instruções de paragem de emergência.

Manutenção e armazenamento

Antes de efetuar trabalhos de manutenção ou de limpeza, desligue a máquina da rede elétrica (ou seja, retire a ficha da rede de alimentação, retire o dispositivo de bloqueio ou a bateria amovível).
Utilize apenas peças sobresselentes e equipamento recomendado pelo fabricante.
Inspecione e mantenha regularmente a máquina. As reparações só podem ser efetuadas numa oficina autorizada.
Quando a máquina não estiver a ser utilizada, mantenha-a fora do alcance das crianças.
A manutenção do dispositivo deve ser efetuada regularmente, de acordo com as indicações da secção seguinte. Isto permitirá um trabalho mais eficiente e seguro.

Recomendações (para máquinas alimentadas pela rede elétrica com carregador integrado).

Recomenda-se que a máquina seja alimentada por um dispositivo de corrente residual (RCD) com uma corrente de disparo não superior a 30 mA.

MANIPULAÇÃO DO PRODUTO

Preparar o aparador para utilização
Atenção! O aparador deve ser desligado da alimentação elétrica antes de todas as operações de montagem e ajuste. **Retire a bateria da tomada da ferramenta elétrica!**
Efetue uma inspeção visual da ferramenta elétrica, se for notado qualquer dano, não prossiga até que seja eliminado.

Montagem e regulação do cabo dianteiro (II)
Se o cabo não tiver sido montado, coloque-o através da proteção dos cabos de alimentação, ajuste a sua posição e, em seguida, fixe-o no lugar apertando o bloqueio do cabo dianteiro. A posição do cabo deve ser escolhida experimentalmente para se adaptar às condições físicas do operador e ao terreno em que o aparador vai ser utilizado. A posição do cabo deve permitir-lhe trabalhar com os braços dobrados e as costas retas. Deve também permitir a liberdade de movimentos do aparador no plano de trabalho.

Montagem do resguardo do elemento de corte (III)
Insira os ganchos do protetor na caixa do aparador e, em seguida, fixe-os com um parafuso.
Uma lâmina na borda da proteção é utilizada para encurtar automaticamente a linha. A proteção (X) da lâmina deve ser retirada antes do início dos trabalhos.

Instalação do espaçador (IV)
O espaçador deve ser inserido nos orifícios de montagem que se encontram nos dois lados junto à cabeça de corte.

Montagem da roda auxiliar (V)
Insira o gancho da roda auxiliar na caixa da roda auxiliar.

Atividades de ajuste
Para além da regulação da posição do cabo dianteiro, o aparador permite a regulação do comprimento da proteção dos cabos de alimentação, a rotação da parte inferior da proteção dos cabos de alimentação e a regulação do ângulo da cabeça de corte.

É possível ajustar infinitamente o comprimento da proteção dos cabos de alimentação, o que se traduz no comprimento de toda a ferramenta. Desaperte o casquilho de bloqueio de regulação da altura (VI), ajuste o comprimento, aperte o casquilho de regulação da altura. Certifique-se de que o comprimento do aparador não se altera espontaneamente durante o funcionamento. Para uma utilização mais ergonómica do aparador de arestas, a proteção inferior dos cabos de alimentação pode ser rodada. Para tal, puxe o bloqueio para trás na direção indicada pela seta (VII), mantenha e rode. São possíveis duas posições de bloqueio 0 graus e 180 graus. Baixe o anel de bloqueio e certifique-se de que regressou à sua posição inicial e que a posição da proteção dos cabos de alimentação foi bloqueada na sua nova posição. Além disso, é possível ajustar o ângulo da cabeça de corte. Para o fazer, prima o botão situado na cabeça (VIII). Isto libertará o bloqueio e a mola interna iniciará a rotação da cabeça de corte. Rode manualmente a cabeça até esta ficar bloqueada na nova posição. A posição anterior é restaurada premindo o botão e rodando manualmente a cabeça até que o bloqueio da posição original seja engatado.

Ao utilizar o aparador para o corte vertical de arestas (IX), pode ser utilizada uma roda auxiliar fixada na aresta da proteção do elemento de corte para ajudar a guiar o aparador. Durante o corte horizontal normal da relva, é aconselhável desdobrar o espaçador situado na frente da cabeça de corte. Facilitará proteger a superfície vertical contra o impacto da linha.

Substituir a linha
Para desenrolar a linha, puxe a secção de linha que sobressai da bobina e, em seguida, prima o botão de bloqueio da bobina. Com cada pressão, a linha desenrola-se alguns milímetros. Não é aconselhável desenrolar a linha para além de um comprimento suficiente para alcançar a lâmina da proteção. Quando o aparador é ligado, a secção de linha que se estende para além da lâmina de proteção é cortada.
Se já não for possível desenrolar a linha, isso significa que a linha na bobina está gasta e precisa de ser substituída.
Prepare uma nova bobina de linha. Em seguida, retire a tampa da proteção rodando-a até se desbloquear (XI). Existe uma mola por baixo da bobina, devendo ter-se o cuidado de não a perder. Retire a bobina e, em seguida, limpe a bobina e o interior da tampa da bobina. Coloque a mola e depois a bobina na cabeça de corte. Passe as extremidades da linha que saem da bobina pelos orifícios da cabeça de corte (XII). Recoloque cuidadosamente a tampa da proteção, pressione e rode até o fecho engatar, ouve-se um clique. Ajuste o comprimento dos braços da linha. Certifique-se de que o cabo está corretamente fixado. Se ocorrerem problemas, repita todos os passos.

Preparação do local de trabalho
Antes de começar a trabalhar, a área de trabalho deve ser preparada. Designe uma zona de segurança com um raio de pelo menos 15 m a partir da área de trabalho, que não seja acessível aos terceiros. Assegure que não existem obstáculos em torno da área de trabalho que possam causar a colisão entre o operador ou o aparador durante a operação.

Ligar o aparador de relva à alimentação elétrica (XIII)
Insira a bateria na tomada com os contactos virados para o interior do aparador até o trinco da bateria engatar. Certifique-se de que a bateria não saia durante o funcionamento.
Desligue a baterias pressionando e segurando o trinco e depois removendo a bateria fora da carcaça do aparador.

Arranque e paragem do aparador
Certifique-se de que a bateria está ligada ao aparador e que o dispositivo de segurança foi retirado da lâmina de proteção do elemento de corte e que o elemento de corte não entra em contacto com qualquer parte do corpo ou outros objetos.
Adote uma postura que garanta o equilíbrio. Agarre o cabo dianteiro com uma mão. Agarre o cabo traseiro com a outra mão. Pressione o bloqueio do interruptor elétrico com o polegar e pressione o interruptor com os outros dedos, o que fará com que o aparador entre em funcionamento (XIV).
Não é necessário manter o bloqueio durante o funcionamento.

O aparador pára quando a pressão no interruptor é libertada. O elemento de corte pode rodar durante algum tempo depois de o motor ter parado. É proibido parar o elemento de corte pressionando a bobina contra o chão ou contra outro objeto.

Quando o elemento de corte estiver completamente parado, desligue o aparador da alimentação elétrica, desligando a bateria. Em seguida, proceda à manutenção.

Trabalhar com o aparador
Não permita que a unidade funcione a baixa velocidade ou durante o arranque.
Recomenda-se que o aparador seja deslocado da direita para a esquerda durante o trabalho. No entanto, evite cortar a relva com o aparador a mover-se da esquerda para a direita. Com isto o operador evita os resíduos de relva projetados durante o corte.
Evite cortar os arbustos e as árvores. Trabalhar com o aparador perto de árvores pode danificar a casca. Bater com a linha em

pedras, tijolos, paredes ou outras superfícies semelhantes pode levar a que a linha se desgaste muito rapidamente.
Evite cortar com o quadrante superior direito da lâmina (XV). Isto evitará que o cortador salte na direção do operador se o elemento de corte for bloqueado durante o funcionamento.

Conselhos úteis para o trabalho
Assegure o equilíbrio e a postura correta ao trabalhar. Tenha especial cuidado ao trabalhar em terrenos escorregadios, inclinados ou irregulares.
Durante o funcionamento, observe permanentemente o elemento de corte. Não efetue cortes em áreas fora de vista.
Antes de iniciar o trabalho, o local de trabalho deve ser cuidadosamente inspecionado, todos os ramos soltos e detritos de corte anterior devem ser removidos.
Faça pausas regulares enquanto trabalha. O equipamento emite ruído e vibrações durante o funcionamento, o que afecta o operador do equipamento. As pausas regulares e o uso de equipamento de proteção pessoal, tal como luvas, proteção dos ouvidos e proteção dos olhos, ajuda a reduzir o impacto do funcionamento da máquina no estado do operador.
Trabalhe se não estiver doente e em boa forma. Em caso de náuseas, dores de cabeça, perturbações visuais (por exemplo, redução do campo de visão) problemas auditivos, tonturas, pare de trabalhar com o dispositivo imediatamente.
Corte a relva alta gradualmente a partir do topo, o que reduzirá o risco de a relva cortada se enrolar na bobina da linha.
Tente cortar a relva apenas com a extremidade da linha, o que reduzirá o risco de a relva cortada se enrolar na bobina da linha.
Se qualquer parte do aparador ou da proteção for danificada ou deformada durante o funcionamento, deve ser substituída ou reparada antes de se poder iniciar o trabalho.

Instruções de segurança para carregar a bateria
Atenção! Antes de carregar, certifique-se de que o corpo da fonte de alimentação, cabo e ficha não estão rachados ou danificados. É proibido usar uma estação de carga e alimentação elétrica defeituosa ou danificada! Utilize apenas a estação de carga e a fonte de alimentação fornecida com o conjunto de baterias para carregar as baterias. A utilização de outra fonte de alimentação pode causar incêndio ou danos na ferramenta. A bateria só pode ser carregada em local fechado, seco e protegido de acessos não autorizados, especialmente por crianças. Não utilize a estação de carga e a fonte de alimentação sem a supervisão de um adulto! Se precisar sair da sala onde ocorre o carregamento, desconecte o carregador da rede elétrica, removendo a fonte de alimentação da tomada. Se houver fumo, cheiro suspeito, etc. do carregador, desligue imediatamente o carregador da tomada elétrica!
A berbequim-aparafusadora é entregue com uma bateria não carregada, pelo que deve ser carregada de acordo com o procedimento descrito abaixo, utilizando a fonte de alimentação e a estação de carga incluídas, antes de iniciar os trabalhos. As baterias do tipo ião de lítio não têm o chamado “efeito de memória”, o que lhes permite serem carregadas a qualquer momento. No entanto, é recomendado descarregar a bateria durante o funcionamento normal e depois carregá-la até à sua capacidade máxima. Se, devido à natureza do trabalho, não for possível tratar a bateria desta forma todas as vezes, isso deve ser feito pelo menos a cada vários ciclos de trabalho. Em nenhuma circunstância as baterias devem ser descarregadas por curto-circuito dos elétrodos, pois isso causa danos irreparáveis! Também não é permitido verificar o estado de carga da bateria através de curto-circuito dos elétrodos e verificação de faíscas.

Armazenamento da bateria
Para prolongar a vida útil da bateria, devem ser fornecidas condições de armazenamento adequadas. A bateria pode suportar aproximadamente 500 ciclos de “recarga - descarga”. Armazene a bateria num intervalo de temperatura de 0 a 30 graus Celsius com uma humidade relativa de 50%. Para armazenar a bateria por um período de tempo mais longo, ela deve ser carregada a cerca de 70% da sua capacidade. Para um armazenamento prolongado, recarregue a bateria uma vez por ano. Não sobrecarregue a bateria, pois isso encurta a sua vida útil e pode causar danos irreparáveis.
Durante o armazenamento, a bateria irá descarregar-se gradualmente devido a fugas. O processo de auto-descarga depende da temperatura de armazenamento, quanto mais alta for a temperatura, mais rápido será o processo de descarga. Se as baterias forem armazenadas incorretamente, o eletrólito pode vazar. Em caso de vazamento, repare o vazamento com um agente neutralizante, em caso de contacto entre o eletrólito e os olhos, enxagúe bem os olhos com água e, em seguida, procure imediatamente assistência médica. **É proibido o uso da ferramenta com a bateria danificada.**
Se a bateria estiver completamente gasta, deve ser levada para uma instalação de eliminação especializada para este tipo de resíduos.

Transporte de baterias
De acordo com os regulamentos legais, as baterias de iões de lítio são tratadas como materiais perigosos. O utilizador da ferramenta pode transportar a ferramenta com a bateria e as próprias baterias por terra. Não há condições adicionais que tenham de ser satisfeitas. Se o transporte for encomendado a terceiros (por exemplo, envio por correio rápido), os regulamentos para o transporte de materiais perigosos devem ser seguidos. Antes do envio, contacte com uma pessoa qualificada.
É proibido o transporte de baterias danificadas. Durante o transporte, as baterias desmontadas devem ser removidas da ferramenta, os contactos expostos devem ser fixados, por exemplo, selados com fita isolante. Fixe as baterias na embalagem para que não se movam dentro da embalagem durante o transporte. As regulamentações nacionais sobre o transporte de materiais perigosos também devem ser observadas.

Carregamento da bateria
Atenção! Antes de carregar, desligue a fonte de alimentação da estação de carregamento da rede, desligando a ficha da tomada de alimentação da rede. Além disso, limpe a bateria e os seus terminais da sujeira e do pó com um pano macio e seco.
A bateria tem um indicador de carga incorporado. Ao pressionar o botão, os LEDs (XVI) acenderão, quanto mais a bateria estiver carregada. Se os LEDs não acenderem após pressionar o botão, a bateria é descarregada.
Desligue a bateria da ferramenta.
Insira a bateria na tomada do carregador (XVI).
Conecte o carregador numa tomada elétrica.
O LED vermelho acenderá, o que indica o processo de carregamento.
Quando a carga estiver completa, a luz vermelha apagar-se-á e a luz verde acender-se-á para indicar que a bateria está totalmente carregada.
Remova a ficha de alimentação da tomada elétrica.
Retire a bateria da estação de carga pressionando o botão de trava da bateria.

Atenção! Se o LED verde acender quando o carregador estiver ligado à corrente, a bateria está totalmente carregada. Neste caso, o carregador não iniciará o processo de carregamento.

MANUTENÇÃO E ARMAZENAMENTO DE PRODUTOS

Atenção! Desligue o aparador da rede elétrica antes de iniciar qualquer uma das atividades descritas abaixo. As ferramentas alimentadas pela rede elétrica devem ser desligadas da tomada; as ferramentas alimentadas por bateria devem ser desligadas da bateria.
Após cada utilização, o estado da ferramente deve ser revisto com particular atenção ao estado das aberturas de ventilação. Verifique o alinhamento de todos os componentes da ferramenta. Aperte quaisquer uniões roscadas soltas. Verifique o estado do elemento de corte. Limpe a proteção do elemento de corte e a bobina de resíduos de relva. Se forem detetados danos na proteção do elemento de corte e/ou na bobina, devem ser substituídos antes de se prosseguir com os trabalhos. É proibido utilizar o aparador com a proteção do elemento de corte e/ou a bobina danificadas. A caixa da ferramenta deve ser limpa com um pano macio e seco. As caixas devem ser limpas de resíduos de relva, óleo, gorduras e outros contaminantes. Armazene a ferramenta desligada da corrente numa sala seca e fechada. Armazene a ferramenta num local sombreado e seco, com ventilação adequada para evitar a condensação. O local deve ser inacessível ao público, especialmente às crianças. As lâminas devem ser sempre protegidas por uma proteção durante o armazenamento.

KARAKTERISTIKA PROIZVODA

Akumulatorski trimer za travu služi za dekorativno oblikovanje travnjaka pomoću plastične niti koja se vrti velikom brzinom. Zbog električnog pogona trimera, rad je mnogo tiši nego kod alata za izgaranje, a moguće je i u blizini zgrada. Zahvaljujući baterijskom napajanju, trimer vam omogućuje rad na mjestima nedostupnim proizvodima koji se napajaju iz električne mreže. Pravilan, pouzdan i siguran rad alata ovisi o pravilnoj uporabi, dakle:

Prije rada s alatom pročitajte cijeli priručnik i sačuvajte ga.

Dobavljač nije odgovoran za bilo kakvu štetu i ozljede uzrokovane korištenjem alata suprotno njegovoj namjeni, nepoštivanjem sigurnosnih propisa i preporuka ovih uputa. Korištenje alata suprotno njegovoj namjeni također poništava jamstvo i jamstvena prava.

OPREMA PROIZVODA

Proizvod se isporučuje kompletan, ali potrebno je sastaviti prije prve uporabe. Zajedno sa proizvodom dostavlja se: zaštitu reznog elementa, distansu zaštitu, kalem, akumulator i postaju za punjenje.
Upozorenje! Kataloški broj proizvoda: 78180 nije opremljeni akumulatorom i postajom za punjenje.

TEHNIČKI PODACI

Parametar	Jedinica mjere	Vrijednost
Kataloški broj		78180, 78181
Nazivni napon	[V d.c.]	20
Brzina rezanja	[min^{-1}]	8000
Duljina rezanja	[mm]	250
Promjer žice	[mm]	1,2
Duljina žice na kalemu	[m]	6
Klasa električne zaštite		III
Stupanj zaštite		IPX0.
Težina	[kg]	2,5
Razina buke		
- LpA ± K (tlak)	[dB] (A)	72,3 ± 3,0
- LwA ± K (moć)	[dB] (A)	90,0 ± 1,96
Vibracije ah ± K (ručka stražnja / prednja)	[m/s^2]	3,293 ± 1,5 / 3,117 ± 1,5
Vrsta akumulatora*		Li-ION
Kapacitet akumulatora*	[Ah]	2
Energija akumulatora	[Wh]	40
Stanica za punjenje*		
Ulazni napon	[V~]	220-240
Frekvencija mreže	[Hz]	50/60
Nazivna moć	[W]	1,2
Izlazni napon	[V d.c.]	21,5
Izlazna struja	[A]	2,2
Vrijeme punjenja**	[h]	1

* samo u modelima opremljenim akumulatorom i punjačem
** navedeno vrijeme punjenja samo za akumulator kapaciteta iz tablice

SIGURNOSNE UPUTE

VAŽNO
PRIJE UPORABE PRIČITAJTE DETALJNO
SAČUVATI ZA DALJU UPORABU

Praksa sigurnog rukovanja

Obuka

Detaljno pročitajte upute. Upoznajte se s upravljačkim elementima i pravilnom upotrebom stroja. Nikada ne dopustite djeci ili osobama koje nisu upoznate s uputama da koriste stroj. Nacionalni propisi mogu ograničiti starosnu dob operatera.
Imajte na umu da je operater ili korisnik odgovoran za nesreće ili opasnosti za druge ljude ili njihovu imovinu.
Stroj može uzrokovati ozbiljne ozljede. Pažljivo pročitajte upute za uporabu. Upoznajte se s pravilnim rukovanjem, radom, održavanjem, pokretanjem i zaustavljanjem uređaja. Upoznajte se s pravilnim radom svih kontrola.
Stroj nije namijenjen djeci i osobama sa smanjenim fizičkim, osjetilnim ili mentalnim sposobnostima, osobama bez iskustva i znanja ili osobama koje nisu pročitale upute za uporabu stroja.

Priprema

Prije uporabe provjerite jesu li kabel za napajanje i produžni kabel oštećeni ili istrošeni.
Ako se kabel ošteti tijekom uporabe, odmah isključite kabel s napajanja.
NEMOJTE DIRATI KABEL PRIJE ISKLJUČIVANJA NAPAJANJA. Nemojte koristiti stroj ako je kabel oštećen ili uništen.
Prije uporabe uvijek vizualno pregledajte stroj za oštećenje, nedostatke ili pogrešno postavljene štitnike ili štitnike.
Nikada nemojte rukovati strojem ako su u blizini ljudi, posebno djeca ili kućni ljubimci.
Koristite samo pribor koji je osigurao proizvođač: kalem sa žicom od umjetnog materijala. Nemojte koristiti pribor koji nije isporučen od strane proizvođača, kao što su oštrice, diskovi za rezanje ili diskovi opremljeni lančanom pilom. Nemojte zamijeniti ribolovnu strunu metalnom žicom ili koncem. Korištenje opreme koja nije navedena može dovesti do ozbiljnih sigurnosnih opasnosti za rukovatelja i promatrače. Nikada ne mijenjajte nemetalni pribor za rezanje metalnim. Prije ponovnog sastavljanja reznog elementa i zaštite, provjerite da nisu oštećeni, napukli ili savijeni. Provjerite ima li najmanje 1 metar strune na kalemu.
Prije spajanja stroja na napajanje, provjerite jesu li parametri električne mreže isti kao parametri napajanja navedeni na pločici s podacima stroja.
Tijekom rada postoji opasnost od bacanja predmeta prema operateru i promatračima. Operater je odgovoran za nesreće ili opasnosti za druge ljude ili okoliš. Nemojte koristiti uređaj ako su u blizini prolaznici, posebno djeca i kućni ljubimci. Prije rada uspostavite sigurnosnu zonu radijusa od najmanje 15 metara od radnog područja.
Unatoč sigurnosnim mjerama poduzetim tijekom projektiranja i konstrukcije stroja, uvijek postoji preostali rizik. Stoga se moraju poduzeti tehničke i dopunske mjere zaštite.
Uvijek nosite zaštitu za oči i lice kako biste zaštitili oči, lice i dišne puteve od prašine i projektila tijekom rada. Uvijek nosite odgovarajuću, usku zaštitnu odjeću. Nosite isključivo hlače s dugačkim nogavicama. Ne nosite široku odjeću ili nakit koji bi mogli biti zahvaćeni pokretnim dijelovima stroja. Nosite zaštitne rukavice i zaštitu za sluh. Nosite zaštitne cipele s protukliznim potplatom, nemojte radita bez obuće ili u sandalama.
Tijekom rada potrebno je nositi zaštitu za sluh. Izloženost prekomjernoj buci može dovesti do trajnog oštećenja sluha.

Koristite zaštitne naočale. Krhotine nastale tijekom rada mogu predstavljati rizik od ozljede oka.
Prije uporabe uvijek provjerite istrošenost ili oštećenje reznog elementa, vijaka, štitnika i drugih dijelova. Zamijenite istrošene dijelove prije početka rada. Također provjerite da se vijčani spojevi nisu olabavili. Zategnite olabavljene vijke.

Rukovanje
Kabel za napajanje i produžni kabel držite podalje od jedinice za rezanje.
Nosite zaštitne naočale i čvrste cipele cijelo vrijeme dok radite sa strojem.
Izbjegavajte korištenje stroja po lošem vremenu, posebno kada postoji opasnost od atmosferskih pražnjenja.
Stroj koristite samo na dnevnom svjetlu ili na dobrom umjetnom svjetlu.
Nikada nemojte raditi sa strojem s oštećenim štitnicima ili kućištima ili bez postavljenih zaštita ili kućišta.
Motor pokrenite samo kada su ruke i noge udaljene od reznog kućišta.
Uvijek isključite stroj iz napajanja (tj. izvucite utikač iz struje, uklonite uređaj za zaključavanje ili odvojivu bateriju)
- kad god je stroj ostavljen bez nadzora;
- prije uklanjanja zapreke;
- prije provjere, čišćenja ili rukovanja strojem;
- nakon udarca u strani predmet;
- ako stroj počne pretjerano vibrirati.

Pazite da ne povrijedite ruke ili stopala rezačom.
Uvijek provjerite jesu li ventilacijski otvori čisti.
Tijekom rada kabel se može sakriti u travi, pa postoji mogućnost slučajnog oštećenja ili rezanja. Ako je kabel za napajanje oštećen ili zapetljan, isključite uređaj prekidačem i izvucite utikač iz utičnice.
Prilikom rada stroja nemojte ga naginjati i cijelo vrijeme ga držite u ravnoteži. uvijek čvrsto stavite noge na padinu i hodajte, nikada ne trčite. Kada kosite padinu, uvijek hodajte poprečko, nikada uz nju.
Nikada ne dodirujte opasne pokretne dijelove dok se stroj ne isključi iz napajanja i dok se svi opasni pokretni dijelovi potpuno ne zaustave.
Rezni element nastavlja se okretati neko vrijeme nakon što se motor zaustavi.
Isključivanje stroja iz napajanja sastoji se od isključivanja stroja prekidačem i odspajanja izvora napajanja. Isključite kabel za napajanje iz zidne utičnice za uređaje s mrežnim napajanjem ili odspojite bateriju za uređaje s baterijskim napajanjem.
Nemojte izlagati stroj na djelovanje atmosferskih padavina. Stroj nije zaštićen od prodora vode. Voda koja uđe u stroj može uzrokovati kratki spoj, što može uzrokovati strujni udar i ozbiljne ozljede.
Molimo pogledajte upute za isključivanje uređaja u hitnim slučajevima.

Održavanje i čuvanje
Isključite stroj iz napajanja (tj. izvadite utikač iz struje, uklonite uređaj za zaključavanje ili uklo-

njivu bateriju) prije izvođenja radova održavanja ili čišćenja.
Koristite samo zamjenske dijelove i dodatke koje preporučuje proizvođač.
Redovito provjeravajte i održavajte stroj. Popravke neka obavlja samo ovlaštena radionica.
Kada se stroj ne koristi, držite ga izvan dohvata djece.
Uređaj treba redovito kontrolirati u skladu s informacijama sadržanim u daljnjem dijelu uputa. To će vam omogućiti učinkovitiji i sigurniji rad.

Preporuke (za strojeve s mrežnim napajanjem s ugrađenim punjačem).

Preporuča se da se stroj napaja pomoću uređaja za zaostalu struju (RCD) sa strujom okidanja ne većom od 30 mA.

RUKOVANJE PROIZVODOM

Priprema trimera za rad
Upozorenje! Prije radova na montaži i podešavanju treba isključiti trimer s napona. **Demontirati akumulator iz gnijezda elektro alata!**
Vizualno pregledajte električni alat, ako primijetite bilo kakvo oštećenje, nemojte započeti s radom dok ga ne uklonite.

Montaža i podešavanje prednje ručke (II)
Ako ručka nije montirana, provucite je kroz poklopac kabela za napajanje, namjestite njen položaj, a zatim je zaključajte zatezanjem brave prednje ručke. Položaj ručke treba odabrati eksperimentalno, prilagođavajući ga fizičkim uvjetima rukovatelja i terenu na kojem će se trimer koristiti. Položaj ručke trebao bi vam omogućiti da radite s rukama savijenim u laktovima i ravnim leđima. Također treba osigurati slobodu kretanja trimera u radnoj ravnini.

Montaža zaštite reznog elementa (III)
Gurnite kuke poklopca u kućište trimera i zatim ih pričvrstite vijkom.
Na rubu zaštite nalazi se oštrica koja služi za automatsko skraćivanje strune. Prije početka rada skinite poklopac zaštite (X).

Montaža distansne zaštite (IV)
Poklopac distansne zaštite treba umetnuti u otvore za pričvršćivanje koje se nalaze s obje strane blizu glave za rezanje.

Montaža pomoćnog kotača (V)
Kuku kotača treba umetnuti u kućište potpornog kotača.

Podešavanje
Osim podešavanja položaja prednje ručke, trimer omogućuje podešavanje duljine poklopca strujnog kabela, zakretanje donjeg dijela poklopca strujnog kabela, podešavanje kuta glave za rezanje.

Moguće je glatko prilagoditi duljinu poklopca kabela za napajanje, što se prevodi u duljinu cijelog alata. Odvijte čahuru za zaključavanje podešavanja visine (VI), podesite duljinu, zategnite čahuru za podešavanje visine. Uvjerite se da se duljina trimera neće spontano promijeniti tijekom rada.
Za ergonomičniju upotrebu trimera za rubove, donji poklopac kabela za napajanje može se okretati. Da biste to učinili, povucite bravu u smjeru strelice (VII), držite je i zatim okrenite. Moguća su dva položaja zaključavanja: 0 stupnjeva i 180 stupnjeva. Spustite prsten za zaključavanje i provjerite je li se vratio u prvobitni položaj i je li poklopac kabela za napajanje zaključan u novom položaju. Osim toga, moguće je podesiti kut glave za rezanje. Da biste to učinili, pritisnite tipku koja se nalazi na glavi (VIII). Ovo će otpustiti bravu i unutarnja opruga će započeti rotaciju glave za rezanje. Ručno okrećite glavu dok ne sjedne u novi položaj. Vraćanje u prijašnji položaj vrši se pritiskom na tipku, a zatim ručnim okretanjem glave dok se ne aktivira zaključavanje prvobitnog položaja.

Kada koristite trimer, za okomito podrezivanje (IX), možete koristiti pomoćni kotačić pričvršćen na rub zaštite noža kao pomoć pri vođenju trimera. Za normalno vodoravno košenje trave, preporuča se distansa zaštita koja se nalazi ispred glave za rezanje. Pomoći će u zaštiti okomite površine od udara žice.

Zamjena žice
Kako biste odmotali žicu, povucite dio žice koji viri iz kalema, a zatim pritisnite gumb za zaključavanje kalema. Svaki pritisak odmotava žicu za nekoliko milimetara. Žica se ne preporuča odmotavati preko duljine koja je dovoljna da se dosegne oštrica zaštite. Kada se trimer pokrene, dio žice koji se proteže izvan oštrice štitnika bit će odsječen.

Ako žicu nije moguće dalje odmotati, žica na kalemu se istrošila i treba je zamijeniti.
Pripremite novi kalem sa žicom. Zatim uklonite zaštitni poklopac okretanjem dok se ne otključa (XI). Ispod kalema je opruga, pazite da je ne izgubite. Izvucite kalem, zatim očistite njega i unutrašnjost poklopca kalema. Postavite oprugu, a zatim kalem na reznu glavu. Provucite krajeve žice koji izlaze iz kalema kroz rupe u reznoj glavi (XII). Pažljivo vratite poklopac pokrova, pritisnite prema dolje i okrećite dok se zasun ne uklopi, čuje se zvuk klikanja. Podesite duljinu krakova žice. Provjerite je li žica ispravno pričvršćena. Ponovite sve korake ako se pojave problemi.

Priprema mjesta za rad
Prije početka rada treba pripremiti mjesto za rad. Označiti sigurnosnu zonu radijusa od najmanje 15 m od radilišta u koju neće imati pristup neovlaštene osobe. Uvjerite se da oko radnog područja nema prepreka koje bi mogle uzrokovati sudaranje operatera ili trimera tijekom rada.

Spajanje trimera na napajanje (XIII)
Umetnite bateriju u utičnicu tako da kontakti budu okrenuti prema unutrašnjoj strani trimera i prema gore dok baterija ne zaskoči. Provjerite da li akumulator se neće pomjerati prema vani rijekom rada.
Akumulator možete odspojiti pritiskom i držanjem zasuna, zatim izvlačenjem akumulatore iz utora.

Pokretanje i zaustavljanje trimera
Uvjerite se da je baterija priključena na trimer, da je zaštita na oštrici zaštite noža uklonjena i da rezač nije u dodiru s bilo kojim dijelom tijela ili drugim predmetima.
Zauzmite položaj tijela koji osigurava ravnotežu. Jednom rukom uhvatite prednju ručku. Uhvatite stražnju ručku drugom rukom. Pritisnite električni prekidač palcem i pritisnite prekidač ostalim prstima, to će pokrenuti trimer (XIV).
Tijekom rada nije potrebno držati blokadu.

Zaustavljanje trimera nastupa nakon što se oslobodi pritisak na prekidač. Rezni element može se okretati neko vrijeme nakon što se motor zaustavi. Zabranjeno je zaustavljanje reznog elementa pritiskom kalema na tlo ili neki drugi predmet.

Kada se rezni element potpuno zaustavi, isključite trimer iz napajanja odspajanjem baterije. Nakon toga možete početi radnje na održavaju škara.

Rad s trimerom
Nemojte dopustiti da stroj radi malom brzinom ili tijekom pokretanja.
Preporuča se da se trimer tijekom rada pomiče s desna na lijevo. Izbjegavajte košnju s trimerom koji se kreće slijeva nadesno. Ovo će spriječiti operatera da se baca ostatke pokošene trave tijekom rezanja.
Izbjegavajte košnju grmlja i grmlja. Rukovanje trimerom u blizini drveća može oštetiti koru. Udaranje užetom u kamenje, cigle, zidove ili druge slične površine može dovesti do brzog trošenja užeta.
Izbjegavajte rezanje desnom gornjom četvrtinom oštrice (XV). To će spriječiti da se trimer odbaci unatrag prema operateru ako je rezni element blokiran tijekom rada.

Korisni savjeti za rad
Održavajte ravnotežu i dobro držanje tijekom rada. Obratite posebnu pažnju kada radite na skliskim, nagnutim ili neravnim površinama.
Tijekom rada stalno posmatrajte rezni element. Nemojte rezati na mjestima koja su izvan dosega očiju.
Prije početka rada pažljivo pregledajte područje rada, uklonite sve labave grane i ostatke od prethodnog rezanja.
Pravite redovite pauze tijekom rada. Uređaj tijekom rada emitira buku i vibracije koje utječu na operatera opreme. Uzimanje redovitih pauza i korištenje osobne zaštitne opreme kao što su rukavice, zaštita za uši i oči mogu smanjiti utjecaj stroja na stanje operatera.
Pristupajte radu zdravi i dobroj formi. U slučaju pojave mučnine, glavobolje, smetnji vida (npr. smanjeno vidno polje), problema sa sluhom, vrtoglavice, odmah prestanite raditi s uređajem.
Visoku travu treba kositi postupno od vrha, to će smanjiti rizik da se pokošena trava namota na kalem žice.
Pokušajte kositi travu samo s krajem strune, to će smanjiti rizik da se pokošena trava namota na kalem žice.
Ako se bilo koji element trimera ili štitnika ošteti ili deformira tijekom rada, mora se zamijeniti ili popraviti prije ponovnog početka rada.

Sigurnosne upute za punjenje akumulatora
Upozorenje! Prije punjenja provjerite da tijelo adaptera za napajanje, kabel i utikač nisu napukli ili oštećeni. Zabranjena je uporaba neispravne ili oštećene postaje za punjenje i strujnog adaptera! Za punjenje akumulatora smije se koristiti samo postaja za punjenje i strujni adapter isporučeni u kompletu. Korištenje drugog izvora napajanja može dovesti do požara ili oštećenja alata. Punjenje akumulatora smije se odvijati samo u zatvorenoj, suhoj prostoriji i zaštićenoj od pristupa neovlaštenih osoba, posebno djece. Nemojte koristiti postaju za punjenje i adapter bez stalnog nadzora odrasle osobe! Ako morate napustiti prostoriju za punjenje, isključite punjač iz električne mreže tako da iskopčate adapter za napajanje iz mrežne utičnice. U slučaju dima, sumnjivog

mirisa i sl. iz punjača, odmah izvucite utikač punjača iz mrežne utičnice!
Bušilica/odvijač se isporučuje s nenapunjenim akumulatorom, stoga ga je prije početka rada potrebno napuniti u skladu s dolje opisanom procedurom, koristeći napajanje i postaju za punjenje koja se nalazi u kompletu. Li-Ion (litij-ionski) akumulatori ne pokazuju tzv "memory effect", koji omogućuje da ih napunite u bilo kojem trenutku. Međutim, preporučuje se isprazniti akumulator tijekom normalnog rada i zatim je napuniti do punog kapaciteta. Ako zbog prirode posla nije moguće svaki put tretirati akumulator na ovaj način, to treba učiniti barem svakih nekoliko ili nekoliko radnih ciklusa. Ni pod kojim uvjetima ne smijete prazniti akumulator kratkim spojem elektroda, jer to uzrokuje nepopravljivu štetu! Također nije dopušteno provjeravati stanje napunjenosti akumulatora kratkim spojem elektroda i provjeravanjem iskri.

Pohrana akumulatora
Da bi produžili radni vijek akumulatora, osigurajte adekvatne uvjete pohrane. Akumulator izdrži oko 500 ciklusa „punjenje - pražnjenje". Akumulator treba čuvati na temperaturi od 0 do 30 stupnjeva Celzijusa i relativnoj vlažnosti od 50%. Kako biste akumulator pohranili na dulje vrijeme, napunite je do približno 70% kapaciteta. Za dulje skladištenje, napunite akumulator povremeno, jednom godišnje. Nemojte previše prazniti akumulator, jer to skraćuje njezin radni vijek i može prouzročiti nepopravljivu štetu.
Tijekom skladištenja, akumulator će se postupno prazniti zbog proteka vremena Proces samopražnjenja ovisi o temperaturi skladištenja, što je viša temperatura, proces pražnjenja je brži. Može doći do curenja elektrolita ako se akumulatori nepravilno skladište. U slučaju curenja, zaštitite curenje sredstvom za neutralizaciju, ako elektrolit dođe u kontakt s očima, isperite oči s puno vode i odmah potražite liječničku pomoć. **Nije dozvoljena uporaba alata s oštećenim akumulatorom.**
Ako je akumulator potpuno istrošena, potrebno ju je odnijeti na specijalizirano mjesto za zbrinjavanje ove vrste otpada.

Transport akumulatora
Litij-ionski akumulatori se prema zakonskim propisima tretiraju kao opasne tvari. Korisnik alata može kopnenim putem transportirati alat s akumulatorom ili sam akumulator. Tada se ne mora ispuniti oba uvjeta. Ako je prijevoz ugovoren s trećim osobama (npr. dostava kurirskom službom), moraju se poštovati propisi o prijevozu opasnih materijala. Prije slanja treba se posavjetovati s prikladno kvalificiranom osobom.
Zabranjen je transport oštećenih akumulatora. Za vrijeme transporta, rastavljene akumulatore treba ukloniti iz alata, izložene kontakte treba zaštititi, npr. zalijepiti izolacijskom trakom. Osigurajte akumulator u pakiranju na način da se tijekom transporta ne pomiče unutar pakiranja. Također se moraju poštovati nacionalni propisi za prijevoz opasnih materijala.

Punjenje akumulatora
Upozorenje! Prije punjenja isključite napajanje postaje za punjenje iz električne mreže izvlačenjem utikača napajanja iz mrežne utičnice. Osim toga, očistite akumulatoor i negove terminale od prljavštine i prašine mekom, suhom krpom.
Akumulator ima ugrađen indikator napunjenosti. Pritiskom na gumb zasvijetlit će LED diode (XVI), što više, to je akumulator pun. Ako nakon pritiskanja gumba, diode se ne upale, znači zo da je akumulator ispražnjeni.
Isključite akumulator s alata.
Umetnite akumulator u utikač punjača (XVI).
Spojite punjač na električnu mrežu.
Upalit će se crvena dioda, što znači da je punjenje u tijeku.
Kada je punjenje završeno, crveni LED će se ugasiti i zeleni LED će se uključiti, što znači da je akumulator potpuno napunjeni.
Isključite utikač napajanja iz mrežne utičnice.
Izvucite akumulator iz postaje za punjenje pritiskom na gumb zatvarača akumulatora.

Upozorenje! Ako zelena LED dioda svijetli nakon spajanja punjača na mrežu, akumulator je potpuno napunjeni. U tom slučaju punjač neće započeti proces punjenja.

ODRŽAVANJE I ČUVANJE PROIZVODA

Pozor! Trimer mora biti isključen iz napajanja prije pokretanja bilo kakve dolje opisane radnje. Alati s mrežnim napajanjem moraju biti isključeni iz utičnice, alati s baterijskim napajanjem moraju biti isključeni.
Nakon svake uporabe potrebno je provjeriti stanje alata, s posebnim naglaskom na začepljenost ventilacijskih otvora. Provjerite položaj svih elementa alata. Labave spojeve treba zategnuti. Provjerite stanje reznog elementa. Poklopac reznog elementa i kalem očistite od ostataka trave. Ako primijetite oštećenje zaštite reznog elementa i/ili kalema, zamijenite ih prije nastavka. Zabranjeno je koristiti trimer s oštećenom zaštitom noža i/ili kalemom. Očistite kućište alata mekom suhom krpom. Kućište treba očistiti od ostataka drveta, ulja, masti i drugih nečistoća. Alat treba čuvati u suhoj, zatvorenoj prostoriji, isključen iz električne mreže. Čuvajte alat na zasjenjenom, suhom mjestu s odgovarajućom ventilacijom kako biste spriječili kondenzaciju vodene pare. Mjesto treba biti nedostupno neovlaštenim osobama, posebno djeci. Oštrice bi uvijek trebale biti obložene prilikom skladištenja.

خصائص المنتج

يتم استخدام آلة قص العشب اللاسلكي لتشكيل العشب بشكل زخرفي باستخدام خط بلاستيكي يدور بسرعة عالية. نظرا للمحرك الكهربائي للماكينة، يكون العمل أكثر هدوءا مما هو عليه في حالة الأداة التي تعمل بمحرك الاحتراق، كما أنه من الممكن أيضا بالقرب من المباني. بفضل مصدر طاقة البطارية، تتيح لك أداة التشذيب العمل في أماكن يتعذر الوصول إليها من خلال المنتجات التي تعمل بالطاقة الكهربائية. يعتمد التشغيل السليم والموثوق والآمن للأداة على الاستخدام السليم، لذلك:

اقرأ الدليل بالكامل قبل تشغيل الأداة واحتفظ به.

لا يتحمل المورد المسؤولية عن أي أضرار وإصابات ناتجة عن استخدام الأداة خلافا للاستخدام المقصود منها، وعدم الامتثال للوائح وتوصيات السلامة الواردة في هذا الدليل. يؤدي استخدام الأداة خلافا للاستخدام المقصود أيضا إلى إبطال حقوق الضمان والضمان الخاصة بالمستخدم.

ملحقات المنتج

يتم تسليم المنتج كاملاً، لكن التجميع مطلوب قبل الاستخدام الأول. المنتج يأتي مع: واقي القاطع، واقي المباعد، والبكرة، والبطارية ومحطة الشحن.

تنبيه! المنتج برقم الكتالوج: ٠٨١٨٧ غير مزود ببطارية ومحطة شحن.

المعلومات الفنية

المعلمات	وحدة القياس	القيمة
رقم الكتالوج		٠٨١٨٧، ١٨١٨٧
التوتر	فولت	٠٢
سرعة القطع	دقيقة$^{-1}$	٠٠٠٨
طول القطع	مم	٠٥٢
قطر السلك	مم	٢,١
طول السلك على البكرة	متر	٦
فئة الحماية الكهربائية		الثالثة
درجة الحماية		IPX٠
الوزن	كلجم	٥,٢
مستوى الضجيج		
- (الضغط) LpA ± K	ديسبل	٠,٣ ±٣,٢٧
- (الاستطاعة) LwA ± K	ديسبل	٦٩,١ ± ٠,٠٩
الاهتزازات (المقبض الخلفي / الأمامي) ah ± K	متر/ثا^{2}	٥,١ ± ٧١١,٣/٥,١ ± ٣٩٢,٣
نوع البطارية*		ليثيوم-أيون
سعة البطارية*	أمبير ساعي	٢
طاقة البطارية	وات	٠٤
محطة الشحن*		
توتر المدخل	فولت	٠٤٢-٠٢٢
تردد الشبكة	هرتز	٠٦/٠٥
الاستطاعة	وات	٢,١
توتر المخرج	فولت	٥,١٢
تيار المخرج	أمبير	٢,٢
مدة الشحن**	ساعة	١

* فقط في الطرز المزودة ببطارية وشاحن

** ينطبق وقت الشحن المحدد فقط على البطارية ذات السعة المدرجة في الجدول

تعليمات الأمان
هام
اقرأ بعناية قبل الاستخدام
احتفظ بالدليل للاستخدام في المستقبل
ممارسات المناولة الآمنة

التدريب

اقرأ التعليمات بعناية. تعرف على عناصر التحكم والاستخدام السليم للجهاز. لا تسمح مطلقا للأطفال أو الأشخاص الذين ليسوا على دراية بالتعليمات باستخدام الجهاز. قد تحدد اللوائح الوطنية سن المشغل.

تذكر أن المشغل أو المستخدم مسؤول عن الحوادث أو الأخطار التي يتعرض لها الأشخاص الآخرون أو ممتلكاتهم.

يمكن أن تتسبب الماكينة في إصابة خطيرة. يرجى قراءة دليل التعليمات بعناية. تعرف على كيفية التعامل الصحيح مع الجهاز وتشغيله وصيانته وبدء تشغيله وإيقافه. تعرف على التشغيل الصحيح لجميع عناصر التحكم.

الجهاز غير مخصص للاستخدام من قبل الأطفال والأشخاص الذين يعانون من ضعف القدرات البدنية أو الحسية أو العقلية، أو الأشخاص الذين يفتقرون إلى الخبرة والمعرفة، أو الأشخاص الذين لم يقرؤوا التعليمات المتعلقة باستخدام الجهاز.

لتحضير

افحص سلك الطاقة وسلك التمديد بحثا عن علامات التلف أو التآكل قبل الاستخدام.

إذا تعرض السلك للتلف أثناء الاستخدام، فافصله عن مصدر الطاقة على الفور.
لا تلمس السلك قبل فصل الطاقة. لا تستخدم الجهاز في حالة تلف السلك أو تلفه.
قم دائما بفحص الماكينة بصريا بحثا عن الواقيات التالفة أو المفقودة أو في غير مكانها قبل الاستخدام.
لا تقم مطلقا بتشغيل الجهاز عندما يكون الأشخاص، وبخاصة الأطفال، أو الحيوانات الأليفة في مكان قريب.
استخدم فقط الملحقات التي توفرها الشركة المصنعة: بكرة الخط البلاستيكية. لا تستخدم ملحقات غير تلك التي توفرها الشركة المصنعة، مثل الشفرات أو أقراص القطع أو الأقراص المزودة بسلسلة منشار. لا تستبدل سلك القص بسلك معدني أو خيط. قد يؤدي استخدام معدات غير تلك المحددة إلى مخاطر جسيمة على سلامة المشغل والمارة. لا تستبدل أبدا ملحقات القص غير المعدنية بأخرى معدنية. قبل إعادة تجميع القاطع والواقي، تأكد من عدم تلفهما أو تشققهما أو ثنيهما. تأكد من وجود ما لا يقل عن متر واحد من الخط في التخزين المؤقت.
قبل توصيل الجهاز بمصدر الطاقة، تأكد من أن معلمات الشبكة الكهربائية هي نفس معلمات مصدر الطاقة المدرجة في لوحة بيانات الجهاز.
أثناء التشغيل، هناك خطر إلقاء أشياء تجاه المشغل والمارة. المشغل مسؤول عن الحوادث أو الأخطار التي يتعرض لها الأشخاص الآخرون أو البيئة. لا تقم بتشغيل الجهاز إذا كان المارة بالقرب منك، وخاصة الأطفال والحيوانات الأليفة. قبل العمل، قم بإنشاء منطقة أمان بنصف قطر لا يقل عن ٥١ مترا من منطقة العمل.
على الرغم من تدابير السلامة التي تم اتخاذها أثناء تصميم الماكينة وبنائها، إلا أن هناك دائما مخاطر متبقية. لذلك، يجب اتخاذ تدابير وقائيةتقنيةوتكميلية.
قم دائما بارتداء واقيات للعين والوجه لحماية عينيك ووجهك والجهاز التنفسي من الغبار والمقذوفات عند العمل. احرص دائما على ارتداء ملابس واقية مناسبة وملائمة. ارتدِ السراويل الطويلة فقط. لا ترتدي ملابس فضفاضة أو مجوهرات يمكن أن تعلق في الأجزاء المتحركة من الجهاز. قم بارتداء القفازات الواقية وحماية السمع. ارتد أحذية أمان بنعل غير قابل للانزلاق، ولا تعمل حافي القدمين أو في الصنادل.
يجب ارتداء حماية السمع أثناء العمل. قد يؤدي التعرض للضوضاء المفرطة إلى تلف دائم في السمع.
ارتدِ نظارات واقية. قد يشكل الحطام المتولد أثناء العمل خطر إصابة العين.
افحص دائما عنصر القطع والبراغي والواقيات والأجزاء الأخرى للتأكد من عدم تآكلها أو تلفها قبل الاستخدام. استبدل الأجزاء البالية قبل بدء العمل. تحقق أيضا من عدم فك التوصيلات اللولبية. أحكم ربط البراغي المسامير الملولبة.

لتشغيل

احتفظ بسلك الطاقة وسلك التمديد بعيدا عن وحدة القطع.
ارتدِ نظارات السلامة والأحذية المتينة في جميع الأوقات عند تشغيل الماكينة.
تجنب استخدام الجهاز في الأحوال الجوية السيئة، خاصة عند وجود خطر البرق.
استخدم الجهاز فقط في ضوء النهار أو الضوء الاصطناعي الجيد.
لا تقم مطلقا بتشغيل الجهاز مع الواقيات أو العلب التالفة أو بدون الواقيات أو الهياكل في مكانها.
ابدأ تشغيل المحرك فقط عندما تكون اليدين والقدمين بعيدا عن سطح القطع.
قم دائما بفصل الجهاز عن مصدر الطاقة (على سبيل المثال، اسحب القابس من التيار الكهربائي، أو قم بإزالة جهاز القفل أو البطارية القابلةللإزالة)
- عندما تُترك الآلة دون رقابة؛
- قبل إزالة الانسداد؛
- قبل فحص الجهاز أو تنظيفه أو تشغيله؛
- بعد الاصطدام بجسم غريب؛
- إذا بدأ الجهاز في الاهتزاز بشكل مفرط.
احرص على عدم إصابة قدميك أو يديك بوحدة القطع.
تأكد دائما من أن فتحات التهوية خالية من التلوث.
أثناء التشغيل، يمكن إخفاء الكبل في العشب، لذلك هناك احتمال حدوث تلف عرضي أو قطعه. في حالة تلف سلك الطاقة أو تشابكه، قم بإيقاف تشغيل الجهاز بالمفتاح واسحب القابس من مقبس الطاقة.
عند تشغيل الجهاز، لا تقم بإمالته وحافظ على توازنه في جميع الأوقات. ضع قدميك دائما بقوة على المنحدر وامشِ، لا تركض أبدا.

عند قص منحدر، عليك دائما السير عبر المنحدر، وليس على طوله أبدا.
لا تلمس أبدا الأجزاء المتحركة الخطرة حتى يتم فصل الجهاز عن مصدر الطاقة وتتوقف جميع الأجزاء المتحركة الخطرة تماما.
يستمر عنصر القطع في الدوران لبعض الوقت بعد توقف المحرك.
يتمثل فصل الجهاز عن مصدر الطاقة في إيقاف تشغيل الجهاز بالمفتاح وفصل مصدر الطاقة. افصل سلك الطاقة من مقبس الحائط للأجهزة التي تعمل بالتيار الكهربائي أو افصل البطارية عن الأجهزة التي تعمل بالبطارية.
لا تعرض الجهاز لهطول الأمطار. الآلة غير محمية ضد دخول الماء. يمكن أن تتسبب المياه التي تدخل الجهاز في حدوث قصور في التيار الكهربائي، مما قد يؤدي إلى حدوث صدمة كهربائية وإصابة خطيرة.
يرجى الرجوع إلى التعليمات الخاصة بإيقاف تشغيل الجهاز في حالات الطوارئ.

الصيانة والتخزين

افصل الجهاز عن مصدر الطاقة (أي قم بإزالة القابس من التيار الكهربائي أو إزالة جهاز القفل أو البطارية القابلة للإزالة) قبل إجراء أعمال الصيانة أو التنظيف.
استخدم فقط قطع الغيار والملحقات التي أوصت بها الشركة المصنعة.
افحص الجهاز وقم بصيانته بانتظام. قم بإجراء الإصلاحات فقط لدى ورشة صيانة معتمدة.
عندما لا تكون الآلة قيد الاستخدام، احفظها بعيدا عن متناول الأطفال.
يجب فحص الجهاز بانتظام وفقا للمعلومات الواردة في الجزء الإضافي من الدليل. سيسمح لك ذلك بالعمل بكفاءة وأمان أكبر.

توصيات (للآلات التي تعمل بالتيار الكهربائي مع شاحن متكامل).

من المستحسن أن يتم تشغيل الجهاز بواسطة جهاز التيار المتبقي (RCD) بتيار تنطلق لا يزيد عن ٠٣ ملي أمبير.

التعامل مع المنتج

تحضير آلة التشذيب للعمل

تنبيه! قبل القيام بعمليات التجميع والضبط، افصل الآلة عن مصدر الطاقة. أخرج البطارية من مقبس الطاقة!

افحص بصريا أداة الطاقة، في حالة ملاحظة أي ضرر، لا تبدأ العمل حتى تتم إزالته.

تركيب وتعديل المقبض الأمامي (II)

إذا لم يتم تثبيت المقبض، فضعه في غطاء أسلاك الطاقة، واضبط موضعه، ثم اقفل قفل المقبض الأمامي بإحكام. يجب تحديد موضع المقبض بشكل تجريبي، وتعديله وفقا للظروف المادية للمشغل والتضاريس التي سيتم استخدام أداة القطع فيها. يجب أن يسمح لك وضع المقبض بالعمل مع ثني ذراعيك عند المرفقين واستقامة ظهرك. يجب أن يضمن أيضا حرية حركة الآلة في سطح العمل.

تركيب واقي القاطع (III)

حرك خطافات الغطاء في هيكل أداة التشذيب ثم قم بتثبيتها ببرغي.

يوجد على حافة الواقي شفرة تُستخدم لتقصير الخط تلقائيا. قبل البدء في العمل قم بإزالة الغطاء (X) منه.

تركيب غطاء المباعد (IV)

يجب إدخال غطاء المباعد في فتحات التركيب الموجودة على كلا الجانبين بالقرب من رأس القطع.

تركيب عجلة الدعم (V)

يجب إدخال خطاف العجلة في هيكل عجلة الدعم.

أنشطة الضبط

بالإضافة إلى ضبط موضع المقبض الأمامي، تتيح لك أداة التشذيب ضبط طول غطاء سلك الطاقة، وتدوير الجزء السفلي من غطاء سلك الطاقة، وضبط زاوية رأس القطع.

من الممكن ضبط طول غطاء كابل الطاقة بسلاسة، والذي يترجم إلى طول الأداة بأكملها. قم بفك غطاء قفل ضبط الارتفاع (VI)، واضبط الطول، وشد جلبة ضبط الارتفاع. تأكد من أن طول الآلة لن يتغير تلقائيا أثناء التشغيل.

لاستخدام أكثر راحة، يمكن تدوير الغطاء السفلي لأسلاك الطاقة. للقيام بذلك، اسحب القفل في اتجاه السهم (VII)، أمسكه ثم لفه. هناك وضعان محتملان للقفل بزاوية ٠ درجة و ٠٨١ درجة. اخفض حلقة القفل وتأكد من عودتها إلى موضعها الأصلي وإغلاق موضع غطاء سلك الطاقة في موضعه الجديد. بالإضافة إلى ذلك، من الممكن ضبط زاوية رأس القطع. للقيام بذلك، اضغط على الزر الموجود على الرأس (VIII). سيؤدي هذا إلى تحرير القفل وسيبدأ الزنبرك الداخلي في دوران رأس القطع. قم بتدوير الرأس يدويا حتى يستقر في الوضع الجديد. تتم استعادة الموضع السابق بالضغط على الزر، ثم تدوير الرأس يدويا حتى يتم تنشيط قفل الموضع الأصلي.

عند استخدام أداة التشذيب للتشذيب العمودي (IX)، يمكنك استخدام العجلة الإضافية الملحقة بحافة واقي القاطع للمساعدة في توجيه أداة التشذيب. بالنسبة لقص العشب الأفقي العادي، يوصى بطي واقي المباعد الموجود أمام رأس القطع. سيساعد على حماية السطح العمودي من ضربة السلك.

استبدال السلك

من أجل فك السلك، اسحب جزء السلك البارز من البكرة، ثم اضغط على زر قفل البكرة. كل ضغطة تفتح السلك بضعة ملليمترات. لا يوصى بفك السلك بعد الطول الكافي للوصول إلى شفرة الواقي. عند بدء تشغيل أداة التشذيب، سيتم قطع جزء السلك الممتد إلى ما بعد شفرة الواقي.

إذا لم يكن من الممكن فك السلك أكثر، فهذا يعني أن الخط الموجود في البكرة قد تآكل ويحتاج إلى الاستبدال.

قم بإعداد بكرة سلك جديدة. ثم قم بإزالة غطاء الحماية عن طريق تدويره حتى يتم فتحه (XI). يوجد زنبرك أسفل البكرة، احرص على عدم فقده. اسحب البكرة للخارج، ثم نظفها ونظف غطاء البكرة من الداخل. ضع الزنبرك ثم البكرة على رأس القطع. مرر أطراف الخطوط الخارجة من البكرة من خلال الفتحات الموجودة في رأس القطع (XII). استبدل غطاء البكرة بحذر، واضغط لأسفل وقم بلفه حتى يتم تعشيق المزلاج، ويمكن سماع صوت طقطقة. اضبط طول أذرع السلك. تأكد من توصيل السلك بشكل صحيح. كرر جميع الخطوات في حالة حدوث مشاكل.

تحضير مكان العمل

قبل البدء في العمل، قم بإعداد مكان العمل. قم بتعيين منطقة أمان بنصف قطر لا يقل عن ٥١ مترا من موقع العمل، والتي لن يتمكن أي شخص غير مصرح له من الوصول إليها.

تأكد من عدم وجود عوائق حول منطقة العمل قد تتسبب في اصطدام المشغل أو الماكينة أثناء التشغيل.

توصيل أداة التشذيب بالطاقة (XIII)

أدخل البطارية في مقبس الطاقة مع توجيه نقاط التلامس داخل أداة التشذيب ولأعلى حتى تغلق البطارية. تأكد من عدم خروج البطارية أثناء التشغيل.
افصل البطارية عن طريق الضغط مع الاستمرار على المزلاج، ثم سحب البطارية خارج هيكل أداة التشذيب.
بدء تشغيل أداة التشذيب وإيقافها
تأكد من أن البطارية متصلة بأداة التشذيب، وأن الواقي الموجود على شفرة القاطع قد تم إزالته وأن القاطع ليس ملامسا لأي جزء من الجسم أو أي أشياء أخرى.
اتخذ وضعية تضمن التوازن. أمسك بالمقبض الأمامي بيد واحدة. أمسك المقبض الخلفي باليد الأخرى. اضغط على قفل المفتاح الكهربائي بإبهامك واضغط على المفتاح بالأصابع الأخرى، وهذا سيبدأ تشغيل أداة التشذيب (XIV).
ليس من الضروري الإمساك بالقفل أثناء التشغيل.
تتوقف أداة التشذيب عند تحرير الضغط على المفتاح. قد تستمر وحدة القطع في الدوران لبعض الوقت بعد توقف المحرك. يحظر إيقاف عنصر القطع عن طريق الضغط على البكرة على الأرض أو أي شيء آخر.
عندما يتوقف عنصر القطع تماما، افصل الماكينة عن مصدر الطاقة عن طريق فصل البطارية. ثم تابع الصيانة.
العمل بآلة القص
لا تسمح للجهاز بالعمل بسرعة منخفضة أو أثناء بدء التشغيل.
يوصى بتحريك الماكينة من اليمين إلى اليسار أثناء التشغيل. تجنب القص مع تحريك الماكينة من اليسار إلى اليمين. سيمنع هذا العامل من إلقاء بقايا العشب المقطوع أثناء القطع.
تجنب قص الشجيرات والسياج الأخضر. قد يؤدي تشغيل أداة التشذيب بالقرب من الأشجار إلى إتلاف اللحاء. يمكن أن يؤدي ضرب الأحجار أو الطوب أو الجدران أو الأسطح المماثلة الأخرى بالخط إلى التآكل السريع لسلك القص.
تجنب قص الربع العلوي الأيمن من النصل (XV). سيمنع ذلك الماكينة من الركل للخلف باتجاه المشغل إذا تم حظر عنصر القطع أثناء التشغيل.
نصائح مفيدة في العمل
حافظ على التوازن والوضعية الجيدة أثناء العمل. انتبه بشكل خاص عند العمل على الأسطح الزلقة أو المنحدرة أو غير المستوية.
راقب دائما عنصر القطع أثناء التشغيل. لا تحيد ببصرك عن الآلة.
قبل بدء العمل، افحص منطقة العمل بعناية، وقم بإزالة جميع الفروع السائبة والبقايا من القطع السابق.
خذ فترات راحة منتظمة أثناء العمل. يصدر الجهاز أثناء التشغيل ضوضاء واهتزازات تؤثر على مشغل الجهاز. يمكن أن يؤدي أخذ فترات راحة منتظمة واستخدام معدات الحماية الشخصية مثل القفازات وحماية السمع وحماية العين إلى تقليل تأثير الآلة على حالة المشغل.
يجب أن تأتي للعمل بصحة جيدة وبحالة جيدة. في حالة الغثيان والصداع والاضطرابات البصرية (مثل انخفاض مجال الرؤية) ومشاكل السمع والدوار، توقف عن العمل بالجهاز على الفور.
يجب قطع العشب الطويل تدريجيا من الأعلى، وهذا سيقلل من مخاطر لف العشب المقطوع على بكرة السلك.
حاول قص العشب فقط مع نهاية السلك، فهذا سيقلل من خطر لف العشب المقطوع على بكرة السلك.
في حالة تلف أو تشوه أي عنصر من عناصر أداة التشذيب أو الواقي أثناء التشغيل، يجب استبداله أو إصلاحه قبل بدء العمل مرة أخرى.
تعليمات سلامة شحن البطارية
تنبيه! قبل الشحن، تأكد من أن هيكل محول الطاقة والسلك والقابس غير متصدع أو تالف. يحظر استخدام محطة شحن ومحول طاقة معيبين أو تالفين! لا يجوز استخدام سوى محطة الشحن ومحول الطاقة المتوفرين في المجموعة لشحن البطاريات. قد يؤدي استخدام مصدر طاقة مختلف إلى نشوب حريق أو تلف الأداة. لا يمكن شحن البطارية إلا في غرفة مغلقة وجافة ومحمية من وصول الأشخاص غير المصرح لهم، وخاصة الأطفال. لا تستخدم محطة الشحن ومحول الطاقة دون إشراف دائم من الكبار! إذا كنت بحاجة إلى مغادرة غرفة الشحن، فافصل الشاحن عن مصدر التيار الكهربائي عن طريق فصل محول الطاقة من مقبس التيار الكهربائي. في حالة الدخان والرائحة المشبوهة وما إلى ذلك من الشاحن، افصل قابس الشاحن على الفور من مقبس التيار الكهربائي!
يتم تسليم المثقاب / المشد ببطارية غير مشحونة، لذا قبل بدء العمل، يجب شحنها وفقا للإجراء الموضح أدناه باستخدام مصدر الطاقة ومحطة الشحن المضمنة في المجموعة. لا تظهر بطاريات Li-Ion (ليثيوم أيون) ما يسمى بـ «تأثير الذاكرة»، والذي يسمح لك بإعادة شحنها في أي وقت. ومع ذلك، يوصى بتفريغ البطارية أثناء التشغيل العادي ثم شحنها بكامل طاقتها. إذا لم يكن من الممكن معالجة البطارية بهذه الطريقة في كل مرة، نظرا لطبيعة العمل، فيجب القيام بذلك كل بضع دورات عمل أو عدة دورات عمل على الأقل. لا ينبغي عليك تحت أي ظرف من الظروف تفريغ البطاريات عن طريق قصر دائرة كهربائية على الأقطاب الكهربائية، لأن هذا يسبب ضررا لا يمكن إصلاحه! لا يُسمح أيضا بفحص حالة شحن البطارية عن طريق قصر دائرة كهربائية على الأقطاب الكهربائية والتحقق من وجود شرارات.
تخزين البطارية
لإطالة عمر البطارية، تأكد من ظروف التخزين المناسبة. تدوم البطارية حوالي ٥٠٠ دورة شحن وتفريغ. يجب تخزين البطارية في نطاق درجة حرارة من ٠ إلى ٠٣ درجة مئوية ورطوبة نسبية تبلغ ٥٠٪. لتخزين البطارية لفترة طويلة، اشحنها إلى ما يقرب من ٧٠٪ من سعتها. للتخزين المطول، قم بإعادة شحن البطارية بشكل دوري مرة في السنة. لا تفرط في تفريغ البطارية، حيث إنها تقصر من عمر الخدمة وقد تتسبب في تلف لا يمكن إصلاحه.
أثناء التخزين، سيتم تفريغ البطارية تدريجيا بسبب مرور الوقت. تعتمد عملية التفريغ الذاتي على درجة حرارة التخزين، فكلما ارتفعت درجة الحرارة، زادت سرعة عملية التفريغ.
قد يحدث تسرب الإلكتروليت إذا تم تخزين البطاريات بشكل غير صحيح. في حالة حدوث تسرب، احم التسرب بعامل معادل، إذا لامس الإلكتروليت العينين، اشطفهما جيدا بالماء، ثم اطلب المساعدة الطبية على الفور. يحظر استخدام الأداة ببطارية تالفة.
إذا كانت البطارية مهترئة تماما، فيجب نقلها إلى نقطة متخصصة تتعامل مع التخلص من هذا النوع من النفايات.
نقل البطاريات
يتم التعامل مع بطاريات الليثيوم أيون، وفقا للوائح القانونية، على أنها مواد خطرة. يمكن لمستخدم الأداة نقل الأداة بالبطارية والبطاريات وحدها عن طريق البر. الشروط الإضافية لا يجب أن تتحقق بعد ذلك. إذا تم التعاقد مع أطراف ثالثة للنقل (على سبيل المثال، الشحن عن طريق شركة البريد السريع)، فيجب اتباع اللوائح الخاصة بنقل المواد الخطرة. يجب استشارة شخص مؤهل بشكل مناسب قبل الشحن.
يحظر نقل البطاريات التالفة. بالنسبة لوقت النقل، يجب إزالة البطاريات المفككة من الأداة، ويجب حماية نقاط التلامس المكشوفة، مثل إحكام إغلاقها بشريط عازل. قم بتأمين البطاريات في العبوة بطريقة لا تتحرك داخل العبوة أثناء النقل. يجب أيضا اتباع اللوائح الوطنية لنقل المواد الخطرة.
شحن البطارية
تنبيه! قبل الشحن، افصل مصدر الطاقة الخاص بمحطة الشحن عن التيار الكهربائي عن طريق سحب قابس مصدر الطاقة من المقبس الرئيسي. بالإضافة إلى ذلك، قم بتنظيف البطارية وأطرافها من الأوساخ والغبار بقطعة قماش جافة وناعمة.
تحتوي البطارية على مؤشر شحن مدمج. بالضغط على الزر، ستضيء مصابيح LED (XVI)، وكلما زاد شحن البطارية. إذا لم تضيء مصابيح LED بعد الضغط على الزر، فهذا يعني أنه قد تم تفريغ شحن البطارية.
افصل البطارية عن الأداة.
أدخل البطارية في مقبس الشاحن (XVI).
قم بتوصيل الشاحن بمقبس التيار الكهربائي.
سيضيء المؤشر الأحمر للإشارة إلى عملية الشحن.

عند اكتمال الشحن، سينطفئ مؤشر LED الأحمر وسيضيء المصباح الأخضر، للإشارة إلى أن البطارية مشحونة بالكامل.
افصل قابس مصدر الطاقة من مقبس التيار الكهربائي.
أخرج البطارية من محطة الشحن بالضغط على زر مزلاج البطارية.
تنبيه! إذا أضاء مؤشر LED الأخضر بعد توصيل الشاحن بالتيار الكهربائي، فهذا يعني أن البطارية مشحونة بالكامل. في هذه الحالة، لن يبدأ الشاحن عملية الشحن.

صيانة المنتج وتخزينه

تنبيه! افصل أداة التثذيب من مصدر الطاقة قبل بدء أي من العمليات الموضحة أدناه. يجب فصل الأدوات التي تعمل بالتيار الكهربائي عن المنفذ، ويجب فصل الأدوات التي تعمل بالبطارية.
بعد كل استخدام، يجب فحص حالة الأداة، مع التركيز بشكل خاص على انسداد فتحات التهوية. تحقق من محاذاة جميع مكونات الأداة. أحكم ربط أي وصلات برغي مفكوكة. تحقق من حالة عنصر القطع. قم بتنظيف غطاء عنصر القطع وبكرة بقايا العشب. إذا لاحظت تلفًا في واقي القاطع و / أو البكرة، فاستبدلها قبل المتابعة. يحظر استخدام الماكينة مع واقي و / أو بكرة تالفة. قم بتنظيف هيكل الأداة بقطعة قماش جافة وناعمة. نظف الغلاف من العشب والزيوت والشحوم وغيرها من الملوثات. يجب تخزين الأداة في غرفة جافة مغلقة، منفصلة عن مصدر الطاقة. قم بتخزين الأداة في مكان جاف ومظلل مع تهوية مناسبة لمنع التكثيف. يجب أن يكون المكان غير متاح للأشخاص غير المصرح لهم، وخاصة الأطفال. يجب دائما تغليف الشفرات عند التخزين.

TOYA S.A.
ul. Sołtysowicka 13 - 15
51 - 168 Wrocław
tel.: 071 32 46 200
fax: 071 32 46 373
e-mail: biuro@yato.pl

ODDZIAŁ WARSZAWSKI
Teren ProLogis Park Nadarzyn
al. Kasztanowa 160
05 - 831 Młochów k. Nadarzyna,
tel.: 022 73 82 800
fax: 022 73 82 8283

TOYA ROMANIA SA
Soseaua Odai 109-123
Sector 1, Bucuresti
www.yato.ro
office@yato.ro
tel: 031 710 8692
fax 0317104008

DEKLARACJA ZGODNOŚCI

0924/78180/EC/2024

Deklarujemy z pełną odpowiedzialnością, że niżej wymienione wyroby:

Akumulatorowa podkaszarka do trawy, 20 V d.c.; 250 mm; 8000 min^{-1}; nr kat. 78180, 78181

do których odnosi się niniejsza deklaracja, są zgodne z poniższymi normami:

EN 60335-1:2012 + A11:2014 + A13:2017 + A1:2019 + A14:2019 + A2:2019 + A15:2021
EN 50636-2-91:2014
EN IEC 55014-1:2021
EN IEC 55014-2:2021

i spełniają wymagania dyrektyw:

2006/42/WE Maszyny i urządzenia bezpieczeństwa
2014/30/UE Kompatybilność elektromagnetyczna
2011/65/UE Substancje niebezpieczne w sprzęcie elektrycznym

Numer seryjny: dotyczy wszystkich numerów seryjnych produktów wymienionych w deklaracji

Nazwisko i adres osoby upoważnionej do przygotowania dokumentacji technicznej:
Tomasz Zych
TOYA S.A., ul. Sołtysowicka 13 - 15, 51-168 Wrocław, Polska

Wrocław, 2024.09.05
(miejsce i data wystawienia)

TOYA SPÓŁKA AKCYJNA
SPECJALISTA DS. TECHNICZNYCH
TOMASZ ZYCH
(nazwisko i podpis osoby upoważnionej)

TOYA S.A.
ul. Sołtysowicka 13 - 15
51 - 168 Wrocław
tel.: 071 32 46 200
fax: 071 32 46 373
e-mail: biuro@yato.pl

ODDZIAŁ WARSZAWSKI
Teren ProLogis Park Nadarzyn
al. Kasztanowa 160
05 - 831 Młochów k. Nadarzyna,
tel.: 022 73 82 800
fax: 022 73 82 8283

TOYA ROMANIA SA
Soseaua Odai 109-123
Sector 1, Bucuresti
www.yato.ro
office@yato.ro
tel: 031 710 8692
fax 0317104008

DEKLARACJA ZGODNOŚCI

0924/78180/EC/2024

Deklarujemy z pełną odpowiedzialnością, że niżej wymienione wyroby:

Akumulatorowa podkaszarka do trawy, 20 V d.c.; 250 mm; 8000 min^{-1}; nr kat. 78180, 78181

do których odnosi się niniejsza deklaracja, spełniają wymagania dyrektywy: 2000/14/WE

Zastosowana procedura oceny zgodności:

Wewnętrzna kontrola produkcji

Zmierzony poziom mocy akustycznej urządzenia reprezentatywnego: 90,0 dB(A)
Gwarantowany poziom mocy akustycznej urządzenia: 96 dB(A)

inne dyrektywy, których wymagania spełnia urządzenie:

2006/42/WE Maszyny i urządzenia bezpieczeństwa
2014/30/UE Kompatybilność elektromagnetyczna
2011/65/UE Substancje niebezpieczne w sprzęcie elektrycznym

Wrocław, 2024.09.05
(miejsce i data wystawienia)

TOYA SPÓŁKA AKCYJNA
SPECJALISTA DS. TECHNICZNYCH
TOMASZ ZYCH
(nazwisko i podpis osoby upoważnionej)

TOYA S.A.
ul. Sołtysowicka 13 - 15
51 - 168 Wrocław
tel.: 071 32 46 200
fax: 071 32 46 373
e-mail: biuro@yato.pl

ODDZIAŁ WARSZAWSKI
Teren ProLogis Park Nadarzyn
al. Kasztanowa 160
05 - 831 Młochów k. Nadarzyna
tel.: 022 73 82 800
fax: 022 73 82 828

TOYA ROMANIA SA
Soseaua Odai 109-123
Sector 1, Bucuresti
www.yato.ro
office@yato.ro
tel: 031 710 8692
fax 0317104008

DECLARATION OF CONFORMITY

0924/78180/EC/2024

We declare and guarantee with full responsibility that the following products:

Cordless grass trimmer 20 V d.c.; 250 mm; 8000 min^{-1}; item no. 78180, 78181

meet requirements of the following European Standards / Technical Specifications:

EN 60335-1:2012 + A11:2014 + A13:2017 + A1:2019 + A14:2019 + A2:2019 + A15:2021
EN 50636-2-91:2014
EN IEC 55014-1:2021
EN IEC 55014-2:2021

and fulfill requirements of the following European Directives:

2006/42/EC Machinery and safety elements
2014/30/EU Electromagnetic compatibility (EMC) Directive
2011/65/EU Restriction of the Use of Certain Hazardous Substances

Serial number: concern all serials numbers of item(s) mentioned in this declaration

The person authorized to compile the technical file:
Tomasz Zych
TOYA S.A., ul. Sołtysowicka 13 - 15, 51-168 Wrocław, Poland

Wrocław, 2024.09.05
(Place and date of issue)

TOYA SPÓŁKA AKCYJNA
SPECJALISTA DS. TECHNICZNYCH
TOMASZ ZYCH
(Name and signature of authorized person)

TOYA S.A.
ul. Sołtysowicka 13 - 15
51 - 168 Wrocław
tel.: 071 32 46 200
fax: 071 32 46 373
e-mail: biuro@yato.pl

ODDZIAŁ WARSZAWSKI
Teren ProLogis Park Nadarzyn
al. Kasztanowa 160
05 - 831 Młochów k. Nadarzyna,
tel.: 022 73 82 800
fax: 022 73 82 8283

TOYA ROMANIA SA
Soseaua Odai 109-123
Sector 1, Bucuresti
www.yato.ro
office@yato.ro
tel: 031 710 8692
fax 0317104008

DECLARATION OF CONFORMITY

0924/78180/EC/2024

We declare and guarantee with full responsibility that the following products:

Cordless grass trimmer 20 V d.c.; 250 mm; 8000 min^{-1}; item no. 78180, 78181

fulfil requirements of the following European Directive: 2000/14/WE

Conformity assessment procedure:

Manufacturer quality-control system

Measured sound power level on an equipment representative for this type: 90,0 dB(A)
Guaranteed sound power level for this equipment: 96 dB(A)

conformity and references of the other Community Directives applied:

2006/42/WE Machinery and safety devices
2014/30/UE Electromagnetic compatibility
2011/65/UE Restriction of the Use of Certain Hazardous Substances

Wrocław, 2024.09.05
(Place and date of issue)

TOYA SPÓŁKA AKCYJNA
SPECJALISTA DS. TECHNICZNYCH
TOMASZ ZYCH
(Name and signature of authorized person)

TOYA S.A.
ul. Sołtysowicka 13 - 15
51 - 168 Wrocław
tel.: 071 32 46 200
fax: 071 32 46 373
e-mail: biuro@yato.pl

ODDZIAŁ WARSZAWSKI
Teren ProLogis Park Nadarzyn
al. Kasztanowa 160
05 - 831 Młochów k. Nadarzyna
tel.: 022 73 82 800
fax: 022 73 82 828

TOYA ROMANIA SA
Soseaua Odai 109-123
Sector 1, Bucuresti
www.yato.ro
office@yato.ro
tel: 031 710 8692
fax 0317104008

DECLARAȚIE DE CONFORMITATE

0924/78180/EC/2024

Declarăm și garantăm pe proprie răspundere că produsele următoare:

Trimmer de gazon cu acumulator 20 V d.c.; 250 mm; 8000 min^{-1}; cod articol. 78180, 78181

satisfac cerințele Standardelor europene / Specificațiilor tehnice următoare:

EN 60335-1:2012 + A11:2014 + A13:2017 + A1:2019 + A14:2019 + A2:2019 + A15:2021
EN 50636-2-91:2014
EN IEC 55014-1:2021
EN IEC 55014-2:2021

și satisfac cerințele Directivelor europene următoare:

2006/42/WE Directiva pentru utilaje și dispozitive de siguranță (H.G. nr. 1029/2008)
2014/30/UE Directivă compatibilitate electromagnetică, (H.G. nr. 487/2016)
2011/65/UE Directivă restricții utilizare substanțe periculoase, (H.G. nr. 322/2013)

Număr de serie: se referă la toate numere de serie ale articolelor specificate în această declarație

Persoana autorizată să întocmească dosarul tehnic:
Tomasz Zych
TOYA S.A., ul. Sołtysowicka 13 - 15, 51-168 Wrocław, Polonia

Wrocław, 2024.09.05
(locul și data emiterii)

TOYA SPÓŁKA AKCYJNA
SPECJALISTA DS. TECHNICZNYCH
TOMASZ ZYCH
(nume și semnătura persoanei autorizate)

TOYA S.A.
ul. Sołtysowicka 13 - 15
51 - 168 Wrocław
tel.: 071 32 46 200
fax: 071 32 46 373
e-mail: biuro@yato.pl

ODDZIAŁ WARSZAWSKI
Teren ProLogis Park Nadarzyn
al. Kasztanowa 160
05 - 831 Młochów k. Nadarzyna,
tel.: 022 73 82 800
fax: 022 73 82 8283

TOYA ROMANIA SA
Soseaua Odai 109-123
Sector 1, Bucuresti
www.yato.ro
office@yato.ro
tel: 031 710 8692
fax 0317104008

DECLARAȚIE DE CONFORMITATE

0924/78180/EC/2024

Declarăm și garantăm pe proprie răspundere că produsele următoare:

Trimmer de gazon cu acumulator 20 V d.c.; 250 mm; 8000 min^{-1}; cod articol. 78180, 78181

satisfac cerințele Directivelor europene următoare: 2000/14/WE (H.G. nr. 1756/2006)

Procedură de evaluare a conformității:

Sistemul de control al calității al producătorului

Nivelul măsurat al puterii sonore la echipamentul reprezentativ pentru acest tip: 90,0 dB(A)
Nivelul garantat al puterii sonore pentru acest echipament: 96 dB(A)

conformitate cu directive comunitare aplicate:

2006/42/WE Directiva pentru utilaje și dispozitive de siguranță (H.G. nr. 1029/2008)
2014/30/UE Directivă compatibilitate electromagnetică, (H.G. nr. 487/2016)
2011/65/UE Directivă restricții utilizare substanțe periculoase, (H.G. nr. 322/2013)

Wrocław, 2024.09.05
(locul și data emiterii)

TOYA SPÓŁKA AKCYJNA
SPECJALISTA DS. TECHNICZNYCH
TOMASZ ZYCH
(nume și semnătura persoanei autorizate)