Akku-Heckenschere

EHT 6362 Li

(MWP400301)

Original Bedienungsanleitung (DE)

Hersteller
Ningbo Daye Garden Machinery Co., Ltd
No. 58 Jinfeng Road
Yuyao, Zhejiang 315403
China

Importeur
Daye Europe GmbH
Parkstraße 1a
66450 Bexbach
Deutschland
www.mowox.com

V2

Sie kennen sich mit Ihrer neuen Gartenmaschine bestens aus.
Weil Sie diese Anleitung ganz lesen.

Lesen Sie diese Bedienungsanleitung zu Ihrer eigenen Sicherheit, bevor Sie das Gerät in Betrieb nehmen. Die Nichtbeachtung der Anweisungen kann zu schweren Verletzungen führen. Machen Sie sich vor jedem Gebrauch mit dem Gerät vertraut. Bewahren Sie diese Bedienungsanleitung gut auf, damit die darin enthaltenen Informationen jederzeit verfügbar sind. Wenn Sie das Gerät an Dritte weitergeben, fügen Sie diese Bedienungsanleitung bei.

1 Bestimmungsgemäßer Gebrauch

Dieses Gerät darf nur bestimmungsgemäß verwendet werden. Jede andere Art der Nutzung gilt als missbräuchlich. Der Benutzer, nicht der Hersteller, haftet für Schäden oder Verletzungen, die durch Missbrauch verursacht werden.

Die Heckenschere ist zum Schneiden von Gestrüpp und Hecken und Ästen im privaten Haus- und Gartengebrauch vorgesehen. Es ist nicht für die Verwendung auf losem Holz, Metallen, Kunststoffen, Mauerwerk oder anderen Baumaterialien bestimmt.

Dies bezieht sich auf eine Nutzung von bis zu 50 Stunden pro Jahr. Ausgenommen hiervon sind öffentliche Einrichtungen, Sportplätze und Anwendungen in der Land- und Forstwirtschaft.

Beachten Sie, dass dieses Gerät nicht für den gewerblichen oder industriellen Einsatz konzipiert ist. Die Garantie erlischt, wenn das Gerät für gewerbliche, industrielle oder ähnliche Zwecke verwendet wird.

Die Gebrauchsanweisung muss befolgt werden, um eine ordnungsgemäße Verwendung und Wartung zu gewährleisten. Die Bedienungsanleitung enthält wichtige Informationen zu Gebrauch, Wartung und Reparatur.

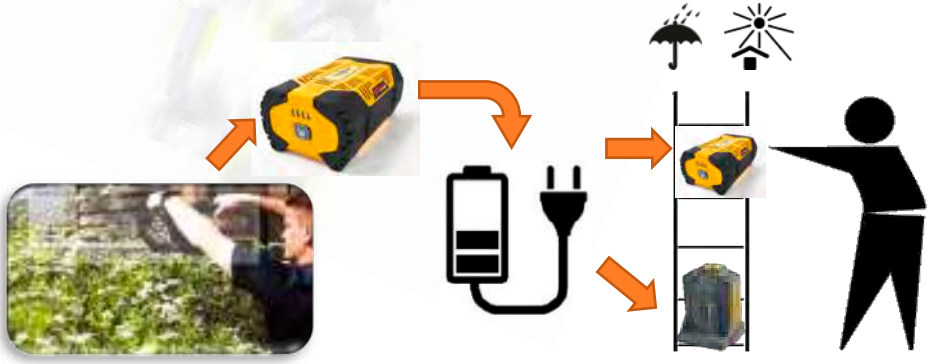

Lagern Sie die Batterie nach Gebrauch separat.

Inhaltsverzeichnis

1 Bestimmungsgemäßer Gebrauch 1
2 Sicherheitsanweisungen 3
2.1 Piktogramme am Gerät für Betriebssicherheit 3
2.2 Sichere Anwendung 3
3 Produktübersicht 7
4 Technische Daten 8
5 Verwendung 8
5.1 Einsetzen und Entfernen der Batterie 8
5.2 Ein-/Ausschalten und Einstellen der Schnittgeschwindigkeit 9
5.3 Falls das Scherblatt blockiert 9
5.4 Winkelverstellung 9
6 Instandhaltung undPflege 11
6.1 Batterie 11
6.2 Reinigung 11
6.3 Instandhaltung 11
6.4 Lagerung 11
7 Mowox® Garantiebedingungen 12
8 Umweltfreundliche Entsorgung 13
8.1 Verpackung 13
8.2 Gerät, Akku, Ladegerät 13
9 EU-Konformitätserklärung 14

2 SICHERHEITSANWEISUNGEN

2.1 PIKTOGRAMME AM GERÄT FÜR BETRIEBSSICHERHEIT

	Das Gerät kann bei unsachgemäßer Verwendung gefährliche Situationen verursachen. Lesen und verinnerlichen Sie die Bedienungsanleitung, bevor Sie das Gerät verwenden.
	Verletzungsgefahr. Halten Sie Ihre Hände, Füße und Kleidung von der Schneidklinge fern.
	Verwenden Sie das Gerät nicht im Regen oder lassen Sie es im Freien.
	Tragen Sie einen Augenschutz.
	Dieses Produkt darf am Ende seiner Nutzungsdauer nicht über den normalen Hausmüll entsorgt werden. Informationen zum Recycling erhalten Sie bei Ihrer örtlichen Behörde oder bei Ihrem Händler.
96	Garantierter Schallleistungspegel: Der Geräuschpegel dieses Gerätes ist nichthöher als der angegebene Wert.
CE	Das Gerät entspricht den Anforderungen und Vorschriften der Europäischen Gemeinschaft.
Intertek GS	Das Gerät erfüllt strenge Sicherheitstestnormen.
	Warnung für Ihre Sicherheit. Sie können gefährlich verletzt oder sogar getötet werden, wenn Sie die Sicherheitsanweisungen nicht befolgen.

Die Sicherheitssymbole auf dem Gerät müssen immer sauber und deutlich sichtbar sein. Ersetzen Sie dasm , wenn sie fehlen oder nicht lesbar sind.

2.2 SICHERE ANWENDUNG

Beachten Sie immer die folgenden Sicherheitshinweise. Die Nichtbeachtung der Warnungen kann zu Stromschlag, Feuer und/oder schweren Verletzungen führen. Bewahren Sie alle Warnungen und Anweisungen für die spätere Verwendung auf.

Befolgen Sie alle Sicherheitsanweisungen in der Bedienungsanleitung des Ladegeräts und in der Bedienungsanleitung des Akkus.

2.2.1 Sicherheit anderer Personen

1. Lassen Sie niemals Kinder oder Personen, die mit den Anweisungen nicht vertraut sind, das Gerät benutzen. Nationale Vorschriften können das Mindestalter für die Nutzung begrenzen.
2. Verwenden Sie das Gerät nicht, wenn sich Personen, insbesondere Kinder, oder Tiere in der Umgebung befinden.
3. Bewahren Sie das Gerät außerhalb der Entfernung von Kindern auf.
4. Bitte beachten Sie, dass der Nutzer gegenüber Personen oder Sachen für Unfälle oder Gefahrensituationen haftet.
5. Benutzer des Gerätes müssen über die Verwendung, Einstellung und Bedienung des Gerätes sowie über verbotene Handlungen informiert werden.

2.2.2 Vorbereitung der Nutzung

Unsachgemäße Wartung oder Missbrauch können zu Fehlfunktionen führen und zu schweren oder sogar tödlichen Verletzungen führen.

1. Verwenden Sie das Werkzeug nicht im Dark, bei Regen oder Blitzschlag.
2. Der Betrieb einer Maschine kann dazu führen, dass Fremdkörper in die Augen geschleudert werden . Tragen Sie während der Bedienung, Einstellung oder Reparatur immer eine Schutzbrille.
3. Ein geräuschreduzierender Gehörschutz wird empfohlen.
4. Tragen Sie bei Betriebs- und Wartungsarbeiten an der Maschine feste Arbeitshandschuhe.
5. Tragen Sie während des Betriebs immer rutschfeste, geschlossene Schuhe und lange Hosen. Tragen Sie keine lockere Kleidung oder Schuhe.
6. Alle Steckverbindungen müssen vor jedem Vorgang auf feste Passform überprüft werden. Verwenden Sie das Gerät nicht mit losen oder beschädigten Teilen.
7. Tragen Sie das Werkzeug an beiden Griffen, ohne einen Schalter auszulösen, und weg von Ihrem Körper. Montieren Sie beim Transport oder der Aufbewahrung des Werkzeugs immer die Schutzhülle.
8. Halten Sie die Griffe trocken, sauber und frei von Öl und Fett. Fettige, ölige Griffe sind rutschig und führen zu Kontrollverlust.
9. Halten Sie die Heckenschere nur an den isolierten Griffen. Die Isolierung der Griffe reduziert das Risiko eines elektrischen Schlags beim Durchtrennen eines stromführenden Drahtes.
10. Halten Sie alle Netzkabel und Kabel vom Arbeitsbereich fern. Sie können in Hecken oder Bürsten versteckt sein und versehentlich von der Klinge geschnitten werden.
11. Stellen Sie sicher, dass die Klinge nicht durch Heckenzweige blockiert ist.

2.2.3 Während des Gebrauchs

Setzen Sie das Gerät nicht Wasser aus, da die Gefahr von Kurzschlüssen besteht, die unter ungünstigsten Bedingungen zu einer Batterieexplosion oder einem Brand führen können.

Die Verwendung von Werkzeugen kann zu springenden Objekten führen, die schwere Augenverletzungen verursachen können. Verwenden Sie zur Bedienung des Gerätes immer einen Augenschutz, der auch von den Seiten schützt. Verwenden Sie im Zweifelsfall einen kompletten Gesichtsschutz. Es empfiehlt sich, einen weitsichtigen Gesichtsschutz für Brillenträger oder eine normale Schutzbrille mit Seitenschutz zu verwenden. Halten Sie keine Hände oder Füße in der Nähe oder unter rotierenden Teilen. Halten Sie sich immer von der Auswurföffnung fern.

Richten Sie niemals das Schwert der Heckenschere auf Menschen oder Tiere.

Verwenden Sie das Gerät nicht in der Nähe einer offenen Flamme.

1. Es wird empfohlen, die Betriebsdauer zu begrenzen, um Gefahren durch Lärm und Vibrationen zu minimieren.
2. Seien Sie äußerst vorsichtig, wenn Sie in der Nähe von Straßen arbeiten. Achten Sie auf den Verkehr.
3. Das Gerät muss ausgeschaltet werden, bevor es abgelegt wird.
4. Wenn Sie das Gerät unbeaufsichtigt lassen, schalten Sie es aus, befestigen Sie die Schutzabdeckung über der Klinge und nehmen Sie den Akku mit.
5. Stellen Sie sicher, dass Sie sicher treten und stehen. Verwenden Sie das Gerät nur im Stehen und halten Sie es vor Ihren Körper. Verwenden Sie nicht über Kopf oder wenn Sie sich bücken.
6. Betreiben Sie das Gerät niemals mit defekten oder fehlenden Teilen.
7. Versuchen Sie nicht, den vorderen Griffschutz #2 zu entfernen.
8. Verwenden Sie das Gerät nur bei Tageslicht oder Flutlicht.
9. Entfernen Sie die Schutzabdeckung vom Arbeitskopf. Andernfalls wird die Schutzabdeckung beim Starten des Motors zu einem geworfenen Gegenstand.
10. Die Klingen / die Kette sind scharf und können auch im ausgeschalteten Zustand Verletzungen verursachen.
11. Schalten Sie den Motor nur ein, wenn Hände und Füße vom Schneidmittel entfernt sind.
12. Überlasten Sie die Maschinenkapazität nicht durch Druck. Sobald Sie bemerken, dass die Schneidleistung abnimmt, heben Sie das Werkzeug vorsichtig aus dem Material und versuchen Sie es erneut.
13. Versuchen Sie nicht, die sich bewegenden oder rotierenden Teile von Hand anzuhalten.
14. Wenn die Maschine anfängt, ungewöhnlich zu vibrieren, beenden Sie den Betrieb und

a. - auf Beschädigungen untersuchen,

b. - beschädigte Teile zu ersetzen oder zu reparieren,

c. – Befestigen Sie alle losen Schraubverbindungen.

2.2.4 Rückschlagrisiko

Wenn der Schneidkopf schnell bewegt oder gegen das zu schneidende Material geneigt wird, kann der Schneidkopf unerwartet und sehr schnell langsamer werden oder anhalten. Dies wiederum führt dazu, dass der Schneidkopf in die entgegengesetzte Richtung als beabsichtigt gedrückt wird. Die Maschine kann so ruckartig bewegt und unerwartet seitlich und rückwärts in Richtung des Benutzers bewegt werden. Dies kann dazu führen, dass Sie die Kontrolle über das Werkzeug verlieren und sich möglicherweise schwer verletzen.

Wenn die Maschine zurückschlägt, ist dies das Ergebnis einer unsachgemäßen oder falschen Verwendung. Verlassen Sie sich nicht ausschließlich auf die integrierten Sicherheitsmechanismen.

Um zu verhindern, dass das Werkzeug in Ihre Richtung zurückschlägt, beachten Sie die folgenden Richtlinien:

- Sorgen Sie für einen sicheren Halt mit beiden Händen an den Griffen, mit der rechten Hand am hinteren Griff und mit der linken Hand am vorderen Griff und positionieren Sie Körper und Arme so, dass Sie Rückstoßkräften standhalten können.
- Lassen Sie das Werkzeug nicht los.
- Lehnen Sie sich nicht zu weit nach vorne und halten Sie die Maschine nicht über Ihre Körpergröße.
- Eine stumpfe Klinge führt zu Hitze oder sogar Rauch und erhöht das Risiko, dass das Werkzeug zurückschlägt. Wechseln Sie das Blade, bevor Sie mit dem Betrieb fortfahren.

2.2.5 Nach Gebrauch

1. Schieben Sie die Schutzabdeckung auf den Trimmerkopf.
2. Tragen Sie robuste Schutzhandschuhe für alle Arbeiten am Gerät.
3. Befreien Sie den Arbeitskopf nach jedem Gebrauch von Schmutz. Schmieren Sie das Heckenscherenmesser ein.
4. Lagern Sie das Gerät nicht mit eingelegtem Akku. Wenn der Akku nicht verwendet wird, nehmen Sie ihn aus dem Gerät, laden Sie ihn auf und bewahren Sie ihn an einem kühlen und trockenen Ort außerhalb des Ladegeräts auf.
5. Halten Sie Batterien von Metallgegenständen fern. Ein Kurzschluss der Kontakte kann zu Verbrennungen oder einem Brand führen.
6. Unter missbräuchlichen Bedingungen kann die Batterie Elektrolyt austreten. Bei Kontakt mit der Haut die betroffenen Stellen sofort mit Wasser und Seife waschen. Bei Kontakt mit den Augen sofort die Augen mindestens 15 Minuten lang mit viel sauberem Wasser spülen, ohne sich die Augen zu reiben. Suchen Sie sofort einen Arzt auf.
7. Ersetzen Sie die Batterie, wenn mechanische Beschädigungen, Wassereintritte oder andere Schäden erkennbar sind.
8. Verwenden Sie nur vom Hersteller empfohlene Ersatzteile. Die Verwendung von

nicht originalen Ersatzteilen kann zu Schäden am Gerät und Verletzungen führen.

9. Das Gerät ist nicht wasserdicht und darf nicht mit Wasser gereinigt werden.

3 PRODUKTÜBERSICHT

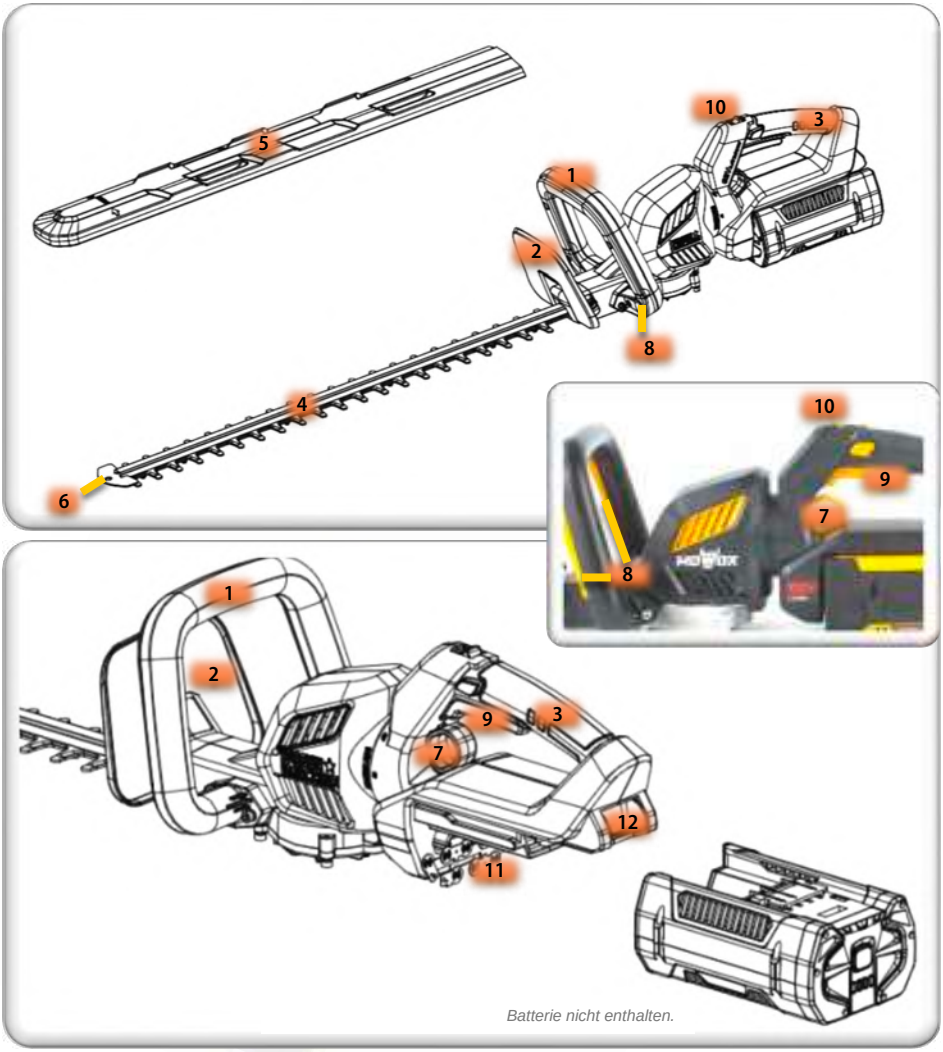

1. Vorderer Griff	2. Frontgriffschutz	3. Hinterer Griff	4. Scherklinge
5. Scherblattschutzabdeckung	6. Hängeloch	7. Verriegelungsmechanismus für drehbaren Griff	8. Sicherheitsschalter
9. Hauptschalter	10. Drehzahlsschalter	11. Batteriefach	12. Batterieentriegelung

4 TECHNISCHE DATEN

Modell	EHT 6362 Li (MWP400301)
Nennspannung	62 V
Leerlaufgeschwindigkeit	3600 min^{-1}
Schwertlänge	630 mm
Schnittbreite	24 mm
Nettogewicht (ohne Batterie)	3,9 kg
Schalldruckpegel L_{PA} an der Position des Benutzers	82,43 dB(A), K = 3 dB(A)
Gemessener Schalleistungspegel L_{WA}	93,43 dB(A), K = 2,26 dB(A)
Garantierter Schallleistungspegel $L_{WA\,G}$ (2000/14/EG)	96 dB(A)
Max. Vibration	1,81 m/s^2, K = 1,5 m/s^2

5 VERWENDUNG

Vor der Verwendung müssen Sie die Sicherheitshinweise in Kapitel 2 dieses Dokuments und die in dem mit der Batterie gelieferten Dokument lesen.

Stellen Sie sicher, dass das Scherblatt mit Maschinenfett geschmiert ist.

5.1 EINSETZEN UND ENTFERNEN DER BATTERIE

Die Batterie muss separat erworben werden. Alle Akkus der 62 V MAX Serie passen, zum Beispiel Mowox® BA 140, 534.

Zum Laden des Akkus wird ein Ladegerät der gleichen Serie benötigt, z.B. Mowox® BC 135.

Setzen Sie die Batterie fest in die dafür vorgesehene Position #11 an der Unterseite der Motoreinheit ein.

Um den Akku zu entfernen, muss der Riegel #12 beim Herausziehen der Batterie nach oben gedrückt werden.

5.2 Ein-/Ausschalten und Einstellen der Schnittgeschwindigkeit

Entfernen Sie vor Gebrauch die Schutzhülse #5 vom Scherblatt.

Halten Sie die Maschine fest und drücken Sie, ohne dass sie die Hecke berührt, den Sicherheitsschalter #8, während Sie den Hauptschalter #9 drücken.

Sie können die Geschwindigkeit des Schermessers mit dem Wählschalter #10 einstellen.

Beginnen Sie mit dem Trimmen der Heckenoberseite. Neigen Sie das Werkzeug leicht (bis zu 15° relativ zur Schnittlinie), so dass die Klingenspitzen leicht zur Hecke zeigen. Dies führt dazu, dass die Klingen effektiver schneiden. Halten Sie das Werkzeug im gewünschten Winkel und bewegen Sie es stetig entlang der Schnittlinie. Die doppelseitige Klinge ermöglicht es Ihnen, in beide Richtungen zu schneiden.

Wenn Sie die Seiten eines Busches oder einer Hecke schneiden, beginnen Sie immer unten. Dies gibt Ihnen eine bessere Kontrolle über die Breite Ihrer Hecke.

Stellen Sie sicher, dass die Scherklinge zum Stillstand gekommen ist, bevor Sie einen der beiden Griffe loslassen.

Schieben Sie die Schutzhülse #5 nach Gebrauch überdas Scherblatt.

Wenn Sie das Gerät unbeaufsichtigt lassen, entfernen Sie die Batterie und nehmen Sie sie mit, um einen unbeabsichtigten Betrieb zu vermeiden.

5.3 Falls das Scherblatt blockiert

Ein integrierter Sicherheitsmechanismus stoppt die Maschine bei Überlastung. Dies geschieht immer dann, wenn ein oder mehrere zu dicke Äste hineingeführt werden.

Wenn dies geschieht, entfernen Sie die Batterie, entfernen Sie dann das Hindernis und das Fremdmaterial von der Klinge, setzen Sie die Batterie wieder ein und beginnen Sie von vorne.

5.4 Winkelverstellung

Der hintere Griff kann gedreht werden, was die Ergonomie beim Schneiden der Heckenseiten verbessert.

Der Griffkopf ist um 180° schwenkbar und kann in 5 Positionen innerhalb dieses Bereichs arretiert werden.

Drücken Sie den Knopf #7 und drehen Sie die Scherklinge, bis sie in eine der 5 Positionen einrastet.

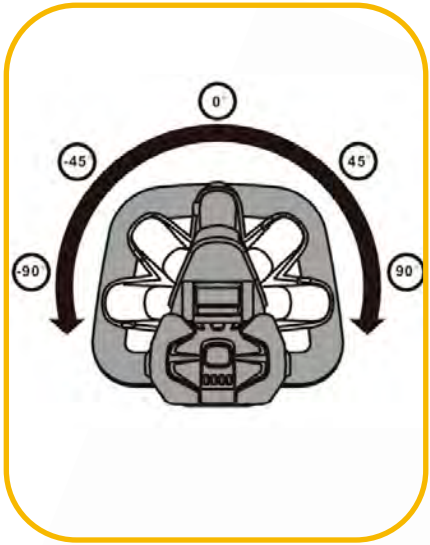

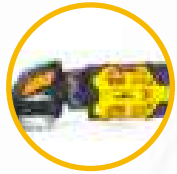

Drehen Sie den Griff niemals, während das Gerät eingeschaltet ist. Schalten Sie es vollständig aus, bevor Sie die Griffpositionen ändern.

6 INSTANDHALTUNG UNDPFLEGE

Mit ein wenig Sorgfalt und Umsicht werden Sie dieses Gerät lange benutzen können.

Entfernen Siedie Batterie immer vor der Wartung oder Reinigung.

Tragen Sie feste Handschuhe, um Verletzungen an den scharfen Zähnen der Scherklinge zu vermeiden.

6.1 BATTERIE

1. Der Akku muss nach Gebrauch geladen und dann aus dem Ladegerät entnommen werden. Kühl und trocken lagern, jedoch weder im Gerät noch im Ladegerät.
2. Wenn Sie den Akku länger als drei Monate nicht verwenden, laden Sie ihn erneut auf . Die Intervalle müssen verkürzt werden , wenn die Maschine unter trockenen und staubigen Bedingungen eingesetzt wird.

6.2 REINIGUNG

Besprühen Sie das Gerät nicht mit Wasser. Es kann die elektronischen Schaltkreise beschädigen. Dies kann zu Feuer oder Stromschlägen führen.

Reinigen Sie das Gerät mit einem Tuch oder einer Handbürste. Entfernen Sie einge-klemmte Schnittreste von der Klinge.

6.3 INSTANDHALTUNG

Nach jedem dritten Gebrauch Maschinenfett aufdas Scherblatt auftragen.

Eine unsachgemäße Schmierung des Scherblattes führt zu frühzeitigem Verschleiß und stumpfen Klingenzähnen, was zu hohen Vibrationen führt und das Schneidergebnis verschlechtert.

6.4 LAGERUNG

Lagern Sie das Gerät ohne eingelegte Batterie, aber mit angebrachtem Klingenschutz an einem trockenen und kühlen Ort.

Sie können das Aufhängeloch an der Spitze des Scherblattes verwenden, um das Gerät an eine fest verankerte Schraube zu hängen.

7 MOWOX® GARANTIEBEDINGUNGEN

Vielen Dank für den Kauf eines Produkts in Mowox-Qualität®!

Sie haben sich für ein Gartengerät auf dem neuesten Stand der Technik entschieden, das höchsten Qualitätsansprüchen entspricht. Alle Mowox-Produkte® werden nach den Normen ISO 9001, ISO 14001, OHSAS 18001 und BSCI hergestellt.

24 Monate Garantie auf Gartengeräte!
Material- oder Herstellungsfehler am Gerät werden nach unserer Wahl durch Reparatur oder Ersatz beseitigt. Dieses Produkt wird mit einer 24-monatigen Garantie ab dem Datum des Erstverkaufs geliefert. Diese Garantie deckt alle Material- oder Verarbeitungsfehler ab. Folgendes ist nicht von der Garantie abgedeckt:

- **Verschleißteile wie**
  - **Klingen**
  - **Grassäcke**
  - **Räder, Radkappen und Radlager**
  - **Antriebsriemen, Kabel**
  - **Luftfilter, Zündkerzen, Vergaser**
- **Schäden und Mängel durch unsachgemäße Bedienung, äußere Einflüsse oder Veränderungen**
- **Mängel nach kommerzieller Nutzung**

Für Honda- oder Briggs & Stratton-Motoren gelten die Garantiebedingungen von Honda oder Briggs & Stratton, die separat mit dem Gerät geliefert werden.

12 Monate Garantie auf Batterien!
Eventuelle Material- oder Herstellungsfehler in der Batterie werden nach unserer Wahl durch Reparatur oder Austausch beseitigt. Dieses Produkt wird mit einer 12-monatigen Garantie ab dem Datum des ersten Verkaufs geliefert.
Der Mowox® Akkupack ist ein High-Tech-Produkt. Es enthält Batteriezellen mit Lithium-Ionen-Technologie. Dies sorgt für eine hohe Batteriekapazität und Reichweite bei geringem Gewicht. Der berüchtigte "Memory-Effekt" ist bei dieser Technologie ausgeschlossen.
Wie alle Akkus unterliegt auch der Mowox-Akkupack® einem Gebrauchsverschleiß. Um Ihren Akkupack lange nutzen zu können, beachten Sie bitte folgende Hinweise:
Setzen Sie den Akku nicht Feuchtigkeit, Hitze oder extremer Kälte aus. Ideal ist eine Lagertemperatur von 10° bis 15°C in trockener Umgebung. Vor einer längeren Lagerzeit, z.B. vor dem Winter, sollten Sie den Akku einmal aufladen. Der Akku unterliegt einer natürlichen Selbstentladung und sollte alle drei Monate aufgeladen werden. Gegen Ende der Batterielebensdauer nimmt die Laufzeit nach einer vollständigen Ladung ab. Diese natürliche Gebrauchsabnutzung begründet keinen Gewährleistungsanspruch.
Bitte beachten Sie, dass ein Mähroboter aufgrund seiner Funktionsweise und abhängig von seiner Programmierung täglich mehrere Ladezyklen benötigt. Daher ist es normal, dass die Lebensdauer der Batterie nach einem Jahr abläuft.

Was ist im Garantiefall zu tun?
Wichtig ist, dass der Verkaufsnachweis als Nachweis für das Verkaufsdatum aufbewahrt werden muss. Für eine eventuelle Reparatur bewahren Sie bitte auch den Originalverpackungskarton auf. Im Garantiefall wenden Sie sich bitte mit diesem Garantieschein und einer Kopie Ihres Kaufbelegs an unseren Kundenservice. Wir behalten uns das Recht vor, Reklamationen abzulehnen, wenn der Kauf nicht nachgewiesen werden kann oder das Produkt offensichtlich nicht ordnungsgemäß gewartet wird.

Diese Garantie berührt nicht die gesetzlichen Gewährleistungsansprüche des Käufers gegen den Verkäufer.

8 UMWELTFREUNDLICHE ENTSORGUNG

Lokale, staatliche oder nationale Richtlinien verbieten die Entsorgung über den normalen Hausmüll.

Für die Entsorgung müssen die in Ihrem Land oder Ihrer Gemeinde geltenden Vorschriften eingehalten werden. Wenden Sie sich an Ihr örtliches Entsorgungsunternehmen, um Informationen zu verfügbaren Recycling- und Entsorgungsverfahren zu erhalten.

8.1 VERPACKUNG

Die Verpackung besteht aus Karton und PE-Folie und muss wiederverwendet oder recycelt werden. Bewahren Sie den Karton auf, wenn möglich. Dies erleichtert Ihnen den Transport.

8.2 GERÄT, AKKU, LADEGERÄT

Beachten Sie die Hinweise in der Bedienungsanleitung von Akku und Ladegerät!

Gemäß der EU-Richtlinie 2012/19/EU über die Entsorgung von Elektro- und Elektronikgeräten und deren Umsetzung in nationales Recht müssen alle Elektrowerkzeuge, Geräte und Batterien getrennt gesammelt und umweltfreundlich recycelt werden.

Sie können sie bei den öffentlichen Sammelstellen Ihrer Gemeinde und überall dort, wo Batterien oder Elektrogeräte verkauft werden, abgeben. Sie haben auch die Möglichkeit, sie an der Adresse des Importeurs abzugeben. Der Handel nimmt Elektro-/Elektronikgeräte und Batterien kostenlos zurück.

UMWELT- UND GESUNDHEITSSCHÄDEN

Einige der möglichen Inhaltsstoffe wie Hg = Quecksilber, Cd = Cadmium, Li = Lithium und Pb = Blei sind giftig und gefährden bei unsachgemäßer Entsorgung die Umwelt. Schwermetalle können beispielsweise schädliche Auswirkungen auf Menschen, Tiere und Pflanzen haben und sich in der Umwelt und in der Nahrungskette anreichern, um dann indirekt über die Nahrung in den Körper zu gelangen.

Das Recycling von Altbatterien und die Nutzung der darin enthaltenen Ressourcen schützen Umwelt und Gesundheit.

EXPLOSIONSGEFAHR

Zur Entsorgung muss die Batterie aus dem Gerät entfernt werden; Entsorgen Sie beide getrennt voneinander. Nachdem Sie die Batterie entfernt haben, kleben Sie die Kontakte mit haltbarem Klebeband ab. Die Batterie darf nicht zerstört oder demontiert werden und es dürfen keine Komponenten entfernt werden. Berühren Sie niemals die beiden Kontakte der Batterie gleichzeitig mit einem Metallgegenstand und/oder mit Körperteilen; Es besteht die Gefahr von Kurzschlüssen. Von Kindern fernhalten. Die Nichtbeachtung dieser Anweisungen riskiert Feuer und/oder schwere Verletzungen.

Verwenden Sie nach Möglichkeit wiederaufladbare anstelle von Einwegbatterien.

9 EU-Konformitätserklärung

Wir erklären hiermit	Ningbo Daye Garden Machinery Co., Ltd No. 58 Jinfeng Road, Yuyao, Zhejiang 315403, China
Die folgende Maschine, wie sie von uns in Verkehr gebracht und vertrieben wird, entspricht den einschlägigen grundlegenden Gesundheits- und Sicherheitsanforderungen der Europäischen Gemeinschaft.	
Bei Änderungen, die nicht von uns genehmigt wurden, erlischt die Gültigkeit dieser Erklärung.	
Produkt	Akku-Heckenschere
Maschinentyp	MWP400301
Nennspannung	62 V DC
Schnittlänge	630 mm
EG-Richtlinie 2000/14, benannte Stelle	0359: Intertek Testing & Certification Ltd. Davy Avenue, Knowhlhill, Milton Keynes, Bucks Mk5 8NL • Großbritannien
Gemessener Schallleistungspegel L_{WA}/ dB(A)	93,43 K = 2,26
Garantierter Schalleistungspegel $L_{WA\,G}$/ dB(A)	96
Anwendbare EG-Richtlinien	EG-Lärmemissionsrichtlinie: 2000/14/EG EG-Maschinenrichtlinie: 2006/42/EG EG-Richtlinie zur elektromagnetischen Verträglichkeit: 2014/30/EU EG-Richtlinie zur Beschränkung bestimmter gefährlicher Stoffe (RoHS): 2011/65/EU
Anwendbare harmonisierte Normen	EN 55014-1:2017/ -2:2015 EN 62841-1:2015 EN 62841-4-2:2019
Rechtsverbindliche Unterschrift/ Datum/ Ort	Ningbo Daye Garden Machinery Co., Ltd No. 58 Jinfeng Road Yuyao, Zhejiang 315403 China 04/01/23
Name & Titel des Unterzeichners	James Ye, Präsident
Name und Anschrift des Dokumentationsbevollmächtigten	Daye Europe GmbH • Parkstraße 1a • 66450 Bexbach • Deutschland

Akumulátorové nůžky na živé ploty

EHT 6362 Li

(MWP400301)

Originální návod k obsluze (CS)

Výrobce
Ningbo Daye Zahradní Machinery Co, Ltd
No. 58 Jinfeng Road
Yuyao, Zhejiang 315403
Čína

Dovozce
Daye Europe GmbH
Parkstraße 1a
66450 Bexbach
Německo
www.mowox.com

V2

Dobře se vyznat ve svém novém zahradním stroji.
Protože jste si přečetli celý tento manuál.

Před uvedením zařízení do provozu si přečtěte tyto pokyny k obsluze pro vaši vlastní bezpečnost. Nedodržení pokynů může vést k vážným zraněním. Před každým použitím se seznamte se zařízením. Udržujte tento návod k obsluze dobře, aby informace, které obsahuje, byly vždy k dispozici. Pokud zařízení předáte třetím stranám, přidejte tento návod k obsluze.

1 URČENÉ POUŽITÍ

Toto zařízení smí být používáno pouze k určenému účelu. Jakýkoli jiný typ použití je považován za zneužívající. Za škody nebo zranění způsobené nesprávným použitím odpovídá uživatel, nikoli výrobce.

Nůžky na živé ploty jsou určeny pro stříhání křovin a živých plotů a větví stromů v soukromých domácnostech a na zahradě. Není určen pro použití na sypké dřevo, kovy, plasty, zdivo nebo jiné stavební materiály.

To se týká použití až 50 hodin ročně. Veřejná zařízení, sportoviště a aplikace v zemědělství a lesnictví jsou z toho vyloučeny.

Mějte na paměti, že toto zařízení není určeno pro komerční nebo průmyslové použití. Záruka zaniká, pokud je zařízení používáno pro komerční, průmyslové nebo podobné účely.

Návod k použití musí být dodržen, aby bylo zajištěno správné používání a údržba. Návod k obsluze obsahuje důležité informace týkající se používání, údržby a oprav.

Po použití skladujte baterii samostatně.

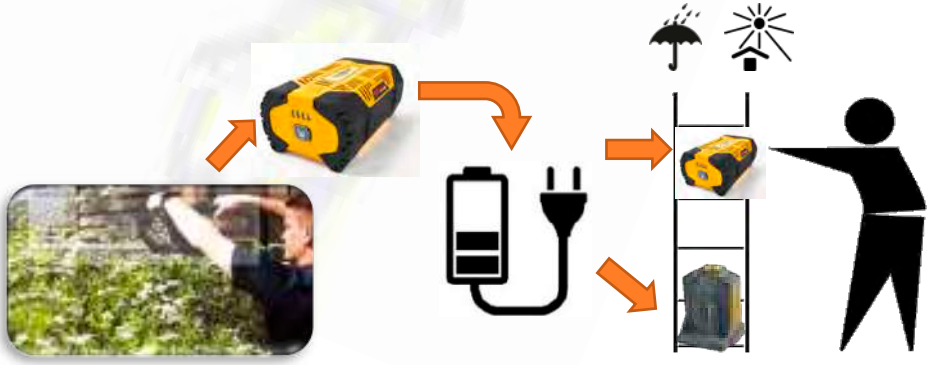

Obsah

1 Určené použití 1
2 Bezpečnostní ipokyny 3
2.1 Piktogramy na zařízení pro bezpečnost provozu 3
2.2 Bezpečné používání 3
3 Přehled produktů 7
4 Technické údaje 8
5 Použití 8
5.1 Vložení a vyjmutí baterie 8
5.2 Zapnutí/vypnutí a nastavení řezné rychlosti 8
5.3 V případě zablokování střižného kotouče 9
5.4 Nastavení úhlu 9
6 Údržba a čištění 10
6.1 Akumulátor 10
6.2 Čištění 10
6.3 Údržba 11
6.4 Skladování 11
7 Záruční podmínky Mowox® 12
8 Ekologická likvidace 13
8.1 Balení 13
8.2 Zařízení, baterie, nabíječka 13
9 EU prohlášení o shodě 14

2 BEZPEČNOSTNÍ IPOKYNY

2.1 PIKTOGRAMY NA ZAŘÍZENÍ PRO BEZPEČNOST PROVOZU

	Zařízení může při nesprávném používání způsobit nebezpečné situace. Před použitím zařízení si přečtěte a internalizujte návod k obsluze.
	Riziko zranění. Držte ruce, nohy a oblečení mimo dosah řezací čepele.
	Nepoužívejte přístroj v dešti a nenechávejte je venku.
	Používejte ochranu očí.
	Tento výrobek nesmí být na konci své životnosti likvidován s běžným domovním odpadem. Informace o recyklaci lze získat od místních úřadů nebo od prodejce.
	Garantovaná hladina akustického výkonu: Hladina hluku tohoto zařízení nenívyšší než uvedená hodnota.
CE	Zařízení splňuje požadavky a předpisy Evropského společenství.
Intertek GS	Zařízení splňuje přísné normy pro testování bezpečnosti.
	Upozornění pro vaši bezpečnost. Můžete být nebezpečně zraněni nebo dokonce zabiti, pokud nebudete dodržovat bezpečnostní pokyny.

Bezpečnostní symboly na prostředku musí být vždy čisté a jasně viditelné. Vyměňte m, pokud chybí nebo jsou nečitelné.

2.2 BEZPEČNÉ POUŽÍVÁNÍ

Vždy dodržujte následující bezpečnostní pokyny. Nedodržení varování může mít za následek úraz elektrickým proudem, požár a/nebo vážné zranění. Všechna varování a pokyny si uschovejte pro pozdější použití.

Dodržujte všechny bezpečnostní pokyny uvedené v uživatelské příručce nabíječky a baterie.

2.2.1 Bezpečnost ostatních lidí

1. Nikdy nedovolte dětem nebo lidem, kteří nejsou obeznámeni s pokyny, používat zařízení. Vnitrostátní předpisy mohou omezit minimální věk pro použití.
2. Nepoužívejte zařízení, pokud se v oblasti nacházejí lidé, zejména děti, nebo zvířata.
3. Přístroj skladujte mimo dosah dětí.
4. Vezměte prosím na vědomí, že uživatel odpovídá osobám nebo majetku za nehody nebo nebezpečné situace.
5. Uživatelé zařízení musí být poučeni o používání, nastavení a provozu zařízení, jakož i o zakázaných činnostech.

2.2.2 Přípravapoužití

Nesprávná údržba nebo nesprávné použití může způsobit poruchy a vést k vážným nebo dokonce smrtelným zraněním.

1. Nepoužívejte nástroj v daruk, během deště nebo blesku.
2. Provoz jakéhokoli stroje může způsobit, že cizí tělesa budou vržena do očí. Během provozu, seřizování nebo opravy vždy noste ochranné brýle.
3. Doporučuje se ochrana sluchu snižující hluk.
4. Během provozu a údržby stroje používejte pevné pracovní rukavice.
5. Během provozu vždy noste protiskluzovou, uzavřenou obuv a dlouhé kalhoty. Nenoste volné oblečení nebo obuv.
6. Všechny konektory musí být před každou operací zkontrolovány na pevné uložení. Nepoužívejte stroj s jakýmikoli uvolněnými nebo poškozenými díly.
7. Noste nářadí na obou rukojetích bez spuštění spínače a směrem od těla. Při přepravě nebo skladování nářadí vždy nasazujte ochranný kryt.
8. Rukojeti uchovávejte suché, čisté a bez oleje a mastnoty. Mastné, mastné rukojeti jsou kluzké a vedou ke ztrátě kontroly.
9. Nůžky na živý plot držte pouze za izolované rukojeti. Izolace rukojetí snižuje riziko úrazu elektrickým proudem v případě řezání drátu pod napětím.
10. Udržujte všechny napájecí kabely a kabely mimo pracovní prostor. Mohou být ukryty v živých plotech nebo křovinách a mohou být náhodně přeříznuty čepelí.
11. Ujistěte se, že čepel není blokována větvemi živého plotu.

2.2.3 Během používání

Nevystavujte stroj vodě kvůli nebezpečí zkratu, který může za nejnepříznivějších podmínek vést k výbuchu baterie nebo požáru.

Použití nástrojů může vést k odrážení předmětů, které mohou způsobit vážná zranění očí. K ovládání zařízení vždy používejte ochranu očí, která také chrání ze stran. V případě pochybností použijte kompletní ochranu obličeje. Doporučuje se používat dalekozrakou ochranu obličeje pro uživatele brýlí nebo běžné ochranné brýle s boční ochranou. Nedržte ruce ani nohy v blízkosti nebo pod rotujícími částmi. Vždy se držte dál od otvoru pro vyhazování.

Nikdy nemiřte mečem plotostřihu na lidi nebo zvířata.

Nepoužívejte přístroj v blízkosti otevřeného ohně.

1. **Doporučuje se omezit dobu provozu, aby se minimalizovala rizika způsobená hlukem a vibracemi.**
2. **Buďte velmi opatrní při práci v blízkosti ulic. Věnujte pozornost provozu.**
3. **Zařízení musí být před odložením vypnuto.**
4. **Pokud necháte přístroj bez dozoru, vypněte jej, nasaďte ochranný kryt na čepel a vezměte baterii s sebou.**
5. **Ujistěte se, že šlapete a stojíte bezpečně. Přístroj používejte pouze ve stoje a držte jej před tělem. Nepoužívejte hlavu nebo při ohýbání.**
6. **Nikdy nepoužívejte zařízení s vadnými nebo chybějícími součástmi.**
7. **Nepokoušejte se odstranit ochranný kryt přední rukojeti #2.**
8. **Používejte zařízení pouze za denního světla nebo za světlometů.**
9. **Sejměte ochranný kryt z pracovní hlavy. Pokud tak neučiníte, stane se ochranný kryt při startu motoru hozeným předmětem.**
10. **Čepele / řetěz je ostrý a může způsobit zranění i při vypnutí.**
11. **Motor zapněte pouze tehdy, když jsou ruce a nohy mimo řezné prostředky.**
12. **Nepřetěžujte kapacitu stroje žádným tlakem. Jakmile si všimnete, že řezný výkon klesá, jemně zvedněte nástroj z materiálu a zkuste to znovu.**
13. **Nepokoušejte se zastavit pohybující se nebo otáčející se části ručně.**
14. **Pokud stroj začne abnormálně vibrovat, zastavte jej a**
    a. **- zkontrolovat poškození,**
    b. **- vyměnit nebo opravit poškozené části,**
    c. **– upevněte všechny uvolněné šroubové spoje.**

2.2.4 Riziko zpětného provizí

Pokud se řezací hlava rychle pohne nebo nakloní k řezanému materiálu, může se neočekávaně a velmi rychle zpomalit nebo zastavit. To má zase za následek, že řezná hlava je nucena v opačném směru, než bylo zamýšleno. Stroj tak může být trhnut a neočekávaně posunut do strany a dozadu ve směru uživatele. To může způsobit, že ztratíte kontrolu nad nástrojem a potenciálně se vážně zraníte.

Pokud stroj vrátí úder, je to důsledek nesprávného nebo nesprávného použití. Nespoléhejte se výhradně na integrované bezpečnostní mechanismy.

Chcete-li zabránit tomu, aby nástroj narazil zpět ve vašem směru, dodržujte následující pokyny:

- **Zajistěte bezpečné uchopení oběma rukama na rukojeti, pravou rukou na zadní rukojeti a levou rukou na přední rukojeti a umístěte tělo a paže tak, abyste odolali zpětným rázovým silám.**
- **Nepouštějte nástroj.**
- **Nenaklánějte se příliš dopředu a nedržte stroj nad velikostí těla.**
- **Tupý kotouč vede k teplu nebo dokonce kouři a zvyšuje riziko zpětného nárazu nástroje. Před pokračováním v činnosti vyměňte kotouč.**

2.2.5 Po použití

1. **Nasuňte ochranný kryt na nůž.**
2. **Pro veškerou práci na zařízení používejte robustní ochranné rukavice.**
3. **Po každém použití vyčistěte pracovní hlavu od nečistot. Namažte nůž na živý plot.**
4. **Neuchovávejte zařízení s vloženou baterií. Pokud baterii nepoužíváte, vyjměte ji ze zařízení, nabijte ji a uložte na chladném a suchém místě mimo nabíječku.**
5. **Baterie uchovávejte mimo dosah kovových předmětů. Zkratování kontaktů může způsobit popáleniny nebo požár.**
6. **Za nepříznivých podmínek může z baterie unikat elektrolyt. V případě kontaktu s kůží okamžitě umyjte postižené oblasti mýdlem a vodou. V případě zasažení očí okamžitě vypláchněte oči velkým množstvím čisté vody po dobu nejméně 15 minut bez tření očí. Okamžitě navštivte lékaře.**
7. **Vyměňte baterii, pokud je patrné mechanické poškození, vniknutí vody nebo jiné poškození.**
8. **Používejte pouze náhradní díly doporučené výrobcem. Použití neoriginálních náhradních dílů může způsobit poškození zařízení a zranění.**
9. **Zařízení není vodotěsné a nesmí být čištěno vodou.**

3 PŘEHLED PRODUKTŮ

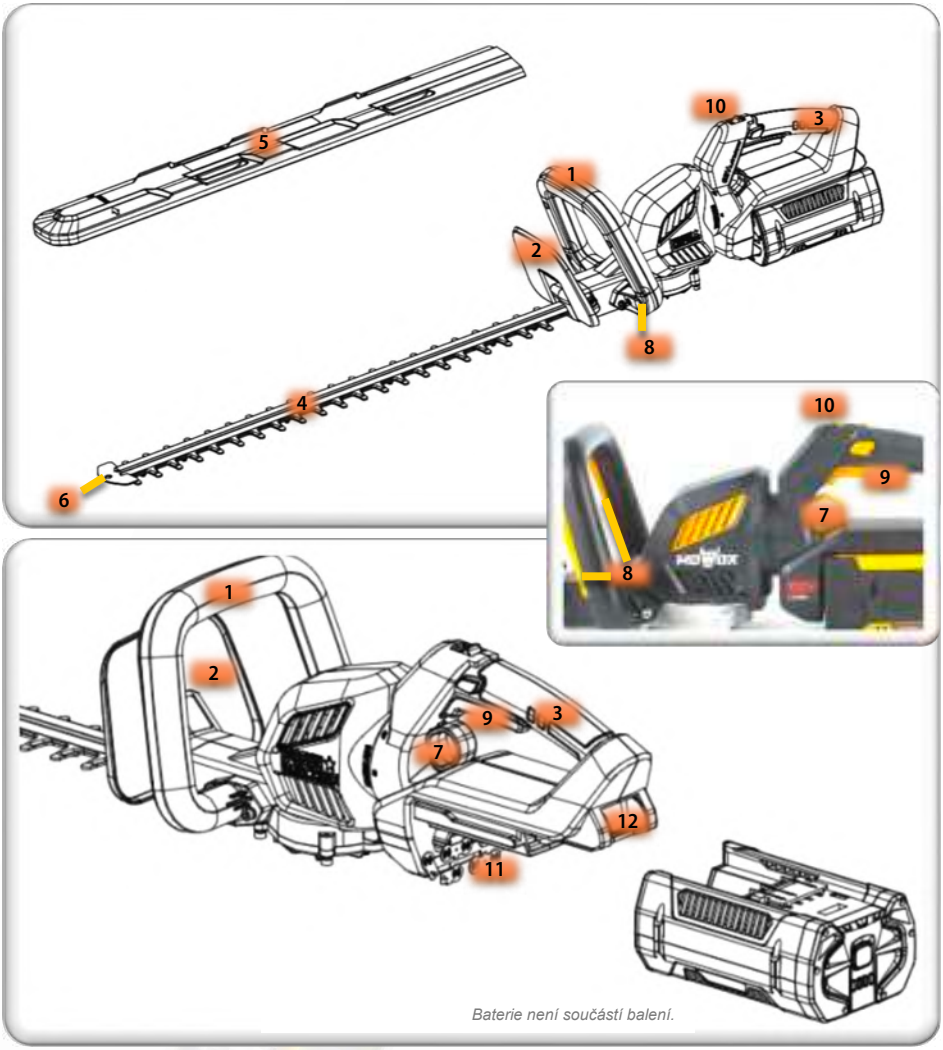

1. Přední rukojeť	2. Ochranný kryt přední rukojeti	3. Zadní rukojeť	4. Nůž na stříhání
5. Ochranný kryt střižných nožů	6. Závěsný otvor	7. Uzamykací mechanismus pro otočnou rukojeť	8. Bezpečnostní spínač
9. Hlavní vypínač	10. Přepínač nastavení rychlosti	11. Prostor pro baterie	12. Západka pro uvolnění baterie

4 TECHNICKÉ ÚDAJE

Model	EHT 6362 Li (MWP400301)
Jmenovité napětí	62 V
Rychlost naprázdno	3600 min^{-1}
Délka meče	630 mm
Šířka řezu	24 mm
Čistá hmotnost (bez baterie)	3,9 kg
Hladina akustického tlaku na místě uživatele L_{PA}	82,43 dB(A) K = 3 dB(A)
Měřená hladina akustického výkonu L_{WA}	93,43 dB(A) K = 2,26 dB(A)
Garantovaná hladina akustického výkonu $L_{WA\,G}$ (2000/14/ES)	96 dB(A)
Max. vibrace	1,81 m/s^2 K = 1,5 m/s^2

5 POUŽITÍ

Před použitím si musíte přečíst bezpečnostní pokyny uvedené v kapitole 2 tohoto dokumentu a pokyny uvedené v dokumentu dodaném s baterií.

Ujistěte se, že nůž je mazán strojním mazivem.

5.1 VLOŽENÍ A VYJMUTÍ BATERIE

Baterii je nutné zakoupit samostatně. Všechny baterie řady 62 V MAX se přizpůsobují, například Mowox® BA 140, 534.

K nabíjení baterie je nutná nabíječka ze stejné řady, např. Mowox® BC 135.

Baterii pevně zasuňte do určené polohy #11 na spodní straně motorové jednotky.

Aby bylo možné baterii vyjmout, musí být západka #12 zvednuta nahoru při vytahování baterie dozadu.

5.2 ZAPNUTÍ/VYPNUTÍ A NASTAVENÍ ŘEZNÉ RYCHLOSTI

Před použitím odstraňte ochranné pouzdro #5 ze smykové hlavy.

Bezpečně uchopte stroj a bez toho, aby se dotkl brush, který má být řezán, pull spínač bezpečnostního zámku # 8 před spuštěním hlavního spínače # 9.

Rychlost střižného kotouče můžete nastavit ovládacím spínačem #10.

Začněte zastřihnutím horní části živého plotu. Nástroj mírně nakloňte (až o 15° vzhledem k linii řezu) tak, aby špičky nožů směřovaly mírně k živému plotu. To způsobí, že čepele budou řezat efektivněji. Držte nástroj v požadovaném úhlu a pohybujte jím rovnoměrně podél linie řezu. Oboustranně broušená čepel umožňuje řezání v obou směrech.

Při stříhání stran živého plotu vždy začněte dole. To vám dává větší kontrolu nad šířkou živého plotu.

Ujistěte se, že se nůž zastavil, než pustíte obě rukojeti.

Po použití nasuňte ochranné pouzdro #5 přes střižnou hlavu.

Kdykoli necháte zařízení bez dozoru, vyjměte baterii a vezměte ji s sebou, abyste se vyhnuli neúmyslnému provozu.

5.3 V PŘÍPADĚ ZABLOKOVÁNÍ STŘIŽNÉHO KOTOUČE

Integrovaný bezpečnostní mechanismus zastaví stroj v případě přetížení. K tomu dochází vždy, když se do ní vloží jedna nebo více příliš silných větví.

Kdykoli k tomu dojde, vyjměte baterii, poté odstraňte překážku a cizí materiál z čepele, znovu vložte baterii a začněte znovu.

5.4 NASTAVENÍ ÚHLU

Zadní rukojeť lze otáčet, což zlepšuje ergonomii při stříhání stran živých plotů.

Hlava rukojeti se otáčí o 180° a lze ji uzamknout do 5 poloh v tomto rozsahu.

Pu knoflík # 7 a otáčejte zadní rukojetí # 3, dokud nezapadne do jedné z 5 pozic.

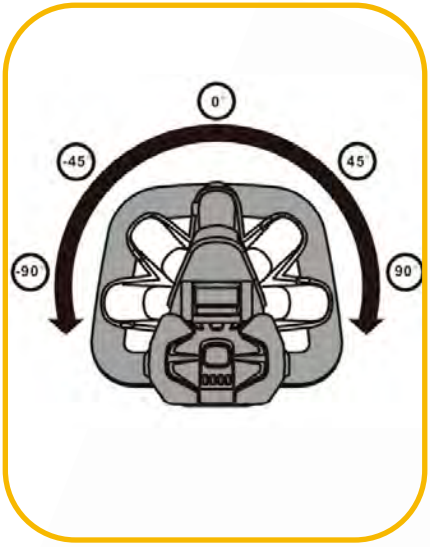

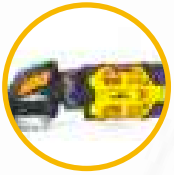

Nikdy neotáčejte rukojetí, když je stroj zapnutý. Před změnou polohy rukojeti jej zcela vypněte.

6 ÚDRŽBA A ČIŠTĚNÍ

S trochou opatrnosti a obezřetnosti budete moci toto zařízení používat po dlouhou dobu.

Před provedením údržby nebo čištění baterii vždy přemístěte.

Používejte pevné rukavice, abyste zabránili zranění ostrých zubů střižné čepele.

6.1 AKUMULÁTOR

1. Baterii je třeba po použití nabít a poté vyjmout z nabíječky. Skladujte na chladném a suchém místě, nikoliv přístroji, ani v nabíječce.
2. Pokud baterii nepoužíváte déle než tři měsíce, nabijte ji znovu. Intervaly musí být zkráceny , pokud je stroj používán v suchých a prašných podmínkách.

6.2 ČIŠTĚNÍ

Nestříkejte stroj vodou. Voda může poškodit elektronické obvody. To může mít za následek požár nebo úraz elektrickým proudem.

Vyčistěte zařízení hadříkem nebo ručním kartáčem. Odstraňte z čepele všechny

zachycené řezné úlomky.

6.3 ÚDRŽBA

Po každém třetím použití naneste na střižnou hlavu mazivo stroje.

Nesprávné mazání střižné hlavy povede k předčasnému opotřebení a tupým zubům čepele, což způsobí vysoké vibrace a zhorší výsledek řezání.

6.4 SKLADOVÁNÍ

Jednotku skladujte bez vložené baterie, ale s nasazeným krytem kotouče, na suchém a chladném místě.

Závěsný otvor na špičce střižné hlavy můžete použít k zavěšení zařízení na pevně ukotvený šroub.

7 ZÁRUČNÍ PODMÍNKY MOWOX®

Děkujeme, že jste si zakoupili produkt v kvalitě Mowox®!
Rozhodli jste se pro zahradnické nářadí na nejvyspělejším technickém stavu, který vyhovuje nejpřísnějším standardům kvality. Všechny výrobky Mowox® jsou vyráběny podle norem ISO 9001, ISO 14001, OHSAS 18001 a BSCI.

Záruka 24 měsíců na zahradnické stroje!
Jakékoli materiálové nebo výrobní vady zařízení budou odstraněny podle našeho uvážení opravou nebo výměnou. Na tento produkt se vztahuje záruka 24 měsíců od data prvního prodeje. Tato záruka se vztahuje na všechny vady materiálu nebo zpracování.
Záruka se nevztahuje na následující:

- **Díly podléhající opotřebení, jako jsou**
  - **Čepele**
  - **Pytle na trávu**
  - **Kola, kryty nábojů a ložiska kol**
  - **Hnací řemeny, kabely**
  - **Vzduchové filtry, zapalovací svíčky, karburátory**
- **Poškození a vady způsobené nesprávným provozem, vnějšími vlivy nebo úpravami**
- **Vady po obchodním použití**

Na motory Honda nebo Briggs & Stratton platí záruční podmínky Honda nebo Briggs & Stratton, které jsou dodávány samostatně se zařízením.

12 měsíců záruka na baterie!
Jakýkoli materiál nebo výrobní vady baterie budou odstraněny podle našeho výběru opravou nebo výměnou. Na tento produkt se vztahuje záruka 12 měsíců od data prvního prodeje.
Akumulátor Mowox® je high-tech produkt. Obsahuje bateriové články s lithium-iontovou technologií. Tím je zajištěna vysoká kapacita baterie a dojezd při nízké hmotnosti. Neslavný "paměťový efekt" je touto technologií vyloučen.
Stejně jako všechny baterie je i sada baterií Mowox® vystavena opotřebení v důsledku používání. Abyste mohli modul akumulátoru používat delší dobu, dodržujte následující pokyny:
Nevystavujte modul akumulátoru vlhkosti, teplu nebo extrémnímu chladu. Ideální je skladovací teplota 10 až 15 °C v suchém prostředí. Před delší dobou skladování, např. před zimou, byste měli baterii nabít jednou. Akumulátor podléhá přirozenému samovybíjení a měl by být dobíjen každé tři měsíce. Ke konci životnosti baterie se doba chodu po úplném nabití snižuje. Toto přirozené opotřebení související s užíváním nepředstavuje záruční nárok.
Vezměte prosím na vědomí, že robotická sekačka potřebuje vzhledem ke své funkci a v závislosti na svém naprogramování několik nabíjecích cyklů denně. Proto je normální, že životnost baterie uplyne po jednom roce.

Co dělat v případě záruky?
Důležité je, že doklad o prodeji musí být uchováván jako důkaz o datu prodeje. Pro případnou opravu prosím uschovejte také originální obal kartonu. V případě záruky kontaktujte náš zákaznický servis s tímto záručním listem a kopií dokladu o koupi. Vyhrazujeme si právo odmítnout reklamace, pokud nákup nelze doložit nebo produkt zjevně není řádně servisován.

Tato záruka nemá vliv na zákonné záruční nároky kupujícího vůči prodávajícímu.

8 EKOLOGICKÁ LIKVIDACE

Místní, státní nebo národní směrnice zakazují likvidaci prostřednictvím běžného domovního odpadu.

Pro likvidaci musí být dodrženy předpisy platné ve vaší zemi nebo obci. Obraťte se na místní společnost pro nakládání s odpady ohledně dostupných postupů recyklace a likvidace.

8.1 BALENÍ

Obal je vyroben z lepenky a PE fólie a musí být znovu použit nebo recyklován. Pokud je to možné, uchovávejte kartonovou krabici. To vám usnadní přepravu.

8.2 ZAŘÍZENÍ, BATERIE, NABÍJEČKA

Dodržujte pokyny v návodu k obsluze baterie a nabíječky!

Podle směrnice EU 2012/19/EU o likvidaci elektrických a elektronických zařízení a její implementace do vnitrostátních právních předpisů musí být všechny elektrické nástroje, zařízení a baterie shromažďovány odděleně a recyklovány způsobem šetrným k životnímu prostředí.

Můžete je odevzdat na veřejných sběrných místech vaší obce a všude tam, kde se prodávají baterie nebo elektrospotřebiče. Máte také možnost je odevzdat na adrese dovozce. Živnost bezplatně odebírá zpět elektrická a elektronická zařízení a baterie.

ŠKODY NA ŽIVOTNÍM PROSTŘEDÍ A ZDRAVÍ

Některé z možných složek, jako je Hg = rtuť, Cd = kadmium, Li = lithium a Pb = olovo, jsou toxické a při nesprávné likvidaci ohrožují životní prostředí. Například těžké kovy mohou mít škodlivé účinky na lidi, zvířata a rostliny a hromadí se v životním prostředí a v potravinovém řetězci, aby pak vstoupily do těla nepřímo prostřednictvím jídla.

Recyklace odpadních baterií a využívání zdrojů, které obsahují, chrání životní prostředí a zdraví.

NEBEZPEČÍ VÝBUCHU

Pro likvidaci musí být baterie vyjmuta ze zařízení; Oba zlikvidujte odděleně od sebe. Po vyjmutí baterie páskujte kontakty odolnou páskou. Baterie nesmí být zničena nebo demontována a žádné součásti nesmí být odstraněny. Nikdy se nedotýkejte dvou kontaktů baterie současně kovovým předmětem a/nebo částmi těla; Existuje riziko zkratu. Uchovávejte mimo dosah dětí. Nedodržení těchto pokynů riskuje požár a/nebo vážné zranění.

Pokud je to možné, používejte místo jednorázových baterií dobíjecí baterie.

9 EU PROHLÁŠENÍ O SHODĚ

Tímto prohlašujeme:	Ningbo Daye Garden Machinery Co, Ltd No. 58 Jinfeng Road, Yuyao, Zhejiang 315403, Čína
Následující stroj, tak jak je uveden na trh a distribuován námi, splňuje příslušné základní požadavky Evropského společenství na ochranu zdraví a bezpečnost.	
V případě změn, které nebyly námi schváleny, platnost tohoto prohlášení končí.	
Výrobek	Akumulátorové nůžky na živý plot
Typ stroje	MWP400301
Jmenovité napětí	62 V DC
Délka řezu	630 mm
Směrnice ES 2000/14, oznámený subjekt	0359: Intertek Testing & Certfication Ltd. Davy Avenue, Knowhlhill, Milton Keynes, Bucks Mk5 8NL • Velká Británie
Měřená hladina akustického výkonu L_{WA}/ dB(A)	93,43 K = 2,26
Garantovaná hladina akustického výkonu $L_{WA\ G}$/ dB(A)	96
Použitelné směrnice ES	Směrnice ES o emisích hluku: 2000/14/ES Směrnice ES o strojních zařízeních: 2006/42/ES Směrnice ES o elektromagnetické kompatibilitě: 2014/30/EU Směrnice ES o omezení některých nebezpečných látek: 2011/65/EU
Použitelné harmonizované normy	EN 55014-1:2017/ -2:2015 EN 62841-1:2015 EN 62841-4-2:2019
Právně závazný podpis / datum / místo	Ningbo Daye Garden Machinery Co, Ltd No. 58 Jinfeng Road Yuyao, Zhejiang 315403 Čína 04/01/23
Jméno a funkce podepisující osoby	James Ye, prezident
Jméno a adresa zástupce pro dokumentaci	Daye Europe GmbH • Parkstraße 1a • 66450 Bexbach • Německo

Langaton pensasleikkuri

EHT 6362 Li

(MWP400301)

Alkuperäiset käyttöohjeet (FI)

Valmistaja
Ningbo Daye Garden Machinery Co., Ltd.
Nr. 58 Jinfeng Road
Yuyao, Zhejiang 315403
Kiina

Maahantuoja
Daye Europe GmbH
Parkstraße 1a
66450 Bexbach
Saksa
www.mowox.com

Olet hyvin perehtynyt uuteen puutarhakoneeseesi.
Koska olet lukenut tämän oppaan kokonaan.

Lue nämä käyttöohjeet oman turvallisuutesi vuoksi ennen laitteen käyttöönottoa. Ohjeiden noudattamatta jättäminen voi johtaa vakaviin vammoihin. Tutustu laitteeseen ennen jokaista käyttöä. Säilytä tämä käyttöohje hyvin, jotta sen sisältämät tiedot ovat aina saatavilla. Jos välität laitteen kolmansille osapuolille, lisää tämä käyttöohje.

1 NIMETTY KÄYTTÖ

Tätä laitetta saa käyttää vain sille suunniteltuun tarkoitukseen. Kaikenlaista muuta käyttöä pidetään väärinkäyttönä. Käyttäjä, ei valmistaja, on vastuussa väärinkäytön aiheuttamista vahingoista tai vammoista.

Pensasleikkuri on tarkoitettu pensaikon sekä pensasaitojen ja puiden oksien leikkaamiseen yksityisessä koti- ja puutarhakäytössä. Sitä ei ole tarkoitettu käytettäväksi irtonaisen puun, metallien, muovien, muurauksen tai muiden rakennusmateriaalien kanssa.

Tämä viittaa jopa 50 tunnin käyttöön vuodessa. Julkiset tilat, urheilukentät ja maa- ja metsätalouden sovellukset eivät kuulu tämän piiriin.

Huomaa, että tätä laitetta ei ole suunniteltu kaupalliseen tai teolliseen käyttöön. Takuu päättyy, jos laitetta käytetään kaupallisiin, teollisiin tai vastaaviin tarkoituksiin.

Käyttöohjeita on noudatettava asianmukaisen käytön ja huollon varmistamiseksi. Käyttöohjeet sisältävät tärkeitä tietoja käytöstä, huollosta ja korjauksesta.

Säilytä akkua erikseen käytön jälkeen.

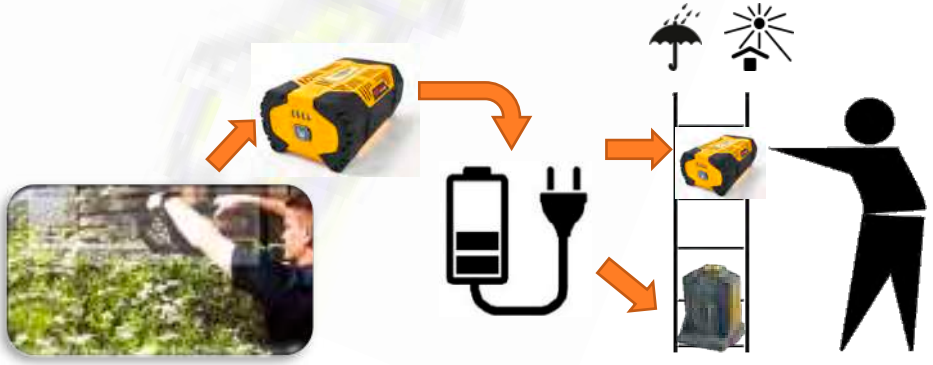

Sisällysluettelo

1 Nimetty käyttö 1
2 Turvallisuus instructions 3
2.1 Laitteen piktogrammit käyttöturvallisuuden takaamiseksi 3
2.2 Turvallinen käyttö 4
3 Tuotteen yleiskatsaus 7
4 Tekniset tiedot 8
5 Käyttö 8
5.1 Akun asettaminen paikalleen ja poistaminen 8
5.2 Kytke päälle/pois päältä ja säädä leikkuunopeutta 8
5.3 Jos leikkausterä on tukossa 9
5.4 Kulman säätö 9
6 Huolto ja puhdistus 10
6.1 Accumulaattori 10
6.2 Puhdistus 10
6.3 Kunnossapito 10
6.4 Varastointi 10
7 Mowoxin® takuuehdot 11
8 Ympäristöystävällinen hävittäminen 12
8.1 Pakkaaminen 12
8.2 Laite, akku, laturi 12
9 EU-vaatimustenmukaisuusvakuutus 13

2 TURVALLISUUS INSTRUCTIONS

2.1 LAITTEEN PIKTOGRAMMIT KÄYTTÖTURVALLISUUDEN TAKAAMISEKSI

	Laite voi aiheuttaa vaarallisia tilanteita, jos sitä käytetään väärin. Lue ja sisäistä käyttöohjeet ennen laitteen käyttöä.
	Loukkaantumisvaara. Pidä kädet, jalat ja vaatteet poissa leikkuuterästä.
	Älä käytä laitetta sateessa tai jätä ulos.
	Käytä silmäsuojaimia.
	Tätä tuotetta ei saa hävittää tavanomaisen talousjätteen mukana sen käyttöiän lopussa. Tietoja kierrätyksestä saa paikalliselta viranomaiselta tai jälleenmyyjältäsi.
	Taattu äänitehotaso: Tämän laitteen melutaso ei olekorkeampi kuin ilmoitettu arvo.
CE	Laite täyttää Euroopan yhteisön vaatimukset ja määräykset.
Intertek GS	Laite on vahvojen turvallisuustestinormien mukainen.
	Varoitus turvallisuudestasi. Saatat loukkaantua vaarallisesti tai jopa mahdollisesti kuolla, jos et noudata turvallisuusohjeita.

Laitteen turvasymbolien on aina oltava puhtaita ja selvästi näkyviä. Vaihdam, jos ne puuttuvat tai niitä ei voi lukea.

2.2 TURVALLINEN KÄYTTÖ

Noudata aina seuraavia turvallisuusohjeita. Varoitusten noudattamatta jättäminen voi aiheuttaa sähköiskun, tulipalon ja/tai vakavan loukkaantumisen. Säilytä kaikki varoitukset ja ohjeet myöhempää käyttöä varten.

Noudata kaikkia laturin ja akun käyttöohjeessa annettuja turvallisuusohjeita.

2.2.1 Muiden ihmisten turvallisuus

1. Älä koskaan anna lasten tai ihmisten, jotka eivät tunne ohjeita, käyttää laitetta. Kansalliset säännökset voivat rajoittaa käytön vähimmäisikää.
2. Älä käytä laitetta, jos alueella on ihmisiä, erityisesti lapsia, tai eläimiä.
3. Säilytä laitetta lasten etäisyyden ulkopuolella.
4. Huomaa, että käyttäjä on vastuussa henkilöille tai omaisuudelle onnettomuuksista tai vaaratilanteista.
5. Laitteen käyttäjille on kerrottava laitteen käytöstä, asettamisesta ja käytöstä sekä kielletyistä toimista.

2.2.2 Käytön valmistelu

Virheellinen huolto tai väärinkäyttö voi aiheuttaa toimintahäiriöitä ja johtaa vakaviin tai jopa kuolemaan johtaviin vammoihin.

1. Älä käytä työkalua sateen tai salaman aikana.
2. Minkä tahansa koneen toiminta voi aiheuttaa vieraiden kappaleiden heittäytymisen silmiin. Käytä suojalaseja aina käytön, säädön tai korjauksen aikana.
3. Melua vaimentavia kuulosuojaimia suositellaan.
4. Käytä tukevia työkäsineitä koneen käytön ja huollon aikana.
5. Käytä aina luistamattomia, suljettuja kenkiä ja pitkiä housuja käytön aikana. Älä käytä löysiä vaatteita tai kenkiä.
6. Kaikki pistokeliitännät on tarkistettava kiinteän istuvuuden varalta ennen jokaista toimenpidettä. Älä käytä konetta irtonaisten tai vaurioituneiden osien kanssa.
7. Pidä työkalua molemmissa kahvoissa kytkemättä mitään kytkintä ja poispäin kehostasi. Kun kuljetat tai säilytät työkalua, asenna aina suojakansi.
8. Pidä kahvat kuivina, puhtaina ja öljyttöminä ja rasvattomina. Rasvaiset, öljyiset kahvat ovat liukkaita ja johtavat hallinnan menetykseen.
9. Pidä pensasleikkurista kiinni vain eristetyistä kahvoista. Kahvojen eristys vähentää sähköiskun vaaraa jännitteisen langan katkeamisen yhteydessä.
10. Pidä kaikki virtajohdot ja kaapelit poissa työskentelyalueelta. Ne voivat olla piilossa pensasaidoissa tai harjoissa, ja terä voi leikata ne vahingossa.
11. Varmista, että pensasaidan oksat eivät ole tukkineet terää.

2.2.3 Käytön aikana

Älä altista konetta vedelle oikosulkujen luontaisen vaaran vuoksi, joka voi epäsuotuisimmissa olosuhteissa johtaa akun räjähdykseen tai tulipaloon.

Työkalujen käyttö voi johtaa pomppiviin esineisiin, jotka voivat aiheuttaa vakavia silmävammoja. Käytä laitteen käyttämiseen aina silmäsuojainta, joka suojaa myös sivuilta. Jos olet epävarma, käytä täydellistä kasvosuojainta. On suositeltavaa käyttää kaukonäköistä kasvosuojainta silmälasien käyttäjille tai normaaleja suojalaseja, joissa on sivusuoja. Älä pidä käsiä tai jalkoja pyörivien osien lähellä tai alla. Pysy aina kaukana poistoaukosta.

Älä koskaan osoita pensasleikkurin miekkaa ihmisiin tai eläimiin.

Älä käytä laitetta avotulen lähellä.

1. On suositeltavaa rajoittaa toiminnan kestoa melun ja tärinän aiheuttamien vaarojen minimoimiseksi.
2. Ole erittäin varovainen työskennellessäsi katujen lähellä. Kiinnitä huomiota liikenteeseen.
3. Laite on kytkettävä pois päältä ennen kuin se sammutetaan.
4. Jos jätät laitteen ilman valvontaa, sammuta se, kiinnitä suojakansi terän päälle ja ota akku mukaasi.
5. Varmista, että astut ja seisot tukevasti. Käytä laitetta vain seisoessasi ja pitäessäsi sitä kehosi edessä. Älä käytä yläpuolella tai taivutettuna.
6. Älä koskaan käytä laitetta viallisilla tai puuttuvilla osilla.
7. Älä yritä irrottaa etukahvan suojusta #2.
8. Käytä laitetta vain päivänvalossa tai valonheittimissä.
9. Poista suojakansi työpäästä. Jos näin ei tehdä, suojakannesta tulee heitetty esine moottorin käynnistyessä.
10. Terät/ ketju on terävä ja voi aiheuttaa vammoja myös sammutettuna.
11. Kytke moottori päälle vain, kun kädet ja jalat ovat kaukana leikkausvälineistä.
12. Älä ylikuormita koneen kapasiteettia käyttämällä mitään painetta. Heti kun huomaat, että leikkausteho heikkenee, nosta työkalu varovasti pois materiaalista ja yritä uudelleen.
13. Älä yritä pysäyttää liikkuvia tai pyöriviä osia käsin.
14. Jos kone alkaa täristä epänormaalisti, lopeta sen käyttö ja
    a. – tarkastaa vaurioiden varalta,
    b. – vaihda tai korjaa vaurioituneet osat,
    c. – kiinnitä kaikki löysät ruuviliitännät.

2.2.4 Takaiskun riski

Jos leikkuupäätä liikutetaan nopeasti tai kallistetaan leikattavaa materiaalia vasten, leikkuupää voi hidastua tai pysähtyä odottamatta ja hyvin nopeasti. Tämä puolestaan johtaa siihen, että leikkuupää pakotetaan vastakkaiseen suuntaan kuin oli tarkoitus. Konetta voidaan siis nykiä ja siirtää yllättäen sivulle ja taaksepäin käyttäjän suuntaan. Tämä voi aiheuttaa sen, että menetät työkalun hallinnan ja saatat vahingoittaa itseäsi vakavasti.

Jos kone iskee takaisin, tämä johtuu virheellisestä tai virheellisestä käytöstä. Älä luota yksinomaan integroituihin turvamekanismeihin.

Jotta työkalu ei osuisi takaisin suuntaan, noudata seuraavia ohjeita:

- **Varmista varma ote molemmin käsin kahvoista, oikea käsi takakahvasta ja vasen käsi etukahvasta ja aseta runko ja käsivarret niin, että kestät rekyylivoimat.**
- **Älä päästä irti työkalusta.**
- **Älä nojaa liian pitkälle eteenpäin äläkä pidä konetta kehosi koon yläpuolella.**
- **Tylppä terä johtaa kuumuuteen tai jopa savuun ja lisää riskiä, että työkalu osuu takaisin. Vaihda terä ennen käytön jatkamista.**

2.2.5 Käytön jälkeen

1. **Liu'uta suojakansi leikkausterään.**
2. **Käytä kestäviä suojakäsineitä kaikkeen laitteen työhön .**
3. **Puhdista työpää lialta jokaisen käytön jälkeen. Voitele pensasleikkurin terä.**
4. **Älä säilytä laitetta akku asetettuna. Kun akku ei ole käytössä, poista se laitteesta, lataa se ja säilytä sitä viileässä ja kuivassa paikassa kaukana laturista.**
5. **Pidä paristot poissa metalliesineistä. Koskettimien oikosulku voi aiheuttaa palovammoja tai tulipalon.**
6. **Väärinkäyttöolosuhteissa akku voi vuotaa elektrolyyttiä. Jos iho joutuu iholle, pese välittömästi vaurioituneet alueet saippualla ja vedellä. Roiskeet silmistä huuhdeltava välittömästi runsaalla puhtaalla vedellä vähintään 15 minuutin ajan silmiä hieromatta. Ota välittömästi yhteys lääkäriin.**
7. **Vaihda paristo, jos mekaanisia vaurioita, veden sisäänpääsyä tai muita vaurioita on ilmeinen.**
8. **Käytä vain valmistajan suosittelemia varaosia. Muiden kuin alkuperäisten varaosien käyttö voi vahingoittaa laitetta ja aiheuttaa vammoja.**
9. **Laite ei ole vedenpitävä eikä sitä saa puhdistaa vedellä.**

3 TUOTTEEN YLEISKATSAUS

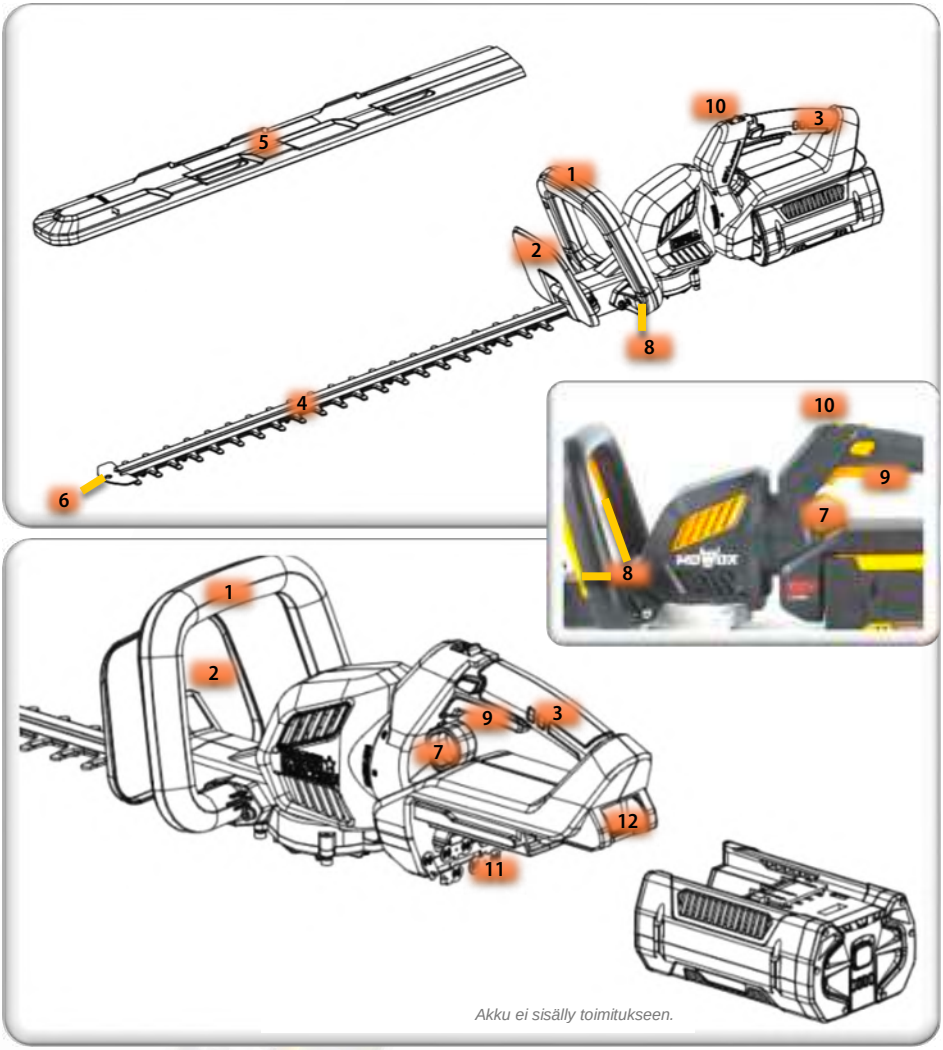

1. Etukahva	2. Etukahvan suojus	3. Takakahva	4. Leikkausterä
5. Leikkausterän suojakansi	6. Riippuva reikä	7. Lukitusmekanismi pyöri-vää kahvaa varten	8. Turvakytkin
9. Pääkytkin	10. Nopeuden säätökytkin	11. Paristokotelo	12. Akun vapautussalpa

4 TEKNISET TIEDOT

Malli	EHT 6362 Li (MWP400301)
Nimellisjännite	62 V
Kuormittamaton nopeus	3600 min^{-1}
Miekan pituus	630 mm
Leikkuuleveys	24 mm
Nettopaino (ilman akkua)	3,9 kg
Äänenpainetaso käyttäjän asennossa L_{PA}	82,43 dB(A), K = 3 dB(A)
Mitattu äänitehotaso L_{WA}	93,43 dB(A), K = 2,26 dB(A)
Taattu äänitehotaso $L_{WA\,G}$ (2000/14/EY)	96 dB(A)
tärinä	1,81 m/s^2, K = 1,5 m/s^2

5 KÄYTTÖ

Ennen käyttöä sinun on luettava tämän asiakirjan luvussa 2 annetut turvallisuusohjeet ja akun mukana toimitetussa asiakirjassa annetut turvallisuusohjeet.

Varmista, että leikkausterä on voideltu konerasvalla.

5.1 AKUN ASETTAMINEN PAIKALLEEN JA POISTAMINEN

Akku on ostettava erikseen. Kaikki 62 V MAX -sarjan akut mukautuvat, esimerkiksi Mowox® BA 140, 534.

Akun lataamiseen tarvitaan saman sarjan laturi, esimerkiksi Mowox® BC 135.

Aseta akku tiukasti sille osoitettuun asentoon #11 moottoriyksikön alapuolelle.

Akun poistamiseksi salpaa #12 on nostettava ylöspäin samalla kun akku vedetään takaisin ulos.

5.2 KYTKE PÄÄLLE/POIS PÄÄLTÄ JA SÄÄDÄ LEIKKUUNOPEUTTA

Poista suojaholkki #5 leikkauspäästä ennen käyttöä.

Pidä koneesta varmaa otetta ja älä anna sen koskettaa leikattavaa br ush:ta, p ull turvalukkokytkin #8 ennen kuin laukaiset pääkytkimen #9.

Voit säätää leikkausterän nopeutta ohjauskytkimellä #10.

Aloita leikkaamalla pensasaidan yläosa. Kallista työkalua hieman (jopa 15° leikkauslinjaan nähden) niin, että terän kärjet osoittavat hieman pensasaitaa kohti. Tämä saa terät leikkaamaan tehokkaammin. Pidä työkalua halutussa kulmassa ja siirrä sitä tasaisesti leikkauslinjaa pitkin. Kaksipuolisen hiotun terän avulla voit leikata kumpaankin suuntaan.

Kun leikkaat pensasaidan sivuja, aloita aina alhaalta. Tämä antaa sinulle paremman hallinnan pensasaidan leveydestä.

Varmista, että leikkausterä on pysähtynyt, ennen kuin päästät irti molemmista kahvoista.

Liu'uta käytön jälkeen suojaholkki #5 leikkauspään yli.

Aina kun jätät koneen ilman valvontaa, poista akku ja ota se mukaasi tahattoman toiminnan välttämiseksi.

5.3 JOS LEIKKAUSTERÄ ON TUKOSSA

Integroitu turvamekanismi pysäyttää koneen ylikuormituksen sattuessa. Tämä tapahtuu aina, kun siihen syötetään yksi tai useampi liian paksu oksa.

Aina kun näin tapahtuu, poista akku, poista sitten tukos ja vieraat materiaalit terästä, aseta akku takaisin paikalleen ja aloita alusta.

5.4 KULMAN SÄÄTÖ

Takakahvaa voidaan kääntää, mikä parantaa ergonomiaa pensasaitojen sivujen leikkaamisen aikana.

Kahvan pää kääntyy 180° ja se voidaan lukita 5 asentoon tällä alueella.

Pu nuppia #7 ja kierrä takakahvaa #3, kunnes se lukittuu johonkin 5 asennosta.

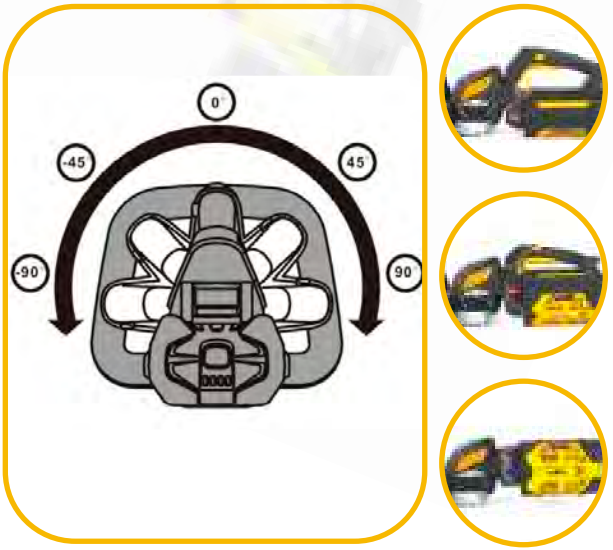

Älä koskaan käännä kahvaa, kun kone on päällä. Sammuta se kokonaan ennen kahvan asennon vaihtamista.

6 HUOLTO JA PUHDISTUS

Pienellä huolellisuudella ja varovaisuudella voit käyttää tätä laitetta pitkään.

Siirrä akku aina ennen huoltoa tai puhdistusta.

Käytä tukevia käsineitä välttääksesi vammoja leikkausterän terävissä hampaissa.

6.1 ACCUMULAATTORI

1. Akku on ladattava käytön jälkeen ja poistettava sitten laturista. Säilytä viileässä ja kuivassa paikassa, ei laitteessa eikä laturissa.
2. Jos et käytä akkua yli kolmeen kuukauteen, lataa se uudelleen. Aikavälejä on lyhennettävä, jos konetta käytetään kuivissa ja pölyisissä olosuhteissa.

6.2 PUHDISTUS

Älä suihkuta konetta vedellä. Vesi voi vahingoittaa elektronisia piirejä. Tämä voi aiheuttaa tulipalon tai sähköiskun.

Puhdista laite liinalla tai käsiharjalla. Poista loukkuun jääneet leikkuujätteet terästä.

6.3 KUNNOSSAPITO

Levitä konerasvaa leikkauspäähän joka kolmannen käyttökerran jälkeen.

Leikkauspään virheellinen voitelu johtaa varhaiseen kulumiseen ja tylsiin terähampaisiin, mikä aiheuttaa suurta tärinää ja heikentää leikkaustulosta.

6.4 VARASTOINTI

Säilytä laitetta ilman paristoa, mutta teräsuojus kiinnitettynä, kuivassa ja viileässä paikassa.

Voit käyttää leikkauspään kärjessä olevaa ripustusreikää ripustaaksesi laitteen tukevasti ankkuroituun ruuviin.

7 MOWOXIN® TAKUUEHDOT

Kiitos, että ostit Mowox-laatuisen® tuotteen!

Olet valinnut puutarhatyökalun tekniikan huipputekniikasta, joka sopii tiukimpiin laatustandardeihin. Kaikki Mowox-tuotteet® valmistetaan standardien ISO 9001, ISO 14001, OHSAS 18001 ja BSCI mukaisesti.

24 kuukauden takuu puutarhakoneille!
Kaikki laitteen materiaali- tai valmistusvirheet poistetaan harkintamme mukaan korjaamalla tai vaihtamalla. Tällä tuotteella on 24 kuukauden takuu ensimyyntipäivästä alkaen. Tämä takuu kattaa kaikki materiaali- tai valmistusvirheet. Takuu ei kata seuraavia:

- **Kuluvat osat, kuten**
  - **Terät**
  - **Ruoho pussit**
  - **Pyörät, pölykapselit ja pyöränlaakerit**
  - **Käyttöhihnat, kaapelit**
  - **Ilmansuodattimet, sytytystulpat, kaasuttimet**
- **Virheellisestä toiminnasta, ulkoisista vaikutuksista tai muutoksista johtuvat vauriot ja viat**
- **Viat kaupallisen käytön jälkeen**

Honda- tai Briggs & Stratton -moottoreihin sovelletaan Hondan tai Briggs & Strattonin takuuehtoja, jotka sisältyvät erikseen laitteen mukana.

12 kuukauden takuu akuille!
Kaikki akun materiaali- tai valmistusvirheet poistetaan valintamme mukaan korjaamalla tai vaihtamalla. Tällä tuotteella on 12 kuukauden takuu ensimmäisestä myyntipäivästä alkaen.
Mowox-akku® on korkean teknologian tuote. Se sisältää akkukennoja litiumiontekniikalla. Tämä takaa suuren akun kapasiteetin ja kantaman pienellä painolla. Surullisen kuuluisa "muistivaikutus" on suljettu pois tällä tekniikalla.
Kuten kaikki akut, Mowox-akku® on alttiina käytön aiheuttamalle kulumiselle. Jotta voit käyttää akkua pitkään, ota huomioon seuraavat ohjeet:
Älä altista akkua kosteudelle, kuumuudelle tai äärimmäiselle kylmyydelle. Varastointilämpötila 10–15 °C kuivassa ympäristössä on ihanteellinen. Ennen pidempää säilytysaikaa, esimerkiksi ennen talvea, akku kannattaa ladata kerran. Akkuun kohdistuu luonnollinen itsepurkautuminen, ja se tulee ladata uudelleen kolmen kuukauden välein. Akun käyttöiän loppupuolella käyttöaika lyhenee täyden latauksen jälkeen. Tämä luonnolliseen käyttöön liittyvä kuluminen ei muodosta takuuvaatimusta.
Huomaa, että robottiruohonleikkuri tarvitsee toimintansa vuoksi ja ohjelmoinnistaan riippuen useita latausjaksoja joka päivä. Siksi on normaalia, että akun käyttöikä kuluu vuoden kuluttua.

Mitä tehdä takuun sattuessa?
Tärkeää on, että myyntitodistus on säilytettävä todisteena myyntipäivästä. Mahdollista korjausta varten säilytä myös alkuperäinen pakkauspakkaus. Takuutapauksessa ota yhteyttä asiakaspalveluumme ja liitä mukaan tämä takuulomake ja kopio ostotodistuksestasi. Pidätämme oikeuden hylätä vaatimukset, jos ostoa ei voida perustella tai tuotetta ei selvästikään huolleta asianmukaisesti.

Tämä takuu ei vaikuta ostajan lakisääteisiin takuuvaatimuksiin myyjää vastaan.

8 YMPÄRISTÖYSTÄVÄLLINEN HÄVITTÄMINEN

Paikalliset, osavaltion tai kansalliset ohjeet kieltävät hävittämisen normaalin kotitalousjätteen mukana.

Hävittämistä varten on noudatettava maassasi tai kunnassasi sovellettavia määräyksiä. Ota yhteyttä paikalliseen jätehuoltoyritykseen käytettävissä olevista kierrätys- ja hävittämismenettelyistä.

8.1 PAKKAAMINEN

Pakkaus on valmistettu pahvista ja PE-kalvosta, ja se on käytettävä uudelleen tai kierrätettävä. Pidä pahvilaatikko, jos mahdollista. Tämä helpottaa kuljetusta.

8.2 LAITE, AKKU, LATURI

Noudata akun ja laturin käyttöohjeiden ohjeita!

Sähkö- ja elektroniikkalaitteiden hävittämisestä annetun EU-direktiivin 2012/19/EU ja sen kansallisen lainsäädännön täytäntöönpanon mukaan kaikki sähkötyökalut, -laitteet ja -akut on kerättävä erikseen ja kierrätettävä ympäristöystävällisellä tavalla.

Voit luovuttaa ne kuntasi julkisiin keräyspisteisiin ja sinne, missä akkuja tai sähkölaitteita myydään. Sinulla on myös mahdollisuus jättää ne maahantuojan osoitteeseen. Kauppa ottaa takaisin sähkö-/elektroniikkalaitteet ja akut ilmaiseksi.

YMPÄRISTÖ- JA TERVEYSHAITAT

Jotkut mahdollisista ainesosista, kuten Hg = elohopea, Cd = kadmium, Li = litium ja Pb = lyijy, ovat myrkyllisiä ja vaarantavat ympäristön, jos ne hävitetään väärin. Esimerkiksi raskasmetalleilla voi olla haitallisia vaikutuksia ihmisiin, eläimiin ja kasveihin, ja ne voivat kerääntyä ympäristöön ja ravintoketjuun päästäkseen sitten elimistöön epäsuorasti ruoan kautta.

Käytettyjen akkujen kierrätyksellä ja niiden sisältämien resurssien käytöllä suojellaan ympäristöä ja terveyttä.

RÄJÄHDYSVAARA

Hävittämistä varten akku on poistettava laitteesta; hävitä molemmat erillään toisistaan. Kun olet poistanut akun, teippaa koskettimet kestävällä teipillä. Akkua ei saa tuhota tai purkaa eikä mitään osia saa poistaa. Älä koskaan kosketa akun kahta kosketinta samanaikaisesti metalliesineellä ja/tai runko-osilla; on olemassa oikosulkujen vaara. Pidä poissa lasten ulottuvilta. Näiden ohjeiden noudattamatta jättäminen voi johtaa tulipaloon ja/tai vakavaan loukkaantumiseen.

Jos mahdollista, käytä ladattavia paristoja kertakäyttöisten paristojen sijaan.

9 EU-VAATIMUSTENMUKAISUUSVAKUUTUS

Vakuutamme täten	Ningbo Daye Garden Machinery Co., Ltd. Nr. 58 Jinfeng Road, Yuyao, Zhejiang 315403, Kiina
Seuraava kone, sellaisena kuin se on saatettu markkinoille ja jakellut, on Euroopan yhteisön asiaankuuluvien olennaisten terveys- ja turvallisuusvaatimusten mukainen.	
Jos muutoksia emme ole hyväksyneet, tämän vakuutuksen voimassaolo päättyy.	
Tuote	Langaton pensasleikkuri
Koneen tyyppi	MWP400301
Nimellisjännite	62 V DC
Leikkauksen pituus	630 mm
EY-direktiivi 2000/14/EY, ilmoitettu laitos	0359: Intertek Testing & Certification Ltd. Davy Avenue, Knowhlhill, Milton Keynes, Bucks Mk5 8NL • Yhdistynyt kuningaskunta
Mitattu äänitehotaso L_{WA}/ dB(A)	93,43 K = 2,26
Taattu äänitehotaso $L_{WA\,G}$/ dB (A)	96
Sovellettavat EY:n direktiivit	EY:n melupäästödirektiivi: 2000/14/EY EY:n konedirektiivi: 2006/42/EY EY:n direktiivi sähkömagneettisesta yhteensopivuudesta: 2014/30/EU EY:n direktiivi tiettyjen vaarallisten aineiden käytön rajoittamisesta: 2011/65/EU
Sovellettavat yhdenmukaistetut standardit	EN 55014-1:2017/ -2:2015 EN 62841-1:2015 EN 62841-4-2:2019
Oikeudellisesti sitova allekirjoitus/ päivämäärä / paikka	Ningbo Daye Garden Machinery Co., Ltd. Nr. 58 Jinfeng Road Yuyao, Zhejiang 315403 Kiina 04/01/23
Allekirjoittajan nimi ja asema	James Ye, presidentti
Dokumentaatioedustajan nimi ja osoite	Daye Europe GmbH • Parkstraße 1a • 66450 Bexbach • Saksa

Sladdlös häcksax

EHT 6362 Li

(MWP400301)

Original bruksanvisning (SV)

Tillverkare
Ningbo Daye Garden Machinery Co, Ltd
No. 58 Jinfeng Road
Yuyao, Zhejiang 315403
Kina

Importör
Daye Europe GmbH
Parkstraße 1a
66450 Bexbach
Tyskland
www.mowox.com

Du är väl insatt i din nya trädgårdsmaskin. Eftersom du helt läste den här handboken.

Läs dessa bruksanvisningar för din egen säkerhet innan du tar enheten i drift. Underlåtenhet att följa instruktionerna kan leda till allvarliga skador. Bekanta dig med enheten före varje användning. Håll denna bruksanvisning väl så att informationen den innehåller alltid är tillgänglig. Om du vidarebefordrar enheten till tredje part lägger du till den här bruksanvisningen.

1 UTSEDD ANVÄNDNING

Denna enhet får endast användas för sitt avsedda ändamål. Alla andra typer av användning anses vara kränkande. Användaren, inte tillverkaren, är ansvarig för skador eller personskador orsakade av missbruk.

Häcksaxen är avsedd för skärning av skrubb och häckar och trädgrenar i privat hem- och trädgårdsbruk. Den är inte avsedd att användas på löst trä, metaller, plast, murverk eller andra byggmaterial.

Detta avser en användning på upp till 50 timmar per år. Offentliga anläggningar, idrottsplatser och tillämpningar inom jord- och skogsbruk är undantagna från detta.

Observera att den här enheten inte är avsedd för kommersiellt eller industriellt bruk. Garantin upphör att gälla om enheten används för kommersiella, industriella eller liknande ändamål.

Bruksanvisningen måste följas för att säkerställa korrekt användning och underhåll. Bruksanvisningen innehåller viktig information om användning, underhåll och reparation.

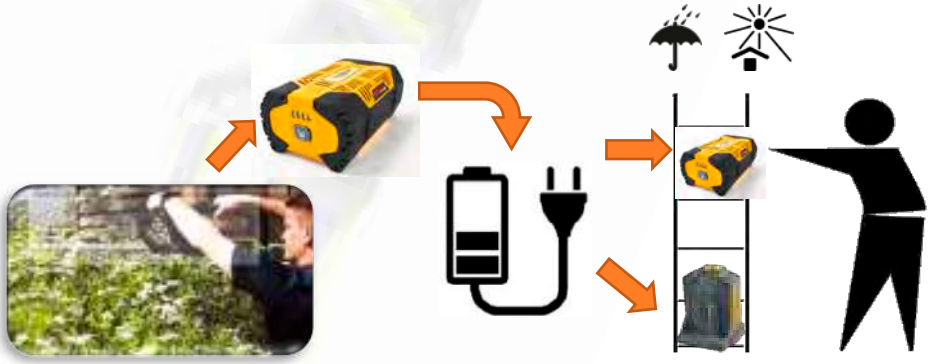

Förvara batteriet separat efter användning.

Innehållsförteckning

1 Utsedd användning 1
2 Säkerhetshinder 3
2.1 Piktogram på enheten för driftsäkerhet 3
2.2 Säker användning 3
3 Produktöversikt 7
4 Tekniska data 8
5 Användning 8
5.1 Isättning och borttagning av batteriet 8
5.2 Slå på/av och justera skärhastigheten 8
5.3 I händelse av ett blockerat skjuvblad 9
5.4 Justering av vinkel 9
6 Underhåll och rengöring 10
6.1 Uppladdningsbart batteri 10
6.2 Rengöring 10
6.3 Underhåll 10
6.4 Lagring 10
7 Mowox® garantivillkor 11
8 Miljövänligt bortskaffande 12
8.1 Emballage 12
8.2 Enhet, batteri, laddare 12
9 EU-försäkran om överensstämmelse 13

2 SÄKERHETSHINDER

2.1 PIKTOGRAM PÅ ENHETEN FÖR DRIFTSÄKERHET

	Enheten kan orsaka farliga situationer om den används felaktigt. Läs och internalisera bruksanvisningen innan du använder enheten.
	Risk för skada. Håll händer, fötter och kläder borta från skärbladet.
	Använd inte enheten i regn eller lämna utomhus.
	Använd ögonskydd.
	Denna produkt får inte kasseras tillsammans med normalt hushållsavfall i slutet av dess livslängd. Information om återvinning kan erhållas från din lokala myndighet eller från din återförsäljare.
	Garanterad ljudeffektnivå: Ljudnivån för denna enhet är intet högre än det angivna värdet.
CE	Enheten uppfyller kraven och bestämmelserna i Europeiska gemenskapen.
Intertek GS	Enheten uppfyller starka säkerhetstestnormer.
	Varning för din säkerhet. Du kan skadas farligt, eller till och med eventuellt dödas, om du inte följer säkerhetsanvisningarna.

Säkerhetssymbolerna på enheten måste alltid vara rena och väl synliga. Byt utm om de saknas eller är oläsliga.

2.2 SÄKER ANVÄNDNING

Följ alltid följande säkerhetsinstruktioner. Underlåtenhet att följa varningarna kan leda till elektriska stötar, brand och / eller allvarliga personskador. Förvara alla varningar och instruktioner för senare användning.

Följ alla säkerhetsinstruktioner som anges i laddarens användarmanual och i batteriets.

2.2.1 Andras säkerhet

1. Låt aldrig barn eller personer som inte känner till instruktionerna använda enheten. Nationella bestämmelser kan begränsa minimiåldern för användning.
2. Använd inte enheten om det finns människor, särskilt barn eller djur i området.
3. Förvara enheten utanför barnens avstånd.
4. Observera att användaren är ansvarig gentemot personer eller egendom för olyckor eller farliga situationer.
5. Användare av enheten måste instrueras om användning, inställning och drift av enheten samt om förbjudna åtgärder.

2.2.2 Preparation av användning

Felaktigt underhåll eller missbruk kan orsaka funktionsfel och leda till allvarliga eller till och med dödliga skador.

1. Använd inte verktyget i dark, under regn eller blixtnedslag.
2. Driften av vilken maskin som helst kan orsaka att främmande kroppar kastas in i ögonen. Använd alltid skyddsglasögon under drift, justering eller reparation.
3. Bullerdämpande hörselskydd rekommenderas.
4. Använd robusta arbetshandskar under drift och underhållsarbete på maskinen.
5. Använd alltid halkfria, slutna skor och långbyxor under drift. Bär inte lösa kläder eller skor.
6. Alla plugganslutningar måste kontrolleras för en fast passform före varje operation. Använd inte maskinen med lösa eller skadade delar.
7. Bär verktyget på båda handtagen utan att utlösa någon strömbrytare och bort från kroppen. När du transporterar eller förvarar verktyget, montera alltid skyddskåpan.
8. Håll handtagen torra, rena och fria från olja och fett. Feta, oljiga handtag är hala och leder till förlust av kontroll.
9. Håll häcksaxen endast vid de isolerade handtagen. Isoleringen av handtagen minskar risken för en elektrisk stöt vid skärning av en levande tråd.
10. Håll alla nätsladdar och kablar borta från arbetsområdet. De kan vara dolda i häckar eller borstar och kan av misstag skäras av bladet.
11. Se till att bladet inte blockeras av häckgrenar.

2.2.3 Under användning

Utsätt inte maskinen för vatten på grund av inneboende risk för kortslutning, vilket under de mest ogynnsamma förhållandena kan leda till en batteriexplosion eller brand.

Användningen av verktyg kan leda till studsande föremål som kan orsaka allvarliga ögonskador. Använd alltid ett ögonskydd för att använda enheten, som också skyddar mot sidorna. Om du är osäker, använd ett komplett ansiktsskydd. Det rekommenderas att använda ett framsynt ansiktsskydd för glasögonbärare eller vanliga skyddsglasögon med sidoskydd. Håll inte händer eller fötter nära eller under roterande delar. Håll dig alltid borta från utkastningsöppningen.

Rikta aldrig häcksaxens svärd mot människor eller djur.

Använd inte enheten nära öppen eld.

1. **Det rekommenderas att begränsa driftstiden för att minimera faror på grund av buller och vibrationer.**
2. **Var extremt försiktig när du arbetar nära gator. Var uppmärksam på trafiken.**
3. **Enheten måste stängas av innan den läggs ner.**
4. **Om du lämnar enheten obevakad, stäng av den, fäst skyddskåpan över bladet och ta batteriet med dig.**
5. **Se till att du kliver och står säkert. Använd bara enheten när du står och håller den framför kroppen. Använd inte overhead eller när du böjer dig över.**
6. **Använd aldrig enheten med defekta eller saknade delar.**
7. **Försök inte ta bort det främre handtagsskyddet #2.**
8. **Använd endast enheten i dagsljus eller strålkastare.**
9. **Ta bort skyddskåpan från arbetshuvudet. Underlåtenhet att göra det kommer att göra att skyddskåpan blir ett kastat föremål när motorn startar.**
10. **Bladen/ kedjan är vass och kan orsaka skador även när den är avstängd.**
11. **Slå på motorn endast när händer och fötter är borta från skärmedlet.**
12. **Överbelasta inte maskinens kapacitet genom att använda något tryck. Så snart du märker att skärprestandan minskar, lyft försiktigt verktyget ur materialet och försök igen.**
13. **Försök inte stoppa de rörliga eller roterande delarna för hand.**
14. **Om maskinen börjar vibrera onormalt, sluta använda den och**
    a. **- inspektera för skador,**
    b. **- byta ut eller reparera skadade delar,**
    c. **- fäst alla lösa skruvanslutningar.**

2.2.4 Risk för kast

Om skärhuvudet flyttas snabbt eller lutas mot materialet som ska skäras, kan skärhuvudet sakta ner eller stanna oväntat och mycket snabbt. Detta resulterar i sin tur i att skärhuvudet tvingas i motsatt riktning mot avsett. Maskinen kan därmed ryckas och oväntat flyttas åt sidan och bakåt, i användarens riktning. Detta kan leda till att du tappar kontrollen över verktyget och potentiellt skadar dig själv allvarligt.

Om maskinen slår tillbaka är detta resultatet av felaktig eller felaktig användning. Lita

inte uteslutande på de integrerade säkerhetsmekanismerna.

Följ följande riktlinjer för att förhindra att verktyget slår bakåt i din riktning:

- Se till att du har ett säkert grepp med båda händerna på handtagen, med höger hand på bakhandtaget och med vänster hand på det främre handtaget, och placera kroppen och armarna så att du tål rekylkrafter.
- Släpp inte verktyget.
- Luta dig inte för långt framåt och håll inte maskinen ovanför din kroppsstorlek.
- Ett trubbigt blad leder till värme eller till och med rök och ökar risken för att verktyget slår tillbaka. Byt blad innan du fortsätter driften.

2.2.5 Efter användning

1. Skjut skyddskåpan på skjuvbladet.
2. Använd robusta skyddshandskar för allt arbete på enheten.
3. Rensa arbetshuvudet från smuts efter varje användning. Smörj häcksaxbladet.
4. Förvara inte enheten med batteriet isatt. När batteriet inte används, ta bort det från maskinen, ladda det och förvara det på en sval och torr plats borta från laddaren.
5. Håll batterierna borta från metallföremål. Kortslutning av kontakterna kan orsaka brännskador eller brand.
6. Under kränkande förhållanden kan batteriet läcka elektrolyt. Vid hudkontakt, tvätta omedelbart drabbade områden med tvål och vatten. Vid kontakt med ögonen, spola omedelbart ögonen med mycket rent vatten i minst 15 minuter utan att gnugga ögonen. Se en läkare omedelbart.
7. Byt ut batteriet om mekanisk skada, vatteninträngning eller annan skada är uppenbar.
8. Använd endast reservdelar som rekommenderas av tillverkaren. Användning av icke-ursprungliga reservdelar kan orsaka skador på enheten och skador.
9. Enheten är inte vattentät och får inte rengöras med vatten.

3 Produktöversikt

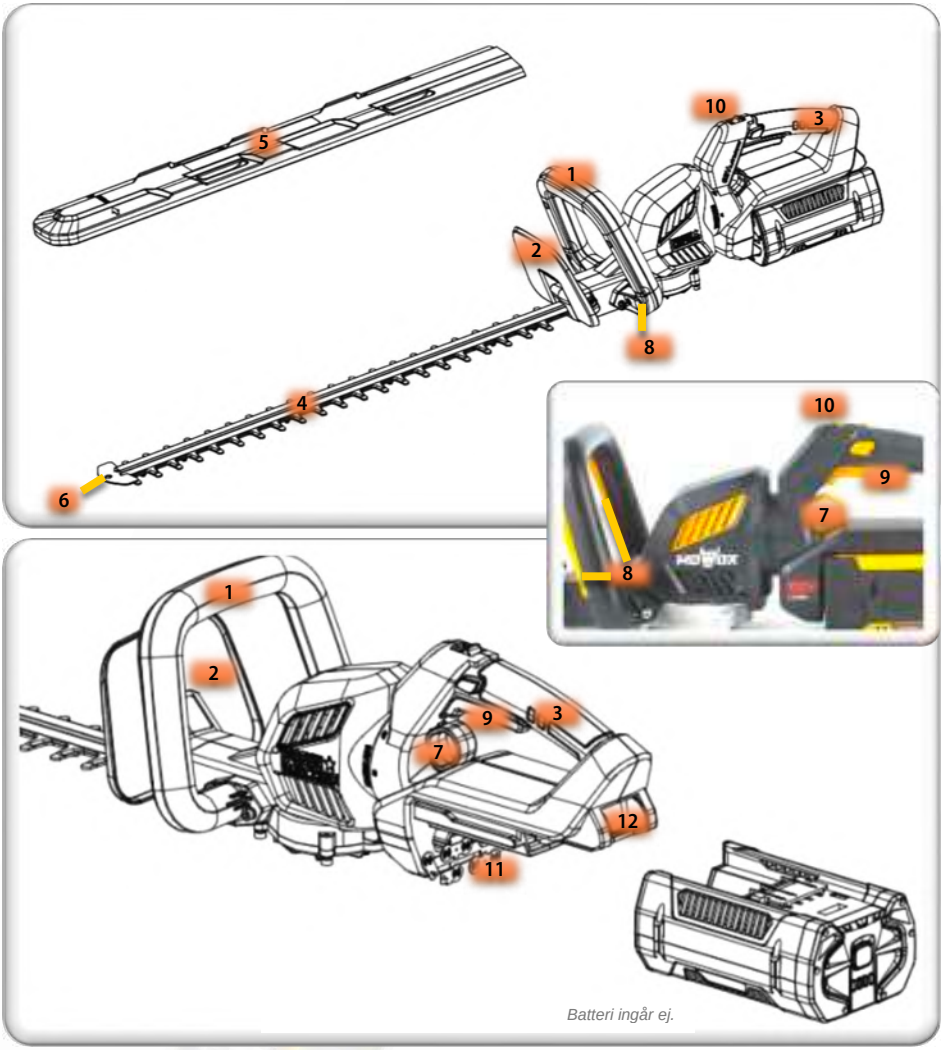

1. Främre handtag	2. Främre handtagsskydd	3. Bakre handtag	4. Skjuvblad
5. Skydd av skjuvblad	6. Hängande hål	7. Låsmekanism för rote-rande handtag	8. Säkerhetsbrytare
9. Huvudströmbrytare	10. Omkopplare för hastig-hetsjustering	11. Batterifack	12. Spärr för batterifrigöring

4 TEKNISKA DATA

Modell	EHT 6362 Li (MWP400301)
Märkspänning	62 V
Hastighet utan belastning	3600 min^{-1}
Svärdets längd	630 mm
Skärbredd	24 mm
Nettovikt (utan batteri)	3,9 kg
Ljudtrycksnivå vid användarens position L_{PA}	82,43 dB(A), K = 3 dB(A)
Uppmätt ljudeffektnivå L_{WA}	93,43 dB(A), K = 2,26 dB(A)
Garanterad ljudeffektnivå	96 dB(A)
vibrationer	1,81 m/s^2, K = 1,5 m/s^2

5 ANVÄNDNING

Före användning måste du läsa säkerhetsanvisningarna i kapitel 2 i detta dokument och de som anges i dokumentet som medföljer batteriet.

Se till att skjuvbladet är smort med maskinfett.

5.1 ISÄTTNING OCH BORTTAGNING AV BATTERIET

Batteriet måste köpas separat. Alla batterier från 62 V MAX-serien anpassar sig, till exempel Mowox® BA 140, 534.

En laddare från samma serie krävs för att ladda batteriet, t.ex. Mowox® BC 135.

Sätt i batteriet ordentligt i dess avsedda position #11 på undersidan av motorenheten.

För att ta bort batteriet måste spärren #12 lyftas uppåt medan du drar ut batteriets baksida.

5.2 SLÅ PÅ/AV OCH JUSTERA SKÄRHASTIGHETEN

Före användning, ta bort skyddshylsan #5 från skjuvhuvudet.

Håll fast maskinen ordentligt och, utan att låta den röra vid brush som ska klippas, pull säkerhetslåsomkopplaren #8 innan du utlöser huvudströmbrytaren #9.

Du kan justera skjuvbladets hastighet med kontrollomkopplaren #10.

Börja med att klippa häckens topp. Luta verktyget något (upp till 15° i förhållande till skärlinjen) så att bladspetsarna pekar något mot häcken. Detta kommer att få bladen att skära mer effektivt. Håll verktyget i önskad vinkel och flytta det stadigt längs skärlinjen. Det dubbelsidiga slipade bladet gör att du kan klippa i båda riktningarna.

När du trimmar sidorna på en häck, börja alltid längst ner. Detta ger dig mer kontroll över din häcks bredd.

Se till att skjuvbladet har stannat innan du släpper något av de båda handtagen.

Efter användning, skjut skyddshylsan #5 över skjuvhuvudet.

När du lämnar maskinen utan uppsikt, ta bort batteriet och ta det med dig för att undvika oavsiktlig användning.

5.3 I HÄNDELSE AV ETT BLOCKERAT SKJUVBLAD

En integrerad säkerhetsmekanism stoppar maskinen vid överbelastning. Detta händer när en eller flera för tjocka grenar matas in i den.

När detta händer, ta bort batteriet, ta sedan bort hindret och främmande material från bladet, sätt tillbaka batteriet och börja om.

5.4 JUSTERING AV VINKEL

Det bakre handtaget kan roteras, vilket förbättrar ergonomin under skärning av häckens sidor.

Handtagets huvud vrider sig 180° och kan låsas i 5 lägen inom det intervallet.

Pull vredet #7 och vrid det bakre handtaget #3 tills det låses i ett av de 5 lägena.

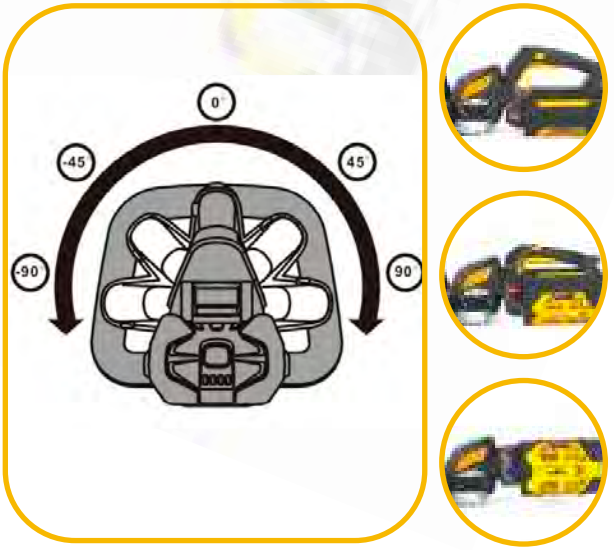

Vrid aldrig handtaget medan maskinen är på. Stäng av den helt innan du byter handtagspositioner.

6 UNDERHÅLL OCH RENGÖRING

Med lite omsorg och försiktighet kommer du att kunna använda den här enheten under lång tid.

Flytta alltid batteriet innan du utför underhåll eller rengöring.

Använd robusta handskar för att undvika skador vid skjuvbladets vassa tänder.

6.1 UPPLADDNINGSBART BATTERI

1. Batteriet måste laddas efter användning och sedan tas bort från laddaren. Förvara på en sval och torr plats, varken i enheten eller i laddaren.
2. Om du inte använder batteriet på mer än tre månader laddar du det igen. Intervallen måste förkortas om maskinen används under torra och dammiga förhållanden.

6.2 RENGÖRING

Spraya inte maskinen med vatten. Vatten kan skada de elektroniska kretsarna. Detta kan leda till brand eller elektriska stötar.

Rengör enheten med en trasa eller handborste. Ta bort allt instängt skärskräp från bladet.

6.3 UNDERHÅLL

Applicera maskinfett på skjuvhuvudet efter var tredje användning.

Felaktig smörjning av skjuvhuvudet kommer att leda till tidigt slitage och trubbiga bladtänder, vilket orsakar höga vibrationer och försämrar skärresultatet.

6.4 LAGRING

Förvara enheten utan att batteriet är isatt, men med bladskyddet fäst, på en torr och sval plats.

Du kan använda det hängande hålet vid spetsen av skjuvhuvudet för att hänga enheten på en fast förankrad skruv.

7 MOWOX® GARANTIVILLKOR

Tack för att du köpte en produkt av Mowox-kvalitet®!

Du har bestämt dig för ett trädgårdsredskap på teknikens toppmoderna teknik, som passar de tuffaste kvalitetsstandarderna. Alla Mowox-produkter® produceras enligt normerna ISO 9001, ISO 14001, OHSAS 18001 och BSCI.

24 månaders garanti på trädgårdsmaskiner!
Eventuella material- eller tillverkningsfel i enheten kommer att elimineras efter eget gottfinnande genom reparation eller utbyte. Denna produkt täcks av 24 månaders garanti från första försäljningsdatumet. Denna garanti täcker alla defekter i material eller utförande. Följande täcks inte av garantin:

- **Slitdelar som**
  - **Blad**
  - **Gräspåsar**
  - **Hjul, navkapslar och hjullager**
  - **Drivremmar, kablar**
  - **Luftfilter, tändstift, förgasare**
- **Skador och defekter på grund av felaktig användning, yttre påverkan eller modifieringar**
- **Defekter efter kommersiell användning**

För Honda- eller Briggs & Stratton-motorer gäller Honda- eller Briggs & Stratton-garantivillkoren, som ingår separat med enheten.

12 månaders garanti på batterier!
Eventuella material- eller tillverkningsfel i batteriet kommer att elimineras enligt vårt val genom reparation eller utbyte. Denna produkt täcks av 12 månaders garanti från första försäljningsdatumet.
Mowox® batteripaket är en högteknologisk produkt. Den innehåller battericeller med litiumjonteknik. Detta säkerställer hög batterikapacitet och räckvidd med låg vikt. Den ökända "minneseffekten" är utesluten med denna teknik.
Liksom alla batterier utsätts Mowox-batteriet® för slitage på grund av användning. För att kunna använda ditt batteripaket under lång tid, observera följande instruktioner:
Utsätt inte batteriet för fukt, värme eller extrem kyla. En förvaringstemperatur på 10 ° till 15 ° C i en torr miljö är idealisk. Innan en längre lagringsperiod, t.ex. före vintern, bör du ladda batteriet en gång. Ackumulatorn är föremål för en naturlig självutladdning och bör laddas var tredje månad. Mot slutet av batteriets livslängd minskar körtiden efter full laddning. Detta naturliga användningsrelaterade slitage utgör inte ett garantianspråk.
Observera att en robotgräsklippare behöver, på grund av sin funktion och beroende av dess programmering, flera laddningscykler varje dag. Därför är det normalt att batteriets livslängd går efter ett år.

Vad ska man göra vid garanti?
Det är viktigt att försäljningsbeviset måste förvaras som bevis på försäljningsdatumet. För en eventuell reparation, förvara även originalkartongen. I ett garantiärende, vänligen kontakta vår kundtjänst med detta garantiblad och en kopia av ditt inköpsbevis. Vi förbehåller oss rätten att avvisa anspråk om köpet inte kan styrkas eller om produkten uppenbarligen inte servas korrekt.

Denna garanti påverkar inte köparens lagliga garantianspråk mot säljaren.

8 MILJÖVÄNLIGT BORTSKAFFANDE

Lokala, statliga eller nationella riktlinjer förbjuder bortskaffande via vanligt hushållsavfall.

För bortskaffande måste de regler som gäller i ditt land eller din kommun följas. Kontakta ditt lokala avfallshanteringsföretag om tillgängliga återvinnings- och bortskaffningsförfaranden.

8.1 EMBALLAGE

Förpackningen är tillverkad av kartong och PE-film och måste återanvändas eller återvinnas. Förvara kartongen om möjligt. Detta gör det lättare för dig att transportera.

8.2 ENHET, BATTERI, LADDARE

Följ instruktionerna i bruksanvisningen för batteriet och laddaren!

Enligt EU-direktivet 2012/19/EU om bortskaffande av elektrisk och elektronisk utrustning och dess genomförande i nationell lagstiftning måste alla elektriska verktyg, apparater och batterier samlas in separat och återvinnas på ett miljövänligt sätt.

Du kan lämna in dem på de offentliga insamlingsställena i din kommun och överallt där batterier eller elektriska apparater säljs. Du har också möjlighet att lämna in dem på importörens adress. Handeln tar tillbaka elektrisk/elektronisk utrustning och batterier gratis.

MILJÖ- OCH HÄLSOSKADOR

Några av de möjliga ingredienserna som Hg = kvicksilver, Cd = kadmium, Li = litium och Pb = bly är giftiga och äventyrar miljön om de bortskaffas felaktigt. Tungmetaller kan till exempel ha skadliga effekter på människor, djur och växter och ansamlas i miljön och i näringskedjan för att sedan komma in i kroppen indirekt genom mat.

Återvinning av förbrukade batterier och användningen av de resurser de innehåller skyddar miljön och hälsan.

RISK FÖR EXPLOSION

För bortskaffande måste batteriet tas bort från enheten; Kassera båda separat från varandra. När du har tagit bort batteriet, tejpa kontakterna med hållbart tejp. Batteriet får inte förstöras eller demonteras och inga komponenter får tas bort. Rör aldrig vid batteriets två kontakter samtidigt med ett metallföremål och/eller med kroppsdelar. Det finns risk för kortslutning. Håll dig borta från barn. Underlåtenhet att följa dessa instruktioner riskerar brand och / eller allvarliga skador.

Använd om möjligt uppladdningsbara batterier istället för engångsbatterier.

9 EU-FÖRSÄKRAN OM ÖVERENSSTÄMMELSE

Vi förklarar härmed	Ningbo Daye Garden Machinery Co, Ltd No. 58 Jinfeng Road, Yuyao, Zhejiang 315403, Kina
Följande maskin, som släpps ut på marknaden och distribueras av oss, uppfyller relevanta grundläggande hälso- och säkerhetskrav i Europeiska gemenskapen.	
När det gäller ändringar som inte har godkänts av oss upphör giltigheten för denna deklaration att gälla.	
Produkt	Sladdlös häcksax
Typ av maskin	MWP400301
Märkspänning	62 V likström
Skärlängd	630 mm
EG-direktiv 2000/14/EG, anmält organ	0359: Intertek Testing & Certification Ltd. Davy Avenue, Knowhlhill, Milton Keynes, Bucks Mk5 8NL • Storbritannien
Uppmätt ljudeffektnivå L_{WA}/ dB(A)	93,43 K = 2,26
Garanterad ljudeffekt-nivå $L_{WA\,G}$/ dB(A)	96
Tillämpliga EG-direktiv	EG:s direktiv om bulleremission: 2000/14/EG EG:s maskindirektiv: 2006/42/EG EG-direktiv om elektromagnetisk kompatibilitet: 2014/30/EU EG-direktiv om begränsning av vissa farliga ämnen: 2011/65/EU
Tillämpliga harmonise-rade standarder	EN 55014-1:2017/ -2:2015 EN 62841-1:2015 EN 62841-4-2:2019
Juridiskt bindande un-derskrift/datum/plats	Ningbo Daye Garden Machinery Co, Ltd No. 58 Jinfeng Road Yuyao, Zhejiang 315403 Kina 04/01/23
Undertecknarens namn och titel	James Ye, ordförande
Namn på och adress till dokumentationsrepre-sentanten	Daye Europe GmbH • Parkstraße 1a • 66450 Bexbach • Tyskland

Draadloze heggenschaar

EHT 6362 Li

(MWP400301)

Originele gebruiksaanwijzing (NL)

Fabrikant
Ningbo Daye Garden Machinery Co, Ltd
Nr. 58 Jinfeng Road
Yuyao, Zhejiang 315403
China

Importeur
Daye Europe GmbH
Parkstraße 1a
66450 Bexbach
Duitsland
www.mowox.com

U bent goed thuis in uw nieuwe tuinmachine.
Want je leest deze handleiding helemaal.

Lees deze gebruiksaanwijzing voor uw eigen veiligheid voordat u het apparaat in bedrijf stelt. Het niet opvolgen van de instructies kan leiden tot ernstige verwondingen. Maak uzelf vertrouwd met het apparaat voor elk gebruik. Houd deze bedieningsinstructie goed bij, zodat de informatie die het bevat te allen tijde beschikbaar is. Als u het apparaat aan derden doorgeeft, voegt u deze bedieningsinstructie toe.

1 AANGEWEZEN GEBRUIK

Dit apparaat mag alleen worden gebruikt voor het beoogde doel. Elke andere vorm van gebruik wordt als misbruik beschouwd. De gebruiker, niet de fabrikant, is aansprakelijk voor schade of letsel veroorzaakt door verkeerd gebruik.

De heggenschaar is bedoeld voor het snoeien van struikgewas en hagen en boomtakken in particulier huis- en tuingebruik. Het is niet bedoeld voor gebruik op los hout, metalen, kunststoffen, metselwerk of andere bouwmaterialen.

Dit verwijst naar een gebruik van maximaal 50 uur per jaar. Openbare voorzieningen, sportvelden en toepassingen in de land- en bosbouw zijn hiervan uitgesloten.

Merk op dat dit apparaat niet is ontworpen voor commercieel of industrieel gebruik. De garantie vervalt als het apparaat wordt gebruikt voor commerciële, industriële of soortgelijke doeleinden.

De gebruiksaanwijzing moet worden gevolgd om een correct gebruik en onderhoud te garanderen. De gebruiksaanwijzing bevat belangrijke informatie over gebruik, onderhoud en reparatie.

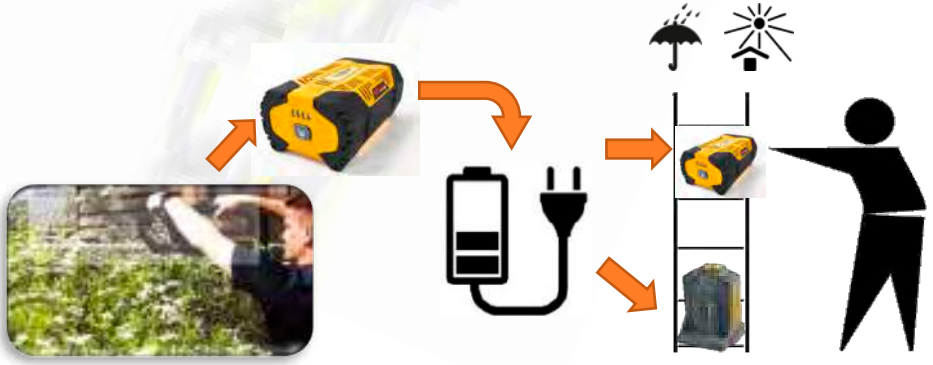

Bewaar de batterij na gebruik apart.

Inhoudsopgave

1 Aangewezen gebruik 1
2 Veiligheidsinstructies 3
2.1 Pictogrammen op de inrichting voor de bedrijfsveiligheid 3
2.2 Veilig gebruik 3
3 Produktoverzicht 7
4 Technische gegevens 8
5 Gebruik 8
5.1 Inbrengen en verwijderen van de batterij 8
5.2 In-/uitschakelen en aanpassen van de snijsnelheid 8
5.3 In het geval van een geblokkeerd schuifblad 9
5.4 Hoekverstelling 9
6 Onderhoud en reiniging 10
6.1 Oplaadbare batterij 10
6.2 Reiniging 10
6.3 Onderhoud 10
6.4 Opslag 10
7 Mowox® Garantievoorwaarden 11
8 Milieuvriendelijke verwijdering 12
8.1 Verpakking 12
8.2 Apparaat, batterij, oplader 12
9 EU-conformiteitsverklaring 13

2 VEILIGHEIDSINSTRUCTIES

2.1 PICTOGRAMMEN OP DE INRICHTING VOOR DE BEDRIJFSVEILIGHEID

	Het apparaat kan gevaarlijke situaties veroorzaken bij onjuist gebruik. Lees en internaliseer de gebruiksaanwijzing voordat u het apparaat gebruikt.
	Risico op letsel. Houd je handen, voeten en kleding uit de buurt van het snijmes.
	Gebruik het apparaat niet in de regen en ga niet naar buiten.
	Draag oogbescherming.
	Dit product mag aan het einde van zijn nuttige levensduur niet met normaal huishoudelijk afval worden weggegooid. Informatie over recycling kan worden verkregen bij uw lokale overheid of bij uw dealer.
	Gegarandeerd geluidsvermogensniveau: Het geluidsniveau van dit apparaat isniet hoger dan de aangegeven waarde.
CE	Het apparaat voldoet aan de eisen en voorschriften van de Europese Gemeenschap.
Intertek GS	Het apparaat voldoet aan strenge veiligheidsnormen.
	Waarschuwing voor uw veiligheid. U kunt gevaarlijk gewond raken, of zelfs mogelijk worden gedood, als u de veiligheidsinstructies niet opvolgt.

De veiligheidssymbolen op de inrichting moeten altijd schoon en duidelijk zichtbaar zijn. Vervang dem als deze ontbreekt of onleesbaar is.

2.2 VEILIG GEBRUIK

Neem altijd de volgende veiligheidsinstructies in acht. Het niet opvolgen van de waarschuwingen kan leiden tot een elektrische schok, brand en/of ernstig letsel. Bewaar alle waarschuwingen en instructies voor later gebruik.

Volg alle veiligheidsinstructies in de gebruikershandleiding van de lader en in die van de batterij.

2.2.1 Veiligheid van anderen

1. Laat nooit kinderen of mensen die niet bekend zijn met de instructies het apparaat gebruiken. Nationale regelgeving kan de minimumleeftijd voor gebruik beperken.
2. Gebruik het apparaat niet als er mensen, vooral kinderen, of dieren in de buurt zijn.
3. Bewaar het apparaat buiten de afstand van kinderen.
4. Houd er rekening mee dat de gebruiker aansprakelijk is voor personen of eigendommen voor ongevallen of gevaarlijke situaties.
5. Gebruikers van het apparaat moeten worden geïnstrueerd over het gebruik, de instelling en de werking van het apparaat, evenals over verboden acties.

2.2.2 Voorbereidingvan het gebruik

Onjuist onderhoud of verkeerd gebruik kan storingen veroorzaken en leiden tot ernstig of zelfs dodelijk letsel.

1. Gebruik het gereedschap niet in de dark, tijdens regen of bliksem.
2. De werking van elke machine kan ervoor zorgen dat vreemde voorwerpen in de ogen terechtkomen . Draag altijd een veiligheidsbril tijdens gebruik, afstelling of reparatie.
3. Geluidsreducerende gehoorbescherming wordt aanbevolen.
4. Draag stevige werkhandschoenen tijdens gebruiks- en onderhoudswerkzaamheden aan de machine.
5. Draag altijd antislip, gesloten schoenen en een lange broek tijdens het gebruik. Draag geen losse kleding of schoenen.
6. Alle stekkeraansluitingen moeten voor elke bewerking worden gecontroleerd op een vaste pasvorm. Gebruik het apparaat niet met losse of beschadigde onderdelen.
7. Draag het gereedschap op beide handgrepen zonder een schakelaar te activeren en weg van uw lichaam. Monteer bij het transporteren of opbergen van het gereedschap altijd de beschermkap.
8. Houd de handgrepen droog, schoon en vrij van olie en vet. Vettige, vette handgrepen zijn glad en leiden tot controleverlies.
9. Houd de heggenschaar alleen vast bij de geïsoleerde handgrepen. De isolatie van de handgrepen vermindert het risico op een elektrische schok in het geval van het doorknippen van een stroomdraad.
10. Houd alle netsnoeren en kabels uit de buurt van het werkgebied. Ze kunnen verborgen zijn in heggen of borstels en kunnen per ongeluk door het mes worden gesneden.
11. Zorg ervoor dat het blad niet wordt geblokkeerd door heggentakken.

2.2.3 Tijdens gebruik

Stel de machine niet bloot aan water vanwege inherent gevaar van kortsluiting, wat onder de meest ongunstige omstandigheden kan leiden tot een batterijexplosie of brand.

Het gebruik van gereedschappen kan leiden tot stuiterende voorwerpen die ernstig oogletsel kunnen veroorzaken. Gebruik altijd een oogbescherming om het apparaat te bedienen, dat ook vanaf de zijkanten beschermt. Gebruik in geval van twijfel een volledige gezichtsbescherming. Het wordt aanbevolen om een verziende gezichtsbescherming te gebruiken voor brildragers of een normale veiligheidsbril met zijdelingse bescherming. Houd geen handen of voeten in de buurt van of onder roterende onderdelen. Blijf altijd uit de buurt van de uitwerpopening.

Richt nooit het zwaard van de heggenschaar op mensen of dieren.

Gebruik het apparaat niet in de buurt van een open vuur.

1. **Het wordt aanbevolen om de duur van de werking te beperken om gevaren als gevolg van geluid en trillingen te minimaliseren.**
2. **Wees uiterst voorzichtig bij het werken in de buurt van straten. Let op het verkeer.**
3. **Het apparaat moet worden uitgeschakeld voordat het wordt neergezet.**
4. **Als u het apparaat onbeheerd achterlaat, schakelt u het uit, bevestigt u de beschermkap over het mes en neemt u de batterij mee.**
5. **Zorg ervoor dat je stapt en veilig staat. Gebruik het apparaat alleen terwijl je het voor je lichaam houdt en vasthoudt. Gebruik niet boven het hoofd of voorovergebogen.**
6. **Bedien het apparaat nooit met defecte of ontbrekende onderdelen.**
7. **Probeer de voorste handgreepbeschermer #2 niet te verwijderen.**
8. **Gebruik het apparaat alleen bij daglicht of schijnwerpers.**
9. **Verwijder de beschermkap van de werkkop. Als u dit niet doet, wordt de beschermkap een gegooid object als de motor start.**
10. **De messen / de ketting is scherp en kan verwondingen veroorzaken, zelfs als ze zijn uitgeschakeld.**
11. **Schakel de motor alleen in wanneer de handen en voeten uit de buurt van de snijmiddelen zijn.**
12. **Overbelast de machinecapaciteit niet door druk uit te oefenen. Zodra u merkt dat de snijprestaties afnemen, tilt u het gereedschap voorzichtig uit het materiaal en probeert u het opnieuw.**
13. **Probeer de bewegende of roterende delen niet met de hand te stoppen.**
14. **Als het apparaat abnormaal begint te trillen, stop dan met het bedienen ervan en**
    a. **- inspecteren op schade,**

b. - beschadigde onderdelen te vervangen of te repareren,

c. – bevestig alle losse schroefverbindingen.

2.2.4 Risico op smeergeld

Als de snijkop snel wordt bewogen of gekanteld tegen het te snijden materiaal, kan de snijkop onverwacht en zeer snel vertragen of stoppen. Dit resulteert er op zijn beurt in dat de snijkop in de tegenovergestelde richting wordt geforceerd dan beoogd. De machine kan dus worden geschud en onverwacht zij- en achteruit worden bewogen, in de richting van de gebruiker. Dit kan ertoe leiden dat u de controle over het gereedschap verliest en uzelf mogelijk ernstig verwondt.

Als de machine terugslaat, is dit het gevolg van onjuist of onjuist gebruik. Vertrouw niet uitsluitend op de geïntegreerde veiligheidsmechanismen.

Om te voorkomen dat het gereedschap terugslaat in uw richting, neemt u de volgende richtlijnen in acht:

- Zorg voor een veilige grip met beide handen op de handgrepen, met de rechterhand op de achterste handgreep en met de linkerhand op de voorste handgreep, en positioneer het lichaam en de armen zo dat u terugslagkrachten kunt weerstaan.
- Laat de tool niet los.
- Leun niet te ver naar voren en houd de machine niet boven uw lichaamsgrootte.
- Een stomp mes leidt tot hitte of zelfs rook en verhoogt het risico dat het gereedschap terugslaat. Vervang het blad voordat u doorgaat met werken.

2.2.5 Na gebruik

1. Schuif de beschermkap op het schuifblad.
2. Draag robuuste beschermende handschoenen voor al het werk aan het apparaat.
3. Maak de werkkop na elk gebruik vuilvrij. Vet het heggenschaarmes in.
4. Bewaar het apparaat niet met de batterij geplaatst. Wanneer de batterij niet in gebruik is, verwijdert u deze uit het apparaat, laadt u deze op en bewaart u deze op een koele en droge plaats uit de buurt van de oplader.
5. Houd batterijen uit de buurt van metalen voorwerpen. Het kortsluiten van de contacten kan brandwonden of brand veroorzaken.
6. Onder ongunstige omstandigheden kan de batterij elektrolyt lekken. In het geval van contact met de huid, was de getroffen gebieden onmiddellijk met water en zeep. In geval van contact met de ogen, spoel de ogen onmiddellijk met veel schoon water gedurende ten minste 15 minuten zonder in de ogen te wrijven. Raadpleeg onmiddellijk een arts.
7. Vervang de batterij als mechanische schade, waterindringing of andere schade duidelijk is.
8. Gebruik alleen vervangende onderdelen die door de fabrikant worden aanbevolen. Het gebruik van niet-originele reserveonderdelen kan schade aan het apparaat en verwondingen veroorzaken.
9. Het apparaat is niet waterdicht en mag niet met water worden gereinigd.

3 PRODUKTOVERZICHT

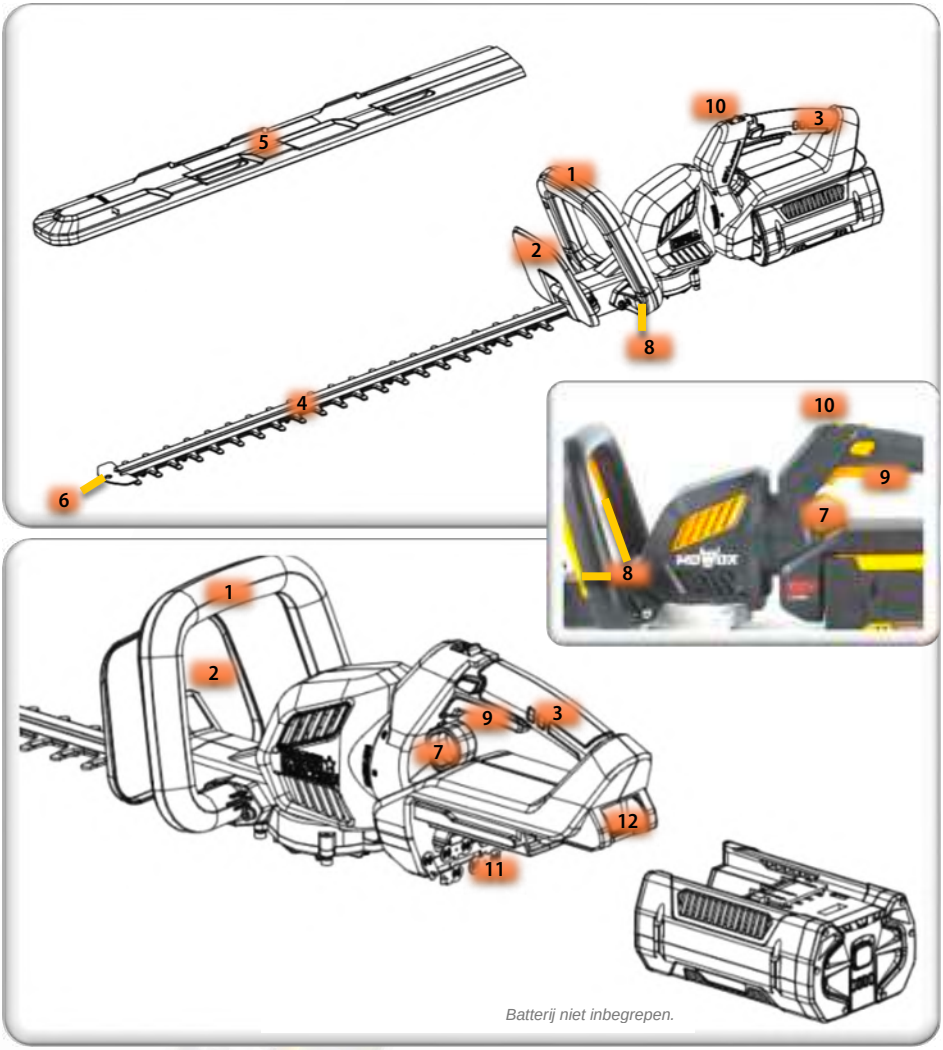

1. Handgreep aan de voorzijde	2. Voorste handgreepbescherming	3. Handgreep achter	4. Afschuifmes
5. Afschuifbladbeschermingsdeksel	6. Ophanggat	7. Vergrendelingsmechanisme voor roterende handgreep	8. Veiligheidsschakelaar
9. Hoofdschakelaar	10. Snelheidsaanpassingsschakelaar	11. Batterijcompartiment	12. Batterij ontgrendelingsvergrendeling

4 TECHNISCHE GEGEVENS

Model	HTHT 6362 li (MWP400301)
Nominale spanning	62 V
Onbelaste snelheid	3600 min^{-1}
Zwaard lengte	630 mm
Maaibreedte	24 mm
Nettogewicht (zonder batterij)	3,9 kg
Geluidsdrukniveau L_{PA} op de positie van de gebruiker	82,43 dB(A), K = 3 dB(A)
Gemeten geluidsvermogensniveau L_{WA}	93,43 dB(A), K = 2,26 dB(A)
Gegarandeerd geluidsvermogensniveau $L_{WA\,G}$ (2000/14/EG)	96 dB(A)
Max. trillingen	1,81 m/s^2, K = 1,5 m/s^2

5 GEBRUIK

Voor gebruik moet u de veiligheidsinstructies in hoofdstuk 2 van dit document en de veiligheidsinstructies in het document lezen dat bij de batterij is geleverd.

Zorg ervoor dat het schuifblad is gesmeerd met machinevet.

5.1 INBRENGEN EN VERWIJDEREN VAN DE BATTERIJ

De batterij moet apart worden aangeschaft. Alle accu's uit de 62 V MAX serie zijn geschikt, bijvoorbeeld Mowox® BA 140, 534.

Een lader uit dezelfde serie is nodig om de batterij op te laden, bijvoorbeeld Mowox® BC 135.

Plaats de batterij stevig in de aangewezen positie #11 aan de onderkant van de motor-eenheid.

Om de batterij te verwijderen, moet de vergrendeling # 12 naar boven worden getild terwijl de batterij naar buiten wordt getrokken.

5.2 IN-/UITSCHAKELEN EN AANPASSEN VAN DE SNIJSNELHEID

Verwijder voor gebruik de beschermhoes #5 van de schuifkop.

Houd de machine stevig vast en zonder hem de te snijden brush te laten raken, pull de veiligheidsvergrendelingsschakelaar # 8 voordat u de hoofdschakelaar # 9 activeert.

U kunt de snelheid van het schuifblad aanpassen met de bedieningsschakelaar #10.

Begin met het snoeien van de bovenkant van de haag. Kantel het gereedschap iets (tot 15° ten opzichte van de snijlijn) zodat de bladpunten iets naar de haag wijzen. Hierdoor zullen de messen effectiever snijden. Houd het gereedschap in de gewenste hoek en beweeg het gestaag langs de snijlijn. Met het dubbelzijdige geslepen mes kunt u in beide richtingen snijden.

Begin bij het snoeien van de zijkanten van een haag altijd onderaan. Dit geeft u meer controle over de breedte van uw haag.

Zorg ervoor dat het schuifmes tot stilstand is gekomen voordat u een van de beide handgrepen loslaat.

Schuif na gebruik de beschermhoes #5 over de schuifkop.

Wanneer u het apparaat onbeheerd achterlaat, verwijdert u de batterij en neemt u deze mee om onbedoelde werking te voorkomen.

5.3 IN HET GEVAL VAN EEN GEBLOKKEERD SCHUIFBLAD

Een geïntegreerd veiligheidsmechanisme stopt de machine bij overbelasting. Dit gebeurt wanneer er een of meer te dikke takken in worden gevoerd.

Wanneer dit gebeurt, verwijdert u de batterij, verwijdert u de obstructie en het vreemde materiaal van het mes, plaatst u de batterij opnieuw en begint u opnieuw.

5.4 HOEKVERSTELLING

De achterste handgreep kan worden gedraaid, waardoor de ergonomie tijdens het snijden van de zijkanten van heggen wordt verbeterd.

De handgreepkop draait 180° en kan in 5 posities binnen dat bereik worden vergrendeld.

Puzet de knop # 7 en draai de achterste handgreep # 3 totdat deze in een van de 5

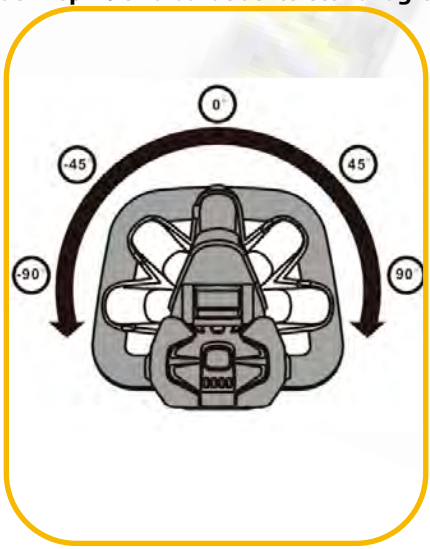

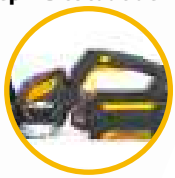

posities vergrendelt.

Draai de hendel nooit terwijl de machine is ingeschakeld. Schakel het volledig uit voordat u de positie van de handgreep wijzigt.

6 ONDERHOUD EN REINIGING

Met een beetje zorg en voorzichtigheid kunt u dit apparaat lang gebruiken.

Zorg er altijd voor dat u de batterij verplaatst voordat u onderhoud of reiniging uitvoert.

Draag stevige handschoenen om verwondingen aan de scherpe tanden van het schuifblad te voorkomen.

6.1 OPLAADBARE BATTERIJ

1. De batterij moet na gebruik worden opgeladen en vervolgens uit de oplader worden gehaald. Bewaren op een koele en droge plaats, but noch in het apparaat , noch in de oplader.
2. Als u de batterij langer dan drie maanden niet gebruikt, laadt u deze opnieuw op. De intervallen moeten worden ingekort als de machine in droge en stoffige omstandigheden wordt gebruikt.

6.2 REINIGING

Besproei de machine niet met water. Water kan de elektronische circuits beschadigen. Dit kan leiden tot brand of elektrische schokken.

Reinig het apparaat met een doek of handborstel. Verwijder eventueel opgesloten snijresten van het mes.

6.3 ONDERHOUD

Breng na elk derde gebruik machinaal vet aan op de schuifkop.

Onjuiste smering van de afschuifkop zal leiden tot vroege slijtage en stompe mestanden, waardoor hoge trillingen ontstaan en het snijresultaat verslechtert.

6.4 OPSLAG

Bewaar het apparaat zonder batterij, maar met de mesbescherming bevestigd, op een droge en koele plaats.

U kunt het ophanggat aan de punt van de schuifkop gebruiken om het apparaat aan een stevig verankerde schroef te hangen.

7 MOWOX® GARANTIEVOORWAARDEN

Bedankt voor de aankoop van een Mowox-kwaliteitsproduct®!

U hebt gekozen voor een tuingereedschap op de state of the art van engineering, dat past bij de strengste kwaliteitsnormen. Alle Mowox® producten worden geproduceerd volgens de normen ISO 9001, ISO 14001, OHSAS 18001 en BSCI.

24 maanden garantie op tuinmachines!
Eventuele materiaal- of fabricagefouten in het apparaat worden naar eigen goeddunken geëlimineerd door reparatie of vervanging. Dit product wordt gedekt door een garantie van 24 maanden vanaf de datum van eerste verkoop. Deze garantie dekt alle defecten in materialen of vakmanschap. De volgende zaken vallen niet onder de garantie:

- **Slijtdelen zoals**
  - **Blades**
  - **Graszakken**
  - **Wielen, wieldoppen en wiellagers**
  - **Aandrijfriemen, kabels**
  - **Luchtfilters, bougies, carburateurs**
- **Schade en defecten als gevolg van onjuiste bediening, externe invloeden of wijzigingen**
- **Defecten na commercieel gebruik**

Voor Honda- of Briggs &Stratton-motoren zijn de garantievoorwaarden van Honda of Briggs &Stratton van toepassing, die afzonderlijk bij het apparaat zijn inbegrepen.

12 maanden garantie op batterijen!
Eventuele materiaal- of fabricagefouten in de batterij worden naar onze keuze geëlimineerd door reparatie of vervanging. Dit product wordt gedekt door een garantie van 12 maanden vanaf de datum van eerste verkoop.
Het Mowox® accupakket is een hightech product. Het bevat batterijcellen met lithiumiontechnologie. Dit zorgt voor een hoge batterijcapaciteit en actieradius met een laag gewicht. Het beruchte "geheugeneffect" wordt met deze technologie uitgesloten.
Zoals alle batterijen is de Mowox® accu onderhevig aan slijtage door gebruik. Om uw batterij lang te kunnen gebruiken, moet u rekening houden met de volgende instructies: Stel de batterij niet bloot aan vocht, hitte of extreme kou. Een bewaartemperatuur van 10° tot 15°C in een droge omgeving is ideaal. Voor een langere opslagperiode, bijvoorbeeld voor de winter, moet u de batterij één keer opladen. De accumulator is onderhevig aan een natuurlijke zelfontlading en moet om de drie maanden worden opgeladen. Tegen het einde van de levensduur van de batterij neemt de looptijd af na een volledige lading. Deze natuurlijke gebruiksgerelateerde slijtage vormt geen garantieclaim.
Erken dat een robotmaaier, vanwege zijn werking en afhankelijk van zijn programmering, meerdere laadcycli per dag nodig heeft. Daarom is het normaal dat de levensduur van de batterij na een jaar verstrijkt.

Wat te doen in geval van garantie?
Belangrijk is dat het bewijs van verkoop moet worden bewaard als bewijs van de datum van verkoop. Voor een eventuele reparatie dient u ook de originele verpakking op te slaan. Neem in een garantiegeval contact op met onze klantenservice met dit garantieblad en een kopie van uw aankoopbewijs. Wij behouden ons het recht voor om claims af te wijzen als de aankoop niet kan worden onderbouwd of het product duidelijk niet goed wordt onderhouden.

Deze garantie heeft geen invloed op de wettelijke garantieclaims van de koper tegen de verkoper.

8 MILIEUVRIENDELIJKE VERWIJDERING

Lokale, provinciale of nationale richtlijnen verbieden verwijdering via normaal huishoudelijk afval.

Voor verwijdering moeten de voorschriften die van toepassing zijn in uw land of gemeente worden nageleefd. Neem contact op met uw lokale afvalverwerkingsbedrijf over beschikbare recycling- en verwijderingsprocedures.

8.1 VERPAKKING

De verpakking is gemaakt van karton en PE-folie en moet worden hergebruikt of gerecycled. Bewaar de kartonnen doos indien mogelijk. Dit maakt het voor u gemakkelijker om te vervoeren.

8.2 APPARAAT, BATTERIJ, OPLADER

Volg de instructies in de gebruiksaanwijzing van de batterij en oplader!

Volgens de EU-richtlijn 2012/19/EU betreffende de verwijdering van elektrische en elektronische apparatuur en de implementatie ervan in nationale wetgeving, moeten alle elektrische gereedschappen, apparaten en batterijen gescheiden worden ingezameld en op een milieuvriendelijke manier worden gerecycled.

U kunt ze inleveren bij de openbare inzamelpunten van uw gemeente en overal waar batterijen of elektrische apparaten worden verkocht. U heeft ook de mogelijkheid om ze af te geven op het adres van de importeur. De handel neemt elektrische/elektronische apparatuur en batterijen gratis terug.

MILIEU- EN GEZONDHEIDSSCHADE

Sommige van de mogelijke ingrediënten zoals Hg = kwik, Cd = cadmium, Li = lithium en Pb = lood zijn giftig en brengen het milieu in gevaar als ze onjuist worden verwijderd. Zware metalen kunnen bijvoorbeeld schadelijke effecten hebben op mens, dier en plant en zich ophopen in het milieu en in de voedselketen om vervolgens indirect via voedsel het lichaam binnen te komen.

De recycling van afgedankte batterijen en het gebruik van de hulpbronnen die ze bevatten, beschermen het milieu en de gezondheid.

EXPLOSIEGEVAAR

Voor verwijdering moet de batterij uit het apparaat worden verwijderd; verwijder beide afzonderlijk van elkaar. Nadat u de batterij hebt verwijderd, tapet u de contacten met duurzame tape. De batterij mag niet worden vernietigd of gedemonteerd en er mogen geen componenten worden verwijderd. Raak de twee contacten van de batterij nooit tegelijkertijd aan met een metalen voorwerp en/of met lichaamsdelen; er is een risico op kortsluiting. Uit de buurt van kinderen houden. Het niet opvolgen van deze instructies riskeert brand en/of ernstig letsel.

Gebruik indien mogelijk oplaadbare batterijen in plaats van wegwerpbatterijen.

9 EU-CONFORMITEITSVERKLARING

Wij verklaren hierbij	Ningbo Daye Garden Machinery Co, Ltd No. 58 Jinfeng Road, Yuyao, Zhejiang 315403, China
De volgende machine, zoals door ons in de handel gebracht en gedistribueerd, voldoet aan de relevante essentiële gezondheids- en veiligheidseisen van de Europese Gemeenschap.	
In het geval van wijzigingen die niet door ons zijn goedgekeurd, vervalt de geldigheid van deze verklaring.	
Product	Draadloze heggenschaar
Type machine	MWP400301
Nominale spanning	62 V gelijkstroom
Snijlengte	630 mm
EG-richtlijn 2000/14, aangemelde instantie	0359: Intertek Testing & Certification Ltd. Davy Avenue, Knowhlhill, Milton Keynes, Bucks Mk5 8NL • Verenigd Koninkrijk
Gemeten geluidsvermogensniveau L_{WA}/ dB(A)	93,43 K = 2,26
Gegarandeerd geluidsvermogensniveau $L_{WA\,G}$/ dB(A)	96
Toepasselijke EG-richtlijnen	EG-richtlijn geluidsemissie: 2000/14/EG EG-machinerichtlijn: 2006/42/EG EG-richtlijn inzake elektromagnetische compatibiliteit: 2014/30/EU EG-richtlijn betreffende de beperking van bepaalde gevaarlijke stoffen (RoHS): 2011/65/EU
Toepasselijke geharmoniseerde normen	NL 55014-1:2017/ -2:2015 NL 62841-1:2015 NL 62841-4-2:2019
Juridisch bindende handtekening/ datum/ plaats	Ningbo Daye Garden Machinery Co, Ltd Nr. 58 Jinfeng Road Yuyao, Zhejiang 315403 China 04/01/23
Naam & titel van de ondertekenaar	James Ye, voorzitter
Naam en adres van de documentatievertegenwoordiger	Daye Europe GmbH • Parkstraße 1a • 66450 Bexbach • Duitsland

Taille-haie sans fil

EHT 6362 Li

(MWP400301)

Mode d'emploi original (FR)

Fabricant
Ningbo Daye Garden Machinery Co., Ltd.
No. 58, Jinfeng Road
Yuyao, Zhejiang 315403
Chine

Importateur
Daye Europe GmbH
Parkstraße 1a
66450 Bexbach
Allemagne
www.mowox.com

V2

Vous connaissez bien votre nouvelle machine de jardin.
Parce que vous lisez ce manuel entièrement.

Lisez ces instructions d'utilisation pour votre propre sécurité avant de mettre en service l'appareil. Le non-respect des instructions peut entraîner des blessures graves. Familiarisez-vous avec l'appareil avant chaque utilisation. Conservez bien cette notice d'utilisation afin que l'information qu'elle contient soit disponible en tout temps. Si vous transmettez l'appareil à des tiers, ajoutez cette instruction d'utilisation.

1 UTILISATION DÉSIGNÉE

Cet appareil ne peut être utilisé qu'aux fins prévues. Tout autre type d'utilisation est considéré comme abusif. L'utilisateur, et non le fabricant, est responsable des dommages ou blessures causés par une mauvaise utilisation.

Le taille-haie est destiné à couper les broussailles, les haies et les branches d'arbres à usage privé à la maison et dans le jardin. Il n'est pas destiné à être utilisé sur du bois meuble, des métaux, des plastiques, de la maçonnerie ou d'autres matériaux de construction.

Il s'agit d'une utilisation allant jusqu'à 50 heures par an. Les installations publiques, les terrains de sport et les applications dans l'agriculture et la sylviculture en sont exclus.

Notez que cet appareil n'est pas conçu pour un usage commercial ou industriel. La garantie expire si l'appareil est utilisé à des fins commerciales, industrielles ou similaires.

Les instructions d'utilisation doivent être suivies pour assurer une utilisation et un entretien appropriés. Le mode d'emploi contient des informations importantes concernant l'utilisation, l'entretien et la réparation.

Rangez la batterie séparément après utilisation.

Table des matières

1 Utilisation désignée 1
2 Enquêtes de sécurité 3
2.1 Pictogrammes sur l'appareil pour la sécurité de fonctionnement 3
2.2 Utilisation sûre 3
3 Aperçu du produit 7
4 Données techniques 8
5 Usage 8
5.1 Insertion et retrait de la batterie 8
5.2 Allumer/éteindre et régler la vitesse de coupe 8
5.3 En cas de pale de cisaillement bloquée 9
5.4 Réglage de l'angle 9
6 Maintenance et netoyage 10
6.1 Accu 10
6.2 Nettoyage 11
6.3 Entretien 11
6.4 Rangement 11
7 Conditions de garantie Mowox® 12
8 Élimination écologique 13
8.1 Emballage 13
8.2 Appareil, batterie, chargeur 13
9 Déclaration de conformité UE 14

2 ENQUÊTES DE SÉCURITÉ

2.1 PICTOGRAMMES SUR L'APPAREIL POUR LA SÉCURITÉ DE FONCTIONNEMENT

	L'appareil peut provoquer des situations dangereuses s'il est mal utilisé. Lisez et internalisez le mode d'emploi avant d'utiliser l'appareil.
	Risque de blessure. Gardez vos mains, vos pieds et vos vêtements loin de la lame de coupe.
	N'utilisez pas l'appareil sous la pluie et ne le laissez pas à l'extérieur.
	Portez une protection oculaire.
	Ce produit ne doit pas être éliminé avec les ordures ménagères normales à la fin de sa vie utile. Des informations sur le recyclage peuvent être obtenues auprès de votre autorité locale ou de votre revendeur.
96	Niveau de puissance acoustique garanti: Le niveau sonore de cet appareil n'est passupérieur à la valeur indiquée.
CE	L'appareil est conforme aux exigences et réglementations de la Communauté européenne.
Intertek GS	L'appareil est conforme à des normes de test de sécurité strictes.
	Avertissement pour votre sécurité. Vous pouvez être dangereusement blessé, voire tué, si vous ne suivez pas les consignes de sécurité.

Les symboles de sécurité sur l'appareil doivent toujours être propres et clairement visibles. Remplacez lem s'il est manquant ou illisible.

2.2 UTILISATION SÛRE

Respectez toujours les consignes de sécurité suivantes. Le non-respect des avertissements peut entraîner un choc électrique, un incendie et/ou des blessures graves. Conservez tous les avertissements et instructions pour une utilisation ultérieure.

Suivez toutes les consignes de sécurité données dans le manuel d'utilisation du chargeur et dans celui de la batterie.

2.2.1 Sécurité des autres

1. Ne laissez jamais les enfants ou les personnes qui ne sont pas familières avec les instructions utiliser l'appareil. Les réglementations nationales peuvent limiter l'âge minimum d'utilisation.
2. N'utilisez pas l'appareil s'il y a des personnes, en particulier des enfants ou des animaux dans la région.
3. Rangez l'appareil en dehors de la distance des enfants.
4. Veuillez noter que l'utilisateur est responsable envers les personnes ou les biens en cas d'accident ou de situations dangereuses.
5. Les utilisateurs de l'appareil doivent recevoir des instructions concernant l'utilisation, le réglage et le fonctionnement de l'appareil ainsi que les actions interdites.

2.2.2 Préparation de l'utilisation

Un mauvais entretien ou une mauvaise utilisation peut entraîner des dysfonctionnements et entraîner des blessures graves, voire mortelles.

1. N'utilisez pas l'outil dans le dark, sous la pluie ou la foudre.
2. Le fonctionnement de toute machine peut provoquer des jets de corps étrangers dans les yeux. Portez toujours des lunettes de sécurité pendant le fonctionnement, le réglage ou la réparation.
3. Une protection auditive antibruit est recommandée.
4. Portez des gants de travail robustes pendant les travaux d'exploitation et d'entretien de la machine.
5. Portez toujours des chaussures antidérapantes fermées et des pantalons longs pendant le fonctionnement. Ne portez pas de vêtements amples ou de chaussures.
6. Toutes les connexions de la fiche doivent être vérifiées pour un ajustement fixe avant chaque opération. N'utilisez pas la machine avec des pièces détachées ou endommagées.
7. Portez l'outil sur les deux poignées sans déclencher aucun interrupteur et loin de votre corps. Lorsque vous transportez ou rangez l'outil, montez toujours le couvercle de protection.
8. Gardez les poignées sèches, propres et exemptes d'huile et de graisse. Les poignées grasses et huileuses sont glissantes et entraînent une perte de contrôle.
9. Tenez le taille-haie uniquement par les poignées isolées. L'isolation des poignées réduit le risque de choc électrique en cas de coupure d'un fil sous tension.
10. Éloignez tous les cordons d'alimentation et les câbles de la zone de travail. Ils peuvent être cachés dans des haies ou des broussailles et peuvent être accidentellement coupés par la lame.
11. Assurez-vous que la lame n'est pas bloquée par des branches de haie.

2.2.3 Pendant l'utilisation

N'exposez pas la machine à l'eau en raison du danger inhérent de court-circuit, qui peut, dans les conditions les plus défavorables, entraîner une explosion ou un incendie de la batterie.

L'utilisation d'outils peut entraîner des objets rebondissants qui peuvent causer de graves blessures aux yeux. Utilisez toujours une protection oculaire pour faire fonctionner l'appareil, qui protège également des côtés. En cas de doute, utilisez une protection faciale complète. Il est recommandé d'utiliser une protection faciale hypermétrope pour les porteurs de lunettes ou des lunettes de sécurité normales avec protection latérale. Ne tenez pas les mains ou les pieds près ou sous les pièces en rotation. Restez toujours à l'écart de l'ouverture d'éjection.

Ne pointez jamais l'épée du taille-haie sur les humains ou les animaux.

N'utilisez pas l'appareil près d'une flamme nue.

1. **Il est recommandé de limiter la durée de fonctionnement afin de minimiser les risques dus au bruit et aux vibrations.**
2. **Soyez extrêmement prudent lorsque vous travaillez près des rues. Faites attention à la circulation.**
3. **L'appareil doit être éteint avant d'être arrêté.**
4. **Si vous laissez l'appareil sans surveillance, éteignez-le, fixez le couvercle de protection sur la lame et emportez la batterie avec vous.**
5. **Assurez-vous de marcher et de vous tenir debout en toute sécurité. N'utilisez l'appareil que debout et en le tenant devant votre corps. N'utilisez pas de frais généraux ou lorsque vous êtes penché.**
6. **N'utilisez jamais l'appareil avec des pièces défectueuses ou manquantes.**
7. **N'essayez pas de retirer le protège-poignée avant #2.**
8. **Utilisez l'appareil à la lumière du jour ou des projecteurs uniquement.**
9. **Retirez le couvercle de protection de la tête de travail. Si vous ne le faites pas, le couvercle de protection deviendra un objet projeté lorsque le moteur démarre.**
10. **Les lames / la chaîne sont tranchantes et peuvent causer des blessures même lorsqu'elles sont éteintes.**
11. **Allumez le moteur uniquement lorsque les mains et les pieds sont éloignés du moyen de coupe.**
12. **Ne surchargez pas la capacité de la machine en appliquant une pression. Dès que vous remarquez que les performances de coupe diminuent, soulevez doucement l'outil hors du matériau et réessayez.**
13. **N'essayez pas d'arrêter les pièces mobiles ou rotatives à la main.**
14. **Si la machine commence à vibrer anormalement, arrêtez de la faire fonctionner et**

a. - inspecter les dommages,

b. - remplacer ou réparer les pièces endommagées,

c. – Fixez toutes les connexions à vis desserrées.

2.2.4 Risque de pots-de-vin

Si la tête de coupe est déplacée rapidement ou inclinée contre le matériau à couper, la tête de coupe peut ralentir ou s'arrêter de manière inattendue et très rapide. Il en résulte que la tête de coupe est forcée dans la direction opposée à celle prévue. La machine peut ainsi être secouée et déplacée de manière inattendue sur le côté et vers l'arrière, dans la direction de l'utilisateur. Cela peut vous faire perdre le contrôle de l'outil et potentiellement vous blesser gravement.

Si la machine contre-attaque, c'est le résultat d'une utilisation incorrecte ou incorrecte. Ne vous fiez pas exclusivement aux mécanismes de sécurité intégrés.

Pour éviter que l'outil ne revienne dans votre direction, respectez les directives suivantes :

- Assurez-vous d'une prise sûre avec les deux mains sur les poignées, avec la main droite sur la poignée arrière et avec la main gauche sur la poignée avant, et positionnez le corps et les bras de manière à pouvoir résister aux forces de recul.
- Ne lâchez pas l'outil.
- Ne vous penchez pas trop en avant et ne tenez pas la machine au-dessus de votre taille.
- Une lame émoussée entraîne de la chaleur ou même de la fumée et augmente le risque que l'outil se heurte en retour. Changez la lame avant de poursuivre l'opération.

2.2.5 Après utilisation

1. Faites glisser le couvercle de protection sur la lame de cisaillement.
2. Portez des gants de protection robustes pour tous les travaux sur l'appareil.
3. Nettoyer la tête de travail de la saleté après chaque utilisation. Graisser la lame du taille-haie.
4. Ne rangez pas l'appareil avec la batterie insérée. Lorsque la batterie n'est pas utilisée, retirez-la de la machine, chargez-la et rangez-la dans un endroit frais et sec, loin du chargeur.
5. Gardez les piles à l'écart de tout objet métallique. Court-circuiter les contacts peut causer des brûlures ou un incendie.
6. Dans des conditions abusives, la batterie peut fuir l'électrolyte. En cas de contact avec la peau, laver immédiatement les zones touchées avec de l'eau et du savon. En cas de contact avec les yeux, rincer immédiatement les yeux abondamment à l'eau claire pendant au moins 15 minutes sans frotter les yeux. Consultez immédiatement un médecin.
7. Remplacez la batterie si des dommages mécaniques, une infiltration d'eau ou d'autres dommages sont évidents.
8. N'utilisez que des pièces de rechange recommandées par le fabricant. L'utilisation de pièces de rechange non originales peut endommager l'appareil et causer des blessures.

9. L'appareil n'est pas étanche et ne doit pas être nettoyé à l'eau.

3 APERÇU DU PRODUIT

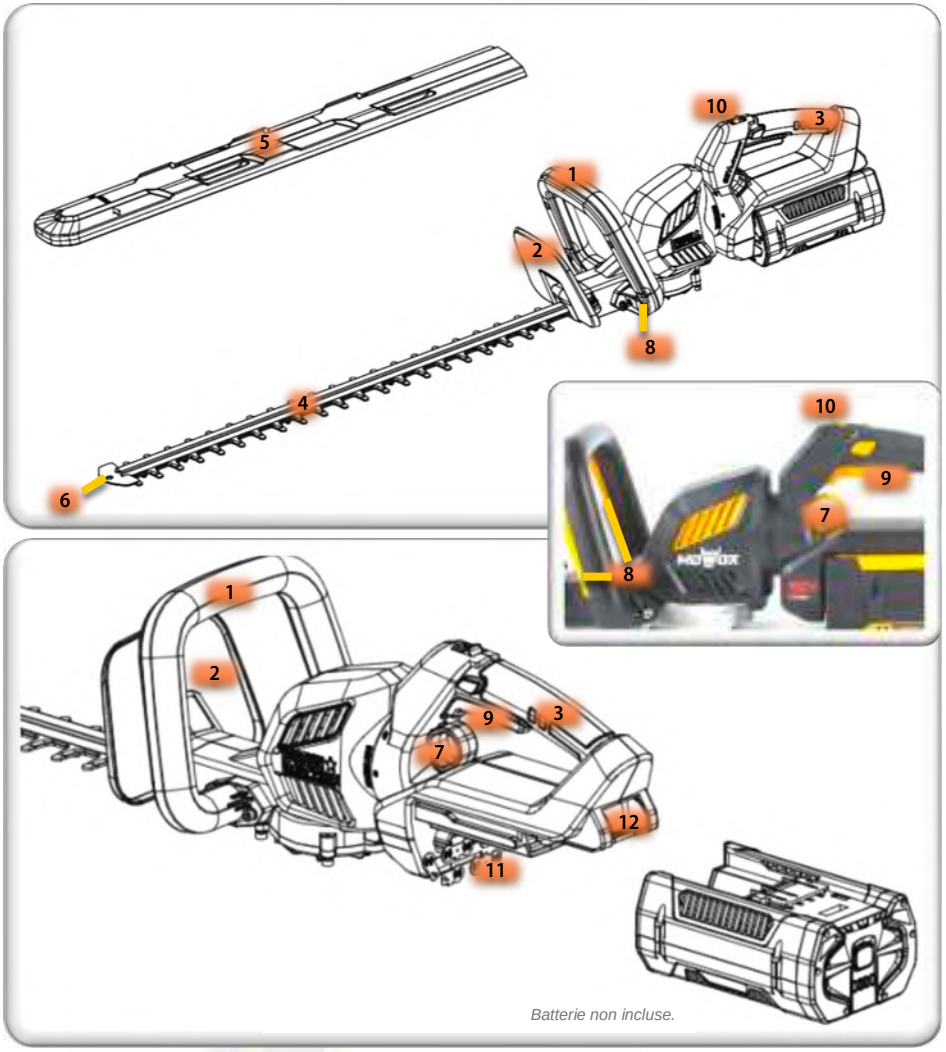

1. Poignée avant	2. Garde-poignée avant	3. Poignée arrière	4. Lame de cisaillement
5. Couvercle de protection de la lame de cisaillement	6. Trou de suspension	7. Mécanisme de verrouillage pour poignée rotative	8. Interrupteur de sécurité
9. Interrupteur principal	10. Commutateur de réglage de la vitesse	11. Compartiment	12. Loquet de déverrouillage de la batterie

4 DONNÉES TECHNIQUES

Modèle	EHT 6362 Li (MWP400301)
Tension nominale	62 V
Vitesse à vide	3600 min^{-1}
Longueur de l'épée	630 mm
Largeur de coupe	24 mm
Poids net (sans batterie)	3,9 kg
Niveau de pression acoustique L_{PA} à la position de l'utilisateur	82,43 dB(A), K = 3 dB(A)
Niveau de puissance acoustique mesuré L_{WA}	93,43 dB(A), K = 2,26 dB(A)
Niveau de puissance acoustique garanti $L_{WA\,G}$ (2000/14/CE)	96 dB(A)
Vibration max.	1,81 m/s^2, K = 1,5 m/s^2

5 USAGE

Avant utilisation, vous devez lire les consignes de sécurité données au chapitre 2 de ce document et celles données dans le document fourni avec la batterie.

Assurez-vous que la lame de cisaillement est lubrifiée avec de la graisse machine.

5.1 INSERTION ET RETRAIT DE LA BATTERIE

La batterie n'est pas fournie avec. Toutes les batteries de la série 62 V MAX s'adaptent, par exemple Mowox® BA 140, 534.

Un chargeur de la même série est nécessaire pour charger la batterie, par exemple Mowox® BC 135.

Insérez fermement la batterie dans sa position désignée #11 sur la face inférieure du moteur.

Afin de retirer la batterie, le loquet #12 doit être soulevé vers le haut tout en tirant la batterie vers l'arrière.

5.2 ALLUMER/ÉTEINDRE ET RÉGLER LA VITESSE DE COUPE

Avant utilisation, retirez le manchon de protection #5 de la tête de cisaillement.

Tenez fermement la machine et, sans la laisser toucher le brush à couper, appuyez sur l'interrupteur de verrouillage de sécurité #8 avant de déclencher l'interrupteur principal

#9.

Vous pouvez régler la vitesse de la lame de cisaillement avec l'interrupteur de commande #10.

Commencez par tailler le haut de la haie. Inclinez légèrement l'outil (jusqu'à 15° par rapport à la ligne de coupe) de sorte que les pointes de lame pointent légèrement vers la haie. Cela permettra aux lames de couper plus efficacement. Tenez l'outil à l'angle souhaité et déplacez-le régulièrement le long de la ligne de coupe. La lame affûtée double face vous permet de couper dans les deux sens.

Lorsque vous taillez les côtés d'une haie, commencez toujours par le bas. Cela vous donne un meilleur contrôle de la largeur de votre haie.

Assurez-vous que la lame de cisaillement s'est arrêtée avant de lâcher l'une des deux poignées.

Après utilisation, faites glisser le manchon de protection #5 sur la tête de cisaillement.

Chaque fois que vous laissez la machine sans surveillance, retirez la batterie et emportez-la avec vous pour éviter toute opération involontaire.

5.3 EN CAS DE PALE DE CISAILLEMENT BLOQUÉE

Un mécanisme de sécurité intégré arrête la machine en cas de surcharge. Cela se produit chaque fois qu'une ou plusieurs branches trop épaisses y sont introduites.

Chaque fois que cela se produit, retirez la batterie, puis retirez l'obstruction et les corps étrangers de la lame, réinsérez la batterie et recommencez.

5.4 RÉGLAGE DE L'ANGLE

La poignée arrière peut être tournée, ce qui améliore l'ergonomie lors de la coupe des côtés des haies.

La tête de poignée pivote de 180° et peut être verrouillée dans 5 positions dans cette plage.

Appuyezsur le bouton #7 et faites pivoter la poignée arrière #3 jusqu'à ce qu'elle se verrouille dans l'une des 5 positions.

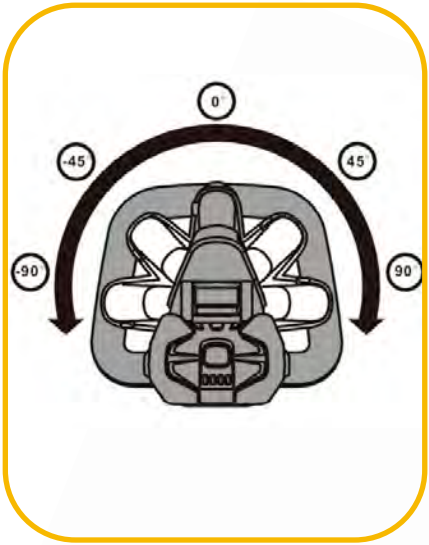

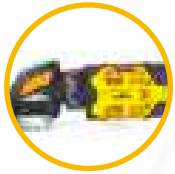

Ne tournez jamais la poignée lorsque la machine est allumée. Éteignez-le complètement avant de changer de position de poignée.

6 MAINTENANCE ET NETTOYAGE

Avec un peu de soin et de prudence, vous pourrez utiliser cet appareil pendant longtemps.

Déplacez toujours la batterie avant d'effectuer l'entretien ou le nettoyage.

Portez des gants robustes pour éviter les blessures aux dents tranchantes de la lame de cisaillement.

6.1 ACCU

1. **La batterie doit être chargée après utilisation, puis retirée du chargeur. Conserver dans un endroit frais et sec, ni dans l'appareil ni dans le chargeur.**
2. **Si vous n'utilisez pas la batterie pendant plus de trois mois, chargez-la à nouveau. Les intervalles doivent être raccourcis si la machine est utilisée dans des conditions sèches et poussiéreuses.**

6.2 NETTOYAGE

Ne vaporisez pas la machine avec de l'eau. L'eau peut endommager les circuits électroniques. Cela peut entraîner un incendie ou des chocs électriques.

Nettoyez l'appareil avec un chiffon ou une brosse à main. Enlevez tous les débris de coupe coincés de la lame.

6.3 ENTRETIEN

Appliquez de la graisse machine sur la tête de cisaillement après une utilisation sur trois.

Une mauvaise lubrification de la tête de cisaillement entraînera une usure précoce et des dents émoussées de la lame, provoquant ainsi des vibrations élevées et détériorant le résultat de coupe.

6.4 RANGEMENT

Rangez l'appareil sans batterie insérée, mais avec le protège-lame attaché, dans un endroit sec et frais.

Vous pouvez utiliser le trou de suspension à l'extrémité de la tête de cisaillement pour accrocher l'appareil à une vis solidement ancrée.

7 CONDITIONS DE GARANTIE MOWOX®

Merci d'avoir acheté un produit de qualité Mowox®!

Vous avez opté pour un outil de jardinage à la pointe de l'ingénierie, qui répond aux normes de qualité les plus strictes. Tous les produits Mowox® sont fabriqués selon les normes ISO 9001, ISO 14001, OHSAS 18001 et BSCI.

24 mois de garantie sur les machines de jardinage!
Tout défaut de matériau ou de fabrication de l'appareil sera éliminé à notre discrétion par réparation ou remplacement. Ce produit est couvert par une garantie de 24 mois à compter de la date de la première vente. Cette garantie couvre tous les défauts de matériaux ou de fabrication. Les éléments suivants ne sont pas couverts par la garantie :

- **Pièces d'usure telles que**
  - **Lames**
  - **Sacs d'herbe**
  - **Roues, enjoliveurs et roulements de roue**
  - **Courroies d'entraînement, câbles**
  - **Filtres à air, bougies d'allumage, carburateurs**
- **Dommages et défauts dus à un mauvais fonctionnement, à des influences extérieures ou à des modifications**
- **Défauts après utilisation commerciale**

Pour les moteurs Honda ou Briggs & Stratton, les conditions de garantie Honda ou Briggs & Stratton s'appliquent, qui sont incluses séparément avec l'appareil.

12 mois de garantie sur les piles!
Tout défaut de matériau ou de fabrication de la batterie sera éliminé selon notre choix par réparation ou remplacement. Ce produit est couvert par une garantie de 12 mois à compter de la date de la première vente.
La batterie Mowox® est un produit de haute technologie. Il contient des cellules de batterie avec la technologie lithium-ion. Cela garantit une capacité de batterie élevée et une autonomie avec un faible poids. Le fameux « effet mémoire » est exclu avec cette technologie.
Comme toutes les batteries, la batterie Mowox® est sujette à l'usure due à l'utilisation. Afin de pouvoir utiliser votre batterie pendant une longue période, veuillez noter les instructions suivantes:
N'exposez pas la batterie à l'humidité, à la chaleur ou au froid extrême. Une température de stockage de 10° à 15°C dans un environnement sec est idéale. Avant une période de stockage plus longue, par exemple avant l'hiver, vous devez charger la batterie une fois. L'accumulateur est soumis à une autodécharge naturelle et doit être rechargé tous les trois mois. Vers la fin de la durée de vie de la batterie, l'autonomie diminue après une charge complète. Cette usure naturelle liée à l'utilisation ne constitue pas une réclamation au titre de la garantie.
Veuillez reconnaître qu'une tondeuse robotisée a besoin, en raison de son fonctionnement et en fonction de sa programmation, de plusieurs cycles de charge par jour. Par conséquent, il est normal que la durée de vie de la batterie s'écoule après un an.

Que faire en cas de garantie ?
Il est important de noter que la preuve de vente doit être conservée comme preuve de la date de vente. Pour une éventuelle réparation, veuillez également stocker le carton d'origine. Dans un cas de garantie, veuillez contacter notre service client avec cette fiche de garantie et une copie de votre preuve d'achat. Nous nous réservons le droit de rejeter les réclamations si l'achat ne peut être justifié ou si le produit n'est manifestement pas correctement entretenu.

Cette garantie n'affecte pas les droits de garantie légale de l'acheteur contre le vendeur.

8 ÉLIMINATION ÉCOLOGIQUE

Les directives locales, étatiques ou nationales interdisent l'élimination par les ordures ménagères normales.

Pour l'élimination, les réglementations applicables dans votre pays ou municipalité doivent être respectées. Contactez votre entreprise locale de gestion des déchets pour connaître les procédures de recyclage et d'élimination disponibles.

8.1 EMBALLAGE

L'emballage est fait de carton et de film PE et doit être réutilisé ou recyclé. Conservez la boîte en carton si possible. Cela facilite le transport.

8.2 APPAREIL, BATTERIE, CHARGEUR

Respectez les instructions dans le mode d'emploi de la batterie et du chargeur!

Conformément à la directive européenne 2012/19/UE sur l'élimination des équipements électriques et électroniques et sa mise en œuvre dans les législations nationales, tous les outils, appareils et batteries électriques doivent être collectés séparément et recyclés de manière écologique.

Vous pouvez les remettre aux points de collecte publics de votre commune et partout où des piles ou des appareils électriques sont vendus. Vous avez également la possibilité de les déposer à l'adresse de l'importateur. Le commerce reprend gratuitement les équipements électriques/électroniques et les batteries.

DOMMAGES À L'ENVIRONNEMENT ET À LA SANTÉ

Certains des ingrédients possibles tels que Hg = mercure, Cd = cadmium, Li = lithium et Pb = plomb sont toxiques et mettent en danger l'environnement s'ils sont éliminés de manière inappropriée. Les métaux lourds, par exemple, peuvent avoir des effets nocifs sur les humains, les animaux et les plantes et s'accumuler dans l'environnement et dans la chaîne alimentaire pour ensuite pénétrer indirectement dans le corps par l'alimentation.

Le recyclage des piles usagées et l'utilisation des ressources qu'elles contiennent protègent l'environnement et la santé.

DANGER D'EXPLOSION

Pour l'élimination, la batterie doit être retirée de l'appareil; disposer des deux séparément l'un de l'autre. Après avoir retiré la batterie, collez les contacts avec du ruban adhésif durable. La batterie ne doit pas être détruite ou démontée et aucun composant ne doit être retiré. Ne touchez jamais les deux contacts de la batterie en même temps avec un objet métallique et/ou avec des parties du corps ; Il y a un risque de court-circuit. Tenir à l'écart des enfants. Le non-respect de ces instructions risque un incendie et/ou des blessures graves.

Si possible, utilisez des accus au lieu de batteries jetables.

9 DÉCLARATION DE CONFORMITÉ UE

Nous déclarons par la présente	Ningbo Daye Garden Machinery Co., Ltd. 58 Jinfeng Road, Yuyao, Zhejiang 315403, Chine
La machine suivante, telle que mise sur le marché et distribuée par nos soins, est conforme aux exigences essentielles de santé et de sécurité pertinentes de la Communauté européenne.	
Dans le cas de modifications qui n'ont pas été approuvées par nous, la validité de cette déclaration expire.	
Produit	Taille-haie sans fil
Type de machine	MWP400301
Tension nominale	62 V CC
Longueur de coupe	630 mm
Directive CE 2000/14, organisme notifié	0359 : Intertek Testing & Certification Ltd. Davy Avenue, Knowhlhill, Milton Keynes, Bucks Mk5 8NL • Royaume-Uni
Niveau de puissance acoustique mesuré $L_{WA/}$dB(A)	93,43 K = 2,26
Niveau de puissance acoustique garanti $L_{WA\,G}$/ dB(A)	96
Directives communautaires applicables	Directive CE sur les émissions sonores: 2000/14/CE Directive Machines CE : 2006/42/CE Directive CE sur la compatibilité électromagnétique: 2014/30 / UE Directive CE relative à la limitation de certaines substances dangereuses (RoHS) : 2011/65/UE
Normes harmonisées applicables	EN 55014-1:2017/ -2:2015 EN 62841-1:2015 EN 62841-4-2:2019
Signature/date/lieu juridiquement contraignant	Ningbo Daye Garden Machinery Co., Ltd. 58, chemin Jinfeng Yuyao, Zhejiang 315403 Chine 04/01/23
Nom et titre du signataire	James Ye, Président
Nom et adresse du représentant de la documentation	Daye Europe GmbH • Parkstraße 1a • 66450 Bexbach • Allemagne

Cortasetos inalámbrico

EHT 6362 Li
(MWP400301)

Manual de instrucciones originales (ES)

Fabricante
Ningbo Daye Garden Machinery Co., Ltd.
No. 58 Jinfeng Road
Yuyao, Zhejiang 315403
China

Importador
Daye Europe GmbH
Parkstraße 1a
66450 Bexbach
Alemania
www.mowox.com

Usted está bien versado en su nueva máquina de jardín.
Porque leíste completamente este manual.

Lea estas instrucciones de funcionamiento para su propia seguridad antes de poner en marcha el dispositivo. El incumplimiento de las instrucciones puede provocar lesiones graves. Familiarícese con el dispositivo antes de cada uso. Mantenga bien esta instrucción de funcionamiento para que la información que contiene esté disponible en todo momento. Si pasa el dispositivo a terceros, agregue esta instrucción de funcionamiento.

1 USO DESIGNADO

Este dispositivo solo se puede utilizar para el propósito previsto. Cualquier otro tipo de uso se considera abusivo. El usuario, no el fabricante, es responsable de los daños o lesiones causados por un mal uso.

La cortadora de setos está diseñada para cortar matorrales y setos y ramas de árboles en uso privado en el hogar y el jardín. No está diseñado para su uso en madera suelta, metales, plásticos, mampostería u otros materiales de construcción.

Esto se refiere a un uso de hasta 50 horas por año. Las instalaciones públicas, los campos deportivos y las aplicaciones en la agricultura y la silvicultura están excluidos de esto.

Tenga en cuenta que este dispositivo no está diseñado para uso comercial o industrial. La garantía expira si el dispositivo se utiliza para fines comerciales, industriales o similares.

Se deben seguir las instrucciones de uso para garantizar un uso y mantenimiento adecuados. Las instrucciones de funcionamiento contienen información importante sobre el uso, el mantenimiento y la reparación.

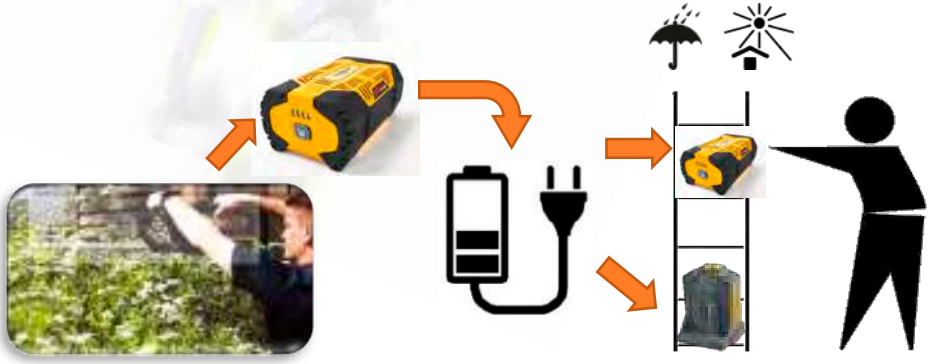

Guarde la batería por separado después de su uso.

Tabla de contenidos

1 Uso designado 1
2 Instrucciones de seguridad 3
2.1 Pictogramas en el dispositivo para mayor seguridad operativa 3
2.2 Uso seguro 3
3 Descripción general del producto 7
4 Datos técnicos 8
5 Uso 8
5.1 Inserción y extracción de la batería 8
5.2 Encendido/apagado y ajuste de la velocidad de corte 8
5.3 En caso de una cuchilla de corte bloqueada 9
5.4 Ajuste de ángulo 9
6 Mantenimiento y limpieza 10
6.1 Accu 10
6.2 Limpieza 10
6.3 Mantenimiento 11
6.4 Almacenamiento 11
7 Condiciones de garantía de Mowox® 12
8 Eliminación ambientalmente racional 13
8.1 Embalaje 13
8.2 Dispositivo, batería, cargador 13
9 Declaración de conformidad UE 14

2 INSTRUCCIONES DE SEGURIDAD

2.1 PICTOGRAMAS EN EL DISPOSITIVO PARA MAYOR SEGURIDAD OPERATIVA

	El dispositivo puede causar situaciones peligrosas si se usa incorrectamente. Lea e interiorice las instrucciones de funcionamiento antes de utilizar el dispositivo.
	Riesgo de lesiones. Mantenga sus manos, pies y ropa lejos de la cuchilla de corte.
	No use el dispositivo bajo la lluvia ni lo deje al aire libre.
	Use protección para los ojos.
	Este producto no debe eliminarse con la basura doméstica normal al final de su vida útil. La información sobre el reciclaje se puede obtener de su autoridad local o de su distribuidor.
96	Nivel de potencia acústica garantizado: El nivel de ruido de este dispositivo no essuperior al valor indicado.
CE	El dispositivo cumple con los requisitos y regulaciones de la Comunidad Europea.
Intertek GS	El dispositivo cumple con las estrictas normas de prueba de seguridad.
	Advertencia para su seguridad. Usted puede resultar peligrosamente herido, o incluso posiblemente muerto, si no sigue las instrucciones de seguridad.

Los símbolos de seguridad del dispositivo deben estar siempre limpios y claramente visibles. Reemplace lam si faltan o son ilegibles.

2.2 USO SEGURO

Siempre observe las siguientes instrucciones de seguridad. El incumplimiento de las advertencias puede provocar descargas eléctricas, incendios y / o lesiones graves. Guarde todas las advertencias e instrucciones para su uso posterior.

Siga todas las instrucciones de seguridad dadas en el manual del usuario del cargador y en el de la batería.

2.2.1 Seguridad de otras personas

1. Nunca permita que los niños o las personas que no estén familiarizadas con las instrucciones usen el dispositivo. Las reglamentaciones nacionales pueden limitar la edad mínima de uso.
2. No use el dispositivo si hay personas, especialmente niños, o animales en el área.
3. Guarde el dispositivo fuera de la distancia de los niños.
4. Tenga en cuenta que el usuario es responsable ante personas o bienes por accidentes o situaciones peligrosas.
5. Los usuarios del dispositivo deben ser instruidos sobre el uso, configuración y funcionamiento del dispositivo, así como sobre las acciones prohibidas.

2.2.2 Preparación de uso

El mantenimiento inadecuado o el mal uso pueden causar un mal funcionamiento y provocar lesiones graves o incluso fatales.

1. No use la herramienta en el dark, durante la lluvia o los rayos.
2. El funcionamiento de cualquier máquina puede hacer que cuerpos extraños sean arrojados a los ojos. Siempre use gafas de seguridad durante la operación, ajuste o reparación.
3. Se recomienda protección auditiva para reducir el ruido.
4. Use guantes de trabajo resistentes durante los trabajos de operación y mantenimiento de la máquina.
5. Siempre use zapatos antideslizantes, cerrados y pantalones largos durante la operación. No use ropa o zapatos sueltos.
6. Todas las conexiones de enchufe deben verificarse para un ajuste fijo antes de cada operación. No utilice la máquina con piezas sueltas o dañadas.
7. Lleve la herramienta en ambos mangos sin activar ningún interruptor y lejos de su cuerpo. Al transportar o guardar la herramienta, monte siempre la cubierta protectora.
8. Mantenga las asas secas, limpias y libres de aceite y grasa. Los mangos grasosos y aceitosos son resbaladizos y conducen a la pérdida de control.
9. Sujete el cortasetos solo por las asas aisladas. El aislamiento de las asas reduce el riesgo de una descarga eléctrica en caso de cortar un cable vivo.
10. Mantenga todos los cables de alimentación y cables alejados del área de trabajo. Pueden estar ocultos en setos o cepillos y pueden ser cortados accidentalmente por la cuchilla.
11. Asegúrese de que la cuchilla no esté bloqueada por ramas de seto.

2.2.3 Durante el uso

No exponga la máquina al agua debido al peligro inherente de cortocircuitos, que pueden, en condiciones más desfavorables, provocar una explosión o un incendio de la batería.

El uso de herramientas puede llevar a objetos que rebotan que pueden causar lesiones oculares graves. Siempre use una protección ocular para operar el dispositivo, que también protege desde los lados. En caso de duda, utilice una protección facial completa. Se recomienda utilizar una protección facial hipermétrope para los usuarios de gafas o gafas de seguridad normales con protección lateral. No sostenga las manos o los pies cerca o debajo de las partes giratorias. Manténgase siempre alejado de la abertura de expulsión.

Nunca apunte la espada del cortasetos a humanos o animales.

No utilice el dispositivo cerca de una llama abierta.

1. Se recomienda limitar la duración de la operación para minimizar los peligros debidos al ruido y la vibración.
2. Tenga mucho cuidado al trabajar cerca de las calles. Presta atención al tráfico.
3. El dispositivo debe estar apagado antes de apagarlo.
4. Si deja el dispositivo desatendido, apáguelo, coloque la cubierta protectora sobre la cuchilla y lleve la batería con usted.
5. Asegúrese de pisar y pararse con seguridad. Solo use el dispositivo mientras está de pie y sosteniéndolo frente a su cuerpo. No use por encima de la cabeza o cuando esté inclinado.
6. Nunca opere el dispositivo con piezas defectuosas o faltantes.
7. No intente quitar el protector de la manija delantera #2.
8. Utilice el dispositivo solo a la luz del día o con focos.
9. Retire la cubierta protectora del cabezal de trabajo. De lo contrario, la cubierta protectora se convertirá en un objeto arrojado cuando el motor arranque.
10. Las cuchillas / la cadena son afiladas y pueden causar lesiones incluso cuando están apagadas.
11. Encienda el motor solo cuando las manos y los pies estén lejos de los medios de corte.
12. No sobrecargue la capacidad de la máquina aplicando ninguna presión. Tan pronto como note que el rendimiento de corte está disminuyendo, levante suavemente la herramienta fuera del material y vuelva a intentarlo.
13. No intente detener las partes móviles o giratorias con la mano.
14. Si la máquina comienza a vibrar anormalmente, deje de operarla y
    a. - inspeccionar los daños,
    b. - reemplazar o reparar cualquier pieza dañada,
    c. – Sujete todas las conexiones de tornillo sueltas.

2.2.4 Riesgo de soborno

Si el cabezal de corte se mueve rápidamente o se inclina contra el material que se va a cortar, el cabezal de corte puede ralentizarse o detenerse inesperadamente y muy rápidamente. Esto a su vez hace que el cabezal de corte sea forzado en la dirección opuesta

a la prevista. Por lo tanto, la máquina puede ser sacudida y movida inesperadamente hacia los lados y hacia atrás, en la dirección del usuario. Esto puede hacer que pierda el control de la herramienta y potencialmente lesionarse gravemente.

Si la máquina contraataca, esto es el resultado de un uso inadecuado o incorrecto. No confíe exclusivamente en los mecanismos de seguridad integrados.

Para evitar que la herramienta vuelva a golpear en su dirección, observe las siguientes directrices:

- Asegúrese de un agarre seguro con ambas manos en los mangos, con la mano derecha en el mango trasero y con la mano izquierda en el mango delantero, y coloque el cuerpo y los brazos de manera que pueda soportar las fuerzas de retroceso.
- No suelte la herramienta.
- No se incline demasiado hacia adelante y no sostenga la máquina por encima del tamaño de su cuerpo.
- Una cuchilla roma provoca calor o incluso humo y aumenta el riesgo de que la herramienta responda. Cambie la cuchilla antes de continuar con el funcionamiento.

2.2.5 Después del uso

1. Deslice la cubierta protectora sobre la cuchilla de corte.
2. Use guantes protectores robustos para todo el trabajo en el dispositivo.
3. Limpie el cabezal de trabajo de suciedad después de cada uso. Engrase la cuchilla del cortasetos.
4. No guarde el dispositivo con la batería insertada. Cuando la batería no esté en uso, retírela de la máquina, cárguela y guárdela en un lugar fresco y seco, lejos del cargador.
5. Mantenga las baterías alejadas de cualquier objeto metálico. El cortocircuito de los contactos puede causar quemaduras o un incendio.
6. En condiciones abusivas, la batería puede tener fugas de electrolito. En caso de contacto con la piel, lave inmediatamente las áreas afectadas con agua y jabón. En caso de contacto con los ojos, enjuague inmediatamente los ojos con abundante agua limpia durante al menos 15 minutos sin frotarse los ojos. Consulte a un médico de inmediato.
7. Reemplace la batería si es evidente un daño mecánico, entrada de agua u otro daño.
8. Utilice sólo las piezas de repuesto recomendadas por el fabricante. El uso de piezas de repuesto no originales puede causar daños al dispositivo y lesiones.
9. El dispositivo no es resistente al agua y no debe limpiarse con agua.

3 DESCRIPCIÓN GENERAL DEL PRODUCTO

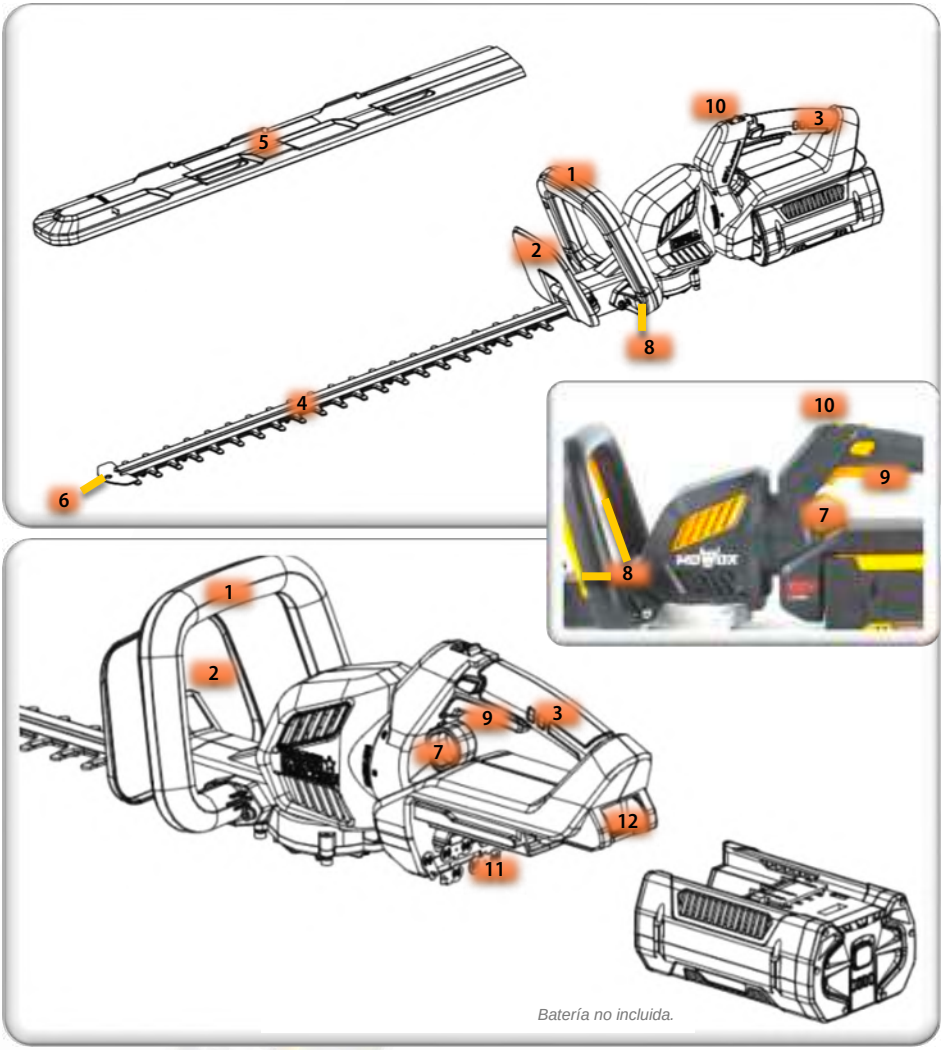

1. Asa delantera	2. Protector de la manija delantera	3. Asa trasera	4. Cuchilla de corte
5. Cubierta de protección de cuchilla de corte	6. Agujero colgante	7. Mecanismo de bloqueo para mango giratorio	8. Interruptor de seguridad
9. Interruptor principal	10. Interruptor de ajuste de velocidad	11. Compartimento de la batería	12. Pestillo de liberación de la batería

4 DATOS TÉCNICOS

Modelo	EHT 6362 Li (MWP400301)
Tensión nominal	62 V
Velocidad sin carga	3600 min^{-1}
Longitud de la espada	630 mm
Ancho de corte	24 mm
Peso neto (sin batería)	3,9 kg
Nivel de presión acústica L_{PA} en la posición del usuario	82,43 dB(A), K = 3 dB(A)
Nivel de potencia acústica medido L_{WA}	93,43 dB(A), K = 2,26 dB(A)
Nivel de potencia acústica garantizado $L_{WA\,G}$ (2000/14/CE)	96 dB(A)
Vibración máx.	1,81 m/s^2, K = 1,5 m/s^2

5 USO

Antes de su uso, debe leer las instrucciones de seguridad que figuran en el capítulo 2 de este documento y las que figuran en el documento suministrado con la batería.

Asegúrese de que la cuchilla de corte esté lubricada con grasa de la máquina.

5.1 INSERCIÓN Y EXTRACCIÓN DE LA BATERÍA

La batería debe comprarse por separado. Todas las baterías de la serie MAX de 62 V se adaptan, por ejemplo Mowox® BA 140, 534.

Se requiere un cargador de la misma serie para cargar la batería, por ejemplo, Mowox® BC 135.

Inserte la batería firmemente en su posición designada #11 en la parte inferior de la unidad motora.

Para extraer la batería, el pestillo # 12 debe levantarse hacia arriba mientras se extrae la batería hacia afuera.

5.2 ENCENDIDO/APAGADO Y AJUSTE DE LA VELOCIDAD DE CORTE

Antes de usar, retire la funda protectora #5 del cabezal de corte.

Sujete firmemente la máquina y, sin dejar que toquela máquina que se va a cortar,

coloque el interruptor de bloqueo de seguridad #8 antes de activar el interruptor principal #9.

Puede ajustar la velocidad de la cuchilla de corte con el interruptor de control # 10.

Comience recortando la parte superior del seto. Incline ligeramente la herramienta (hasta 15° con respecto a la línea de corte) para que las puntas de la cuchilla apunten ligeramente hacia el seto. Esto hará que las cuchillas se corten de manera más efectiva. Sostenga la herramienta en el ángulo deseado y muévala constantemente a lo largo de la línea de corte. La cuchilla molida de doble cara le permite cortar en cualquier dirección.

Al recortar los lados de un seto, siempre comience en la parte inferior. Esto le da un mayor control del ancho de su seto.

Asegúrese de que la cuchilla de corte se haya detenido antes de soltar cualquiera de los dos mangos.

Después de su uso, deslice la funda protectora #5 sobre el cabezal de corte.

Siempre que deje la máquina desatendida, retire la batería y llévela con usted para evitar un funcionamiento involuntario.

5.3 EN CASO DE UNA CUCHILLA DE CORTE BLOQUEADA

Un mecanismo de seguridad integrado detiene la máquina en caso de sobrecarga. Esto sucede cada vez que una o más ramas demasiado gruesas se introducen en él.

Siempre que esto suceda, retire la batería, luego retire la obstrucción y el material extraño de la cuchilla, vuelva a insertar la batería y comience de nuevo.

5.4 AJUSTE DE ÁNGULO

El mango trasero se puede girar, mejorando la ergonomía durante el corte de los lados de los setos.

El cabezal del mango gira 180° y se puede bloquear en 5 posiciones dentro de ese rango.

Pull la perilla # 7 y gire la manija trasera # 3 hasta que se bloquee en una de las 5 posiciones.

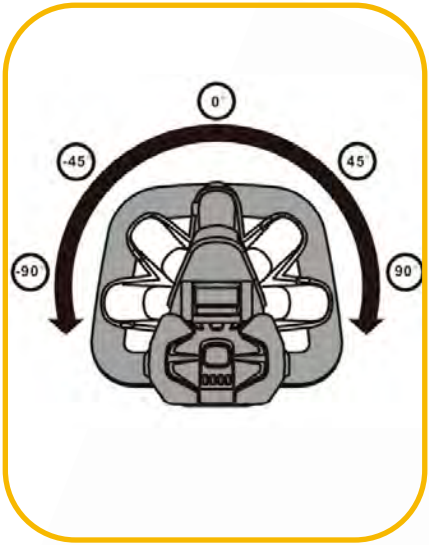

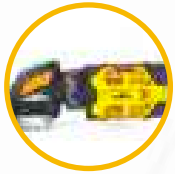

Nunca gire el mango mientras la máquina esté encendida. Apáguelo completamente antes de cambiar las posiciones del mango.

6 MANTENIMIENTO Y LIMPIEZA

Con un poco de cuidado y prudencia, podrá usar este dispositivo durante mucho tiempo.

Siempre mueva la batería antes de realizar el mantenimiento o la limpieza.

Use guantes resistentes para evitar lesiones en los dientes afilados de la cuchilla de corte.

6.1 ACCU

1. **La batería debe cargarse después de su uso y luego retirarse del cargador. Conservar en un lugar fresco y seco, ni en el dispositivo ni en el cargador.**
2. **Si no usas la batería durante más de tres meses, cárgala de nuevo. Los intervalos deben acortarse si la máquina se utiliza en condiciones secas y polvorientas.**

6.2 LIMPIEZA

No rocíe la máquina con agua. El agua puede dañar los circuitos electrónicos. Esto puede provocar incendios o descargas eléctricas.

Limpie el dispositivo con un paño o un cepillo de mano. Retire cualquier residuo cortante atrapado de la cuchilla.

6.3 Mantenimiento

Aplique grasa de la máquina en el cabezal de corte después de cada tercer uso.

La lubricación inadecuada del cabezal de corte provocará un desgaste temprano y dientes de hoja romos, lo que causará altas vibraciones y deteriorará el resultado del corte.

6.4 Almacenamiento

Guarde la unidad sin batería insertada, pero con el protector de cuchillas conectado, en un lugar seco y fresco.

Puede usar el orificio colgante en la punta del cabezal de corte para colgar el dispositivo en un tornillo sólidamente anclado.

7 CONDICIONES DE GARANTÍA DE MOWOX®

¡Gracias por comprar un producto de calidad Mowox®!

Usted se ha decidido por una herramienta de jardinería en el estado del arte de la ingeniería, que se adapta a los estándares de calidad más exigentes. Todos los productos Mowox® se producen de acuerdo con las normas ISO 9001, ISO 14001, OHSAS 18001 y BSCI.

¡24 meses de garantía en máquinas de jardinería!
Cualquier defecto de material o fabricación en el dispositivo será eliminado a nuestra discreción mediante reparación o reemplazo. Este producto está respaldado por una garantía de 24 meses a partir de la fecha de la primera venta. Esta garantía cubre todos los defectos de materiales o mano de obra. Lo siguiente no está cubierto por la garantía:

- **Piezas de desgaste como**
  - **Cuchillas**
  - **Bolsas de hierba**
  - **Ruedas, tapacubos y rodamientos de rueda**
  - **Correas de transmisión, cables**
  - **Filtros de aire, bujías, carburadores**
- **Daños y defectos debidos a un funcionamiento incorrecto, influencias externas o modificaciones**
- **Defectos después del uso comercial**

Para los motores Honda o Briggs & Stratton, se aplican los términos de garantía de Honda o Briggs & Stratton, que se incluyen por separado con el dispositivo.

¡12 meses de garantía en baterías!
Cualquier material o defecto de fabricación en la batería será eliminado de acuerdo a nuestra elección por reparación o reemplazo. Este producto está respaldado por una garantía de 12 meses a partir de la fecha de la primera venta.
El paquete de baterías Mowox® es un producto de alta tecnología. Contiene celdas de batería con tecnología de iones de litio. Esto garantiza una alta capacidad de batería y alcance con bajo peso. El infame "efecto memoria" está excluido con esta tecnología.
Como todas las baterías, la batería Mowox® está sujeta a desgaste debido al uso. Para poder utilizar la batería durante mucho tiempo, tenga en cuenta las siguientes instrucciones:
No exponga la batería a la humedad, el calor o el frío extremo. Una temperatura de almacenamiento de 10 ° a 15 ° C en un ambiente seco es ideal. Antes de un período de almacenamiento más largo, por ejemplo, antes del invierno, debe cargar la batería una vez. El acumulador está sujeto a una autodescarga natural y debe recargarse cada tres meses. Hacia el final de la vida útil de la batería, el tiempo de ejecución disminuye después de una carga completa. Este desgaste natural relacionado con el uso no constituye una reclamación de garantía.
Tenga en cuenta que un cortacésped robótico necesita, debido a su funcionamiento y dependiendo de su programación, varios ciclos de carga cada día. Por lo tanto, es normal que la vida útil de la batería transcurra después de un año.

¿Qué hacer en caso de garantía?
Es importante destacar que la prueba de venta debe mantenerse como prueba de la fecha de venta. Para una eventual reparación, guarde también el embalaje original. En un caso de garantía, póngase en contacto con nuestro servicio de atención al cliente con esta hoja de garantía y una copia de su comprobante de compra. Nos reservamos el derecho de rechazar reclamaciones si la compra no puede ser justificada o el producto obviamente no está debidamente reparado.

Esta garantía no afecta a las reclamaciones de garantía legal del comprador contra el vendedor.

8 ELIMINACIÓN AMBIENTALMENTE RACIONAL

Las pautas locales, estatales o nacionales prohíben la eliminación a través de la basura doméstica normal.

Para su eliminación, se deben cumplir las regulaciones aplicables en su país o municipio. Póngase en contacto con su empresa local de gestión de residuos sobre los procedimientos de reciclaje y eliminación disponibles.

8.1 EMBALAJE

El embalaje está hecho de cartón y película de PE y debe ser reutilizado o reciclado. Guarde la caja de cartón si es posible. Esto hace que sea más fácil para usted transportar.

8.2 DISPOSITIVO, BATERÍA, CARGADOR

¡Observe las instrucciones en las instrucciones de funcionamiento de la batería y el cargador!

De acuerdo con la Directiva de la UE 2012/19 / UE sobre la eliminación de aparatos eléctricos y electrónicos y su implementación en las leyes nacionales, todas las herramientas, dispositivos y baterías eléctricas deben recogerse por separado y reciclarse de manera respetuosa con el medio ambiente.

Puedes entregarlos en los puntos de recogida pública de tu municipio y donde se vendan baterías o electrodomésticos. También tiene la opción de dejarlos en la dirección del importador. El comercio recupera equipos eléctricos / electrónicos y baterías de forma gratuita.

DAÑOS AMBIENTALES Y DE SALUD

Algunos de los posibles ingredientes como Hg = mercurio, Cd = cadmio, Li = litio y Pb = plomo son tóxicos y ponen en peligro el medio ambiente si se eliminan incorrectamente. Los metales pesados, por ejemplo, pueden tener efectos nocivos en los seres humanos, los animales y las plantas y acumularse en el medio ambiente y en la cadena alimentaria para luego entrar en el cuerpo indirectamente a través de los alimentos.

El reciclaje de las baterías usadas y el uso de los recursos que contienen protegen el medio ambiente y la salud.

PELIGRO DE EXPLOSIÓN

Para su eliminación, la batería debe extraerse del dispositivo; Deseche ambos por separado el uno del otro. Después de quitar la batería, pegue los contactos con cinta adhesiva duradera. La batería no debe ser destruida o desmontada y no se debe quitar ningún componente. Nunca toque los dos contactos de la batería al mismo tiempo con un objeto metálico y/o con partes del cuerpo; Existe el riesgo de cortocircuitos. Mantener alejado de los niños. El incumplimiento de estas instrucciones corre el riesgo de incendio y / o lesiones graves.

Si es posible, use baterías recargables en lugar de baterías desechables.

9 DECLARACIÓN DE CONFORMIDAD UE

Por la presente declaramos	Ningbo Daye Garden Machinery Co., Ltd. No. 58 Jinfeng Road, Yuyao, Zhejiang 315403, China
La siguiente máquina, tal como la comercializamos y distribuimos nosotros, cumple con los requisitos esenciales de salud y seguridad pertinentes de la Comunidad Europea.	
En el caso de modificaciones que no hayan sido aprobadas por nosotros, la validez de esta declaración expira.	
Producto	Cortasetos inalámbrico
Tipo de máquina	MWP400301
Tensión nominal	62 V CC
Longitud de corte	630 mm
Directiva CE 2000/14, organismo notificado	0359: Intertek Testing & Certification Ltd. Davy Avenue, Knowhlhill, Milton Keynes, Bucks Mk5 8NL • Reino Unido
Nivel de potencia acústica medido L_{WA}/ dB(A)	93,43 K = 2,26
Nivel de potencia acústica garantizado $L_{WA\,G}$/ dB(A)	96
Directivas comunitarias aplicables	Directiva CE sobre emisiones sonoras: 2000/14/CE Directiva CE de Máquinas: 2006/42/CE Directiva CE sobre compatibilidad electromagnética: 2014/30/UE Directiva de la CE sobre restricción de determinadas sustancias peligrosas (RoHS): 2011/65/UE
Normas armonizadas aplicables	EN 55014-1:2017/ -2:2015 EN 62841-1:2015 EN 62841-4-2:2019
Firma/fecha/lugar legalmente vinculante	Ningbo Daye Garden Machinery Co., Ltd. No. 58 Jinfeng Road Yuyao, Zhejiang 315403 China 04/01/23
Nombre y título del firmante	James Ye, Presidente
Nombre y dirección del representante de documentación	Daye Europe GmbH • Parkstraße 1a • 66450 Bexbach • Alemania

Corta-sebes sem fios

EHT 6362 Li

(MWP400301)

Instruções de funcionamento originais (PT)

Fabricante
Ningbo Daye Garden Machinery Co., Ltd.
Nº 58 Jinfeng Road
Yuyao, Zhejiang 315403
China

Importador
Daye Europe GmbH
Parkstraße 1a
66450 Bexbach
Alemanha
www.mowox.com

Você é bem versado na sua nova máquina de jardim.
Porque leu completamente este manual.

Leia estas instruções de utilização para sua própria segurança antes de encomendar o aparelho. O não cumprimento das instruções pode provocar ferimentos graves. Familiarize-se com o dispositivo antes de cada utilização. Mantenha bem esta instrução de funcionamento para que as informações que contém fiquem sempre disponíveis. Se passar o aparelho a terceiros, adicione esta instrução de funcionamento.

1 UTILIZAÇÃO DESIGNADA

Este aparelho só pode ser utilizado para o fim a que se destina. Qualquer outro tipo de utilização é considerado abusivo. O utilizador, não o fabricante, é responsável por danos ou ferimentos causados por utilização indevida.

O aparador de sebes destina-se ao corte de esfoliação e sebes e ramos de árvores em uso privado de casa e jardim. Não se destina a ser utilizado em madeira solta, metais, plásticos, alvenaria ou outros materiais de construção.

Isto refere-se a um uso de até 50 horas por ano. Desta situação estão excluídas as instalações públicas, os campos desportivos e as aplicações na agricultura e na silvicultura.

Note que este dispositivo não foi concebido para uso comercial ou industrial. A garantia expira se o dispositivo for utilizado para fins comerciais, industriais ou similares.

As instruções de utilização devem ser seguidas para garantir uma utilização e manutenção adequadas. As instruções de utilização contêm informações importantes sobre a utilização, manutenção e reparação.

Guarde a bateria separadamente após a utilização.

Tabela de conteúdos

1 Utilização designada 1
2 Segurança instructions 3
2.1 Pictogramas no dispositivo para segurança operacional 3
2.2 Uso seguro 3
3 Visão geral do produto 7
4 Dados técnicos 8
5 Utilização 8
5.1 Inserção e remoção da bateria 8
5.2 Ligar/desligar e ajustar a velocidade de corte 8
5.3 No caso de uma lâmina de tesoura bloqueada 9
5.4 Ajuste de ângulo 9
6 Manutenção e Limpeza 11
6.1 Bateria recarregável 11
6.2 Limpeza 11
6.3 Manutenção 11
6.4 Armazenamento 11
7 Condições de garantia mowox® 12
8 Eliminação ecológica 13
8.1 Embalagem 13
8.2 Dispositivo, bateria, carregador 13
9 Declaração de Conformidade da UE 14

2 SEGURANÇA INSTRUCTIONS

2.1 PICTOGRAMAS NO DISPOSITIVO PARA SEGURANÇA OPERACIONAL

	O aparelho pode causar situações perigosas se for utilizado incorretamente. Leia e interiorize as instruções de utilização antes de utilizar o aparelho.
	Risco de ferimentos. Mantenha as mãos, pés e roupas afastados da lâmina de corte.
	Não utilize o aparelho à chuva nem deixe de fora.
	Use proteção ocular.
	Este produto não deve ser eliminado com resíduos domésticos normais no final da sua vida útil. Informações sobre reciclagem podem ser obtidas da sua autarquia ou do seu revendedor.
96	Nível de potência sonora garantido: O nível de ruído deste dispositivo não ésuperior ao valor indicado.
CE	O dispositivo está em conformidade com os requisitos e regulamentos da Comunidade Europeia.
Intertek GS	O aparelho está em conformidade com normas de teste de segurança fortes.
	Aviso para a sua segurança. Pode estar perigosamente ferido, ou mesmo morto, se não seguir as instruções de segurança.

Os símbolos de segurança do aparelho devem estar sempre limpos e claramente visíveis. Substitua om se estiverem em falta ou ilegíveis.

2.2 USO SEGURO

Respeite sempre as seguintes instruções de segurança. O não cumprimento dos avisos pode resultar em choque elétrico, incêndio e/ou ferimentos graves. Guarde todas as advertências e instruções para posterior utilização.

Siga todas as instruções de segurança indicativas no manual do utilizador do carregador e na da bateria.

2.2.1 Segurança de outras pessoas

1. Nunca deixe que crianças ou pessoas que não estejam familiarizadas com as instruções utilizem o aparelho. Os regulamentos nacionais podem limitar a idade mínima de utilização.
2. Não utilize o aparelho se houver pessoas, especialmente crianças ou animais na área.
3. Guarde o aparelho fora da distância das crianças.
4. Por favor, note que o utilizador é responsável por pessoas ou bens por acidentes ou situações perigosas.
5. Os utilizadores do dispositivo devem ser instruídos sobre a utilização, configuração e funcionamento do dispositivo, bem como sobre as ações proibidas.

2.2.2 Pré-paração de utilização

Uma manutenção ou utilização indevida inadequadas podem causar avarias e resultar em ferimentos graves ou mesmo fatais.

1. Não utilize a ferramenta no dark, durante a chuva ou relâmpagos.
2. O funcionamento de qualquer máquina pode fazer com que corpos estranhos sejam atirados para os olhos. Use sempre óculos de segurança durante o funcionamento, regulação ou reparação.
3. Recomenda-se a proteção do ouvido redutora de ruído.
4. Use luvas de trabalho resistentes durante o funcionamento e trabalhos de manutenção na máquina.
5. Use sempre antiderrapantes, sapatos fechados e calças compridas durante o funcionamento. Não use roupa ou sapatos soltos.
6. Todas as ligações devem ser verificadas para um ajuste fixo antes de cada operação. Não utilize a máquina com peças soltas ou danificadas.
7. Carregue a ferramenta em ambas as pegas sem acionar qualquer interruptor e afaste-se do seu corpo. Ao transportar ou armazenar a ferramenta, monte sempre a tampa de proteção.
8. Mantenha as pegas secas, limpas e isentas de óleo e gordura. As pegas gordurosas e oleosas são escorregadias e levam à perda de controlo.
9. Segure o aparador de sebes apenas pelas pegas isoladas. O isolamento das pegas reduz o risco de choque elétrico em caso de corte de um fio vivo.
10. Mantenha todos os cabos de alimentação e cabos afastados da área de trabalho. Podem ser escondidas em sebes ou escovas e podem ser acidentalmente cortadas pela lâmina.
11. Certifique-se de que a lâmina não está bloqueada por ramos de sebes.

2.2.3 Durante a utilização

Não exponha a máquina à água devido ao perigo inerente de curto-circuitos, que podem, em condições desfavoráveis, provocar uma explosão ou incêndio de baterias.

A utilização de ferramentas pode levar a objetos saltitantes que podem causar ferimentos graves nos olhos. Utilize sempre uma proteção ocular para operar o dispositivo, que também protege dos lados. Em caso de dúvida, utilize uma proteção facial completa. Recomenda-se a utilização de uma proteção facial míope para os utilizadores de óculos ou óculos de segurança normais com proteção lateral. Não dê as mãos ou os pés perto ou sob as peças rotativas. Fique sempre longe da abertura da ejeção.

Nunca aponte a espada do aparador de sebes para humanos ou animais.

Não utilize o aparelho perto de uma chama aberta.

1. **Recomenda-se limitar a duração do funcionamento para minimizar os perigos devido ao ruído e à vibração.**
2. **Tenha muito cuidado ao trabalhar perto das ruas. Preste atenção ao trânsito.**
3. **O aparelho deve ser desligado antes de ser colocado.**
4. **Se deixar o aparelho sem vigilância, desligue-o, prenda a tampa de proteção sobre a lâmina e leve a bateria consigo.**
5. **Certifique-se de pisar e ficar em segurança. Utilize o aparelho apenas em pé e se mantenha-o à frente do seu corpo. Não utilize sobrecargas ou quando estiver dobrado.**
6. **Nunca opere o aparelho com peças defeituosas ou em falta.**
7. **Não tente remover o manípulo da frente nº 2.**
8. **Utilize o aparelho apenas à luz do dia ou apenas com os holofotes.**
9. **Retire a tampa de proteção da cabeça de trabalho. Se não o fizer, a tampa de proteção tornar-se-á um objeto arremessado à medida que o motor arranca.**
10. **As lâminas/ a corrente são afiadas e podem causar ferimentos mesmo quando desligadas.**
11. **Ligue o motor apenas quando as mãos e os pés estiverem afastados dos meios de corte.**
12. **Não sobrecarregue a capacidade da máquina aplicando qualquer pressão. Assim que notar que o desempenho do corte está a diminuir, retire suavemente a ferramenta do material e refembre.a ferramenta.**
13. **Não tente parar as peças móveis ou rotativas manualmente.**
14. **Se a máquina começar a vibrar anormalmente, pare de o operar e**
    a. **- inspecionar os danos,**
    b. **- substituir ou reparar quaisquer peças danificadas,**

c. – aperte todas as ligações soltas do parafuso.

2.2.4 Risco de recuo

Se a cabeça de corte for movida rapidamente ou inclinada contra o material a cortar, a cabeça de corte pode abrandar ou parar inesperadamente e muito rapidamente. Isto, por sua vez, resulta em que a cabeça de corte seja forçada na direção oposta à pretendida. A máquina pode assim ser empurrões e deslocar-se inesperadamente de lado para trás, na direção do utilizador. Isto pode causar a perda do controlo da ferramenta e potencialmente ferir-se severamente.

Se a máquina contra-atacar, isto é o resultado de uma utilização incorreta ou incorreta. Não se baseiem exclusivamente nos mecanismos de segurança integrados.

Para evitar que a ferramenta volte a bater na sua direção, observe as seguintes linhas-guia:

- Certifique-se de que o corpo e os braços estão bem as duas mãos, com a mão direita na pega traseira e com a mão esquerda na pega dianteira, e posicione o corpo e os braços de modo a que possa resistir às forças de recuo.
- Não deixe passar a ferramenta.
- Não se incline demasiado para a frente e não segure a máquina acima do tamanho do seu corpo.
- Uma lâmina contundente leva ao calor ou mesmo ao fumo e aumenta o risco de a ferramenta rebater. Mude a lâmina antes de continuar a funcionar.

2.2.5 Após a utilização

1. Deslize a tampa de proteção sobre a lâmina da tesoura.
2. Use luvas de proteção robustas para todos os trabalhos no aparelho.
3. Limpe a cabeça de sujidade após cada utilização. Unte a lâmina do aparador de sebes.
4. Não guarde o aparelho com a bateria inserida. Quando a bateria não estiver a ser utilizada, retire-a da máquina, carregue-a e guarde-a num local fresco e seco, longe do carregador.
5. Mantenha as pilhas afastadas de objetos metálicos. Encurtar os contactos pode causar queimaduras ou incêndios.
6. Em condições abusivas, a bateria pode vazar eletrólitos. Em caso de contacto com a pele, lave imediatamente as áreas afetadas com água e sabão. Em caso de contacto com os olhos, lave imediatamente os olhos com água limpa durante pelo menos 15 minutos sem esfregar os olhos. Consulte um médico imediatamente.
7. Substitua a bateria se forem evidentes danos mecânicos, entrando na água ou outros danos.
8. Utilize apenas peças de substituição recomendadas pelo fabricante. A utilização de peças sobressalentes não originais pode causar danos ao aparelho e ferimentos.
9. O aparelho não é à prova de água e não deve ser limpo com água.

3 VISÃO GERAL DO PRODUTO

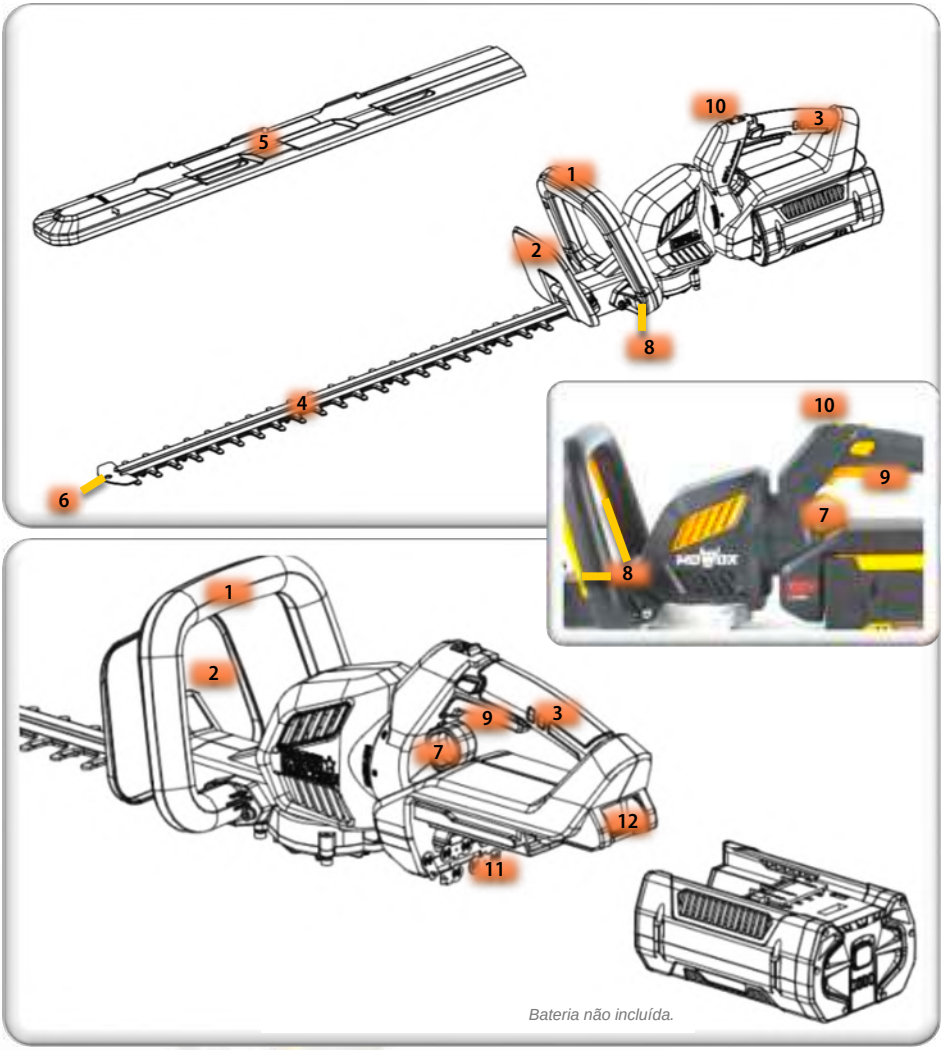

1. Cabo frontal	2. Guarda da pega dianteira	3. Pega traseira	4. Lâmina de tesoura
5. Cobertura de proteção da lâmina de tesoura	6. Buraco pendurado	7. Mecanismo de bloqueio para a pega rotativa	8. Interruptor de segurança
9. Interruptor principal	10. Interruptor de regulação de velocidade	11. Compartimento das pilhas	12. Fecho de libertação da bateria

4 DADOS TÉCNICOS

Modelo	EHT 6362 Li (MWP400301)
Tensão avaliada	62 V
Velocidade sem carga	3600 min^{-1}
Comprimento da espada	630 mm
Largura de corte	24 mm
Peso líquido (sem bateria)	3,9 kg
Nível de pressão sonora L_{PA} na posição do utilizador	82,43 dB(A), K = 3 dB(A)
Nível de potência sonora medido L_{WA}	93,43 dB(A), K = 2,26 dB(A)
Nível de potência sonora garantido $L_{WA\,G}$ (2000/14/CE)	96 dB(A)
Vibração máxima	1,81 m/s^2, K = 1,5 m/s^2

5 UTILIZAÇÃO

Antes da utilização, deve ler as instruções de segurança indicativas no capítulo 2 deste documento e as indicações no documento fornecido com a bateria.

Certifique-se de que a lâmina da tesoura está lubrificada com gordura da máquina.

5.1 INSERÇÃO E REMOÇÃO DA BATERIA

A bateria deve ser comprada separadamente. Todas as baterias da série 62 V MAX adaptam-se, por exemplo, Mowox® BA 140, 534.

É necessário carregar a bateria com um carregador da mesma série, por exemplo, Mowox® BC 135.

Insira a bateria firmemente na posição designada nº 11 na parte inferior da unidade do motor.

Para retirar a bateria, o trinco #12 deve ser levantado para cima enquanto puxa a bateria para fora.

5.2 LIGAR/DESLIGAR E AJUSTAR A VELOCIDADE DE CORTE

Antes de utilizar, retire a manga de proteção nº 5 da cabeça da tesoura.

Segure a máquina de segurança e, sem deixar que toque no brush a ser cortado, pull o

interruptor de bloqueio de segurança #8 antes de acionar o interruptor principal #9.

Pode ajustar a velocidade da lâmina da tesoura com o interruptor de controlo nº 10.

Comece por aparar a parte superior da sebe. Incline ligeiramente a ferramenta (até 15° em relação à linha de corte) de modo a que as pontas da lâmina apontem ligeiramente para a sebe. Isto fará com que as lâminas cortem de forma mais eficaz. Segure a ferramenta no ângulo desejado e mova-a firmemente ao longo da linha de corte. A lâmina moída de dupla face permite cortar em ambas as direções.

Ao aparar os lados de uma sebe, comece sempre por baixo. Isto dá-lhe um maior controlo da largura da sua sebe.

Certifique-se de que a lâmina da tesoura parou antes de soltar qualquer uma das duas pegas.

Após a utilização, deslize a manga protetora nº 5 sobre a cabeça da tesoura.

Sempre que deixar a máquina sem vigilância, retire a bateria e leve-a consigo para evitar o funcionamento involuntário.

5.3 NO CASO DE UMA LÂMINA DE TESOURA BLOQUEADA

Um mecanismo de segurança integrado para a máquina em caso de sobrecarga. Isto acontece sempre que um ou mais ramos demasiado grossos são alimentados nele.

Sempre que isso acontecer, retire a bateria, retire a obstrução e o material estranho da lâmina, volte a inserir a bateria e comece de novo.

5.4 AJUSTE DE ÂNGULO

A pega traseira pode ser girada, melhorando a ergonomia durante o corte dos lados das sebes.

A cabeça da pega gira 180° e pode ser bloqueada em 5 posições dentro desse alcance.

Pull o botão #7 e rode a pega traseira #3 até que se encaixe numa das 5 posições.

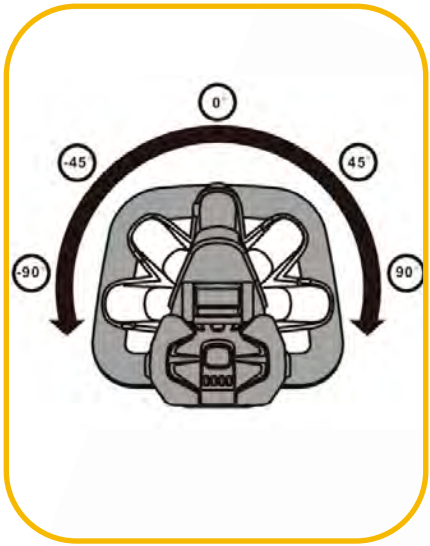

Nunca rode a pega enquanto a máquina estiver acesa. Desligue-o completamente antes de mudar as posições do manípulo.

6 MANUTENÇÃO E LIMPEZA

Com um pouco de cuidado e prudência, poderá utilizar este dispositivo durante muito tempo.

Emove sempre a bateria antes de efetuá-la ou limpar.

Use luvas resistentes para evitar ferimentos nos dentes afiados da lâmina da tesoura.

6.1 BATERIA RECARREGÁVEL

1. A bateria tem de ser carregada após a utilização e depois removida do carregador. Armazenar em local fresco e seco, but nem no dispositivo nem no carregador.
2. Se não utilizar a bateria por mais de três meses, volte a carregá-la . Os intervalos devem ser encurtados se a máquina for utilizada em condições secas e poeirentas.

6.2 LIMPEZA

Não pulverize a máquina com água. A água pode danificar os circuitos eletrónicos. Isto pode resultar em incêndios ou choques elétricos.

Limpe o aparelho com um pano ou uma escova de mão. Retire os detritos de corte presos da lâmina.

6.3 MANUTENÇÃO

Aplique a massa lubrificante da máquina na cabeça da tesoura após cada terceira utilização.

A lubrificação inadequada da cabeça da tesoura levará ao desgaste precoce e aos dentes da lâmina, causando assim altas vibrações e deteriorando o resultado do corte.

6.4 ARMAZENAMENTO

Guarde o aparelho sem pilhas inseridas, mas com a proteção da lâmina presa, num local seco e fresco.

Pode utilizar o orifício de suspensão na ponta da cabeça da tesoura para fixar o aparelho num parafuso bem ancorado.

7 CONDIÇÕES DE GARANTIA MOWOX®

Obrigado por comprar um produto de qualidade Mowox®!

Você decidiu para uma ferramenta de jardinagem sobre o estado da arte da engenharia, que se adequa aos mais rigorosos padrões de qualidade. Todos os produtos Mowox® são produzidos de acordo com as normas ISO 9001, ISO 14001, OHSAS 18001 e BSCI.

Garantia de 24 meses em máquinas de jardinagem!
Qualquer defeito de material ou fabrico no dispositivo será eliminado ao nosso critério por reparação ou substituição. Este produto é apoiado por uma garantia de 24 meses a partir da data da primeira venda. Esta garantia cobre todos os defeitos de materiais ou mão-de-obra. Os seguintes não estão abrangidos pela garantia:

- **Use peças como**
  - **Lâminas**
  - **Sacos de grama**
  - **Rodas, capuzes e rolamentos de rodas**
  - **Cintos de acionamento, cabos**
  - **Filtros de ar, velas de ignição, carburadores**
- **Danos e defeitos devidos a um funcionamento impróprio, influências externas ou modificações**
- **Defeitos após uso comercial**

Para os motores Honda ou Briggs & Stratton, aplicam-se os termos de garantia Honda ou Briggs & Stratton, que estão incluídos separadamente com o dispositivo.

12 meses de garantia sobre as pilhas!
Qualquer defeito de material ou fabrico na bateria será eliminado de acordo com a nossa escolha por reparação ou substituição. Este produto é apoiado por uma garantia de 12 meses a partir da data da primeira venda.
A bateria Mowox® é um produto de alta tecnologia. Contém pilhas com tecnologia de iões de lítio. Isto garante uma elevada capacidade de bateria e uma gama com baixo peso. O infame "efeito memória" está excluído com esta tecnologia.
Como todas as pilhas, a bateria Mowox® está sujeita a desgaste devido à utilização. Para poder utilizar a bateria durante muito tempo, tenha em atenção as seguintes instruções: Não exponha a bateria à humidade, calor ou frio extremo. Uma temperatura de armazenamento de 10° a 15°C num ambiente seco é ideal. Antes de um período de armazenamento mais longo, por exemplo, antes do inverno, deverá carregar a bateria uma vez. O acumulador está sujeito a uma auto-descarga natural e deve ser recarregado de três em três meses. No final da vida útil da bateria, o tempo de funcionação diminui após uma carga completa. Este desgaste natural relacionado com o uso não constitui uma reclamação de garantia.
Por favor, reconheça que um cortador robótico precisa, devido ao seu funcionamento e dependente da sua programação, vários ciclos de carga por dia. Portanto, é normal que a vida útil da bateria desemoque após um ano.

O que fazer em caso de garantia?
Importante, o comprovativo de venda deve ser mantido como prova da data de venda. Para uma eventual reparação, por favor, guarde também a caixa de embalagem original. Em caso de garantia, contacte o nosso serviço de apoio ao cliente com esta folha de garantia e uma cópia do seu comprovativo de compra. Reservamo-nos o direito de rejeitar reclamações se a compra não puder ser fundamentada ou se o produto não for, obviamente, devidamente reparado.

Esta garantia não afeta os pedidos de garantia legal do comprador contra o vendedor.

8 ELIMINAÇÃO ECOLÓGICA

As diretrizes locais, estaduais ou nacionais proíbem a eliminação através de resíduos domésticos normais.

Para a eliminação, os regulamentos aplicáveis no seu país ou município devem ser cumpridos. Contacte a sua empresa local de gestão de resíduos sobre os procedimentos disponíveis de reciclagem e eliminação.

8.1 EMBALAGEM

A embalagem é feita de cartão e película pes e deve ser reutilizada ou reciclada. Guarde a caixa de cartão, se possível. Isto facilita o seu transporte.

8.2 DISPOSITIVO, BATERIA, CARREGADOR

Respeite as instruções de funcionamento da bateria e do carregador!

De acordo com a Diretiva 2012/19/UE da UE relativa à eliminação de equipamentos elétricos e eletrónicos e à sua aplicação nas legislações nacionais, todas as ferramentas elétricas, dispositivos e baterias devem ser recolhidas separadamente e recicladas de forma ecológica.

Pode entregá-los nos pontos de recolha públicos do seu município e onde quer que sejam vendidas baterias ou aparelhos elétricos. Também tem a opção de os deixar na morada do importador. A troca retira gratuitamente equipamentos elétricos/eletrónicos e baterias.

DANOS AMBIENTAIS E SANITÁRIOS

Alguns dos ingredientes possíveis, tais como Hg = mercúrio, Cd = cádmio, Li = lítio e Pb = chumbo são tóxicos e põem em perigo o ambiente se forem eliminados indevidamente. Os metais pesados, por exemplo, podem ter efeitos nocivos para os seres humanos, animais e plantas e acumular-se no ambiente e na cadeia alimentar, a fim de entrar indiretamente no corpo através dos alimentos.

A reciclagem de baterias residuais e a utilização dos recursos que contêm protegem o ambiente e a saúde.

PERIGO DE EXPLOSÃO

Para a eliminação, a bateria deve ser removida do aparelho; eliminar ambos separadamente uns dos outros. Depois de retirar a bateria, tape os contactos com fita adesiva durável. A bateria não deve ser destruída ou desmontada e nenhum componente deve ser removido. Nunca toque nos dois contactos da bateria ao mesmo tempo com um objeto metálico e/ou com partes do corpo; existe o risco de curto-circuitos. Mantenha-se longe das crianças. O não cumprimento destas instruções corre o risco de incêndio e/ou ferimentos graves.

Se possível, utilize pilhas recarregáveis em vez de pilhas descartáveis.

9 Declaração de Conformidade da UE

Nós aqui declaramos	Ningbo Daye Garden Machinery Co., Ltd. Nº 58 Jinfeng Road, Yuyao, Zhejiang 315403, China
A seguinte máquina, colocada no mercado e distribuída por nós, está em conformidade com os requisitos essenciais de saúde e segurança da Comunidade Europeia.	
No caso de alterações que não tenham sido aprovadas por nós, a validade desta declaração expira.	
Produto	Corta-sebes sem fios
Tipo de máquina	MWP400301
Tensão avaliada	62 V DC
Comprimento de corte	630 mm
Diretiva CE 2000/14, organismo notificado	0359: Intertek Testing & Certification Ltd. Davy Avenue, Knowhlhill, Milton Keynes, Bucks Mk5 8NL • Reino Unido
Nível de potência sonora medido L_{WA}/ dB(A)	93,43 K = 2,26
Nível de potência sonora garantido $L_{WA\,G}$/ dB(A)	96
Diretivas ce aplicáveis	Diretiva relativa às emissões de ruído da CE: 2000/14/CE Diretiva relativa às máquinas da CE: 2006/42/CE Diretiva CE sobre compatibilidade eletromagnética: 2014/30/UE Diretiva CE sobre a restrição de certas substâncias perigosas (ROHS): 2011/65/UE
Normas harmonizadas aplicáveis	EN 55014-1:2017/ -2:2015 EN 62841-1:2015 EN 62841-4-2:2019
Assinatura/local juridicamente vinculativo	Ningbo Daye Garden Machinery Co., Ltd. Nº 58 Jinfeng Road Yuyao, Zhejiang 315403 China 04/01/23
Nome e título do signatário	James Ye, Presidente
Nome e endereço do representante da documentação	Daye Europe GmbH • Parkstraße 1a • 66450 Bexbach • Alemanha

Tagliasiepi a batteria

EHT 6362 Li

(MWP400301)

Istruzioni per l'uso originali (IT)

Fabbricante
Ningbo Daye Garden Machinery Co., Ltd.
No. 58 Jinfeng Road
Yuyao, 315403 Zhejiang
Cina

Importatore
Daye Europe GmbH
Parkstraße 1a
66450 Bexbach
Germania
www.mowox.com

V2

Sei esperto nella tua nuova macchina da giardino.
Perché hai letto interamente questo manuale.

Leggere queste istruzioni per l'uso per la propria sicurezza prima di mettere in servizio il dispositivo. La mancata osservanza delle istruzioni può portare a gravi lesioni. Familiarizzare con il dispositivo prima di ogni utilizzo. Conservare bene queste istruzioni operative in modo che le informazioni in essa contenute siano sempre disponibili. Se si trasmette il dispositivo a terzi, aggiungere queste istruzioni operative.

1 USO DESIGNATO

Questo dispositivo può essere utilizzato solo per lo scopo previsto. Qualsiasi altro tipo di utilizzo è considerato abusivo. L'utente, non il produttore, è responsabile per danni o lesioni causati da un uso improprio.

Il tagliasiepi è destinato al taglio di macchia e siepi e rami di alberi in uso domestico e giardino privato. Non è destinato all'uso su legno sfuso, metalli, plastica, muratura o altri materiali da costruzione.

Questo si riferisce a un utilizzo fino a 50 ore all'anno. Sono escluse le strutture pubbliche, i campi sportivi e le applicazioni in agricoltura e silvicoltura.

Si noti che questo dispositivo non è progettato per uso commerciale o industriale. La garanzia scade se il dispositivo viene utilizzato per scopi commerciali/ industriali/ simili.

Le istruzioni per l'uso devono essere seguite per garantire un uso e una manutenzione corretti. Le istruzioni per l'uso contengono informazioni importanti relative all'uso, alla manutenzione e alla riparazione.

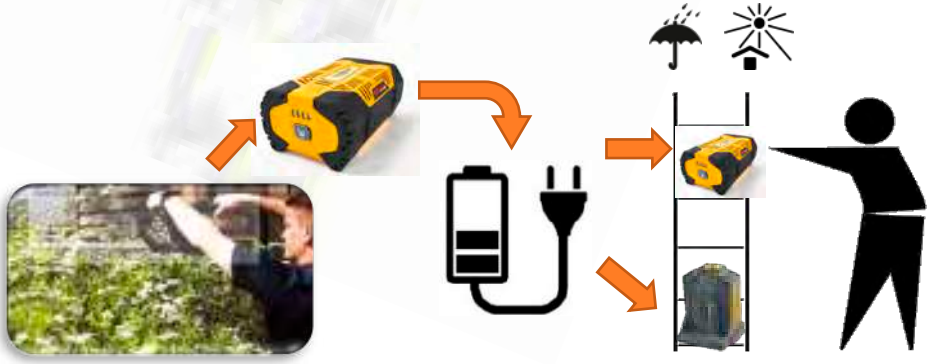

Conservare la batteria separatamente dopo l'uso.

Sommario

1 Uso designato 1
2 Istruzioniper la sicurezza 3
2.1 Pittogrammi sul dispositivo per la sicurezza operativa 3
2.2 Uso sicuro 3
3 Panoramica del prodotto 7
4 Dati tecnici 8
5 Uso 8
5.1 Inserimento e rimozione della batteria 8
5.2 Accensione/spegnimento e regolazione della velocità di taglio 9
5.3 In caso di lama di taglio bloccata 9
5.4 Regolazione dell'angolo 9
6 Manutenzione e pulizia 10
6.1 Batteria ricaricabile 10
6.2 Pulitura 11
6.3 Manutenzione 11
6.4 Immagazzinamento 11
7 Condizioni di garanzia Mowox® 12
8 Smaltimento rispettoso dell'ambiente 13
8.1 Imballaggio 13
8.2 Dispositivo, batteria, caricabatterie 13
9 Dichiarazione di conformità UE 14

2 ISTRUZIONIPER LA SICUREZZA

2.1 PITTOGRAMMI SUL DISPOSITIVO PER LA SICUREZZA OPERATIVA

	Il dispositivo può causare situazioni pericolose se utilizzato in modo improprio. Leggere e interiorizzare le istruzioni per l'uso prima di utilizzare il dispositivo.
	Rischio di lesioni. Tenere mani, piedi e vestiti lontani dalla lama da taglio.
	Non utilizzare il dispositivo sotto la pioggia o lasciare all'aperto.
	Indossare protezioni per gli occhi.
	Questo prodotto non deve essere smaltito con i normali rifiuti domestici alla fine della sua vita utile. Informazioni sul riciclaggio possono essere ottenute presso l'autorità locale o presso il rivenditore.
96	Livello di potenza sonora garantito: Il livello di rumore di questo dispositivo non èsuperiore al valore dichiarato.
CE	Il dispositivo è conforme ai requisiti e alle normative della Comunità Europea.
Intertek GS	Il dispositivo è conforme alle rigorose norme di test di sicurezza.
	Avvertenza per la tua sicurezza. Potresti essere gravemente ferito, o addirittura ucciso, se non segui le istruzioni di sicurezza.

I simboli di sicurezza sul dispositivo devono essere sempre puliti e chiaramente visibili. Sostituire lem se sono mancanti o illeggibili.

2.2 USO SICURO

Osservare sempre le seguenti istruzioni di sicurezza. Il mancato rispetto delle avvertenze può causare scosse elettriche, incendi e/o lesioni gravi. Conservare tutte le avvertenze e le istruzioni per un uso successivo.

Seguire tutte le istruzioni di sicurezza fornite nel manuale utente del caricabatterie e in quello della batteria.

2.2.1 Sicurezza delle altre persone

1. Non lasciare mai che bambini o persone che non hanno familiarità con le istruzioni utilizzino il dispositivo. Le normative nazionali possono limitare l'età minima per l'uso.
2. Non utilizzare il dispositivo se ci sono persone, in particolare bambini, o animali nella zona.
3. Conservare il dispositivo al di fuori della distanza dei bambini.
4. Si prega di notare che l'utente è responsabile nei confronti di persone o cose per incidenti o situazioni pericolose.
5. Gli utenti del dispositivo devono essere istruiti in merito all'uso, all'impostazione e al funzionamento del dispositivo, nonché alle azioni vietate.

2.2.2 Preparazione dell'utilizzo

La manutenzione impropria o l'uso improprio possono causare malfunzionamenti e causare lesioni gravi o addirittura mortali.

1. Non utilizzare lo strumento nel dark, durante la pioggia o il fulmine.
2. Il funzionamento di qualsiasi macchina può causare l'invio di corpi estranei negli occhi. Indossare sempre occhiali di sicurezza durante il funzionamento, la regolazione o la riparazione.
3. Si raccomanda una protezione dell'orecchio che riduca il rumore.
4. Indossare robusti guanti da lavoro durante il funzionamento e i lavori di manutenzione sulla macchina.
5. Indossare sempre scarpe antiscivolo chiuse e pantaloni lunghi durante il funzionamento. Non indossare abiti larghi o scarpe.
6. Tutte le connessioni della spina devono essere controllate per un adattamento fisso prima di ogni operazione. Non utilizzare la macchina con parti allentate o danneggiate.
7. Portare l'utensile su entrambe le maniglie senza attivare alcun interruttore e lontano dal corpo. Durante il trasporto o lo stoccaggio dell'utensile, montare sempre la copertura protettiva.
8. Mantenere i manici asciutti, puliti e privi di olio e grasso. Le maniglie unte e oleose sono scivolose e portano alla perdita di controllo.
9. Tenere il tagliasiepi solo per le maniglie isolate. L'isolamento delle maniglie riduce il rischio di scosse elettriche in caso di taglio di un filo vivo.
10. Tenere tutti i cavi e i cavi di alimentazione lontani dall'area di lavoro. Possono essere nascosti in siepi o spazzole e possono essere tagliati accidentalmente dalla lama.
11. Assicurati che la lama non sia bloccata da rami di siepe.

2.2.3 Durante l'uso

Non esporre la macchina all'acqua a causa del pericolo intrinseco di cortocircuiti, che possono, nelle condizioni più sfavorevoli, causare un'esplosione o un incendio della batteria.

L'uso di strumenti può portare a oggetti rimbalzanti che possono causare gravi lesioni agli occhi. Utilizzare sempre una protezione per gli occhi per azionare il dispositivo, che protegge anche dai lati. In caso di dubbio, utilizzare una protezione completa per il viso. Si consiglia di utilizzare una protezione viso lungimirante per chi indossa occhiali o normali occhiali di sicurezza con protezione laterale. Non tenere mani o piedi vicino o sotto le parti rotanti. Stare sempre lontano dall'apertura di espulsione.

Non puntare mai la spada del tagliasiepi contro esseri umani o animali.

Non utilizzare il dispositivo vicino a fiamme libere.

1. **Si raccomanda di limitare la durata del funzionamento per ridurre al minimo i rischi dovuti a rumore e vibrazioni.**
2. **Prestare estrema attenzione quando si lavora vicino alle strade. Presta attenzione al traffico.**
3. **Il dispositivo deve essere spento prima di essere posato.**
4. **Se si lascia il dispositivo incustodito, spegnerlo, fissare il coperchio protettivo sopra la lama e portare con sé la batteria.**
5. **Assicurati di fare un passo e stare in piedi in modo sicuro. Utilizzare il dispositivo solo stando in piedi e tenendolo davanti al corpo. Non usare sopra la testa o quando piegato.**
6. **Non utilizzare mai il dispositivo con parti difettose o mancanti.**
7. **Non provare a rimuovere la protezione della maniglia anteriore #2.**
8. **Utilizzare il dispositivo solo alla luce del giorno o ai riflettori.**
9. **Rimuovere il coperchio protettivo dalla testa di lavoro. In caso contrario, la copertura protettiva diventerà un oggetto lanciato all'avvio del motore.**
10. **Le lame / la catena è affilata e può causare lesioni anche quando è spenta.**
11. **Accendere il motore solo quando le mani e i piedi sono lontani dai mezzi di taglio.**
12. **Non sovraccaricare la capacità della macchina applicando alcuna pressione. Non appena si nota che le prestazioni di taglio stanno diminuendo, sollevare delicatamente l'utensile dal materiale e riprovare.**
13. **Non tentare di fermare manualmente le parti mobili o rotanti.**
14. **Se la macchina inizia a vibrare in modo anomalo, interrompere il funzionamento e**
    a. **- ispezionare eventuali danni,**
    b. **- sostituire o riparare eventuali parti danneggiate,**

c. – fissare tutti i collegamenti a vite allentati.

2.2.4 Rischio di contraccolpo

Se la testa di taglio viene spostata rapidamente o inclinata contro il materiale da tagliare, la testa di taglio potrebbe rallentare o fermarsi inaspettatamente e molto rapidamente. Ciò a sua volta comporta che la testa di taglio venga forzata nella direzione opposta a quella prevista. La macchina può quindi essere scossa e spostata inaspettatamente lateralmente e all'indietro, nella direzione dell'utente. Ciò può causare la perdita del controllo dello strumento e potenzialmente ferirsi gravemente.

Se la macchina reagisce, questo è il risultato di un uso improprio o scorretto. Non fare affidamento esclusivamente sui meccanismi di sicurezza integrati .

Per evitare che l'utensile colpisca nella tua direzione, osserva le seguenti linee guida:

- Assicurarsi una presa sicura con entrambe le mani sulle maniglie, con la mano destra sull'impugnatura posteriore e con la mano sinistra sull'impugnatura anteriore e posizionare il corpo e le braccia in modo da poter resistere alle forze di rinculo.
- Non lasciare andare lo strumento.
- Non sporgersi troppo in avanti e non tenere la macchina al di sopra delle dimensioni del corpo.
- Una lama smussata porta al calore o addirittura al fumo e aumenta il rischio che l'utensile colpisca. Cambiare la lama prima di continuare l'operazione.

2.2.5 Dopo l'uso

1. Far scorrere il coperchio protettivo sulla lama di taglio.
2. Indossare guanti protettivi robusti per tutto il lavoro sul dispositivo.
3. Liberare la testa di lavoro dallo sporco dopo ogni utilizzo. Ingrassare la lama del tagliasiepi.
4. Non conservare il dispositivo con la batteria inserita. Quando la batteria non è in uso, rimuoverla dalla macchina, caricarla e conservarla in un luogo fresco e asciutto lontano dal caricabatterie.
5. Tenere le batterie lontane da oggetti metallici. Il cortocircuito dei contatti può causare ustioni o incendi.
6. In condizioni abusive, la batteria potrebbe perdere elettrolita. In caso di contatto con la pelle, lavare immediatamente le aree interessate con acqua e sapone. In caso di contatto con gli occhi, sciacquare immediatamente gli occhi con abbondante acqua pulita per almeno 15 minuti senza strofinare gli occhi. Consultare immediatamente un medico.
7. Sostituire la batteria se sono evidenti danni meccanici, infiltrazioni d'acqua o altri danni.
8. Utilizzare solo parti di ricambio consigliate dal produttore. L'uso di pezzi di ricambio non originali può causare danni al dispositivo e lesioni.
9. Il dispositivo non è impermeabile e non deve essere pulito con acqua.

3 PANORAMICA DEL PRODOTTO

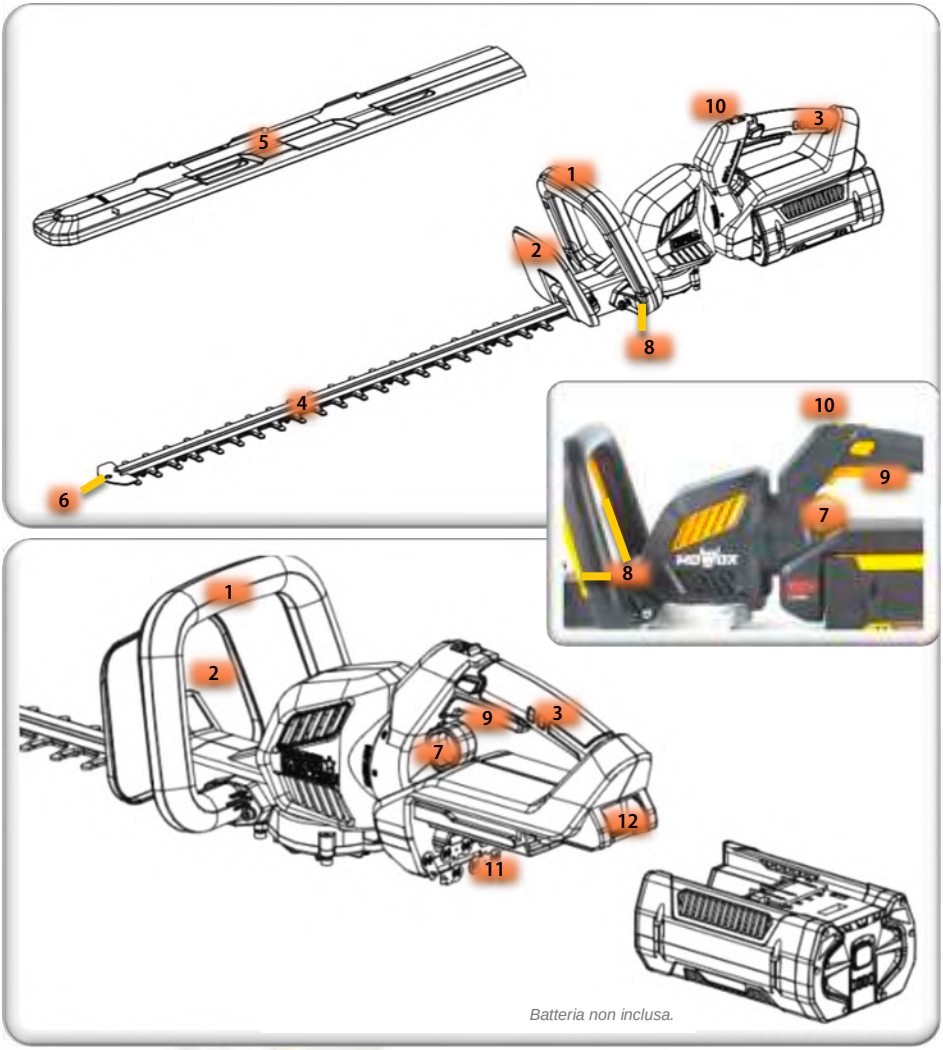

1. Maniglia frontale	2. Protezione maniglia anteriore	3. Maniglia posteriore	4. Lama di taglio
5. Coperchio di protezione della lama di taglio	6. Foro sospeso	7. Meccanismo di bloccaggio per maniglia rotante	8. Interruttore di sicurezza
9. Interruttore generale	10. Interruttore di regolazione della velocità	11. Vano	12. Fermo di rilascio della batteria

4 DATI TECNICI

Modello	EHT 6362 Li (MWP400301)
Tensione nominale	62 V
Velocità a vuoto	3600 min^{-1}
Lunghezza della spada	630 mm
Larghezza di taglio	24 mm
Peso netto (senza batteria)	3,9 kg
Livello di pressione sonora L_{PA} al posto dell'utilizzatore	82,43 dB(A), K = 3 dB(A)
Livello di potenza sonora misurato L_{WA}	93,43 dB(A), K = 2,26 dB(A)
Livello di potenza sonora garantito $L_{WA\,G}$ (2000/14/CE)	96 dB(A)
Vibrazioni massime	1,81 m/s^2, K = 1,5 m/s^2

5 USO

Prima dell'uso, è necessario leggere le istruzioni di sicurezza riportate nel capitolo 2 di questo documento e quelle riportate nel documento fornito con la batteria.

Assicurarsi che la lama di taglio sia lubrificata con grasso della macchina.

5.1 INSERIMENTO E RIMOZIONE DELLA BATTERIA

La batteria deve essere acquistata separatamente. Tutte le batterie della serie 62 V MAX si adattano, ad esempio Mowox® BA 140, 534.

Per caricare la batteria è necessario un caricabatterie della stessa serie, ad esempio Mowox® BC 135.

Inserire saldamente la batteria nella posizione designata #11 sul lato inferiore dell'unità motore.

Per rimuovere la batteria, il fermo #12 deve essere sollevato verso l'alto mentre si estrae la batteria in modo posteriore.

5.2 ACCENSIONE/SPEGNIMENTO E REGOLAZIONE DELLA VELOCITÀ DI TAGLIO

Prima dell'uso, rimuovere il manicotto protettivo #5 dalla testa di taglio.

Tenere saldamente la macchina e, senza toccare la siepe, premere l'interruttore di sicurezza #8 mentre si preme l'interruttore generale #9.

È possibile regolare la velocità della lama di taglio con l'interruttore di controllo #10.

Inizia tagliando la parte superiore della siepe. Inclinare leggermente l'utensile (fino a 15° rispetto alla linea di taglio) in modo che le punte della lama puntino leggermente verso la siepe. Ciò farà sì che le lame tagli in modo più efficace. Tenere l'utensile all'angolo desiderato e spostarlo costantemente lungo la linea di taglio. La lama rettificata a doppia faccia consente di tagliare in entrambe le direzioni.

Quando si tagliano i lati di una siepe, iniziare sempre dal basso. Questo ti dà un maggiore controllo della larghezza della tua siepe.

Assicurarsi che la lama di taglio si sia fermata prima di rilasciare una qualsiasi delle due maniglie.

Dopo l'uso, far scorrere la custodia protettiva #5 sulla testa di taglio.

Ogni volta che si lascia la macchina incustodita, rimuovere la batteria e portarla con sé per evitare operazioni involontarie.

5.3 IN CASO DI LAMA DI TAGLIO BLOCCATA

Un meccanismo di sicurezza integrato arresta la macchina in caso di sovraccarico. Questo accade ogni volta che uno o più rami troppo spessi vengono alimentati in esso.

Ogni volta che ciò accade, rimuovere la batteria, quindi rimuovere l'ostruzione e il materiale estraneo dalla lama, reinserire la batteria e ricominciare.

5.4 REGOLAZIONE DELL'ANGOLO

La maniglia posteriore può essere ruotata, migliorando l'ergonomia durante il taglio dei lati delle siepi.

La testa della maniglia ruota di 180° e può essere bloccata in 5 posizioni all'interno di tale intervallo.

Pull la manopola #7 e ruotare la maniglia posteriore #3 fino a quando non si blocca in una delle 5 posizioni.

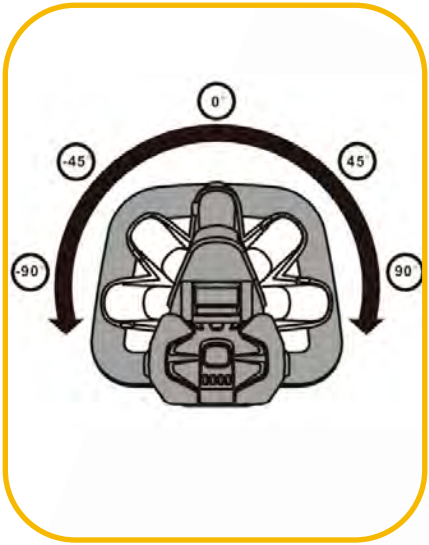

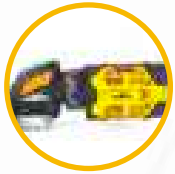

Non ruotare mai la maniglia mentre la macchina è accesa. Spegnilo completamente prima di cambiare le posizioni della maniglia.

6 MANUTENZIONE E PULIZIA

Con un po 'di cura e prudenza, sarai in grado di utilizzare questo dispositivo per molto tempo.

Spostare sempre la batteria prima di eseguire la manutenzione o la pulizia.

Indossare guanti robusti per evitare lesioni ai denti affilati della lama di taglio.

6.1 BATTERIA RICARICABILE

1. **La batteria deve essere caricata dopo l'uso e quindi rimossa dal caricabatterie. Conservare in luogo fresco e asciutto, non nel dispositivo né nel caricabatterie.**
2. **Se non si utilizza la batteria per più di tre mesi, caricarla di nuovo. Gli intervalli devono essere ridotti se la macchina viene utilizzata in condizioni asciutte e polverose.**

6.2 PULITURA

Non spruzzare la macchina con acqua. L'acqua può danneggiare i circuiti elettronici. Ciò può provocare incendi o scosse elettriche.

Pulire il dispositivo con un panno o una spazzola a mano. Rimuovere eventuali detriti di taglio intrappolati dalla lama.

6.3 MANUTENZIONE

Applicare il grasso della macchina sulla testa di taglio dopo ogni terzo utilizzo.

Una lubrificazione impropria della testa di taglio porterà all'usura precoce e ai denti della lama smussati, causando così vibrazioni elevate e deteriorando il risultato del taglio.

6.4 IMMAGAZZINAMENTO

Conservare l'unità senza batteria inserita, ma con la protezione della lama collegata, in un luogo asciutto e fresco.

È possibile utilizzare il foro di sospensione sulla punta della testa di taglio per appendere il dispositivo a una vite saldamente ancorata.

7 CONDIZIONI DI GARANZIA MOWOX®

Grazie per aver acquistato un prodotto di qualità Mowox®!

Hai deciso per uno strumento di giardinaggio sullo stato dell'arte dell'ingegneria, che si adatta ai più severi standard di qualità. Tutti i prodotti Mowox® sono realizzati secondo le norme ISO 9001, ISO 14001, OHSAS 18001 e BSCI.

24 mesi di garanzia sulle macchine da giardinaggio!
Eventuali difetti di materiale o di fabbricazione nel dispositivo saranno eliminati a nostra discrezione mediante riparazione o sostituzione. Questo prodotto è coperto da una garanzia di 24 mesi dalla data della prima vendita. Questa garanzia copre tutti i difetti nei materiali o nella lavorazione. Non sono coperti dalla garanzia:

- **Parti soggette a usura come**
  - **Lame**
  - **Sacchi d'erba**
  - **Ruote, coprimozzi e cuscinetti ruota**
  - **Cinghie di trasmissione, cavi**
  - **Filtri aria, candele, carburatori**
- **Danni e difetti dovuti a funzionamento improprio, influenze esterne o modifiche**
- **Difetti dopo l'uso commerciale**

Per i motori Honda o Briggs & Stratton si applicano i termini di garanzia Honda o Briggs & Stratton, inclusi separatamente con il dispositivo.

12 mesi di garanzia sulle batterie!
Eventuali difetti di materiale o di fabbricazione nella batteria saranno eliminati secondo la nostra scelta mediante riparazione o sostituzione. Questo prodotto è coperto da una garanzia di 12 mesi dalla data della prima vendita.
Il pacco batteria Mowox® è un prodotto high-tech. Contiene celle della batteria con tecnologia agli ioni di litio. Ciò garantisce un'elevata capacità della batteria e un'autonomia con un peso ridotto. Il famigerato "effetto memoria" è escluso con questa tecnologia.
Come tutte le batterie, il pacco batterie Mowox® è soggetto ad usura dovuta all'uso. Per poter utilizzare la batteria per un lungo periodo di tempo, si prega di notare le seguenti istruzioni:
Non esporre il pacco batteria a umidità, calore o freddo estremo. Una temperatura di conservazione compresa tra 10° e 15°C in un ambiente asciutto è l'ideale. Prima di un periodo di conservazione più lungo, ad esempio prima dell'inverno, è necessario caricare la batteria una volta. L'accumulatore è soggetto ad una naturale autoscarica e deve essere ricaricato ogni tre mesi. Verso la fine della vita utile della batteria, l'autonomia diminuisce dopo una carica completa. Questa usura naturale legata all'uso non costituisce una richiesta di garanzia.
Si prega di riconoscere che un robot rasaerba necessita, a causa del suo funzionamento e in base alla sua programmazione, di diversi cicli di ricarica ogni giorno. Pertanto, è normale che la durata della batteria trascorra dopo un anno.

Cosa fare in caso di garanzia?
È importante sottolineare che la prova di vendita deve essere conservata come prova della data di vendita. Per un'eventuale riparazione si prega di conservare anche la scatola originale della confezione. In caso di garanzia, si prega di contattare il nostro servizio clienti con questa scheda di garanzia e una copia della prova di acquisto. Ci riserviamo il diritto di rifiutare i reclami se l'acquisto non può essere comprovato o il prodotto non è ovviamente adeguatamente riparato.

Questa garanzia non pregiudica le richieste di garanzia legale dell'acquirente nei confronti del venditore.

8 SMALTIMENTO RISPETTOSO DELL'AMBIENTE

Le linee guida locali, statali o nazionali vietano lo smaltimento attraverso i normali rifiuti domestici.

Per lo smaltimento, devono essere rispettate le normative applicabili nel tuo paese o comune. Contatta la tua azienda locale di gestione dei rifiuti per informazioni sulle procedure di riciclaggio e smaltimento disponibili.

8.1 IMBALLAGGIO

L'imballaggio è realizzato in cartone e film PE e deve essere riutilizzato o riciclato. Tenere la scatola di cartone se possibile. Questo rende più facile il trasporto.

8.2 DISPOSITIVO, BATTERIA, CARICABATTERIE

Osservare le istruzioni contenute nelle istruzioni per l'uso della batteria e del caricabatterie!

Secondo la direttiva UE 2012/19/UE sullo smaltimento delle apparecchiature elettriche ed elettroniche e la sua attuazione nelle leggi nazionali, tutti gli utensili elettrici, i dispositivi e le batterie devono essere raccolti separatamente e riciclati in modo ecologico.

Puoi consegnarli presso i punti di raccolta pubblici del tuo comune e ovunque siano vendute batterie o apparecchi elettrici. Hai anche la possibilità di consegnarli all'indirizzo dell'importatore. Il commercio ritira gratuitamente le apparecchiature elettriche/elettroniche e le batterie.

DANNI AMBIENTALI E SANITARI

Alcuni dei possibili ingredienti come Hg = mercurio, Cd = cadmio, Li = litio e Pb = piombo sono tossici e mettono in pericolo l'ambiente se smaltiti in modo improprio. I metalli pesanti, ad esempio, possono avere effetti nocivi sull'uomo, sugli animali e sulle piante e accumularsi nell'ambiente e nella catena alimentare per poi entrare indirettamente nel corpo attraverso il cibo.

Il riciclaggio dei rifiuti di pile e l'uso delle risorse in esse contenute proteggono l'ambiente e la salute.

PERICOLO DI ESPLOSIONE

Per lo smaltimento, la batteria deve essere rimossa dal dispositivo; smaltire entrambi separatamente l'uno dall'altro. Dopo aver rimosso la batteria, fissare i contatti con nastro resistente. La batteria non deve essere distrutta o smontata e nessun componente deve essere rimosso. Non toccare mai i due contatti della batteria contemporaneamente con un oggetto metallico e/o con parti del corpo; C'è il rischio di cortocircuiti. Tenere lontano dalla portata dei bambini. La mancata osservanza di queste istruzioni rischia incendi e/o lesioni gravi.

Se possibile, utilizzare batterie ricaricabili anziché batterie usa e getta.

9 DICHIARAZIONE DI CONFORMITÀ UE

Con la presente dichiariamo	Ningbo Daye Garden Machinery Co., Ltd. No. 58 Jinfeng Road, Yuyao, Zhejiang 315403, Cina
La seguente macchina, immessa sul mercato e da noi distribuita, è conforme ai requisiti essenziali di salute e sicurezza della Comunità Europea.	
In caso di modifiche che non sono state approvate da noi, la validità di questa dichiarazione decade.	
Prodotto	Tagliasiepi a batteria
Tipo di macchina	MWP400301
Tensione nominale	62 V CC
Lunghezza di taglio	630 millimetri
Direttiva CE 2000/14, organismo notificato	0359: Intertek Testing & Certification Ltd. Davy Avenue, Knowhlhill, Milton Keynes, Bucks Mk5 8NL • Regno Unito
Livello di potenza sonora misurato L_{WA}/ dB(A)	93,43 K = 2,26
Livello di potenza sonora garantito $L_{WA\,G}$/ dB(A)	96
Direttive CE applicabili	Direttiva CE sulle emissioni acustiche: 2000/14/CE Direttiva Macchine CE: 2006/42/CE Direttiva CE sulla compatibilità elettromagnetica: 2014/30/UE Direttiva CE sulla restrizione di determinate sostanze pericolose (RoHS): 2011/65/UE
Norme armonizzate applicabili	EN 55014-1:2017/ -2:2015 EN 62841-1:2015 EN 62841-4-2:2019
Firma/data/luogo giuridicamente vincolanti	Ningbo Daye Garden Machinery Co., Ltd. No. 58 Jinfeng Road Yuyao, 315403 di Zhejiang Cina 04/01/23
Nome e titolo del firmatario	James Ye, Presidente
Nome e indirizzo del rappresentante della documentazione	Daye Europe GmbH • Parkstraße 1a • 66450 Bexbach • Germania

Cordless hedge trimmer

EHT 6362 Li

(MWP400301)

Original Operating Instructions (EN)

Manufacturer
Ningbo Daye Garden Machinery Co., Ltd.
No. 58 Jinfeng Road
Yuyao, Zhejiang 315403
China

Importer
Daye Europe GmbH
Parkstraße 1a
66450 Bexbach
Germany
www.mowox.com

V2

You are well versed in your new garden machine.
Because you entirely read this manual.

Read these operating instructions for your own safety before commissioning the device. Failure to follow the instructions can lead to serious injuries. Familiarize yourself with the device before each use. Keep this operating instruction well so that the information it contains is available at all times. If you pass on the device to third parties, add this operating instruction.

1 DESIGNATED USE

This device may only be used for its intended purpose. Any other type of use is considered abusive. The user, not the manufacturer, is liable for damage or injury caused by misuse.

The hedge trimmer is intended for cutting scrub and hedges and tree branches in private home and garden use. It is not intended for use on loose wood, metals, plastics, masonry or other building materials.

This refers to a usage of up to 50 hours per year. Public facilities, sports fields and applications in agriculture and forestry are excluded from this.

Note that this device is not designed for commercial or industrial use. The warranty expires if the device is used for commercial, industrial or similar purposes.

The instructions for use must be followed to ensure proper use and maintenance. The operating instructions contain important information regarding use, maintenance and repair.

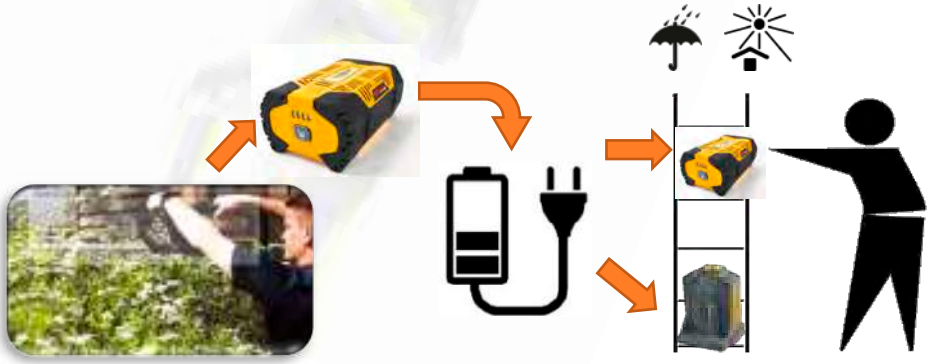

Store the battery separately after use.

Table of contents

1 Designated use 1
2 Safety instructions 3
2.1 Pictograms on the device for operational safety 3
2.2 Safe use 3
3 Product overview 7
4 Technical data 8
5 Usage 8
5.1 Insertion and removal of the battery 8
5.2 Turn on/off and adjustment of the cutting speed 8
5.3 In the event of a blocked shear blade 9
5.4 Angle adjustment 9
6 Maintenance and Cleaning 10
6.1 Rechargeable battery 10
6.2 Cleaning 10
6.3 Maintenance 10
6.4 Storage 10
7 Mowox® Warranty conditions 11
8 Environmentally friendly disposal 12
8.1 Packaging 12
8.2 Device, battery, charger 12
9 EU Declaration of Conformity 13

2 SAFETY INSTRUCTIONS

2.1 PICTOGRAMS ON THE DEVICE FOR OPERATIONAL SAFETY

	The device can cause dangerous situations if used improperly. Read and internalize the operating instructions before using the device.
	Risk of injury. Keep your hands, feet and clothes away from the cutting blade.
	Do not use the device in the rain or leave outdoors.
	Wear eye protection.
	This product must not be disposed of with normal household waste at the end of its useful life. Information about recycling can be obtained from your local authority or from your dealer.
	Guaranteed sound power level: The noise level of this device is not higher than the stated value.
CE	The device complies with the requirements and regulations of the European Community.
Intertek GS	The device complies with strong safety test norms.
	Warning for your safety. You may be dangerously injured, or even possibly killed, if you don't follow the safety instructions.

The safety symbols on the device must always be clean and clearly visible. Replace them if they are missing or unreadable.

2.2 SAFE USE

Always observe the following safety instructions. Failure to follow the warnings may result in electric shock, fire and/or serious injury. Keep all warnings and instructions for later use.

Follow all safety instructions given in the user manual of the charger and in that of the battery.

2.2.1 Other people's safety

1. Never let children or people who are not familiar with the instructions use the device. National regulations may limit the minimum age for use.
2. Do not use the device if there are people, especially children, or animals in the area.
3. Store the device outside the distance of children.
4. Please note that the user is liable to persons or property for accidents or dangerous situations.
5. Users of the device must be instructed regarding the use, setting and operation of the device as well as of prohibited actions.

2.2.2 Preparation of usage

Improper maintenance or misuse can cause malfunctions and result in serious or even fatal injuries.

1. Don’t use the tool in the dark, during rain or lightning.
2. The operation of any machine can cause foreign bodies to be flinged into the eyes. Always wear safety glasses during operation, adjustment or repair.
3. Noise-reducing ear protection is recommended.
4. Wear sturdy work gloves during operation and maintenance work on the machine.
5. Always wear non-slip, closed shoes and long trousers during operation. Do not wear loose clothing or shoes.
6. All plug connections must be checked for a fixed fit before each operation. Don’t use the machine with any loose or damaged parts.
7. Carry the tool on both handles without triggering any switch and away from your body. When transporting or storing the tool, always mount the protective cover.
8. Keep the handles dry, clean and free of oil and grease. Greasy, oily handles are slippery and lead to loss of control.
9. Hold the hedge trimmer only by the insulated handles. The insulation of the handles reduces the risk of an electric shock in the event of cutting a live wire.
10. Keep all power cords and cables away from the working area. They may be hidden in hedges or brushes and can be accidentally cut by the blade.
11. Make sure the blade isn’t blocked by hedge branches.

2.2.3 During use

Do not expose the machine to water due to inherent danger of short-circuits, which can, under most unfavourable conditions, lead to a battery explosion or fire.

The use of tools can lead to bouncing objects that can cause serious eye injuries. Always use an eye protection to operate the device, which also protects from the sides. In case of doubt, use a complete face protection. It is recommended to use a far-sighted face protection for spectacle wearers or normal safety glasses with side protection. Do not hold hands or feet near or under rotating parts. Always stay away from the ejection opening.

Never point the hedge trimmer's sword at humans or animals.

Do not use the device near an open flame.

1. It is recommended to limit the duration of operation to minimize hazards due to noise and vibration.
2. Be extremely careful when working near streets. Pay attention to traffic.
3. The device must be switched off before it is put down.
4. If you leave the device unattended, switch it off, attach the protective cover over the blade and take the battery with you.
5. Make sure you step and stand securely. Only use the device while standing and holding it in front of your body. Do not use overhead or when bent over.
6. Never operate the device with defective or missing parts.
7. Don't try to remove the front handle guard #2.
8. Use the device in daylight or floodlights only.
9. Remove the protective cover from the working head. Failure to do so will make the protective cover become a thrown object as the motor starts.
10. The blades/ the chain is sharp and can cause injuries even when switched off.
11. Switch on the motor only when the hands and feet are away from the cutting means.
12. Do not overload the machine capacity by applying any pressure. As soon as you notice that the cutting performance is decreasing, gently lift the tool out of the material and retry.
13. Do not attempt to stop the moving or rotating parts by hand.
14. If the machine starts to vibrate abnormally, stop operating it and
    a. - inspect for damage,
    b. - replace or repair any damaged parts,
    c. – fasten all loose screw connections.

2.2.4 Risk of kickback

If the cutting head is moved quickly or tilted against the material to be cut, the cutting head may slow down or stop unexpectedly and very quickly. This in turn results in the cutting head being forced in the opposite direction to intended. The machine can thus be jerked and unexpectedly moved side- and backwards, in the direction of the user. This can cause you to lose control of the tool and potentially injure yourself severely.

If the machine strikes back, this is the result of improper or incorrect use. Do not rely exclusively on the integrated safety mechanisms.

To prevent the tool from hitting back in your direction, observe the following guidelines:

- **Ensure a secure grip with both hands on the handles, with the right hand on the back handle and with the left hand on the front handle, and position the body and arms so that you can withstand recoil forces.**
- **Do not let go of the tool.**
- **Do not lean too far forward and do not hold the machine above your body size.**
- **A blunt blade leads to heat or even smoke and increases the risk of the tool hitting back. Change the blade before continuing operation.**

2.2.5 After use

1. **Slide the protective cover onto the shear blade.**
2. **Wear robust protective gloves for all work on the device.**
3. **Clear the working head of dirt after each use. Grease the hedge trimmer blade.**
4. **Do not store the device with the battery inserted. When the battery is not in use, remove it from the machine, charge it, and store it in a cool and dry place away from the charger.**
5. **Keep batteries away from any metal objects. Shorting the contacts can cause burns or a fire.**
6. **Under abusive conditions, the battery may leak electrolyte. In the event of contact with skin, immediately wash affected areas with soap and water. In case of contact with eyes, immediately flush eyes with plenty of clean water for at least 15 minutes without rubbing eyes. See a doctor immediately.**
7. **Replace the battery if mechanical damage, water ingress or other damage is evident.**
8. **Use only replacement parts recommended by the manufacturer. The use of non-original spare parts can cause damage to the device and injuries.**
9. **The device is not waterproof and must not be cleaned with water.**

3 PRODUCT OVERVIEW

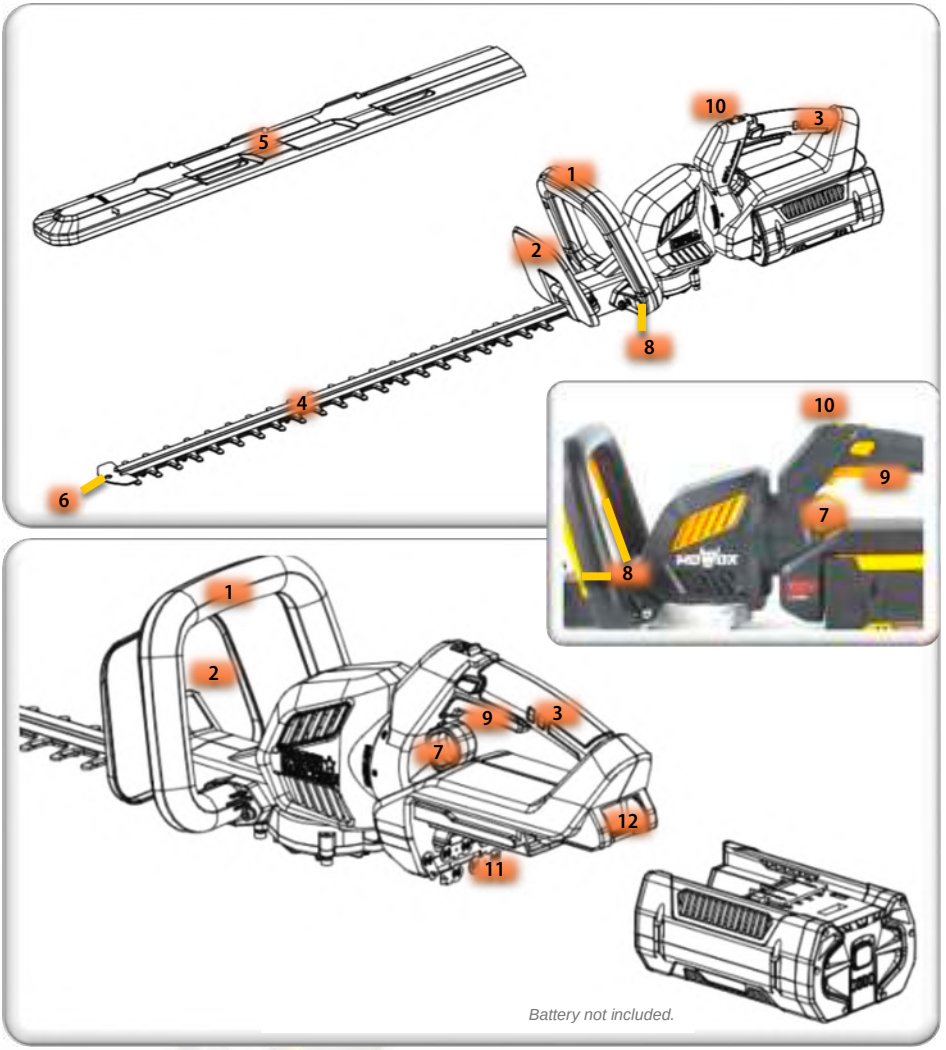

1. Front handle	2. Front handle guard	3. Rear handle	4. Shear blade
5. Shear blade protection cover	6. Hanging hole	7. Locking mechanism for rotating handle	8. Safety switch
9. Main switch	10. Speed adjustment switch	11. Battery compartment	12. Battery release latch

4 TECHNICAL DATA

Model	EHT 6362 Li (MWP400301)
Rated voltage	62 V
No-load speed	3600 min^{-1}
Sword length	630 mm
Cutting width	24 mm
Net weight (without battery)	3,9 kg
Sound pressure level L_{PA} at the user's position	82.43 dB(A), K = 3 dB(A)
Measured sound power level L_{WA}	93.43 dB(A), K = 2.26 dB(A)
Guaranteed sound power level $L_{WA\,G}$ (2000/14/EC)	96 dB(A)
Max. vibration	1.81 m/s^2, K = 1.5 m/s^2

5 USAGE

Prior to use, you must read the safety instructions given in chapter 2 of this document and those given in the document supplied with the battery.

Make sure the shear blade is lubricated with machine grease.

5.1 INSERTION AND REMOVAL OF THE BATTERY

The battery must be purchased separately. All batteries from the 62 V MAX series adapt, for example Mowox® BA 140, 534.

A charger from the same series is required to charge the battery, e.g. Mowox® BC 135.

Insert the battery firmly into its designated position #11 on the underside of the motor unit.

In order to remove the battery, the latch #12 must be lifted upwards while pulling the battery rear out.

5.2 TURN ON/OFF AND ADJUSTMENT OF THE CUTTING SPEED

Prior to use, remove the protective sleeve #5 from the shear head.

Take a secure hold the machine and, without letting it touch the brush to be cut, pull the safety lock switch #8 before you trigger the main switch #9.

You can adjust the speed of the shear blade with the control switch #10.

Start by trimming the top of the hedge. Slightly tilt the tool (up to 15° relative to the line of cut) so that the blade tips point slightly towards the hedge. This will cause the blades to cut more effectively. Hold the tool at the desired angle and move it steadily along the line of cut. The double-sided grinded blade allows you to cut in either direction.

When trimming the sides of a hedge, always begin at the bottom. This gives you a more control of your hedge's width.

Make sure the shear blade has come to a standstill before you let go of any of the both handles.

After use, slide the protective sleeve #5 over the shear head.

Whenever you leave the machine unattended, remove the battery and take it with you to avoid unintended operation.

5.3 In the event of a blocked shear blade

An integrated safety mechanism stops the machine in the event of an overload. This happens whenever one or more too thick branches are fed into it.

Whenever this happens, remove the battery, then remove the obstruction and foreign material from the blade, reinsert the battery and start over.

5.4 Angle adjustment

The rear handle can be rotated, improving the ergonomy during cutting the sides of hedges.

The handle head pivots 180° and can be locked into 5 positions within that range.

Pull the knob #7 and rotate the rear handle #3 until it locks into one of the 5 positions.

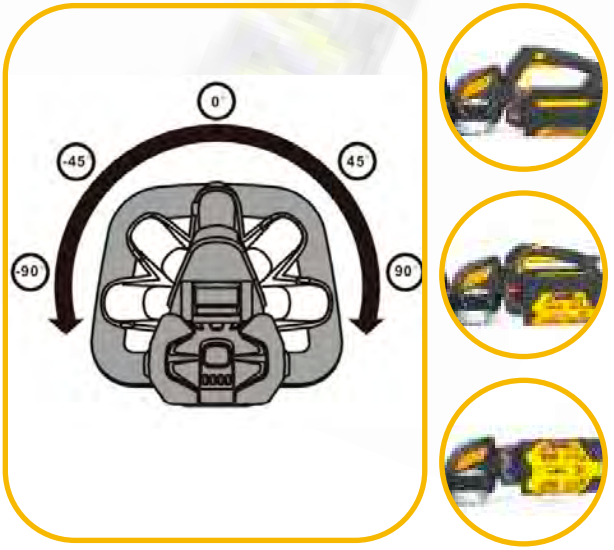

Never rotate the handle while the machine is on. Turn it off completely before changing handle positions.

6 MAINTENANCE AND CLEANING

With a little care and prudence, you will be able to use this device for a long time.

Always remove the battery before performing maintenance or cleaning.

Wear sturdy gloves to avoid injuries at the sharp teeth of the shear blade.

6.1 RECHARGEABLE BATTERY

1. The battery needs to be charged after use and then removed from the charger. Store in a cool and dry place, but neither in the device nor in the charger.
2. If you don't use the battery for more than three months, charge it again.The intervals must be shortened if the machine is used in dry and dusty conditions.

6.2 CLEANING

Do not spray the machine with water. Water can damage the electronic circuits. This can result in fire or electric shocks.

Clean the device with a cloth or hand brush. Remove any trapped cutting debris from the blade.

6.3 MAINTENANCE

Apply machine grease onto the shear head after every third use.

Improper lubrification of the shear head will lead to early wear and blunt blade teeth, thus causing high vibrations and deteriorating the cutting result.

6.4 STORAGE

Store the unit with no battery inserted, but with the blade guard attached, in a dry and cool place.

You may use the hanging hole at the tip of the shear head to hang the device onto a solidly anchored screw.

7 MOWOX® WARRANTY CONDITIONS

Thank you for purchasing a Mowox®-quality product!

You have decided for a gardening tool on the state of the art of engineering, which suits the toughest quality standards. All Mowox® products are produced according to the norms ISO 9001, ISO 14001, OHSAS 18001 and BSCI.

24 months warranty on gardening machines!
Any material or manufacturing defects in the device will be eliminated at our discretion by repair or replacement. This product is backed by a 24-month warranty from the date of first sale. This warranty covers all defects in materials or workmanship. The following are not covered by the warranty:

- **Wear parts such as**
  - **Blades**
  - **Grass bags**
  - **Wheels, hubcaps and wheel bearings**
  - **Drive belts, cables**
  - **Air filters, spark plugs, carburettors**
- **Damage and defects due to improper operation, external influences or modifications**
- **Defects after commercial use**

For Honda or Briggs & Stratton engines, the Honda or Briggs & Stratton warranty terms apply, which are included separately with the device.

12 months warranty on batteries!
Any material or manufacturing defects in the battery will be eliminated according to our choice by repair or replacement. This product is backed by a 12-month warranty from the date of first sale.
The Mowox® battery pack is a high-tech product. It contains battery cells with lithium-ion technology. This ensures high battery capacity and range with low weight. The infamous "memory effect" is excluded with this technology.
Like all batteries, the Mowox® battery pack is subject to wear and tear due to use. In order to be able to use your battery pack for a long time, please note the following instructions:
Do not expose the battery pack to moisture, heat or extreme cold. A storage temperature of 10° to 15°C in a dry environment is ideal. Before a longer storage period, e.g. before winter, you should charge the battery once. The accumulator is subject to a natural self-discharge and should be recharged every three months. Towards the end of the battery's service life, the runtime decreases after a full charge. This natural use-related wear does not constitute a warranty claim.
Please acknowledge that a robotic mower needs, due to its functioning and dependant on its programming, several charge cycles each day. Therefore, it is normal that the lifetime of the battery elapses after one year.

What to do in case of warranty?
Importantly, the proof of sale must be kept as proof of the date of sale. For an eventual repair please also store the original package carton. In a warranty case, please contact our customer service with this warranty sheet and a copy of your proof of purchase. We reserve the right to reject claims if the purchase cannot be substantiated or the product is obviously not properly serviced.

This guarantee does not affect the buyer's legal warranty claims against the seller.

8 ENVIRONMENTALLY FRIENDLY DISPOSAL

Local, state or national guidelines prohibit disposal via normal household waste.

For disposal, the regulations applicable in your country or municipality must be complied with. Contact your local waste management company about available recycling and disposal procedures.

8.1 PACKAGING

The packaging is made of cardboard and PE film and must be reused or recycled. Keep the cardboard box if possible. This makes it easier for you to transport.

8.2 DEVICE, BATTERY, CHARGER

Observe the instructions in the operating instructions of the battery and charger!

According to the EU Directive 2012/19/EU on the disposal of electrical and electronic equipment and its implementation in national laws, all electrical tools, devices and batteries must be collected separately and recycled in an environmentally friendly manner.

You can hand them in at the public collection points of your municipality and wherever batteries or electrical appliances are sold. You also have the option of dropping them off at the importer's address. The trade takes back electrical/electronic equipment and batteries free of charge.

ENVIRONMENTAL AND HEALTH DAMAGE

Some of the possible ingredients such as Hg = mercury, Cd = cadmium, Li = lithium and Pb = lead are toxic and endanger the environment if improperly disposed of. Heavy metals, for example, can have harmful effects on humans, animals and plants and accumulate in the environment and in the food chain in order to then enter the body indirectly through food.

The recycling of waste batteries and the use of the resources they contain protect the environment and health.

DANGER OF EXPLOSION

For disposal, the battery must be removed from the device; dispose of both separately from each other. After removing the battery, tape the contacts with durable tape. The battery must not be destroyed or dismantled and no components must be removed. Never touch the two contacts of the battery at the same time with a metal object and/or with body parts; there is a risk of short circuits. Keep away from children. Failure to follow these instructions risks fire and/or serious injury.

If possible, use rechargeable batteries instead of disposable batteries.

9 EU DECLARATION OF CONFORMITY

We herewith declare	Ningbo Daye Garden Machinery Co., Ltd. No. 58 Jinfeng Road, Yuyao, Zhejiang 315403, China
The following machine, as placed on the market and distributed by us, complies with the relevant essential health and safety requirements of the European Community.	
In the case of modifications that have not been approved by us, the validity of this declaration expires.	
Product	Cordless hedge trimmer
Machine type	MWP400301
Rated voltage	62 V DC
Cutting length	630 mm
EC Directive 2000/14, notified body	0359: Intertek Testing & Certification Ltd. Davy Avenue, Knowhlhill, Milton Keynes, Bucks Mk5 8NL • United Kingdom
Measured sound power level L_{WA}/ dB(A)	93.43 K = 2.26
Guaranteed sound power level $L_{WA\,G}$/ dB(A)	96
Applicable EC Directives	EC Noise Emission Directive: 2000/14/EC EC Machinery Directive: 2006/42/EC EC Directive on Electromagnetic Compatibility: 2014/30/EU EC Directive on the Restriction of Certain Hazardous Substances (RoHS): 2011/65/EU
Applicable harmonised standards	EN 55014-1:2017/ -2:2015 EN 62841-1:2015 EN 62841-4-2:2019
Legally binding signature/ date/ place	Ningbo Daye Garden Machinery Co., Ltd. No. 58 Jinfeng Road Yuyao, Zhejiang 315403 China 04/01/23
Name & title of the signatory	James Ye, President
Name and address of the documentation representative	Daye Europe GmbH • Parkstraße 1a • 66450 Bexbach • Germany

België	+32 2 5889602	service-be@mowox.com
Čeština	+420 2 28880935	service-cz@mowox.com
Danmark	+45 69918028	service-dk@mowox.com
Deutschland	+49 6826 93016 28	service-de@mowox.com
Eesti	+372 8804101	service-ee@mowox.com
España	+34 91 640 99 50	service-es@mowox.com
France	+33 1 8288 4290	service-fr@mowox.com
Hrvatska	+385 1 7776516	service-hr@mowox.com
Ireland	+353 12479978	service-ie@mowox.com
Ísland	+49 6826 93016 28	service-is@mowox.com
Italia	+39 0694801738	service-it@mowox.com
Luxembourg	+352 27 863004	service-lu@mowox.com
Magyarország	+36 1 7010793	service-hu@mowox.com
Nederland	+31 20 8080 732	service-nl@mowox.com
Norge	+47 815 03539	service-no@mowox.com
Österreich	+43 720 230804	service-at@mowox.com
Polska	+48 22 3003915	service-pl@mowox.com
Portugal	+351 308810278	service-pt@mowox.com
Schweiz	+49 6826 93016 12	service-ch@mowox.com
Slovensko	+420 2 28880935	service-sk@mowox.com
Slovenija	+386 1 6009362	service-si@mowox.com
Suomi	+358 75 3263485	service-fi@mowox.com
Sverige	+46 10 8886301	service-se@mowox.com
United Kingdom	+44 330 124 8112	service-en@mowox.com